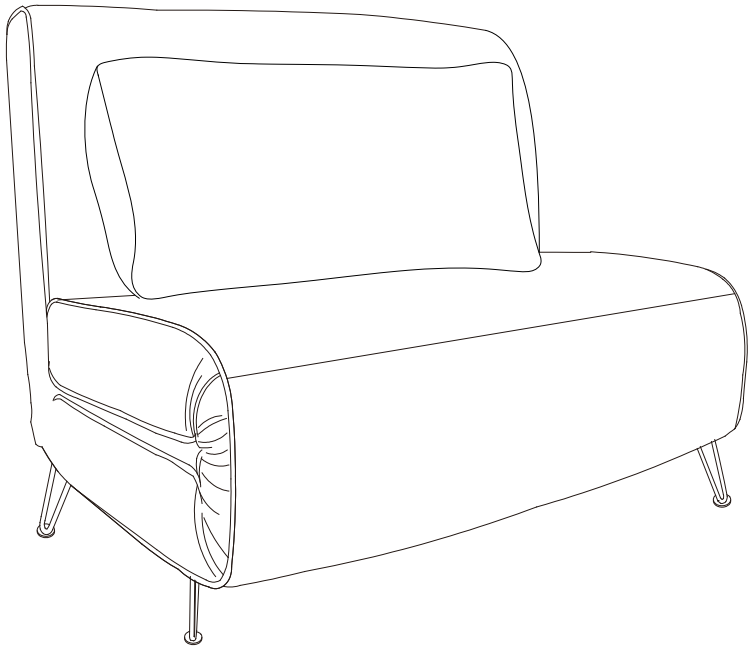

Ⓓ Montageanleitung
Ⓕⓡ Notice de montage
Ⓝⓛ Handleiding voor de montage
Ⓒⓩ Montážní návod
Ⓗⓤ Szerelési utmutato
Ⓣⓡ Montaj talimatı
Ⓖⓑ Assembly instructions
Ⓘⓣ Istruzioni di montaggio
Ⓟⓛ Instrukcja montażu
Ⓢⓚ Návod na montáž
Ⓡⓞ Instrucţiuni de montaj
Ⓡⓤ Инструкция по монтажу

Dokument-Nr.:KS-565
Ausgabe:20210410

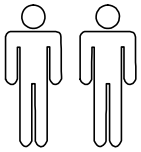

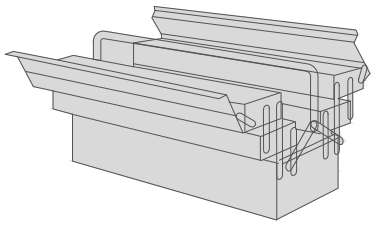

Service • Assistenza • Dienstverlening • Serwis
Servis • Szerviz • Сервисная служба

Name • Nom • Nome • Naam • Nazwa • Jméno • Názov • Név • Denumire • Isim • Название	214ROMINADB1
Nr. • No. • N° • Номер • Č • Sz	8730 0167 3125 2818 1943 0042 9050 4558 6358 0500 1640 0538
Typ • Type • Tip • Típus • Tipo • Тип	92 x 84 x 86 CM
	KS-565

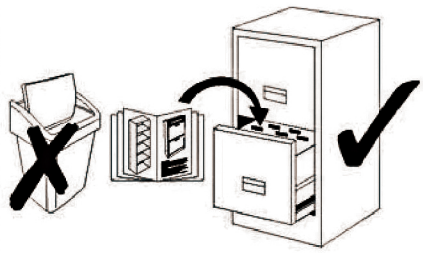

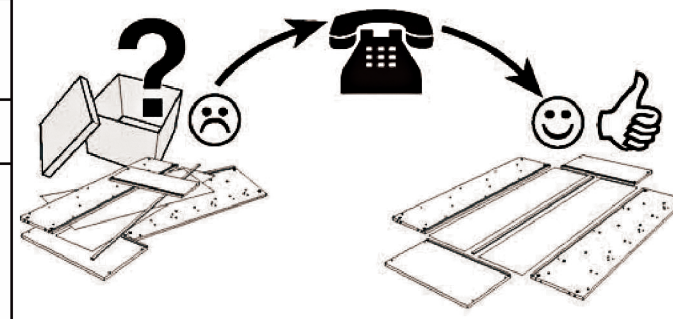

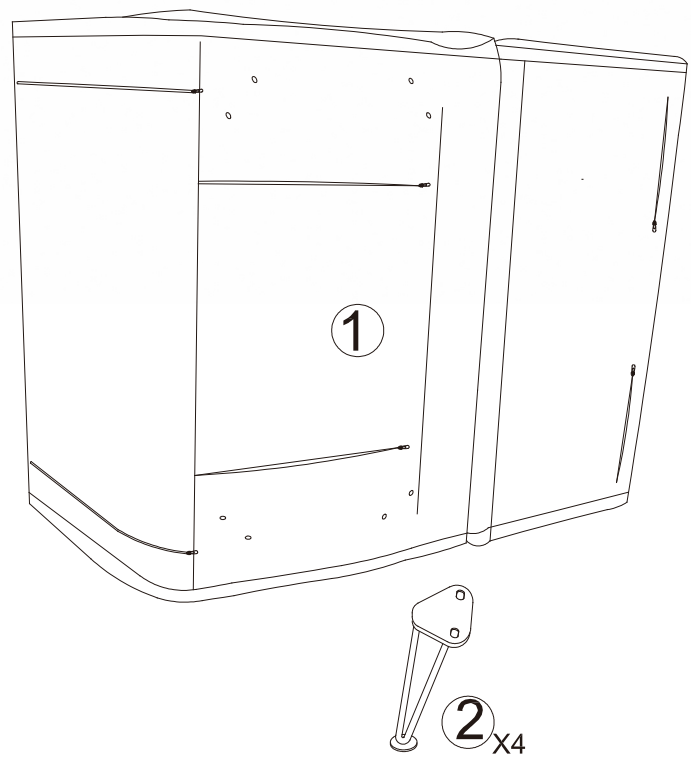

A	B	C	D	E
M8x25 8x	M8x19 8x	M8x13 8x	M5x40x100 1x	Ø25x3 4x

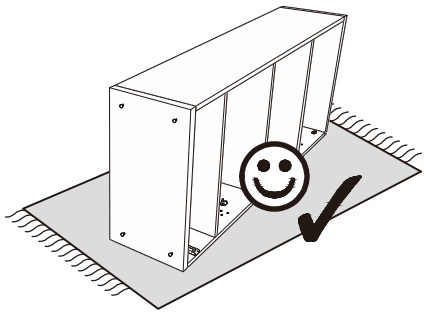

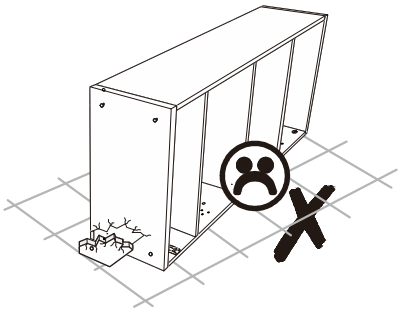

1

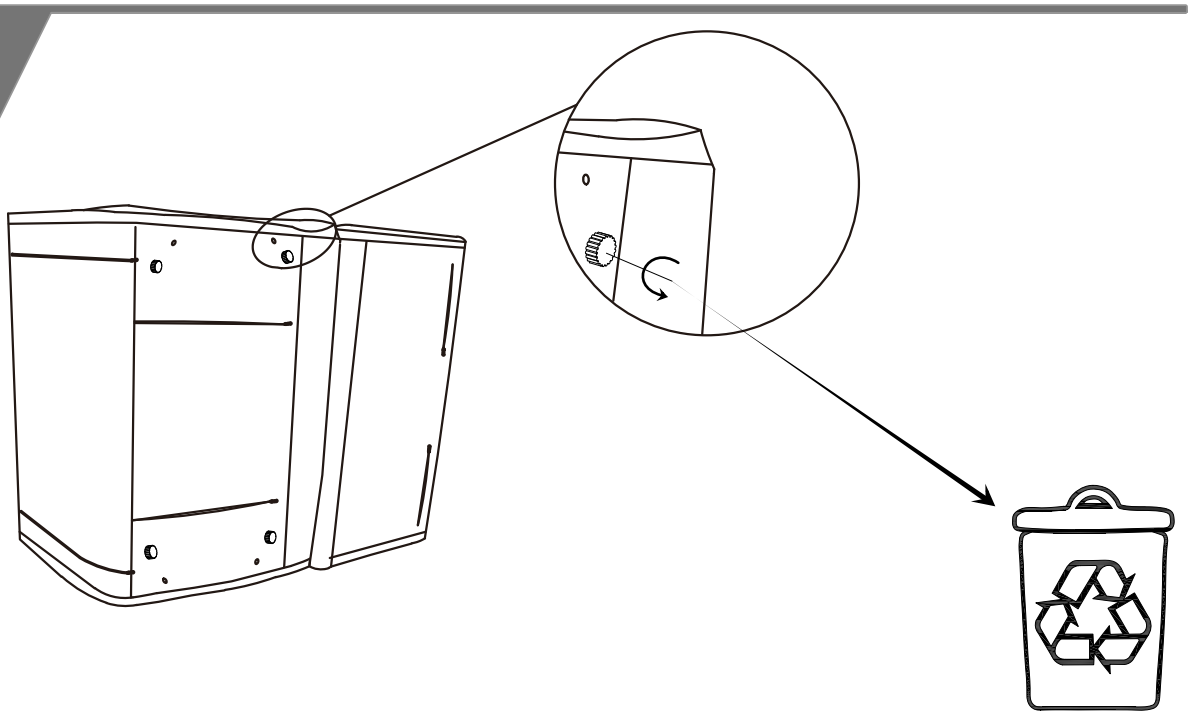

2

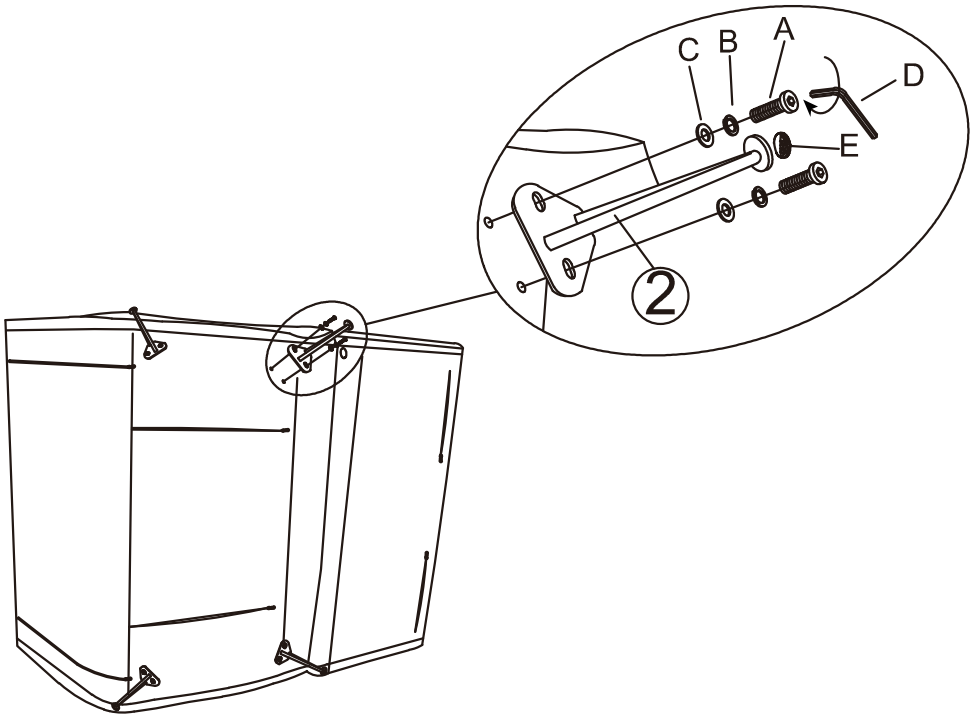
C
B
A
D
E
2

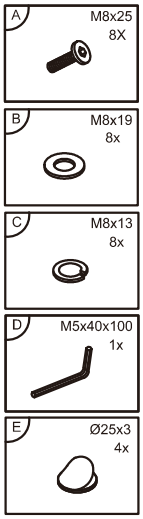
A
M8x25
8X
B
M8x19
8x
C
M8x13
8x
D
M5x40x100
1x
E
Ø25x3
4x

3

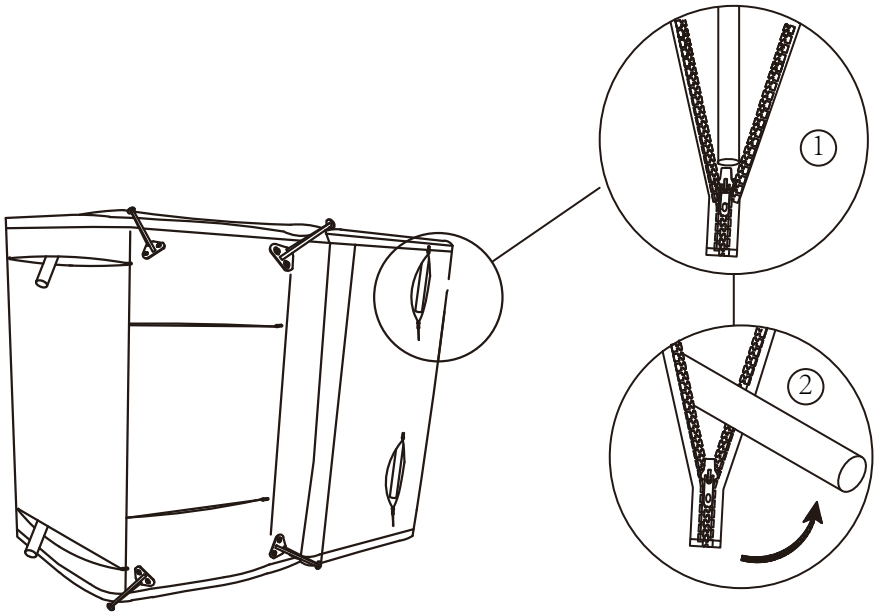

4

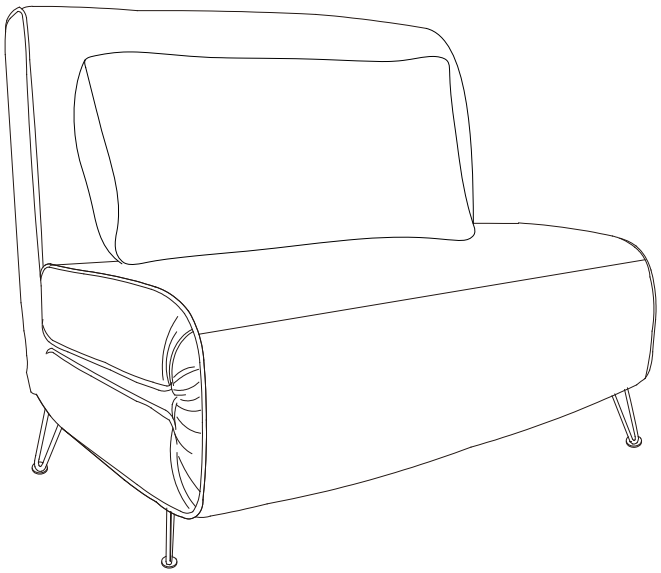

5

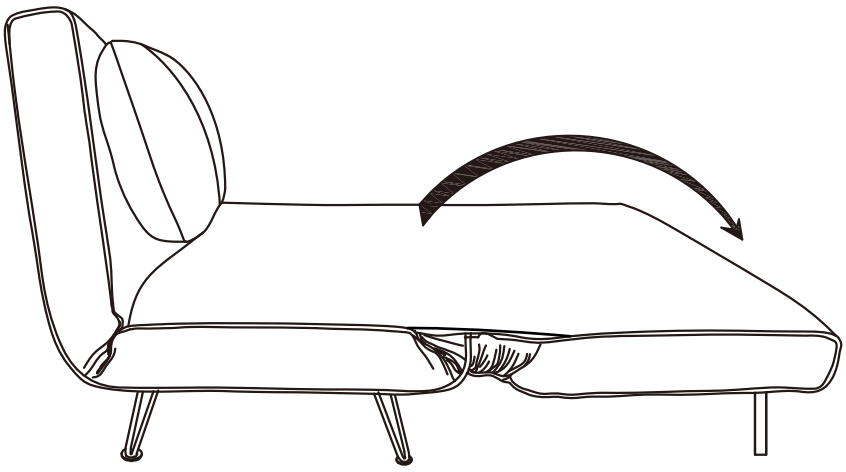

6

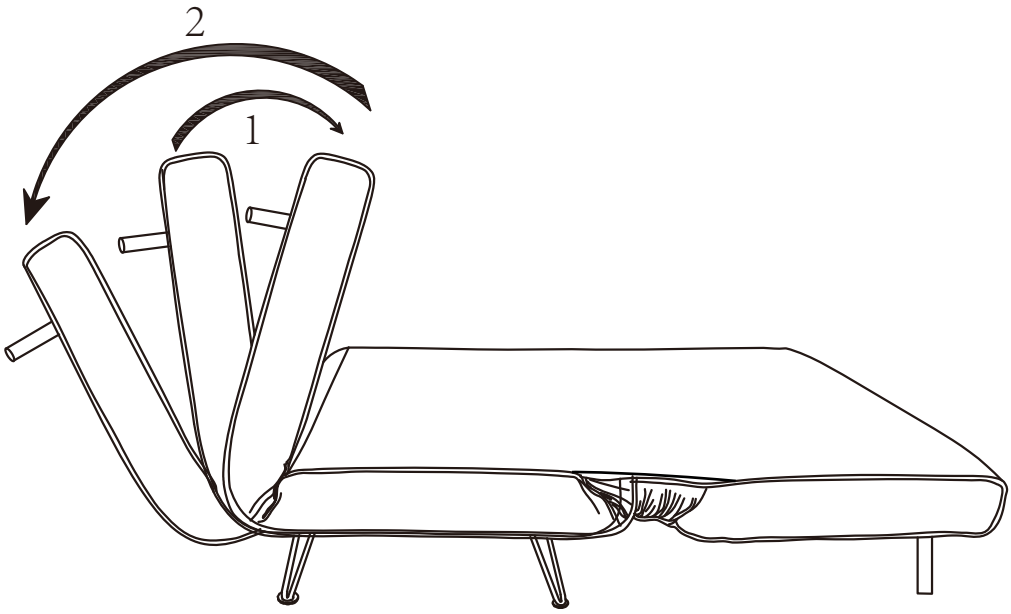

6

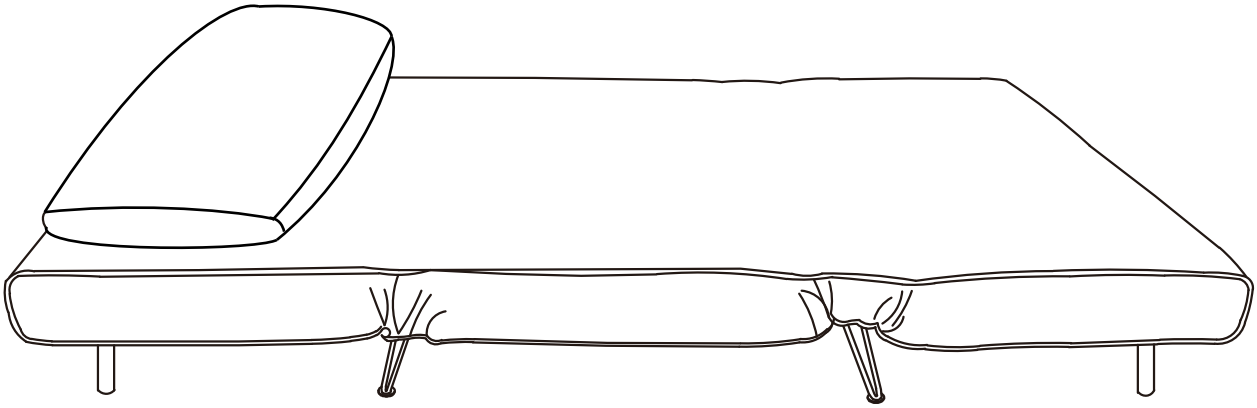

7

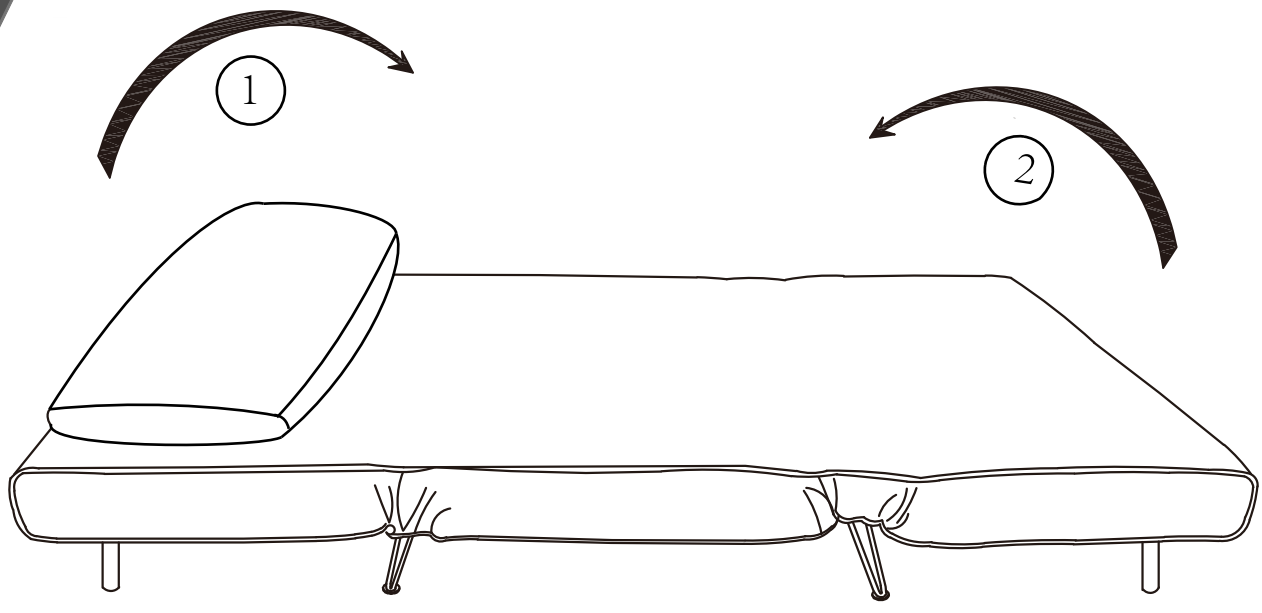

9

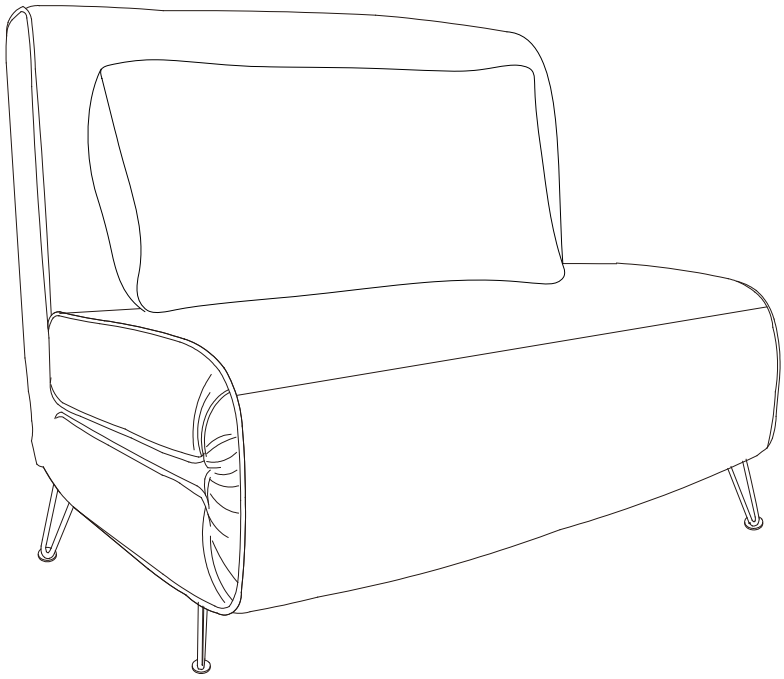

10