210 x 297 mm

WORKZONE®

Solax-Sunshine 2er Mülltonnenabdeckung "Genua"

Modell-Nr.: FG3270U

Technische Daten
Mülltonnenabdeckung für 2x Mülltonnen in Rattan-Optik
Geeignet für Tonnen mit max. 120 Liter Volumen
Maße: 111 x 65 x 104 cm
Stabiles Stahlgestell: 18 x 18 x 0,7 mm
Verstärkungsstreben: Ø10 x 0,7mm
Rattan: PE 9 x 1,0 mm wetterfest
Max. Belastbarkeit: 75 kg
Deckel und Vorderseite zum Öffnen
Mit Magnetschließe
Passend zur Gartenmöbel-Serie "Genua"

Bestimmungsgemäßer Gebrauch:

- Dieses Außenmöbel ist nur zur Verwendung im privaten Wohnbereich vorgesehen.
- Alle Schrauben zuerst lose eindrehen und erst festziehen, wenn alle Schrauben in der richtigen Position sind.

Wichtig!

Aufbauanleitung sorgfältig lesen und für späteren Gebrauch aufbewahren.

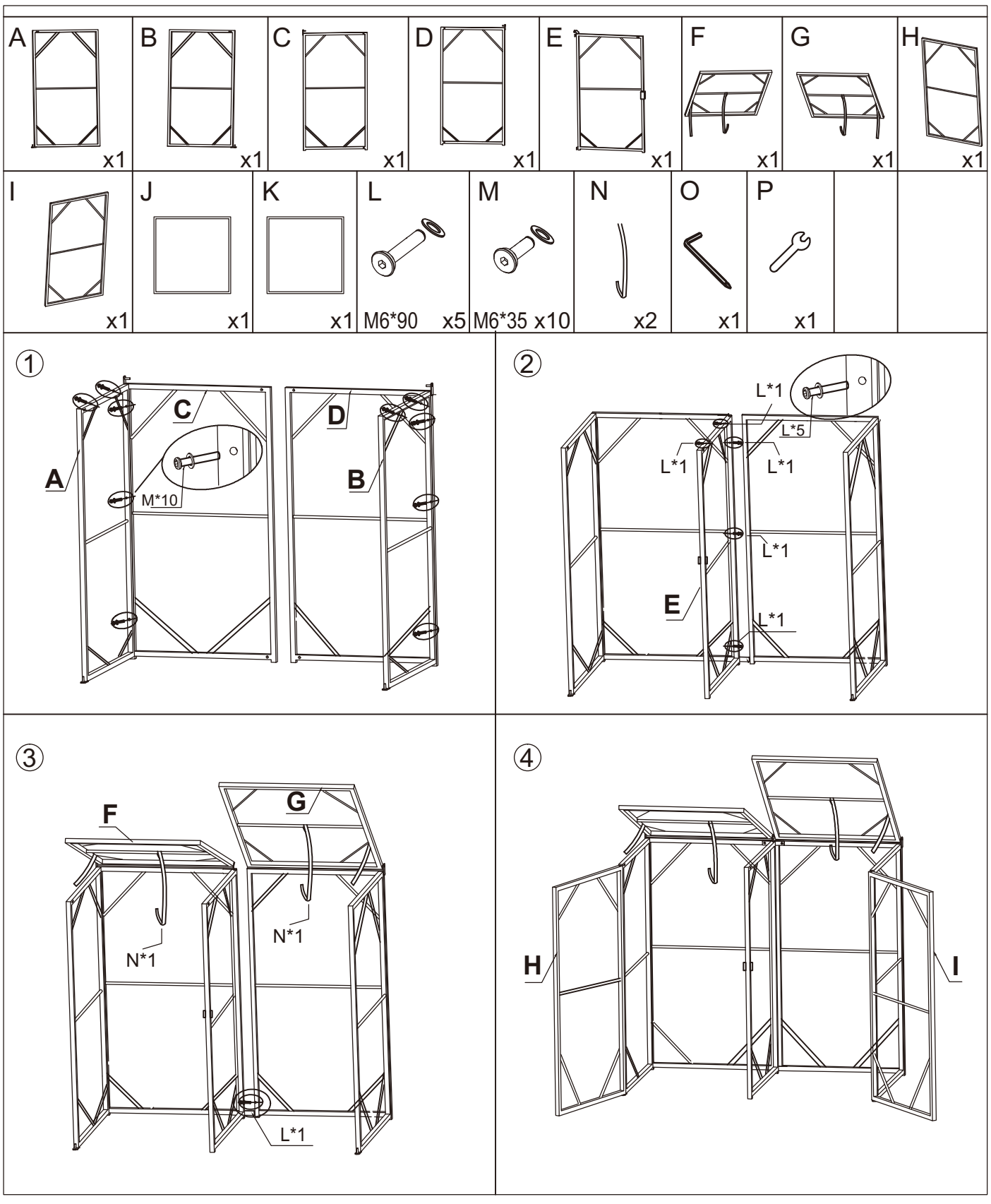

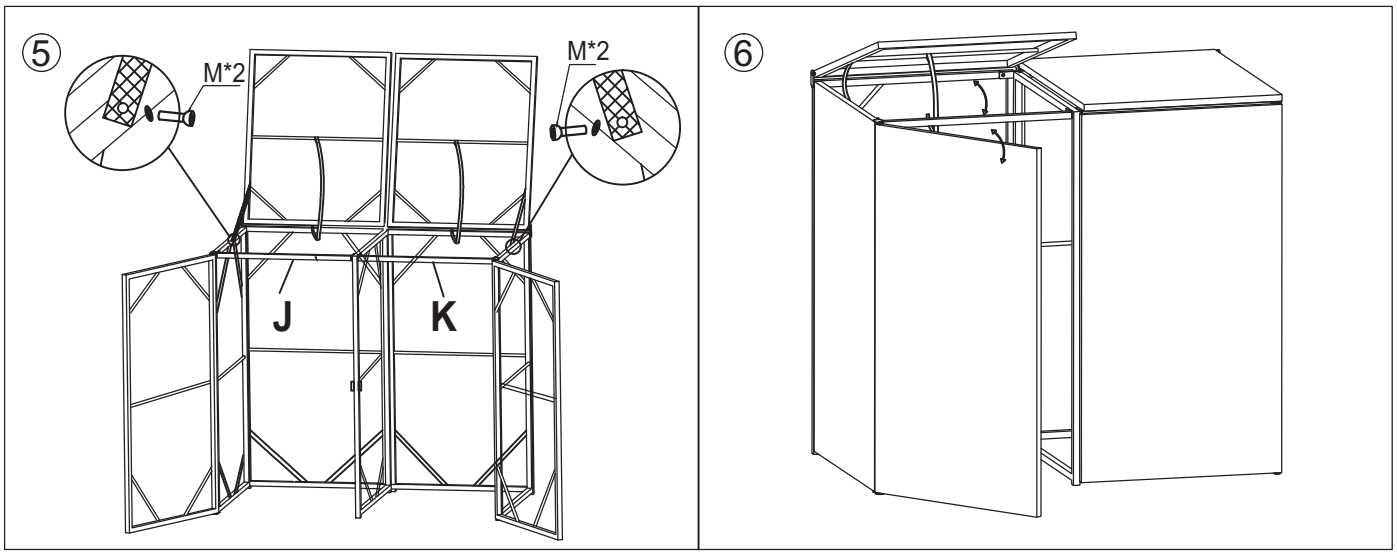

Pflegehinweis für Mülltonnenabdeckung aus Stahl mit Polyrattangewebe Ihre Mülltonnenabdeckung wurde aus Stahl in Kombination mit Polyrattangewebe produziert.

Mülltonnenabdeckungen unterliegen der Wetterbeeinflussung, d.h. sie sind großen Temperaturschwankungen, Nässe und intensiver Sonneneinstrahlung ausgesetzt. Damit Sie länger Freude an ihnen haben, sollten Sie die nachfolgenden Punkte beachten:

- Wenn Sie langen Kontakt der Abdeckungen mit Nässe und stehendem Wasser vermeiden können, verlängern Sie die Lebensdauer der Abdeckungen. Sinnvoll ist z.B. das Unterstellen unter einen Dachvorsprung, sofern möglich.
- Reinigung mit weicher Bürste und Seifenlauge.
- Untersuchen Sie die Mülltonnenabdeckung regelmäßig auf Rost. Herunterlaufendes Rostwasser kann zu Verfärbungen auf Bodenbelägen führen.
- Kontakt mit Blütenstaub und anderen gerbenden natürlichen Substanzen vermeiden, bzw. regelmäßig derartige Verschmutzungen entfernen.
- Die Schrauben sind aus Stahl, um eine höhere Festigkeit zu erzielen. Bitte ziehen Sie diese nicht zu fest, als nötig. Rostbildung können Sie mit Hilfe von Rostumwandlern und Farbabtupfung behandeln.
- Das Gestell ist pulverbeschichtet. Durch Gebrauch und Transport können Schäden am Lack entstehen, die bei Gelegenheit durch Farbabtupfung repariert werden sollten, um Korrosion zu vermeiden.
- Drehgelenke sollten regelmäßig geölt werden, um gängig zu bleiben.
- Lange Sonneneinstrahlung kann zu Ausbleichen und Porösität führen. Wenn Sie den Artikel absonnig aufstellen, verlängern Sie die Haltbarkeit.
- Das Polyrattangewebe ist handgeflochten und besteht aus mehreren Geflechtsträngen. Bei Gebrauch kann es vorkommen, dass manchmal Endstücke herausschauen. Dieses Phänomen ist ein charakteristisches Merkmal von Flechtmöbeln und stellt keinen Reklamationsgrund dar. Man kann diese sehr einfach wieder in das Geflecht einweben. Bitte achten Sie darauf, dass diese Endstücke ausreichend befestigt sind, damit Sie sich nicht umgehend erneut lösen.

210 x 297 mm

Hierzu kann das Endstück an einem nahen Punkt in das Gewebe eingeführt und dadurch tiefer eingewebt werden, was die Stabilität erhöht.

- Artikel ist nicht als Leiterersatz, Unterstellbock oder Turngerät für Kinder geeignet. - Korrosion stellt keinen Reklamationsgrund dar. Mülltonnenabdeckungen sind Wind und Wetter ausgesetzt, dementsprechend sollte gehandelt und reagiert werden.

Hergestellt für:
INPRODIUS SOLUTIONS GmbH
Coesterweg 45, D-59494 Soest
Hotline: 02921 3272031
Email: service@inprodius.de