Montage Adapterplatte und BLU232

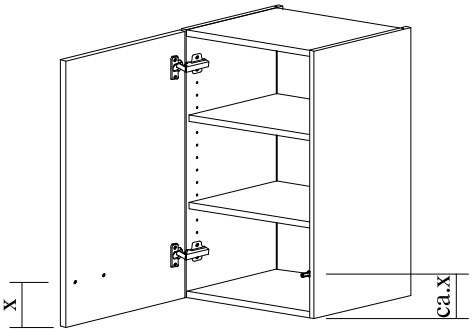

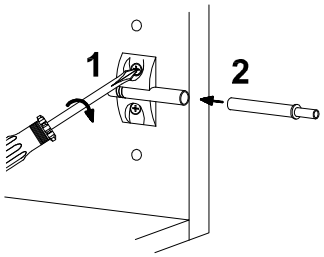

Montage Adapterplatte und BLU232

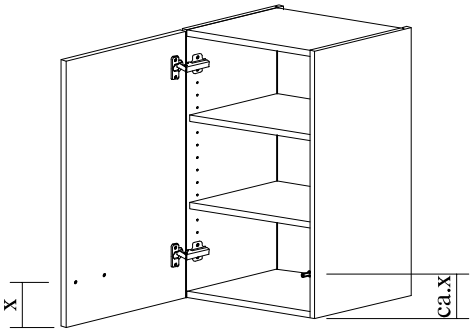

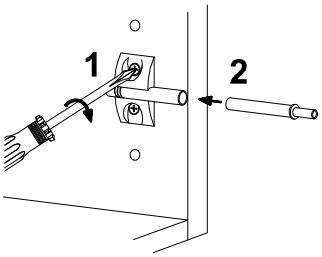

Montage Adapterplatte und BLU232

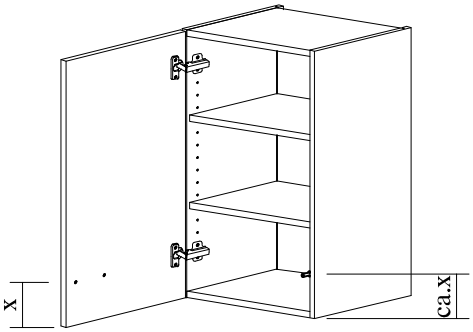

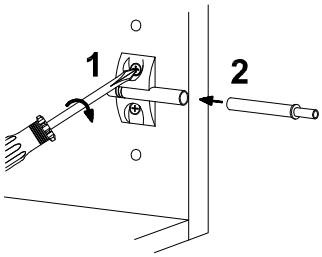

Montage Adapterplatte und BLU232

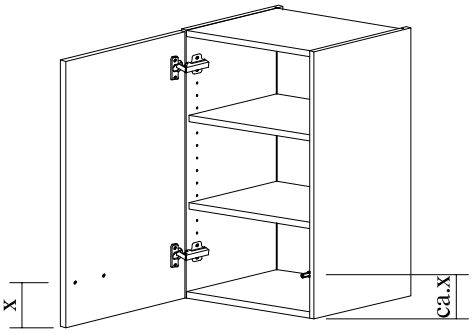

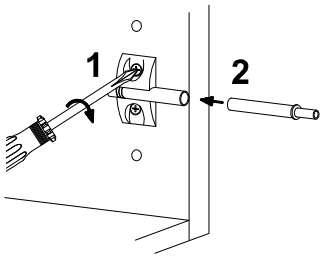

Montage Adapterplatte und BLU232

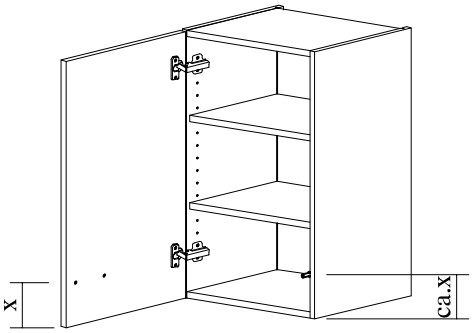

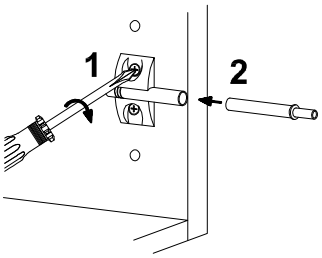

Montage Adapterplatte und BLU232

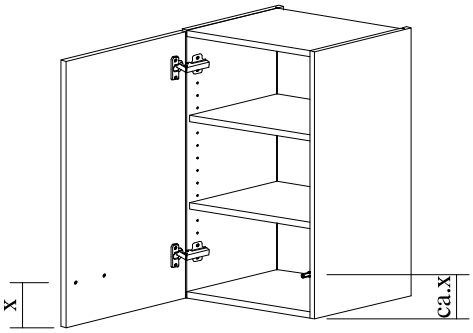

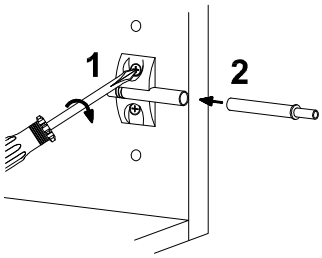

Montage Adapterplatte und BLU232

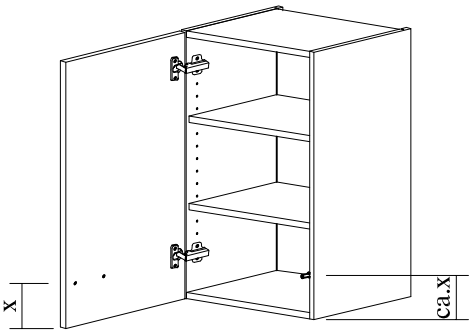

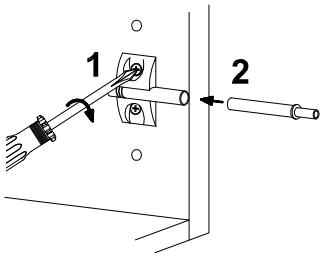

Montage Adapterplatte und BLU232

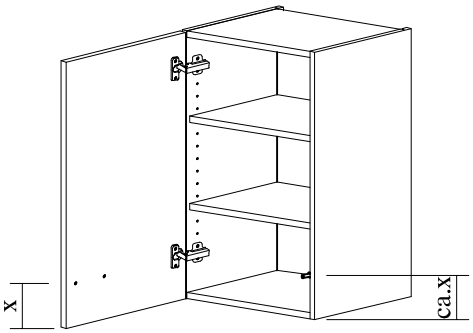

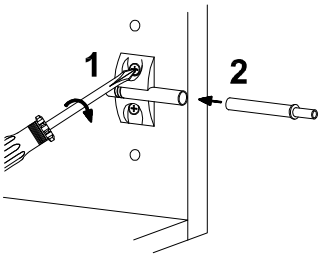
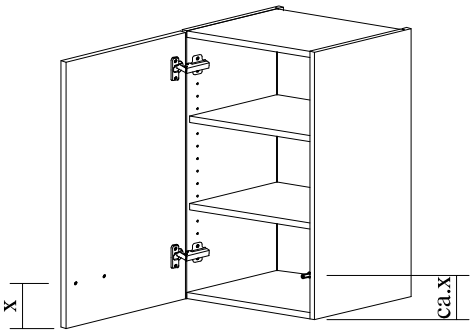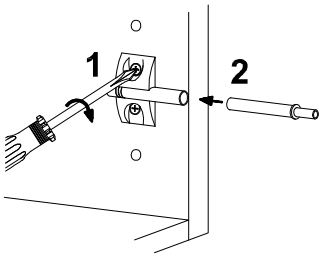
Montage Adapterplatte und BLU232