856544
Art. 346750
211273

LKZ 041332

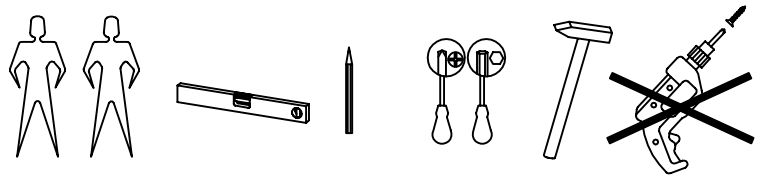

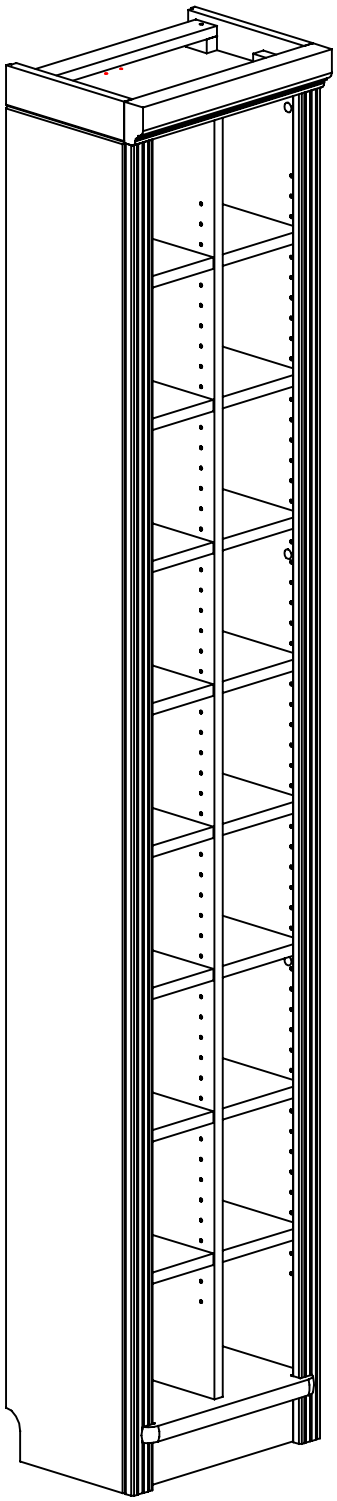

64731

Service • Assistenza • Dienstverlening •Serwis
Servis • Szerviz • Сервисная служба

Name • Nom • Nome • Naam Nazwa • Jméno • Názov • Név Denumire • Isim • Название	
Nr • No • N° • Номер • Č • Sz	
Typ • Type • Tip • Tipus • Tipo Тип	

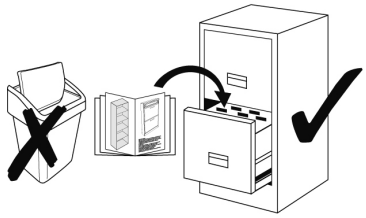

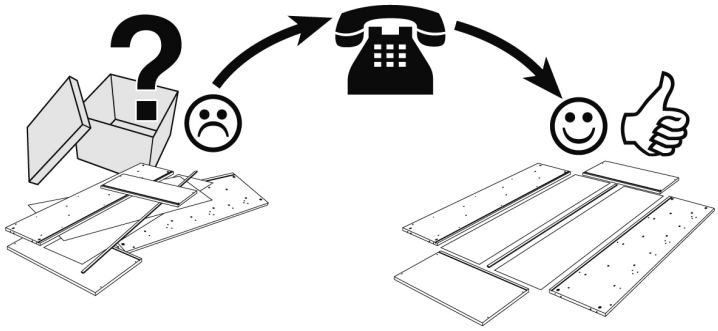

				D3	x16 Ø15x12,5
H1	x16 Ø8x30	D2	x16 Ø5/11x34	D4	x12 Ø17
D31	x1	A10	x2 Ø4x16	H8	x1 Ø6x35
D1	x64	A4	x40 Ø1,2x20	A70	x1 Ø4,5x50

64731

VERS1

Teil Nr. Pièces Nr. Pieces Nr. Часть Ном. Kawalek Nr. Parça No Kusů Nr. Kusov Nr. Pezzi Nr. Nr piese. Darab száma. Stukken Nr.	Anzahl Quantité Quantity Количество Ilość Miktar Množství Množstvo Quantità Cantitatea Mennyiség Hoeveelheid	Kasten Nr. Colli Nr. Colli Nr. Коробка Ном. Polu Nr. Kutusu Nr. Kolonka Č. Počet balení Colli Nr. Nu pachete Colli száma. Colli Nr.	Maß, mm Dimensions, mm Dimensions, mm Размеры, mm Wymiary, mm Boyutlar, mm Rozměry, mm Rozmery, mm Dimensioni, mm Dimensiuni, mm Méretek, mm Afmetingen, mm	✓
1	1	1/2	400x290x65	
2	1	2/2	2126x250x18	
3	1	2/2	2126x250x18	
4	2	2/2	2126x45x18	
5	1	1/2	364x280x25	
6	1	2/2	362x80x16	
7	16	1/2	172x245x18	
8	1	2/2	2021x246x18	
9	2	2/2	1030x382x4	

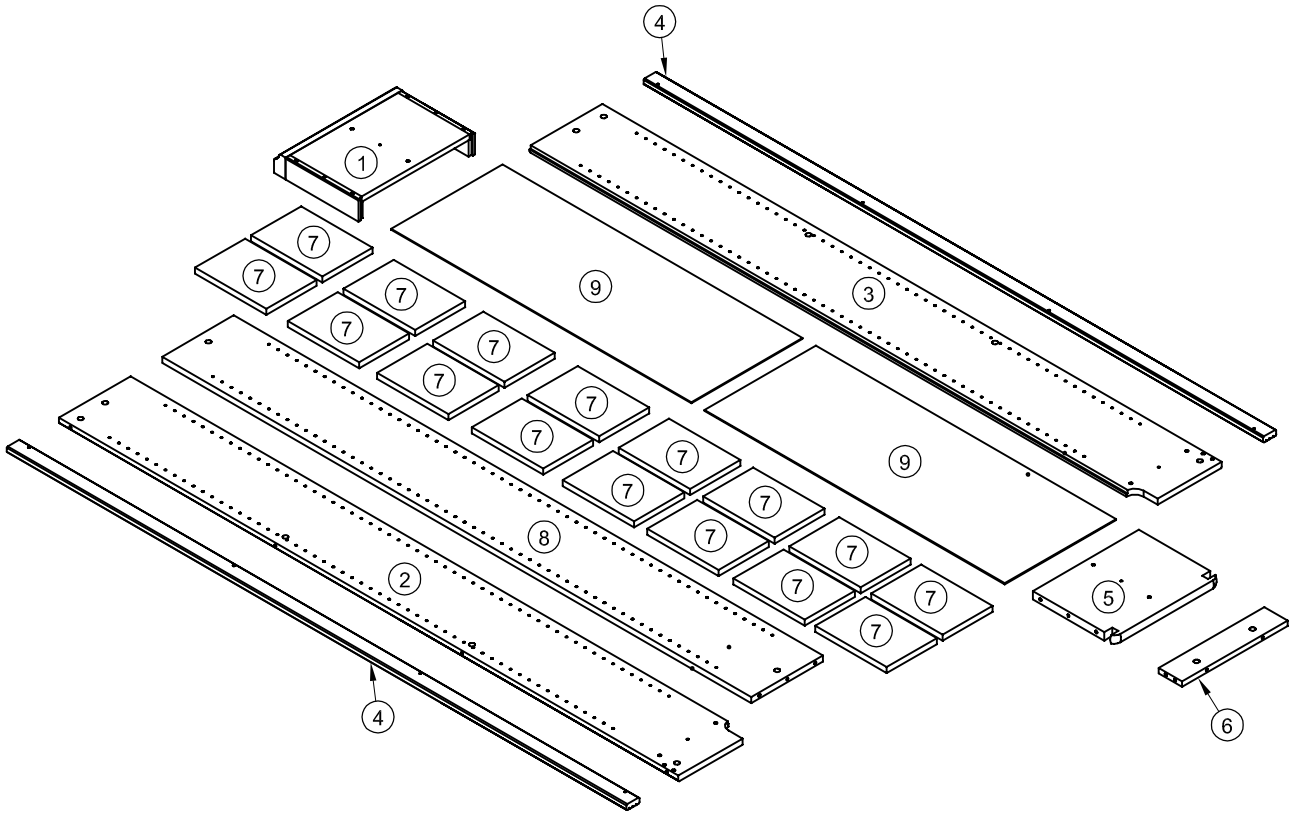

64731

D31	x1	
A10	x2	Ø4x16

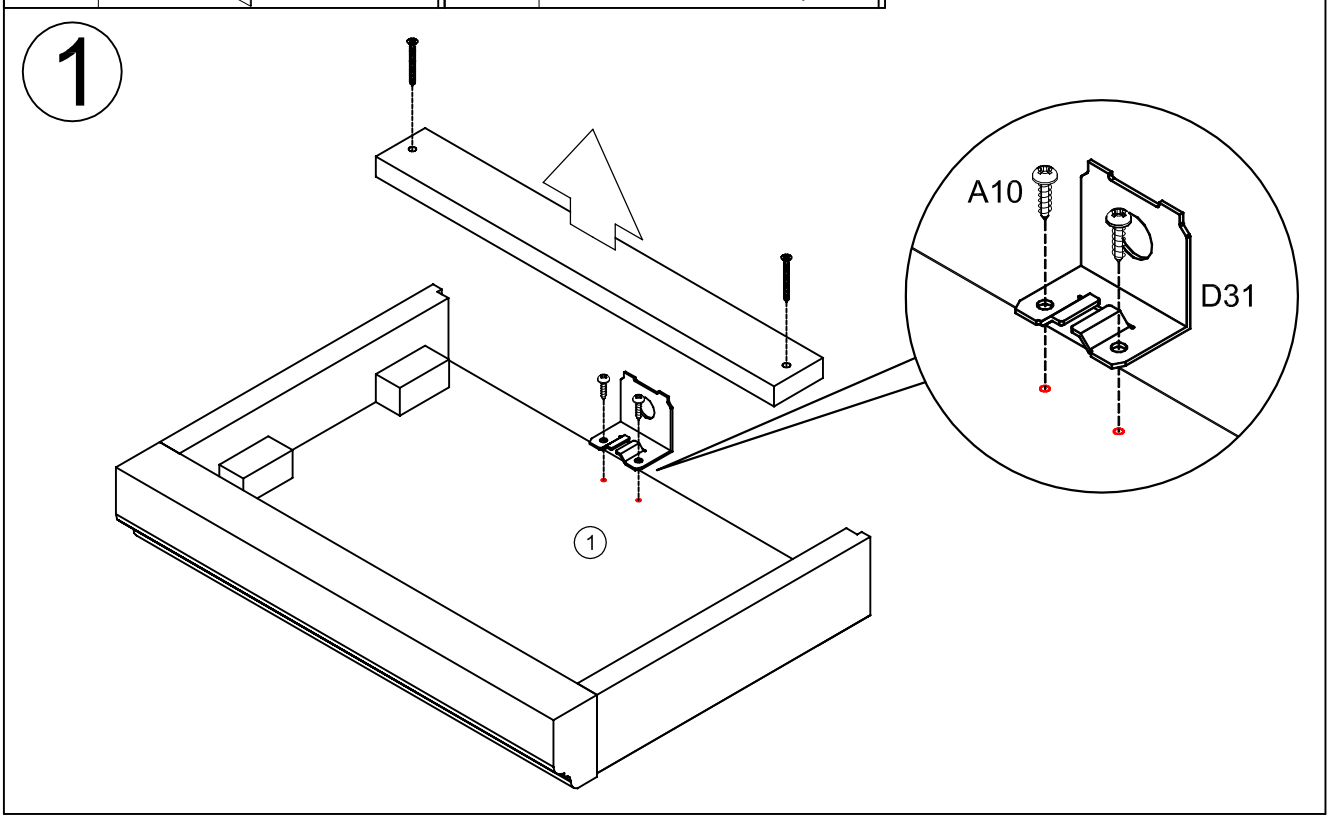

D2	x2	Ø5/11x34
D3	x2	Ø15x12,5

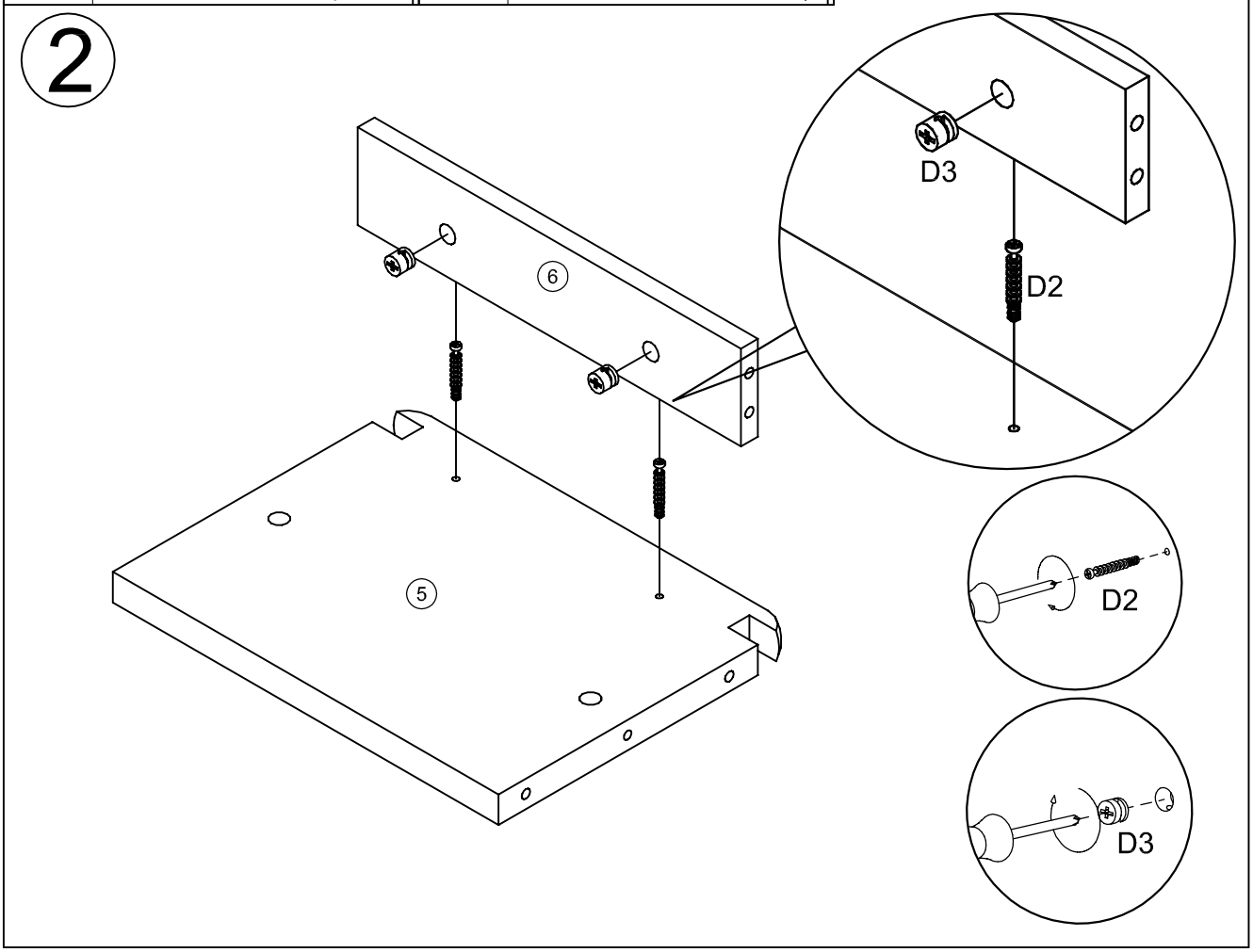

64731

D2 x8 Ø5/11x34	D3 x8 Ø15x12,5	D4 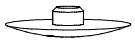 x8 Ø17

3

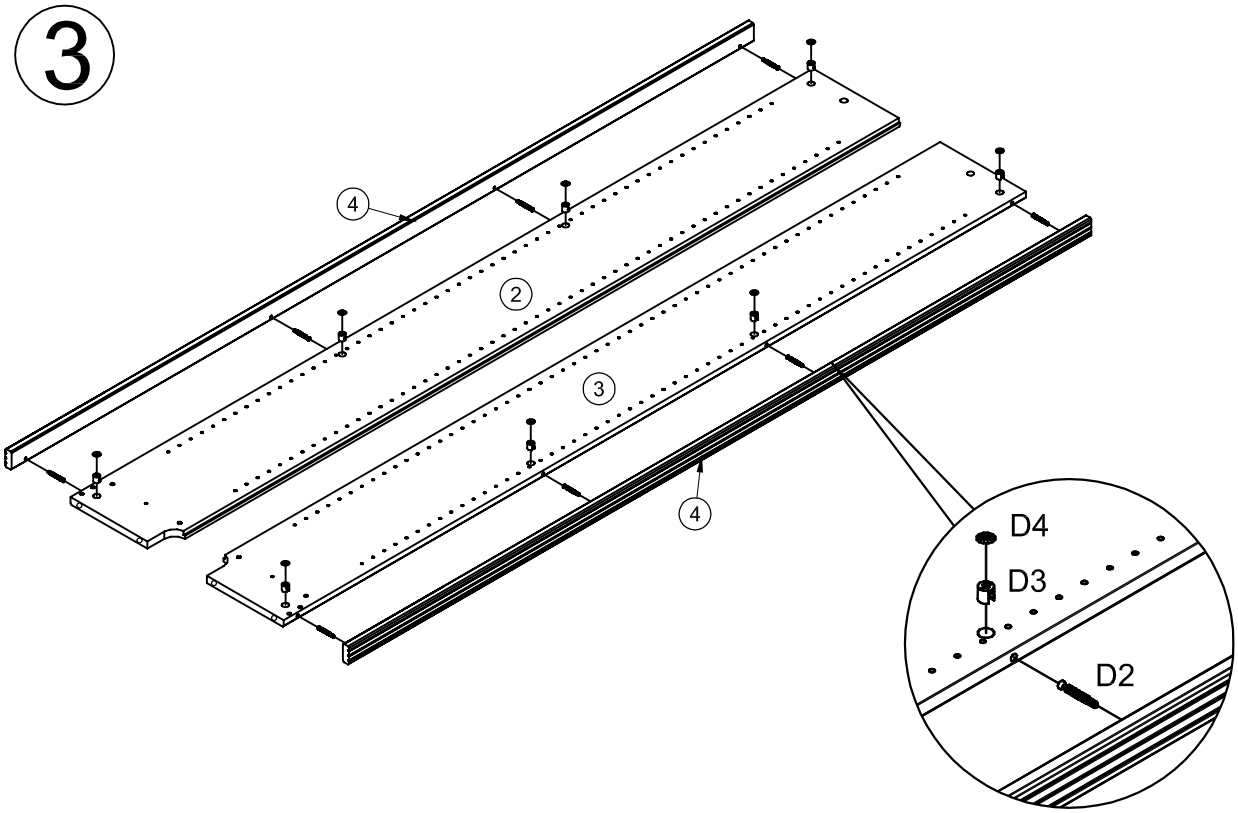

H1 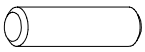 x2 Ø8x30	D2 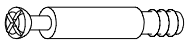 x1 Ø5/11x34	D3 x1 Ø15x12,5
		D4 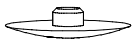 x1 Ø17

4

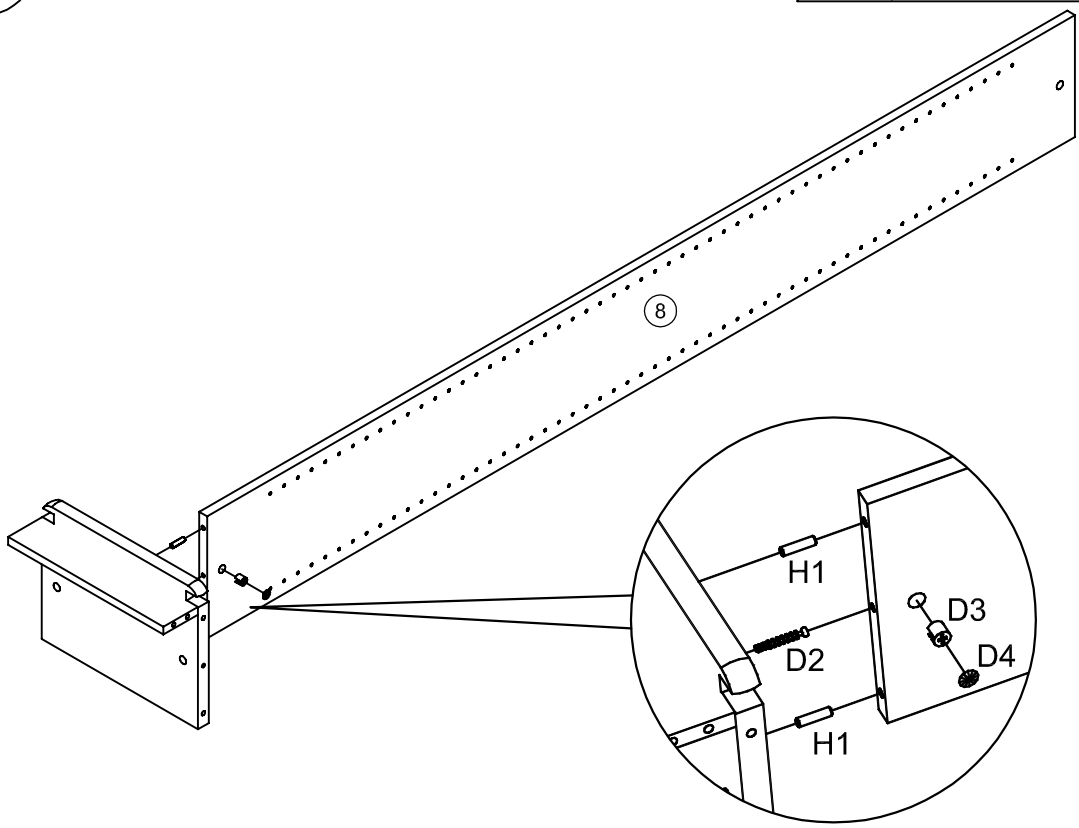

64731

H1	x8 Ø8x30	D2	x2 Ø5/11x34	D3	x2 Ø15x12,5

5

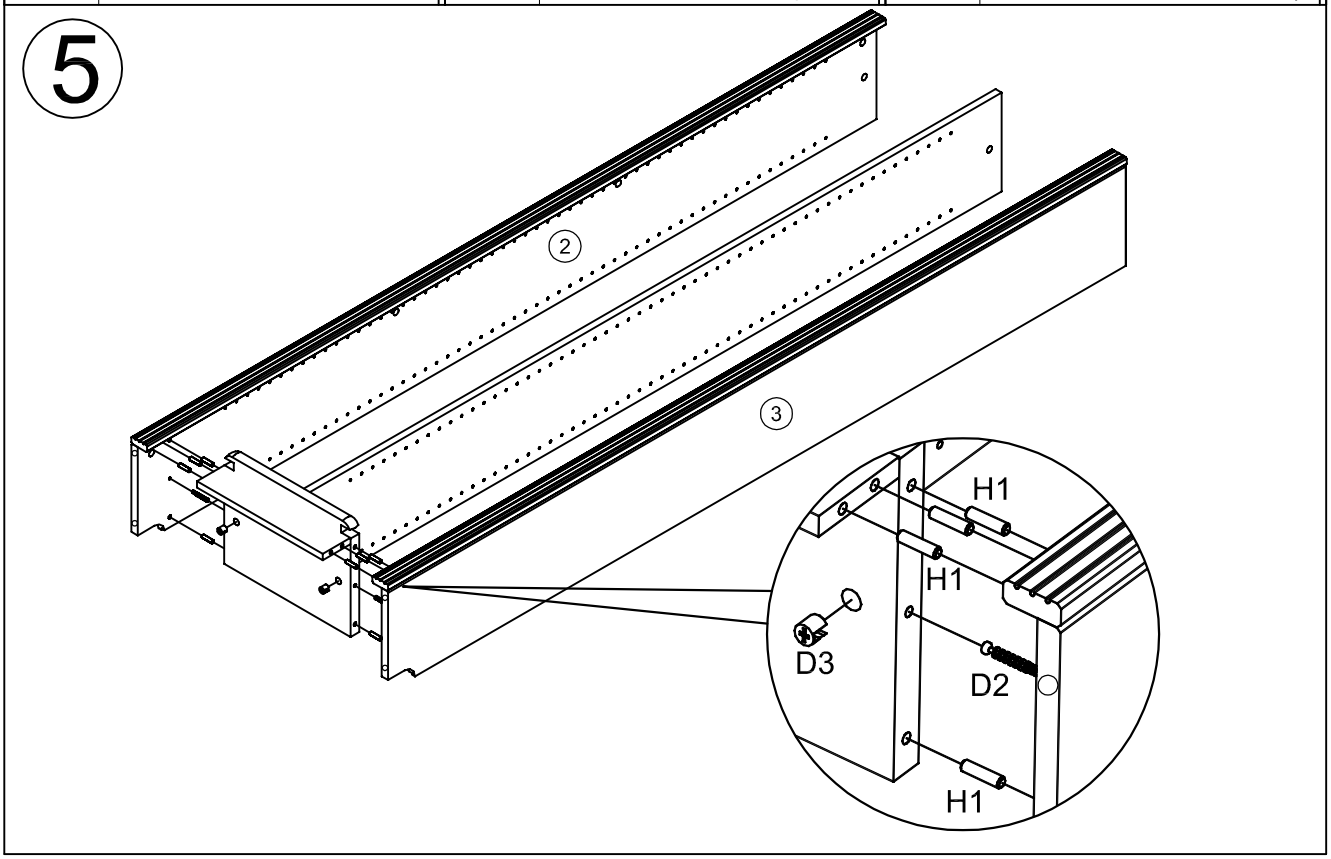

H1	x6 Ø8x30	D2	x3 Ø5/11x34	D3	x3 Ø15x12,5
D4	x3 Ø17				

6

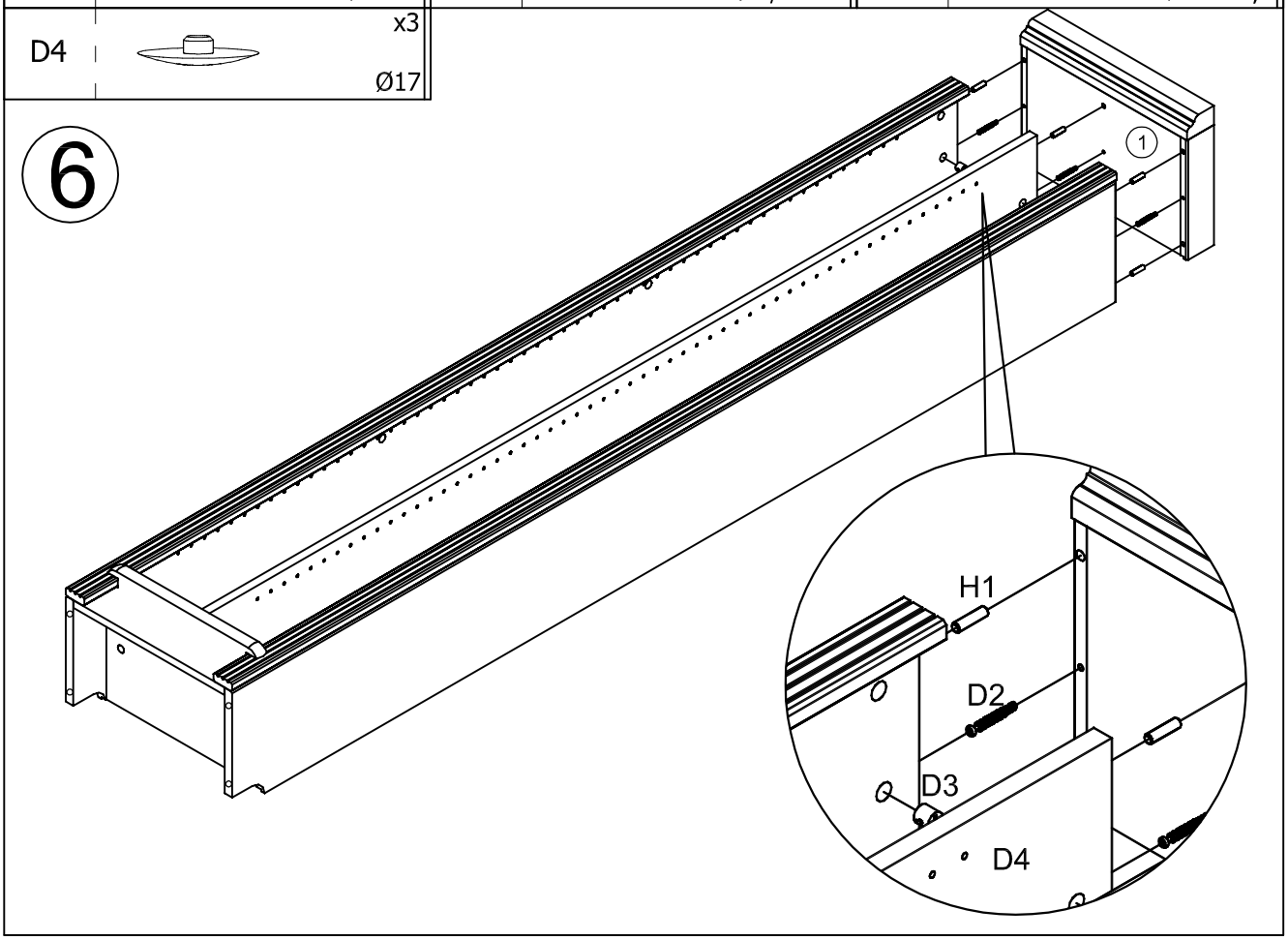

64731

A4		x40 Ø1,2x20

7

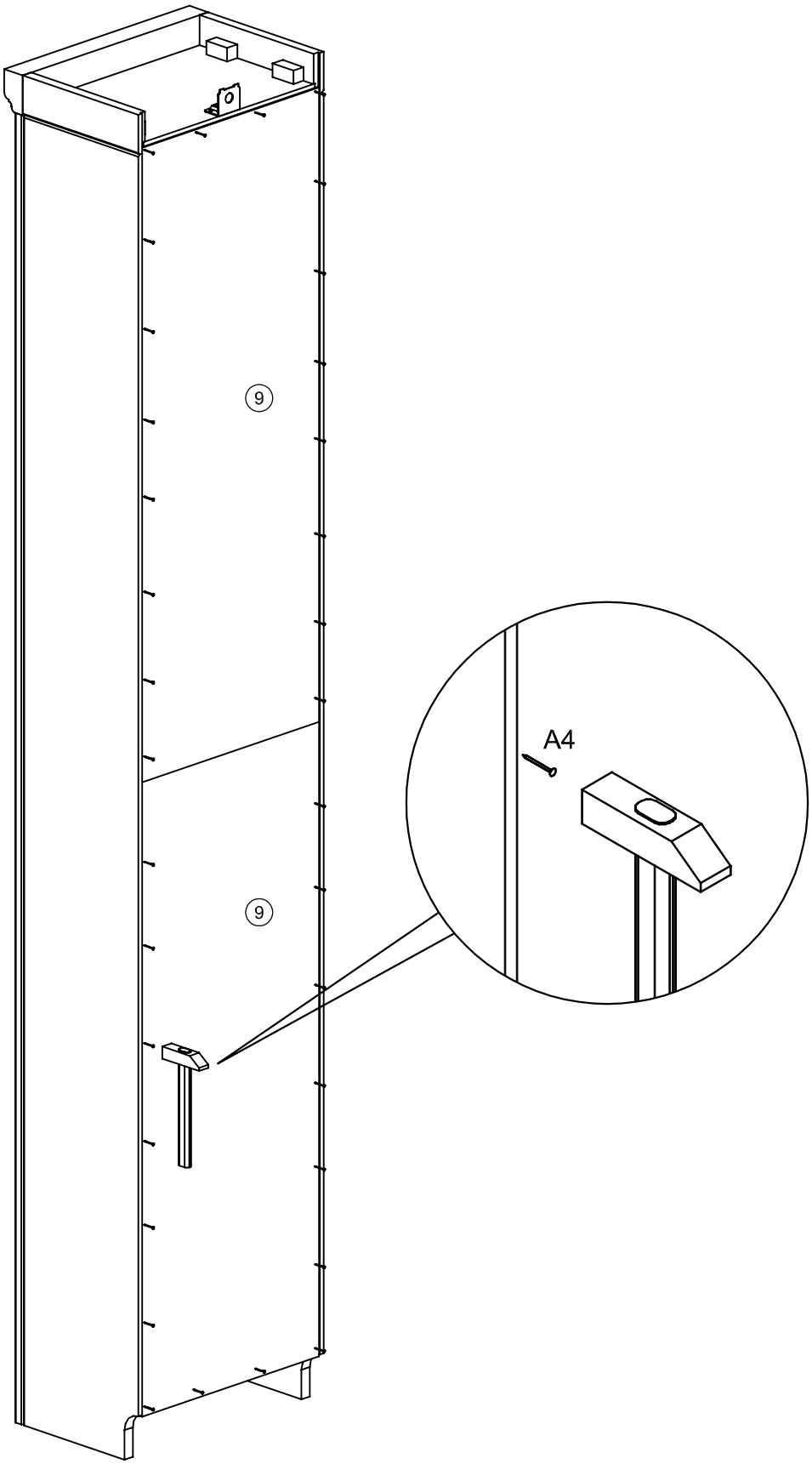

64731

D1	x64	H8	x1 Ø6x35	A70	x1 Ø4,5x50

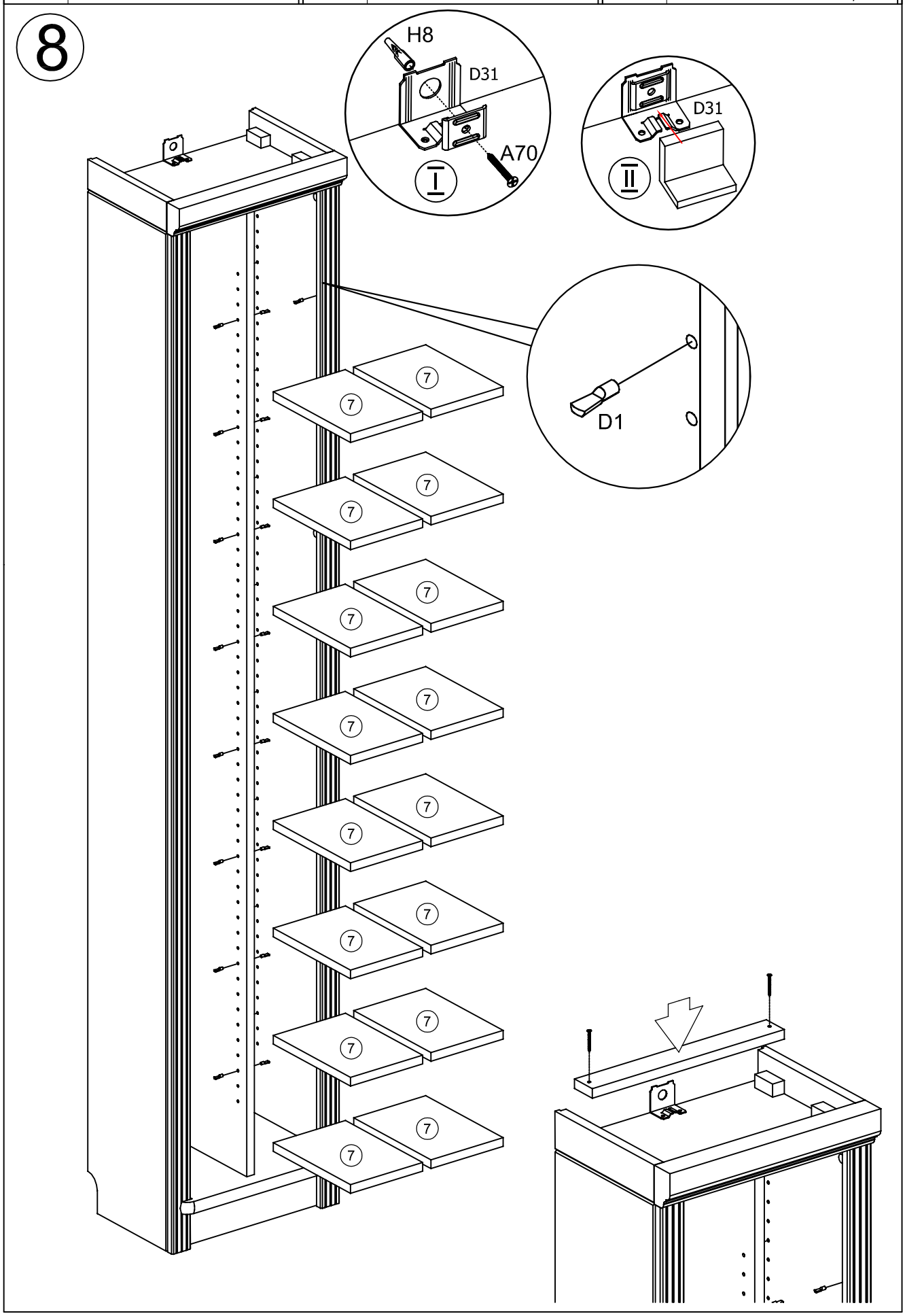

64731

H8

A70 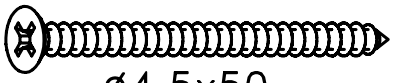
ø4,5x50
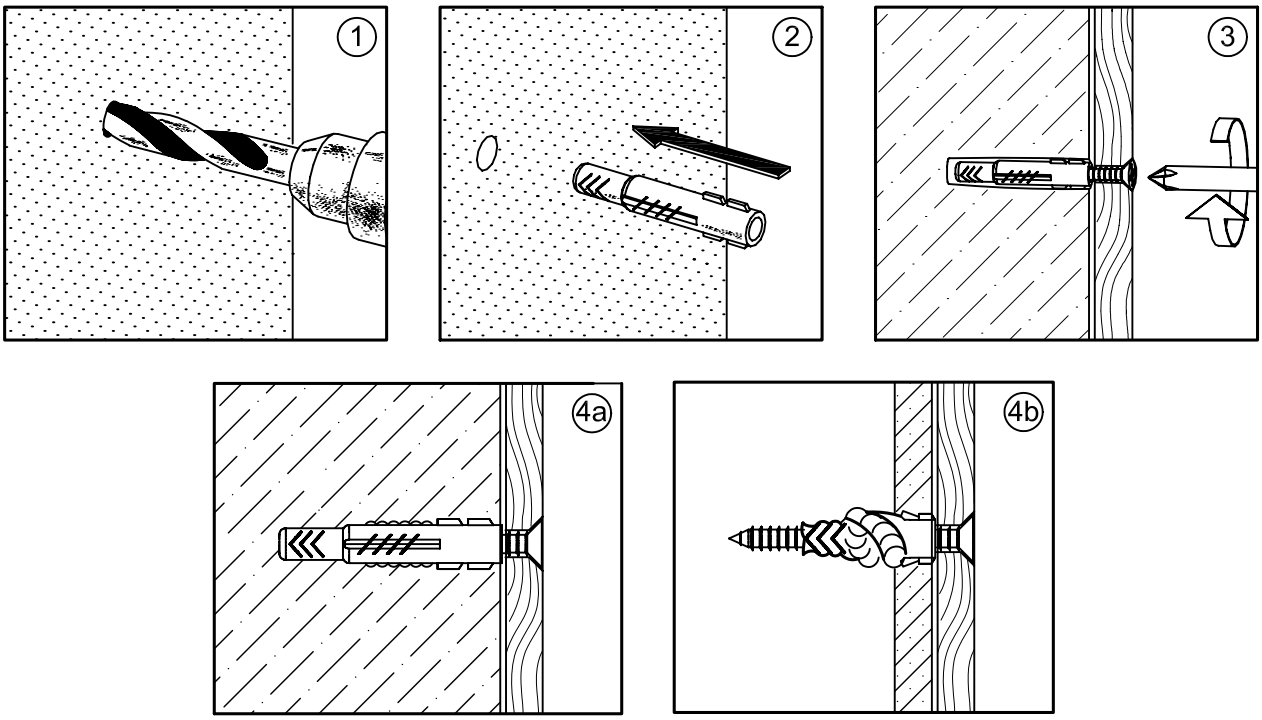
ø6mm