Neff
C15KS61N0
Einbau-Kaffeevollautomat CKS 1561 N

Vorgänger:

Vertrieblicher Nachfolger:

EAN-Nr.:
4242004173267

Vertriebsprogramm:

C15KS61N0

Kaffeevollautomat
Edelstahl

Geschmack

- SensoFlowSystem: Das innovative Heizsystem garantiert das Maximum an Aroma dank stets idealer und konstanter Brühtemperatur
- AromaPressureSystem: Idealer Anpressdruck für optimale Aroma-Extraktion
- One-Touch Zubereitung: Ristretto, Espresso, Espresso Macchiato, Café Crème, Cappuccino, Latte Macchiato, Milchkaffee mit nur einem Tastendruck
- AromaDoubleShot: Extra starker Kaffee mit reduziertem Bitterstoffgehalt durch zwei Mahl- und Brühvorgänge
- Getränketemperatur individuell einstellbar: Kaffeetemperatur 3-stufig, Heißwassertemperatur 4-stufig
- Inklusive BRITA Intenza Wasserfilter: Verringert den Kalkgehalt des Wassers und reduziert geruchs- und geschmacksstörende Stoffe

Komfort

- TFT-Display mit interaktiver Menüführung
- MyCoffee: 8 Lieblingsgetränke speichern - mit individuellem Namen und einstellbarem Mischungsverhältnis von Milch und Espresso
- IndividualCupVolume: Tassengrößen individuell anpassbar, damit Ihre Tasse genau so voll wird, wie Sie es möchten
- Kaffeeauslauf und Milchschäumer höhenverstellbar: Bis zu 15 cm hohe Latte Macchiato Gläser passen darunter
- OneTouch DoubleCup: Zwei Tassen gleichzeitig ausgeben für alle Kaffee- und Milchspezialitäten
- Wassertank entnehmbar zum leichten Befüllen (2.4 l Volumen)
- Frühwarnung, wenn Wassertank bald leer oder Bohnenbehälter bald leer
- Flexible Milchlösung: Entscheiden Sie selbst, ob Sie den mitgelieferten Milchbehälter anschließen oder ein anderes Behältnis verwenden, z.B. einen Milchkarton
- Kurz-Gebrauchsanweisung immer griffbereit im Gerät

Leistung

- SilentCeramDrive: Geräuscharmes Premiummahlwerk aus verschleißfreier Keramik
- CoffeeSensorPro: Das Mahlwerk passt sich automatisch der Bohnensorte an
- One-Touch Kaffee-Milch-Spezialitäten mit besonders feinporigem Milchschaum dank innovativer Milchdüse
- Zusätzlich zu den Getränken auch einzeln auswählbar: geschäumte Milch, warme Milch, Heißwasser
- Minimierung der Aufheizzeit: Schnellste erste Tasse
- Wasserpumpe mit 19 bar Druck
- Separater Einfüllschacht für gemahlenen Kaffee, z.B. koffeinfreien Kaffee
- 15.000 Tassen Garantie: Gleichbleibend hohe Gerätequalität von der ersten bis zur 15.000. Tasse (bei nicht-gewerblichem Gebrauch innerhalb von 24 Monaten)

Hygiene

- Entnehmbare Brüheinheit: Einfaches und hygienisches Reinigen unter fließendem Wasser
- AutoMilkClean: Vollautomatische Dampf-Reinigung des Milchsystems nach jedem Getränkebezug
- Milchschäumer entnehmbar und spülmaschinengeeignet

Zubehör

9 x Montageschrauben, 1 x Messlöffel, 1 x Wasserfilterpatrone BRITA INTENZA, 1 x Teststreifen f. Wasserhärtegrad-Bestimmg, 1 x Milchbehälter isoliert, 1 x Verbindungsschlauch zu Milchdüse, 1 x Milchsteigrohr

Sonderzubehör

- Z6360S0 Dekorleiste

Verfügbare Farbvarianten

C17KS61N0:schwarz

Technische Daten

Ausstattungsmerkmale
Aufschäumdüse : Ja
Wassersicherheitssystem : nein
Abmessungen des Gerätes (mm) : 455 x 596 x 376
Nischenmaße (mm) : 449 x 558 x 354

Verbrauchs- und Anschlusswerte
Elektroanschlußwert (W) : 1600
Absicherung (A) : 10
Spannung (V) : 220-240
Frequenz (Hz) : 50/60
Steckerart : Schuko-/Gardy.m.Erdung

C15KS61N0

Kaffeevollautomat
Edelstahl

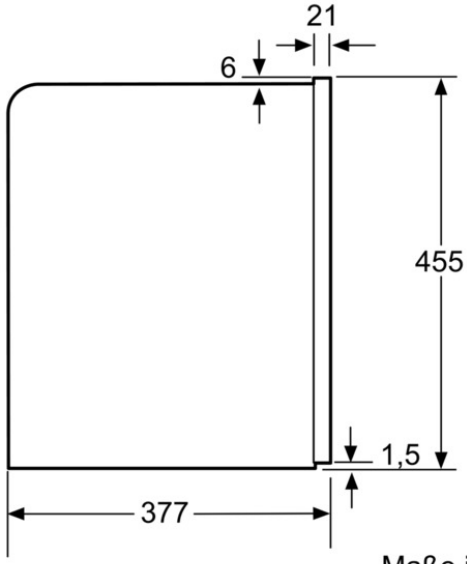

Maße in mm

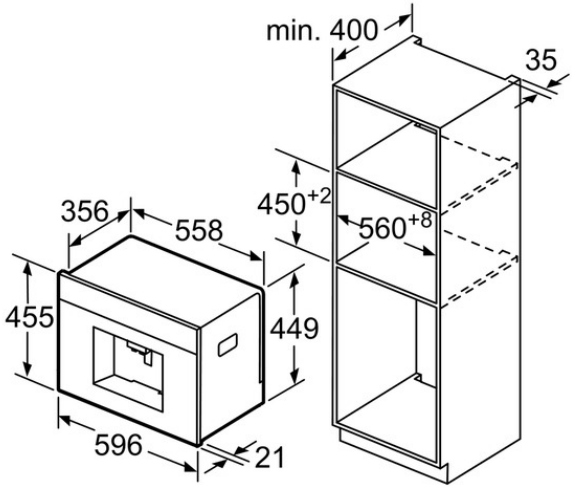

Bohnen- und Wasserbehälter werden
nach vorne entnommen.
Empfohlene Einbauhöhe 95-145 cm.

Maße in mm

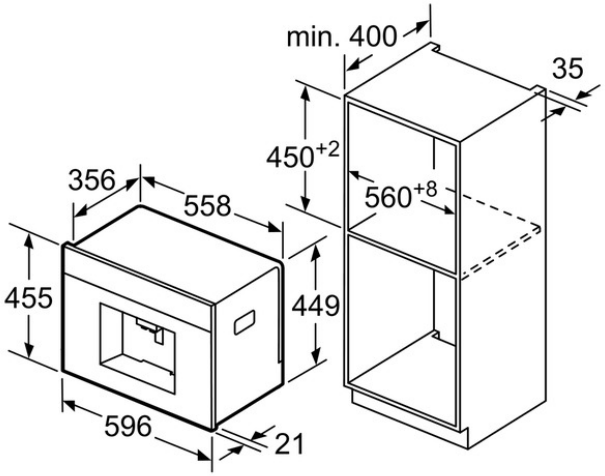

Bohnen- und Wasserbehälter werden
nach vorne entnommen.
Empfohlene Einbauhöhe 95-145 cm.

Maße in mm

Eckeinbau links

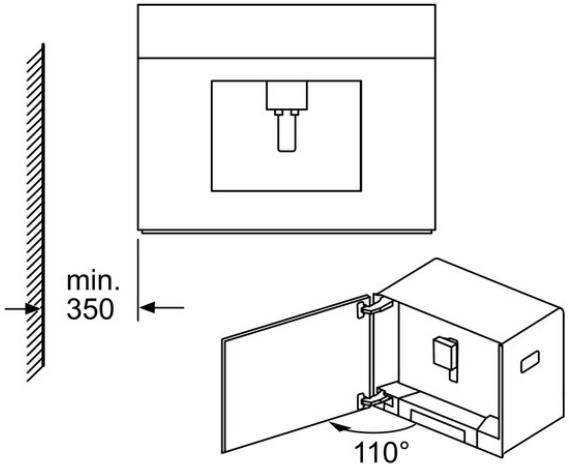

Maße in mm

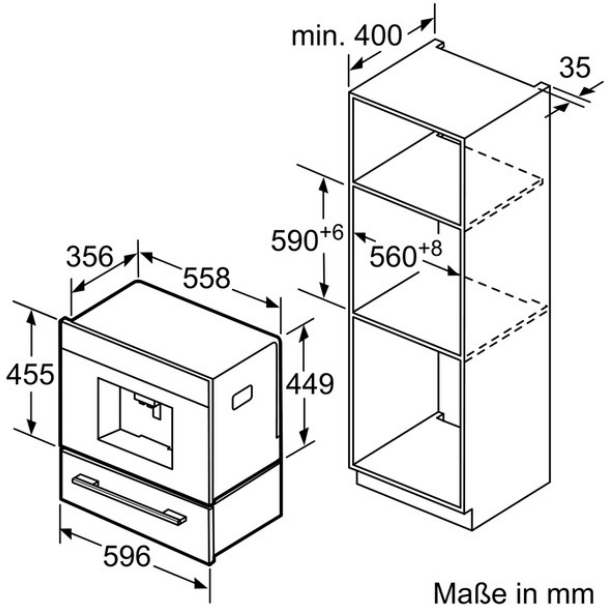

Maße in mm