WINDHAGER
HOME & GARDEN

DE Plissee Fenster
EN Pleated window screen
FR Fenêtre plissée

DE BENÖTIGTES WERKZEUG
EN REQUIRED TOOLS
FR OUTILS NÉCESSAIRES

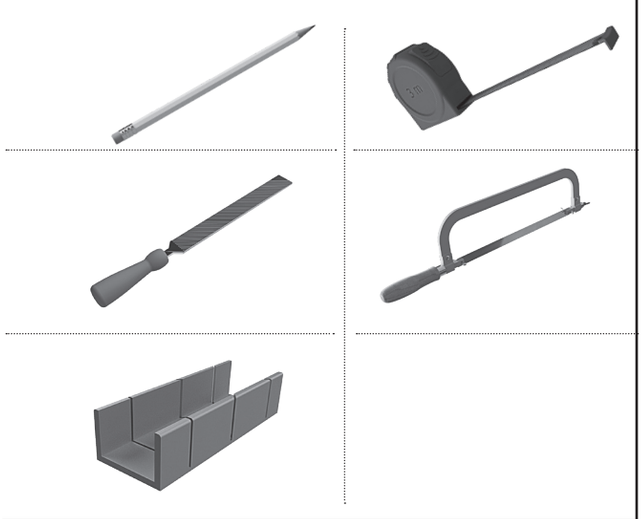

DE INHALT
EN CONTENTS
FR CONTENU

DE ERSATZTEIL-NR.:
EN SPARE PART NO.:
FR N° DE PIÈCE DE RECHANGE :
32000

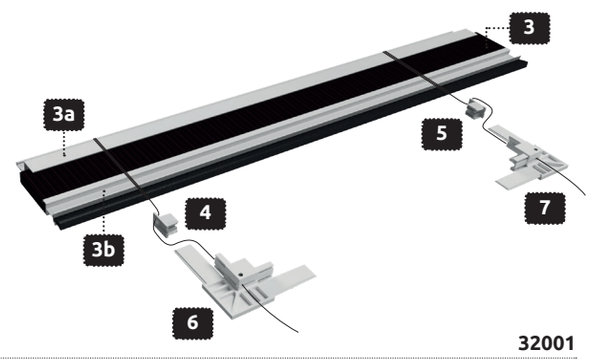

32001

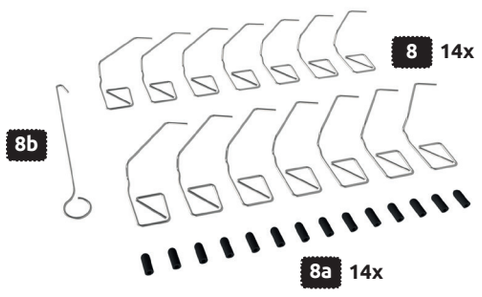

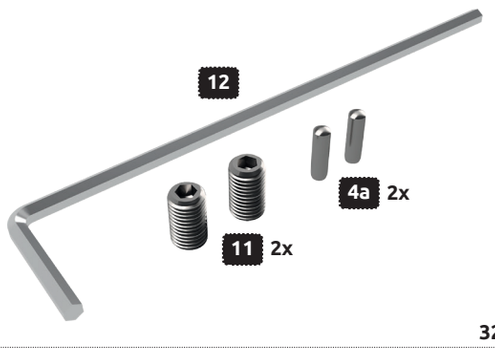

32002

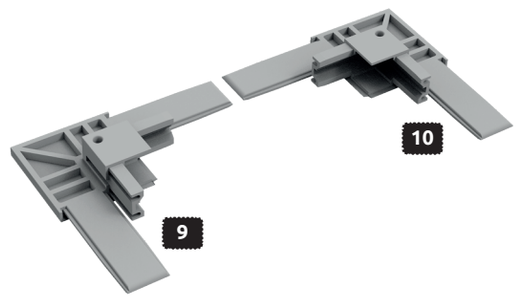

32003

32004

CE
20
DoP-Nr. 2017-01, DIN EN 13561:2015-08
IS PL 05 00
exterior insect protection system
resistance to wind loads: npd

QA514

Windhager Handelsgesellschaft m.b.H.
Industriestraße 2, A-5303 Thalgau
+43 6235 6161-0, **windhager.eu**

DE 1. EINLEITUNG
Um Ihnen einen möglichst reibungslosen Zusammenbau zu gewährleisten, lesen Sie die nachfolgenden Sicherheitshinweise sowie Informationen zur Montage bitte aufmerksam und behalten Sie die Anleitung für späteres Nachschlagen auf. Die Anleitung ist Teil des Produkts und führt Sie Schritt für Schritt zum fertigen Insektenschutz. Geben Sie diese bei Weitergabe des Produkts an Dritte weiter.

2. BESTIMMUNGSGEMÄSSER GEBRAUCH
Das Produkt schützt Sie vor Fluginsekten im Wohnbereich durch Anbringen an Fenster- und oder Türöffnungen. Anderwärtige Verwendungen, sowie Veränderungen am Produkt sind unzulässig und können Personenschäden, sowie Schäden am Produkt zur Folge haben. Für dadurch entstandene Schäden am Produkt, sowie allgemeine Schäden durch die Montage übernimmt der Hersteller keine Haftung. Das Produkt ist nicht für den gewerblichen Einsatz vorgesehen. Eine Bedienung bei Frost kann das Produkt beschädigen. Es wird empfohlen das Produkt bei Wind zu öffnen.

3. ZEICHENERKLÄRUNG
⚠ WARNUNG! Das Signalwort bezeichnet eine Gefährdung mit mittleren Risikograd, die, wenn sie nicht vermieden wird, den Tod oder eine schwere Verletzung zur Folge haben kann.

⚠ ACHTUNG! Das Signalwort bezeichnet eine Gefährdung mit einem niedrigen Risikograd, die, wenn sie nicht vermieden wird, eine geringfügige oder mäßige Verletzung zur Folge haben kann.

4. SICHERHEITSHINWEISE
WARNUNG! Lebens- und Unfallgefahr für Kinder und Kleinkinder! Das Produkt ist kein Spielzeug. Lassen Sie Kinder niemals alleine oder unbeaufsichtigt mit dem Produkt. Es besteht Erstickungs-, Strangulations- und Verletzungsgefahr durch Verpackungsbestandteile und Inhalt. Kinder sind sich dieser Gefahren nicht bewusst. Aufgrund der Absturzgefahr bringen Sie das Produkt nur bei von außen gefahrlos zugänglichen Fenstern und Türen an. Lehnen Sie sich beim Anbringen oder Demontieren des Produkts nicht aus dem Fenster und drücken Sie nicht von Innen gegen den Insektenschutz.

ACHTUNG! Es besteht Verletzungsgefahr durch unsachgemäße Montage und Verwendung von Werkzeug. Verwenden Sie gegebenenfalls Arbeitshandschuhe. Unvollständige Bausätze bzw. beschädigte Teile dürfen keinesfalls zur Montage verwendet werden. Funktion und Sicherheit können dadurch beeinträchtigt werden. Halten Sie das Produkt und sämtliche brennbaren Teile von Hitzequellen und Feuer fern. Achten Sie auf einen sorgsamen Umgang. Es besteht Quetschgefahr!

5. TECHNISCHE DATEN
Modell: Plissee Fenster EXPERT 100 x 120 cm
Min. lichte Maße (B x H): 45 x 45 cm
Max. lichte Maße (B x H): 96 x 116 cm
Min. Blendrahmenstärke: 10 mm
Umlaufend um die Fensterlichte min. 14 mm Auflagefläche notwendig
Geeignet für flächenversetzte Fenster

6. LIEFERUMFANG
Kontrollieren Sie den Lieferumfang unmittelbar nach dem Auspacken auf Vollständigkeit und Defekte. Beginnen Sie mit dem Aufbau erst wenn Sie sicher sind, dass alle Teile vorhanden und unbeschädigt sind. Entsorgen Sie mit dem Verpackungsmaterial nicht versehentlich Montagematerial.

7. MONTAGE
Beachten Sie die Sicherheitshinweise und folgen Sie den Montageschritten 1 – 17. Verwenden Sie das benötigte Werkzeug vorsichtig, um weder sich noch andere damit zu verletzen.

8. MONTAGEVIDEO
Ein Montagevideo zum Produkt finden Sie unter windhager.eu sowie mittels QR-Code (siehe rechts unten).

9. REINIGUNG
Reinigen Sie Ihr Insektenschutzprodukt regelmäßig mit einem feuchten Fasertuch. Verwenden Sie bei Bedarf lediglich milde Reinigungsmittel, um Beschädigungen zu vermeiden.

10. ENTSORGUNG
Entsorgen Sie Verpackungsmaterial (Kartonagen, Folien etc.) getrennt über eine Recycling-Sammelstelle. Das ausgediente Produkt kann ebenfalls über eine Sammelstelle entsorgt werden. Informationen dazu erhalten Sie bei Ihrer Gemeinde oder Stadtverwaltung.

11. HERSTELLER/SERVICE
Haben Sie Fragen zum Produkt oder zur Montage?
Kontaktieren Sie uns:
AUS DEUTSCHLAND: 0800 6161 123
germany@windhager.eu
AUS DER SCHWEIZ: +41 4176 6054-0
swiss@windhager.eu
AUS ÖSTERREICH: 0800 080 616
austria@windhager.eu
AUS FRANKREICH: +33 390 6459 79
france@windhager.eu

12. FAQ
Was tun, wenn der Bausatz nicht komplett ist?
Beginnen Sie mit der Montage erst nach Erhalt eines Ersatzteils. Sollten im Lieferumfang Teile fehlen oder defekt sein, erhalten Sie kostenlosen Ersatz. Übermitteln Sie uns Kaufbeleg und Artikelnummer via E-Mail. Sollten Teile verloren gehen oder durch eine Fehlanwendung beschädigt werden, können diese über unser Ersatz- und Zubehörsortiment erworben werden. Kontaktieren Sie uns!

Wie weit kann die Plisseekassette gekürzt werden?
Die Plisseekassette kann auf eine Breite von 42,5 cm gekürzt werden.

Wo wird das Produkt angebracht?
Das Plissee wird mittels Befestigungsfedern in der Fensterlichte befestigt. Die minimale Blendrahmenstärke beträgt 10mm.

Was ist beim Zuschnitt zu beachten?
Kürzen Sie sämtliche Aluminiumprofile mittels Metallsäge. Unter Verwendung einer Gehrungslade erreichen Sie einen exakten Zuschnitt. Befestigen Sie dazu die zu kürzenden Teile ggf. mit einer Schraubzwinge in der Gehrungslade, ohne diese zu quetschen.

Das Gewebe bleibt nicht an gewünschter Stelle stehen, oder hängt schief. Was kann ich tun?
Überprüfen Sie die Schnurspannung. Lockern Sie dazu die Gewindestifte und spannen Sie die Schnüre nach. Die Spannung sollte auf beiden Seiten in etwa dieselbe sein. Handfestes anziehen der Schnüre ist im Normalfall ausreichend. Überdrehen Sie die Gewindestifte nicht. Sollte das Problem weiterhin bestehen, führen Sie diesen Schritt sowohl in geöffneten, als auch geschlossenen Zustand durch.

Hinweis: Irrtümer, Änderungen und Druckfehler vorbehalten. Aktuelle Version der Anleitung als PDF Download unter windhager.eu Stand der Information: 09/2019

EN 1. INTRODUCTION
In order to ensure the most seamless assembly possible, read the following safety information and assembly instructions carefully and keep the manual handy for future reference. The manual is part of the product and takes you step by step to the finished insect screen. Please include when passing the product on to third parties.

2. PROPER USE
The product protects the user from flying insects in living areas by attaching it to window and door frames. Application of the product for other purposes, as well as changes to the product are prohibited and can cause personal injuries, and damage the product. The manufacturer takes no responsibility for ensuing damages to the product as well as general damages through assembly. The product is not intended for commercial use. Use during freezing temperatures can damage the product. It is recommended that the product be opened during windy conditions.

3. LEGEND
⚠ WARNING! The signal word is used for medium risk danger, which, when not avoided, can lead to death or heavy injury.

⚠ ATTENTION! The signal word is used for low risk danger, which, when not avoided, can lead to light or moderate injury.

4. SAFETY INSTRUCTIONS
WARNING! Potentially life-threatening risk of injury to children and babies! The product is not a toy. Never leave your child alone or unattended with the product. The packaging and contents pose a risk of suffocation, strangulation and injury. Children are not aware of these dangers. Due to the danger of falling, only attach the product to windows and doors which can be accessed from outside without risk. When attaching or removing the product, please don't lean out of the window and don't press against the insect screen from inside.

ATTENTION! There is a risk of injury through improper assembly and use of tools. Use work gloves, if necessary. Incomplete assembly kits or damaged parts may, under no circumstances, be used for assembly. Function and safety can thus be impacted. Protect the product and any flammable parts from heat sources and fire. Pay attention to a careful handling. Risk of squashing!

5. TECHNICAL DATA
Model: Pleated window screen EXPERT 100 x 120 cm
min. clear measurements (W x H): 45 x 45 cm
max. clear measurements (W x H): 96 x 116 cm
min. blind frame thickness: 10 mm
All around the window clearance min. 14 mm contact area necessary
suitable for offset windows

6. SCOPE OF DELIVERY
Check the scope of delivery directly after unpacking to ensure everything has been included and there are no faults. Begin the assembly only when you are sure that all parts are present and undamaged. Do not accidentally dispose of assembly materials when disposing of the packaging material.

7. INSTALLATION
Consider the safety information and follow assembly steps 1 – 17. Use the required tools carefully, to avoid injuring yourself or others.

8. ASSEMBLY VIDEO
An assembly video for the product can be viewed on windhager.eu as well as via QR code (see bottom right).

9. CLEANING
Clean your insect screen regularly with a damp fibre cloth. Only use mild cleaning products, if required, to avoid damaging the product.

10. DISPOSAL
Dispose of the packaging material (boxes, foils etc.) separately through a recycling collection point. The disused product can also be disposed of through a collection point. Information on this matter can be obtained from your local authority or city administration.

11. MANUFACTURER/SERVICE
Do you have questions about the product or assembly?
Contact us:
FROM GERMANY: 0800 6161 123
germany@windhager.eu
FROM SWITZERLAND: +41 4176 6054-0
swiss@windhager.eu
FROM AUSTRIA: 0800 080 616
austria@windhager.eu
FROM FRANCE: +33 390 6459 79
france@windhager.eu

12. FAQ
What do I do if the delivery is missing some parts?
Only begin assembling the product when a replacement part has been delivered. If the scope of delivery is missing some or contains damaged parts, you will receive a replacement free of charge. Send us your purchase receipt and article number via email. Should parts be lost or damaged by improper use, then they can be purchased through our spare part and accessory range. Contact us!

How far can the pleated cassette be shortened?
The pleated cassette can be shortened to a total width of 42,5 cm.

Where can the product be attached?
The frame is attached to the window clearance with mounting springs. The minimum blind frame thickness is 10mm.

What should I be aware of when cutting?
Shorten the aluminium sections with a metal saw. Using a mitre box will ensure an exact cut. If necessary, attach the parts which are to be shortened via a screw clamp in the mitre box, without squashing them.

The mesh is not staying in place or hangs down at an angle. What can I do?
Check the line tension. For this purpose, loosen the threaded bolts and re-tension the lines. The tension should be roughly equal on both sides. Usually, hand-tensioning the lines is sufficient. Do not over tighten the threaded bolts. Should the problem persists repeat this step in both closed and open state.

Note: Subject to mistakes, changes and setting errors. Current version of the manual as a PDF download on windhager.eu Date of information: 09/2019

FR 1. INTRODUCTION
Pour vous créer le moins de problèmes de montage possible, veuillez lire attentivement les consignes de sécurité ci-après et les informations sur le montage, et conservez ces instructions pour pouvoir vous y référer ultérieurement. Ces instructions font partie du produit et vous guident pas à pas pour obtenir un store moustiquaire parfaitement opérationnel. Remettez également ces instructions aux tiers auxquels vous pourriez transférer ce produit.

2. UTILISATION CONFORME AUX DISPOSITIONS
Monté sur les embrasures de fenêtre et/ou de porte, le produit empêche les insectes volants de pénétrer dans l'espace d'habitation. Toute autre utilisation et toute modification du produit sont interdites, elles peuvent entraîner des dommages corporels et endommager le produit. Le fabricant décline toute responsabilité pour les dommages du produit en découlant et les dommages généraux résultant du montage. Le produit n'est pas destiné à un usage commercial. Toute utilisation de ce produit dans des conditions de gel risque de l'endommager. Nous vous conseillons d'ouvrir ce produit en cas de vent.

3. EXPLICATION DES PICTOGRAMMES
⚠ AVERTISSEMENT ! Cette mention d'avertissement désigne un danger d'un degré de gravité moyen qui, s'il n'est pas évité, peut avoir pour conséquence la mort ou une blessure grave.

⚠ ATTENTION ! Cette mention d'avertissement désigne un danger d'une faible gravité qui, s'il n'est pas évité, peut avoir pour conséquence une blessure bénigne ou de gravité moyenne.

4. CONSIGNES DE SÉCURITÉ
AVERTISSEMENT ! Danger de mort et d'accident pour les enfants et les nourrissons ! Le produit n'est pas un jouet. Ne laissez jamais les enfants seuls ou sans surveillance avec le produit. Ils courent un risque d'étouffement, de strangulation et de blessure par des éléments de l'emballage. Les enfants n'ont pas conscience de ces dangers. En raison du risque de chute, ne fixez le produit que sur des portes et des fenêtres accessibles sans danger depuis l'extérieur. Lors du montage et du démontage du produit, ne pas se pencher par la fenêtre et ne pas appuyer contre la moustiquaire depuis l'intérieur.

ATTENTION ! Vous courrez un risque de blessure en cas de montage non approprié et d'utilisation d'outils non appropriés. Au besoin, utilisez des gants de travail. Des jeux de montage incomplets ou des pièces endommagées ne doivent être utilisés en aucun cas pour le montage. Cela risque d'entraver leur fonctionnement et menace la sécurité. Gardez le produit et toutes les pièces inflammables à distance des sources de chaleur et du feu. Maniez le produit avec précaution. Vous risquez de vous coincer.

5. CARACTÉRISTIQUES TECHNIQUES
Modèle : Fenêtre plissée EXPERT 100 x 120 cm
Dimensions intérieures min. (l x H) : 45 x 45 cm
Dimensions intérieures max. (l x H) : 96 x 116 cm
Épaisseur minimale du chambranle : 10 mm
Une surface portante min. de 14 mm est requise tout autour de la largeur libre de la fenêtre
Convient pour les fenêtres à pan décalé

6. CONTENU DE LA LIVRAISON
Vérifiez le contenu de la livraison aussitôt après le déballage, pour voir si tout est complet et si rien n'est cassé. Ne commencez le montage qu'une fois que vous êtes certain que toutes les pièces sont présentes et intactes. Ne jetez pas le matériel de montage par mégarde en jetant le matériel d'emballage.

7. MONTAGE
Respectez les consignes de sécurité et suivez les étapes de montage 1 – 17. Utilisez avec précaution les outils nécessaires pour éviter de vous blesser et de blesser autrui.

8. VIDÉO DE MONTAGE
Vous trouverez une vidéo de montage du produit sous windhager.eu et par le biais du code QR (voir en bas à droite).

9. NETTOYAGE
Nettoyez régulièrement votre store moustiquaire avec un chiffon en fibres humide. Au besoin, utilisez uniquement des produits de nettoyage doux pour éviter tous dégâts.

10. ÉLIMINATION
Mettez le matériel d'emballage (cartonnages, feuilles plastiques, etc.) au rebut séparément par le biais d'un centre de collecte ou de recyclage. Le produit inutilisable peut également être mis au rebut. Votre commune ou l'administration municipale vous fournira des informations à ce propos.

11. FABRICANT / ASSISTANCE
Avez-vous des questions sur le produit ou le montage ?
N'hésitez pas à nous contacter :
À PARTIR DE L'ALLEMAGNE : 0800 6161 123
germany@windhager.eu
À PARTIR DE LA SUISSE : +41 4176 6054-0
swiss@windhager.eu
À PARTIR DE L'AUTRICHE : 0800 080 616
austria@windhager.eu
À PARTIR DE LA FRANCE : +33 390 6459 79
france@windhager.eu

12. FAQ
Que faire si le kit n'est pas complet ?
Ne commencez le montage qu'une fois que vous avez reçu une pièce de rechange. Si jamais des pièces du périmètre de livraison manquent, nous vous enverrons des remplacements gratuits. Transmettez-nous votre justificatif de vente et votre numéro d'article par e-mail. Si jamais des pièces sont perdues ou sont endommagées par suite d'une utilisation erronée, vous pouvez les acheter par le biais de notre assortiment de pièces de rechange et d'accessoires. Contactez-nous !

Dans quelle mesure peut-on recouper le caisson de la fenêtre plissée ?
Le caisson peut être recoupé jusqu'à une largeur 42,5 cm.

Où faut-il fixer le produit ?
La fenêtre plissée est fixée dans la largeur libre de la fenêtre au moyen de ressorts de fixation. L'épaisseur minimale du chambranle est de 10 mm.

À quoi faut-il faire attention lors du découpage ?
Coupez tous les profilés en acier à l'aide d'une scie à métaux. Le découpage sera plus précis si vous utilisez une boîte à onglets. Pour ce faire, fixez les pièces à raccourcir au besoin avec un serre-joint dans la boîte à onglets, sans les écraser.

La toile ne reste pas dans la position voulue ou pend de travers. Que faire ?
Vérifiez la tension des cordons. Desserrez les tiges filetées et retendez les cordons. La tension devrait être à peu près la même sur les deux côtés. Normalement, il suffit de resserrer les cordons à la main. Ne forcez pas les tiges filetées. Si le problème persiste, effectuez cette étape aussi bien en état ouvert qu'en état fermé.

Remarque : Sous réserve d'erreurs, de modifications et de fautes d'impression. Version actuelle des instructions disponible en téléchargement au format PDF à l'adresse windhager.eu. Version : 09/2019.

DE ÜBERSICHT
EN OVERVIEW
FR APERÇU

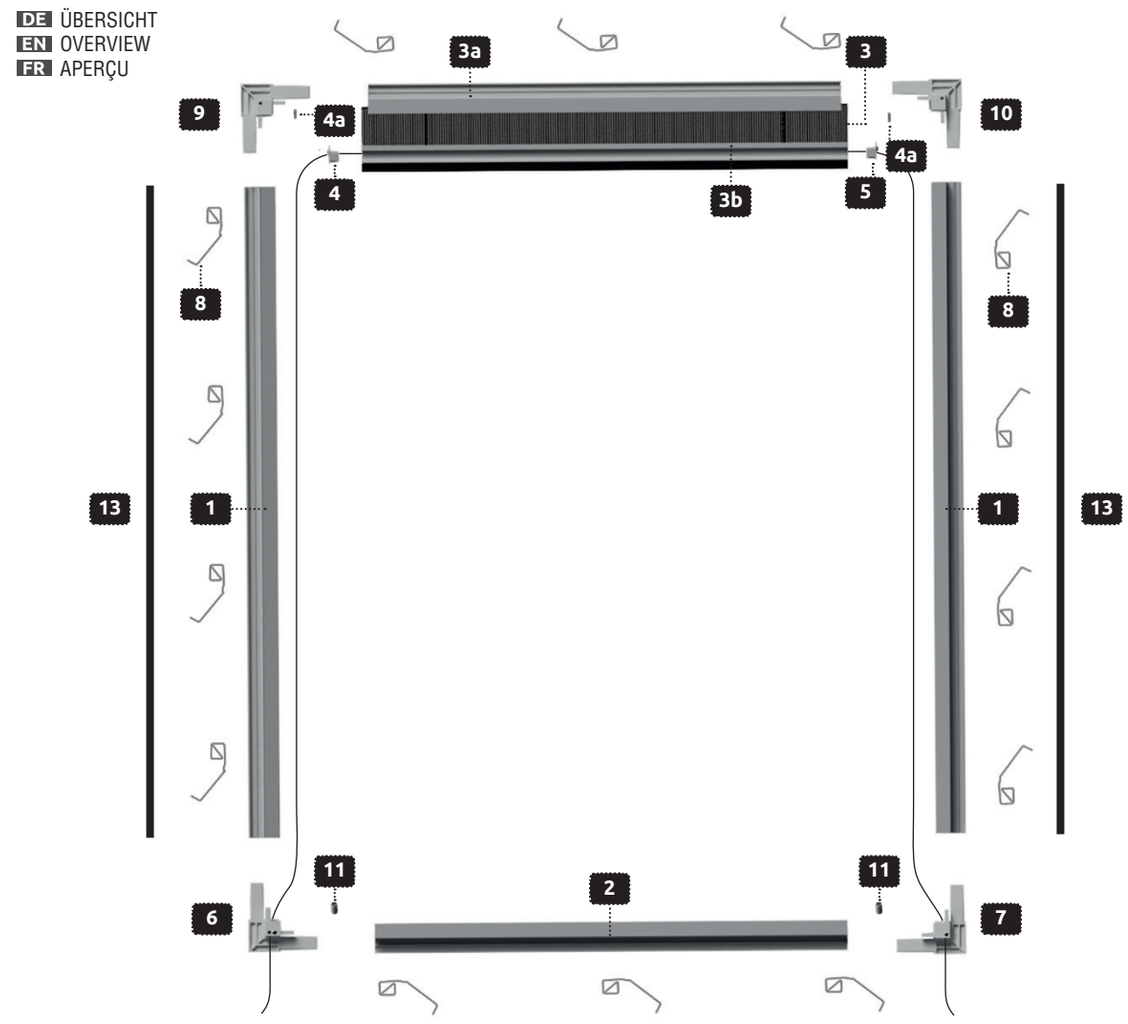

1

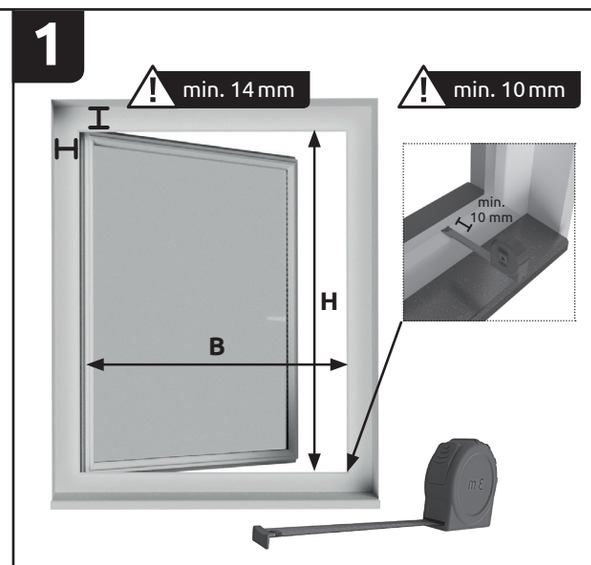

Maß | Measurement | Dimensions B:.....mm

Maß | Measurement | Dimensions H:.....mm

DE Messen Sie die lichte Breite Maß B, indem Sie den horizontalen Innenabstand des geöffneten Fensters messen. Messen Sie die lichte Höhe H, indem Sie den vertikalen Innenabstand des geöffneten Fensters messen. **Achtung:** Für den Einbau des Insektenschutzrahmens benötigen Sie außen umlaufend um die Fensterlichte 14 mm Auflagefläche. **Hinweis:** Maßangaben in Millimeter: 1 cm = 10 mm

EN Measure the clear width measurement B, by determining the horizontal inner distance of the open window. Measure the clear height measurement H, by measurement the vertical inner distance of the open window. **Note:** For the installation of the insect protection frame you will need a 14 mm contact area around the outside of the window clearance. **Note:** Dimensions in millimetres: 1 cm = 10 mm

FR Mesurez la largeur intérieure, cote « B », en mesurant l'écart horizontal à l'intérieur de la fenêtre ouverte. Mesurez la hauteur intérieure « H », en mesurant l'écart vertical à l'intérieur de la fenêtre ouverte. **Attention :** pour le montage du cadre de la moustiquaire, la surface portante disponible tout autour à l'extérieur et autour de la largeur libre de la fenêtre doit être au minimum égale à 14 mm. **Remarque :** Dimensions en mm : 1 cm = 10 mm

2

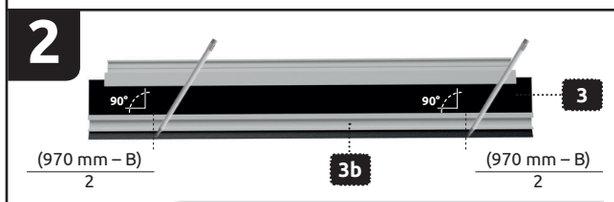

90°

Maß | Measurement | Dimensions 970 mm
– B: _____mm
= _____
÷ 2 _____
= _____mm
Schnittmaß | Trim size | Dimensions de coupe

DE Markieren Sie an der Griffschiene **3b** der Plisseekassette **3** beidseitig das Maß **(970 mm – B) / 2**. Ziehen Sie dazu von 970 mm die gemessene lichte Breite B ab. Teilen Sie dieses Ergebnis durch zwei und zeichnen den Wert beidseitig von außen gemessen an der Griffschiene **3b** an. **Beispiel:** Gemessene lichte Breite = 850 mm (970 mm – 850 mm) / 2 = 60 mm

EN Mark the dimensions **(970 mm – B) / 2** on both sides of the handle rail **3b** of the pleated cassette **3**. To do this, subtract the measured clear width B from 970 mm. Divide this result by two and mark the value on both sides of the handle rail **3b**. **Example:** Measured clear width = 850 mm (970 mm – 850 mm) / 2 = 60 mm

FR Marquez la cote **(970 mm – B) / 2** sur les deux côtés du rail de poignée **3b** du caisson de la fenêtre plissée **3** . Pour cela, déduisez la largeur libre mesurée « B » de 970 mm. Divisez le résultat par deux et marquez la mesure obtenue sur les deux côtés sur le rail de poignée **3b** en partant de l'extérieur. **Exemple :** Largeur libre mesurée = 850 mm (970 mm – 850 mm) / 2 = 60 mm

3

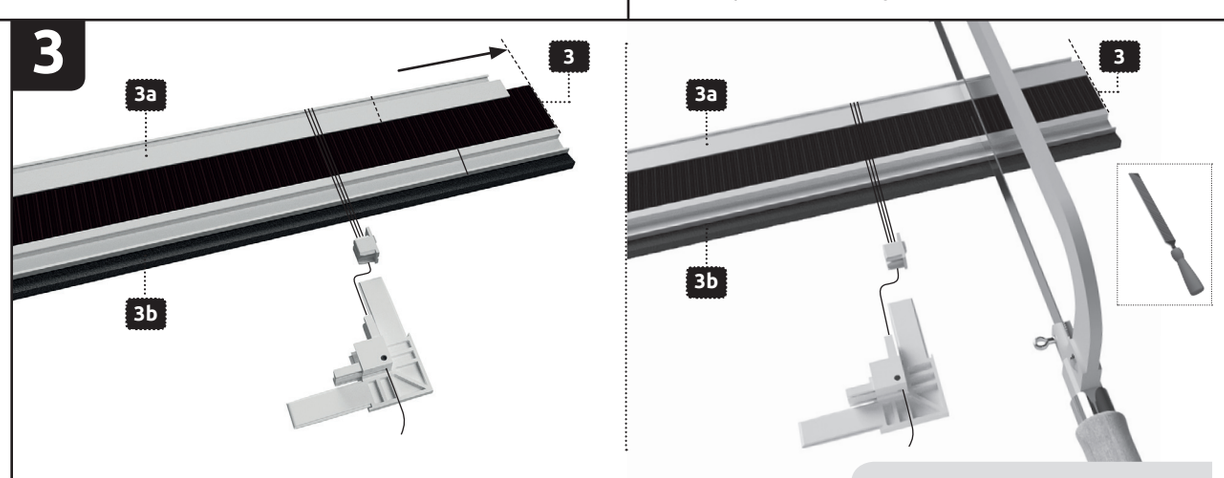

DE Schieben Sie das obere Profil **3a** auf der rechten Seite bündig mit der Kassette **3** und der Griffschiene **3b**. Kürzen Sie die gesamte Kassette **3** an der markierten Stelle mittels Metallsäge. Entgraten Sie die Schnittstellen mit einer Feile. **Achtung:** Verletzungsgefahr! Verwenden Sie die Säge vorsichtig.

EN Slide the upper profile **3a** on the right side flush with the cassette **3** and the handle rail **3b**. Shorten the entire cassette **3** at the marked point with a metal saw. Deburr the cut surface with a file. **Note:** Risk of injury! Use the saw with caution.

FR Enfichez le profilé supérieur **3a** sur le côté droit de manière affleurante avec le caisson **3** et le rail de poignée **3b**. Recoupez l'intégralité du caisson **3** à l'endroit marqué avec une scie métallique. Ébavurez les arêtes à l'aide d'une lime à métaux. **Attention :** risque de blessure ! Utilisez la scie avec précaution.

DE MONTAGEVIDEO
EN ASSEMBLYVIDEO
FR VIDÉO DE MONTAGE

4

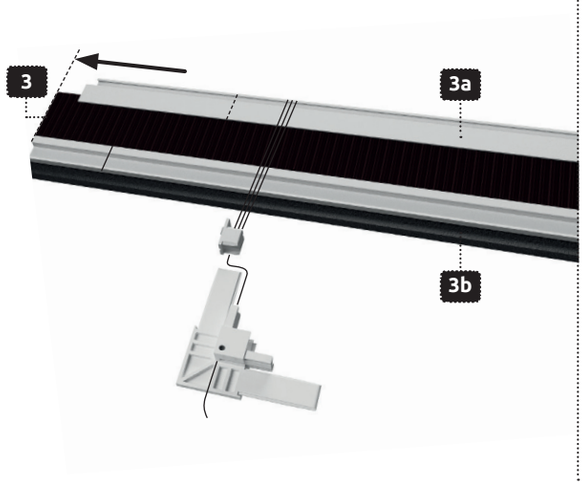

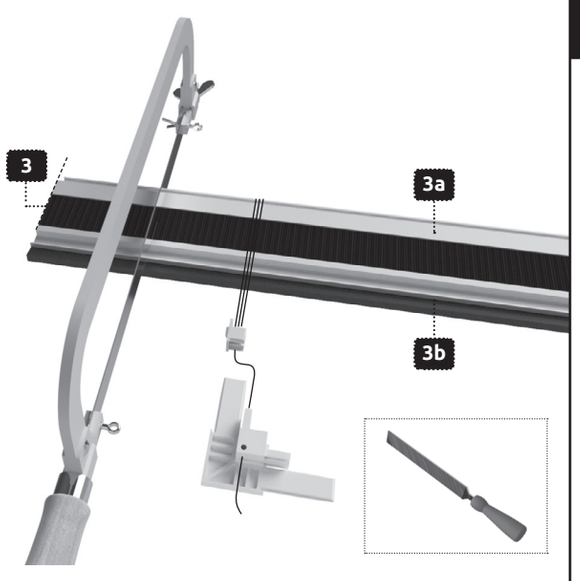

DE Schieben Sie das obere Profil **3a** auf der linken Seite bündig mit der Kassette **3** und der Griffschiene **3b**. Kürzen Sie die gesamte Kassette **3** an der markierten Stelle mittels Metallsäge. Entgraten Sie die Schnittstellen mit einer Feile. **Achtung:** Verletzungsgefahr! Verwenden Sie die Säge vorsichtig.

EN Slide the upper profile **3a** on the left side flush with the cassette **3** and the handle rail **3b**. Shorten the entire cassette **3** at the marked point with a metal saw. Deburr the cut surface with a file. **Note:** Risk of injury! Use the saw with caution.

FR Enfichez le profilé supérieur **3a** sur le côté gauche de manière affleurante avec le caisson **3** et le rail de poignée **3b**. Recoupez l'intégralité du caisson **3** à l'endroit marqué avec une scie métallique. Ébavurez les arêtes à l'aide d'une lime à métaux. **Attention :** risque de blessure ! Utilisez la scie avec précaution.

5

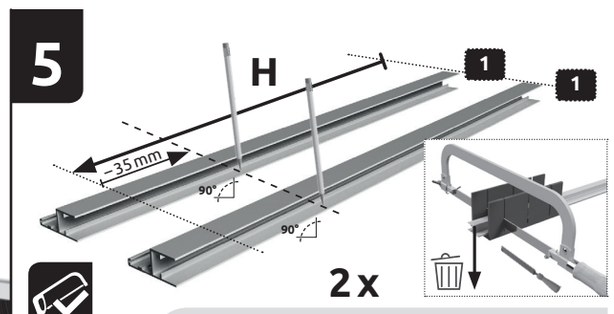

90°

Maß | Measurement | Dimensions H:.....mm
– 35 mm
= _____ mm
Schnittmaß | Trim size | Dimensions de coupe

DE Markieren Sie an den beiden seitlichen Führungsprofilen **1** das Maß H abzüglich 35 mm. Kürzen Sie die beiden Profile an der markierten Stelle mittels Metallsäge. Entgraten Sie die Schnittstellen mit einer Feile. **Beispiel:** Gemessene lichte Höhe H = 1100 mm – 35 mm = 1065 mm **Achtung:** Verletzungsgefahr! Verwenden Sie die Säge vorsichtig.

EN Mark both lateral guide profiles **1** with measurement H minus 35 mm. Shorten both profiles at the marked point with a metal saw. Deburr the cut surface with a file. **Example:** Measured clear height H = 1100 mm – 35 mm = 1065 mm **Warning:**. Risk of injury! Use the saw with caution.

FR Marquez sur les deux profilés de guidage latéraux **1** la cote « H » moins 35 mm. Recoupez les deux profilés à l'endroit marqué avec une scie métallique. Ébavurez les arêtes à l'aide d'une lime à métaux. **Exemple :** Hauteur libre mesurée « H » = 1100 mm – 35 mm = 1065 mm **Attention :** risque de blessure ! Utilisez la scie avec précaution.

6

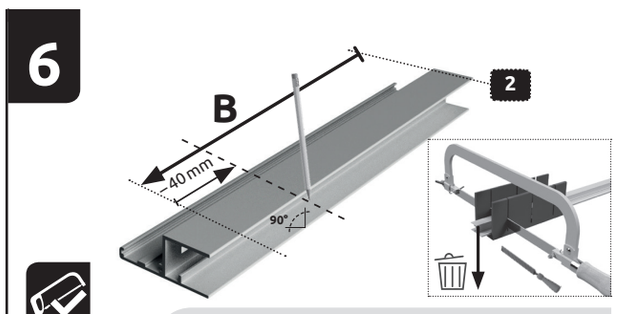

90°

Maß | Measurement | Dimensions B:.....mm
– 40 mm
= _____ mm
Schnittmaß | Trim size | Dimensions de coupe

DE Markieren Sie an dem unteren Profil **2** das Maß B abzüglich 40 mm. Kürzen Sie das Profil an der markierten Stelle mittels Metallsäge. Entgraten Sie die Schnittstelle mit einer Feile. **Beispiel:** Gemessene lichte Breite B = 850 mm – 40 mm = 810 mm **Achtung:** Verletzungsgefahr! Verwenden Sie die Säge vorsichtig.

EN At the lower profile **2** mark the measurement B minus 40 mm. Shorten the profile at the marked point with a metal saw. Deburr the cut surface with a file. **Example:** Measured clear width B = 850 mm – 40 mm = 810 mm **Warning:**. Risk of injury! Use the saw with caution.

FR Marquez sur le profilé inférieur **2** la cote « B » moins 40 mm. Recoupez le profilé à l'endroit marqué avec une scie métallique. Ébavurez les arêtes à l'aide d'une lime à métaux. **Exemple :** Largeur libre mesurée « B » = 850 mm – 40 mm = 810 mm **Attention :** risque de blessure ! Utilisez la scie avec précaution.

7

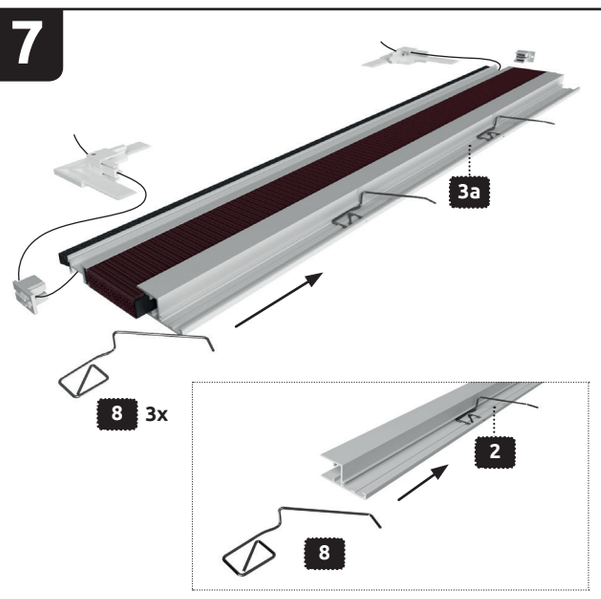

DE Stecken Sie je drei Befestigungsfedern **8** in das untere und obere Profil **2** und **3a**, sodass die Enden nach außen zeigen.

EN Insert three mounting springs **8** in the upper and lower profile **2** and **3a**, so the ends point outwards.

FR Enfichez à chaque fois trois ressorts de fixation **8** sur les profilés supérieur et inférieur **2** et **3a** en orientant les fils dépassants vers l'extérieur.

8

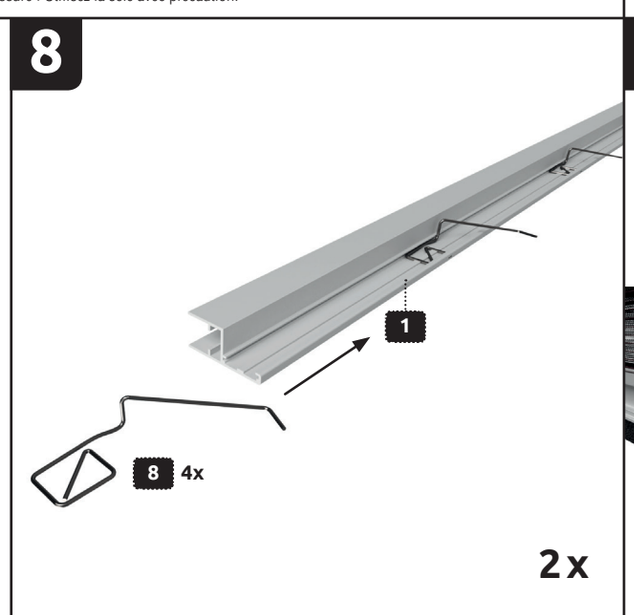

DE Stecken Sie je vier Befestigungsfedern in die beiden seitlichen Profile **1**, sodass die Enden nach außen zeigen.

EN Insert four fixing springs into each of the two side profiles **1**, so the ends point outwards.

FR Enfichez à chaque fois quatre ressorts de fixation sur les profilés latéraux **1** en orientant les fils dépassants vers l'extérieur.

9

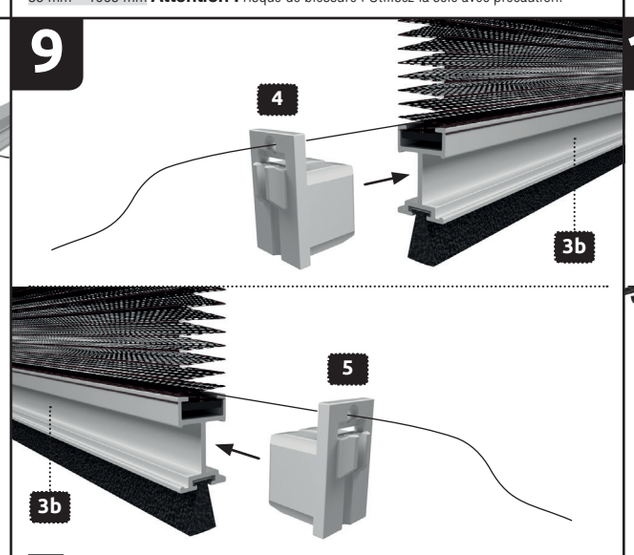

DE Führen Sie die Schnüre beidseitig entlang der Profilnut bis an das Ende der Griffschiene **3b** und legen diese dort ein. Stecken Sie die Schnurführungen **4** und **5** seitlich in die Griffschiene **3b** der Plisseekassette.

EN Guide the strings on both sides along the profile groove to the end of the handle rail **3b** and insert them there. Insert the string guides **4** and **5** laterally into the handle rail **3b** of the pleated cassette.

FR Faites passer les cordons latéralement sur les deux côtés le long de la rainure de profilé jusqu'à l'extrémité du rail de poignée **3b** et insérez-les dans la rainure. Introduisez les guidages de cordons **4** et **5** latéralement dans le rail de poignée **3b** du caisson de la fenêtre plissée.

10

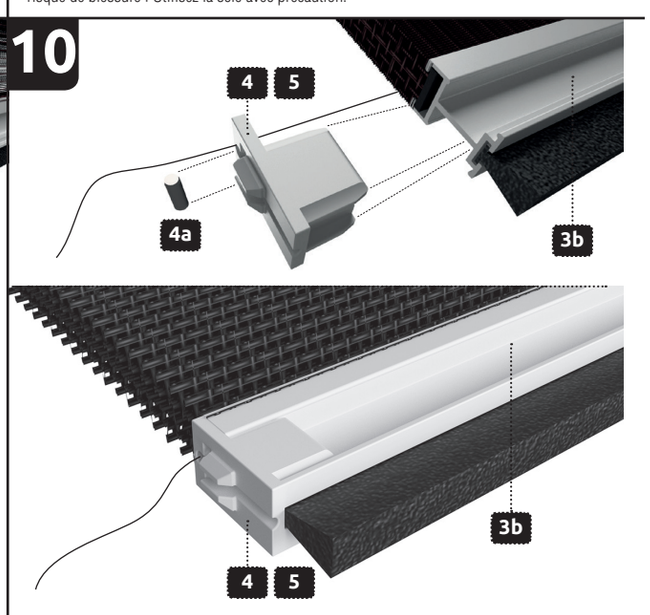

DE Führen Sie die Umlenkrollen **4a** beidseitig in die dafür vorgesehene Ausnehmung an den Schnurführungen **4** und **5**. Die Schnur verläuft anschließend über den Umlenkrollen **4a**.

EN Place the guide rollers **4a** into the intended recesses of the string guides 4 and **5** on both sides. The string will now run via the guide rollers **7**.

FR Faites passer les poulies de renvoi **4a** des deux côtés dans l'évidement prévu à cette fin sur les guidages de cordons **4** et **5**. Le cordon passe ensuite sur les poulies de renvoi **4a**.

11

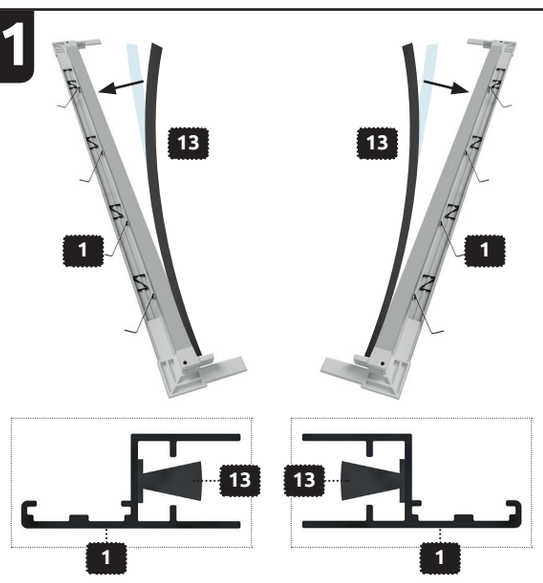

DE Kleben Sie die Dichtungsbürsten **13** in den Grund der beiden seitlichen Führungsschienen **1**.

EN Glue the sealing brushes **13** into the bottom of the two lateral guide rails **1**.

FR Collez les joints brosse **13** au fond des deux rails de guidage latéraux **1**.

12

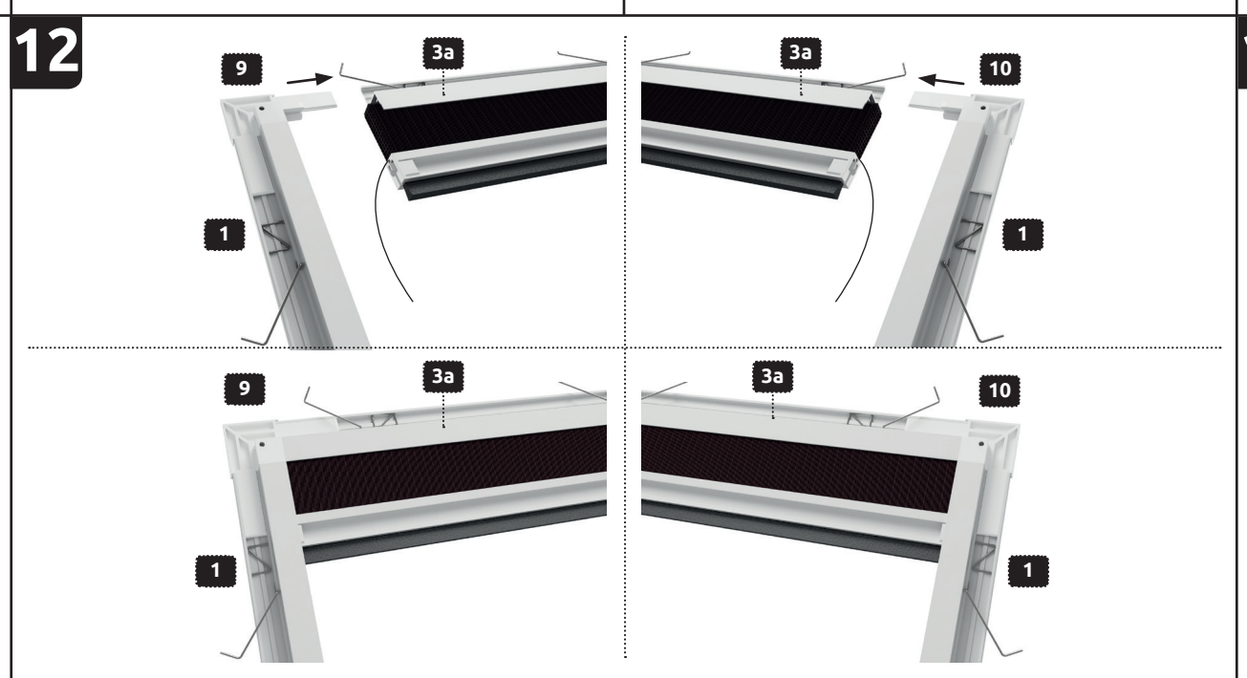

DE Verbinden Sie das obere Profil **3a** über die beiden oberen Eckverbinder **9** und **10** mit den seitlichen Führungsschienen **1**.

EN Connect the upper profile **3a** through the two upper corner connectors **9** and **10** with the lateral guide rails **1**.

FR À l'aide des deux raccords d'angle supérieurs **9** et **10**, joignez le profilé supérieur **3a** aux rails de guidage latéraux **1**.

13

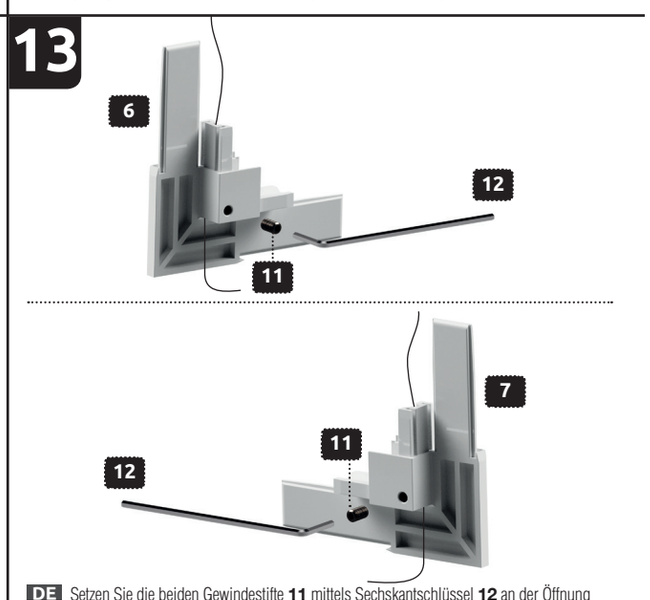

DE Setzen Sie die beiden Gewindestifte **11** mittels Sechskantschlüssel **12** an der Öffnung der beiden unteren Eckverbinder **6** und **7** an. Drehen Sie diese noch nicht vollständig ein.

EN Place the two setscrews **11** using a hexagonal wrench **12** on the opening of the two lower corner connectors **6** and **7**. Do not turn them completely in yet.

FR Insérez les deux tiges filetées **11** à l'aide de la clé mâle à six pans **12** dans les ouvertures des deux raccords d'angle inférieurs **6** et **7**. À cette étape, il ne faut pas encore serrer les tiges entièrement.

14

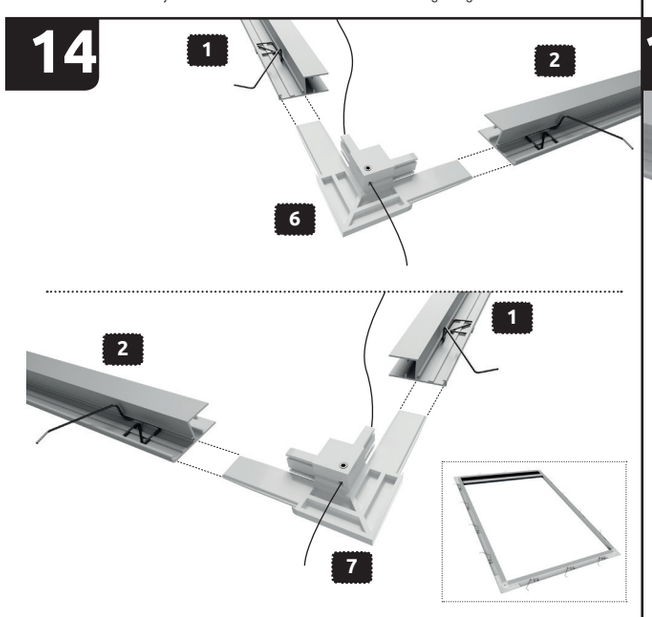

DE Verbinden Sie das untere Profil **2** über die beiden unteren Eckverbinder **6** und **7** mit den seitlichen Führungsschienen **1**.

EN Connect the lower profile **2** through the two lower corner connectors **6** and **7** with the lateral guide rail **1**.

FR À l'aide des deux raccords d'angle inférieurs **6** et **7**, joignez le profilé inférieur **2** aux rails de guidage latéraux **1**.

15

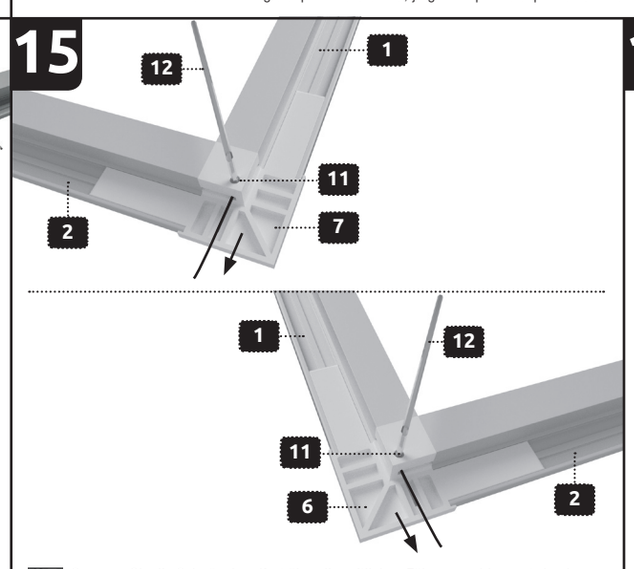

DE Spannen Sie die Schnüre handfest über die seitlichen Führungsschienen **1** durch die unteren Eckverbinder **6** und **7** und drehen Sie die Gewindestifte **11** mittels Sechskantschlüssel **12** ein, sodass die Schnur gespannt fixiert ist.

EN Tighten the strings hand-tight over the lateral guide rails **1** through the lower corner connectors **6** and **7** and screw in the setscrew **11** using a hexagonal wrench **12** so that the string is tightly fixed.

FR Tendez les cordons à la main sur les rails de guidage latéraux **1** en utilisant les raccords d'angle inférieurs **6** et **7** et serrez les tiges filetées **11** à l'aide de la clé mâle à six pans **12** pour fixer le cordon tendu.

16

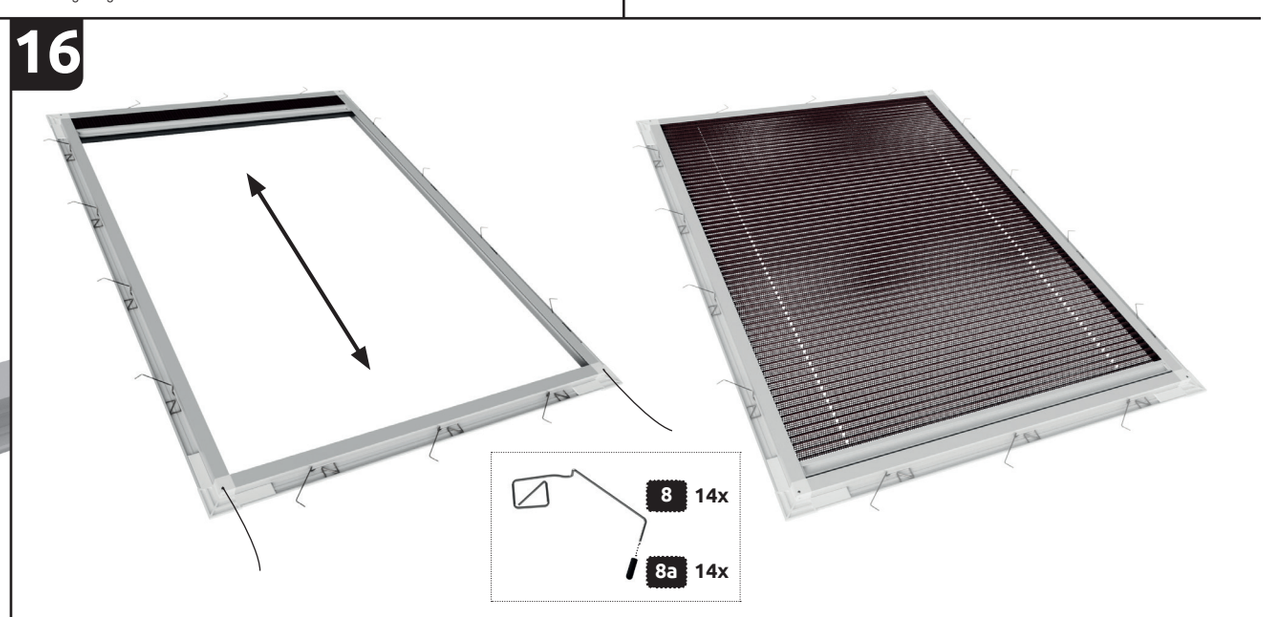

DE Stecken Sie die Schutzhüllen **8a** auf die Befestigungsfedern **8**. Prüfen Sie die Funktion und Schnurspannung des Plissees, bevor sie dieses im Fenster fixieren. Sie können die Schnüre gegebenenfalls auch später noch nachspannen.

EN Plug the protective covers **8a** onto the fixing springs **8**. Check the function and string tension of the pleat screens before fixing them in the window. If necessary, you can also re-tighten the strings later.

FR Enfichez les embouts de protection **8a** sur les ressorts de fixation **8**. Avant de fixer la fenêtre plissée dans la fenêtre, vérifier le bon fonctionnement et la tension des cordons. Si nécessaire, vous pouvez corriger la tension des cordons à un moment ultérieur.

17

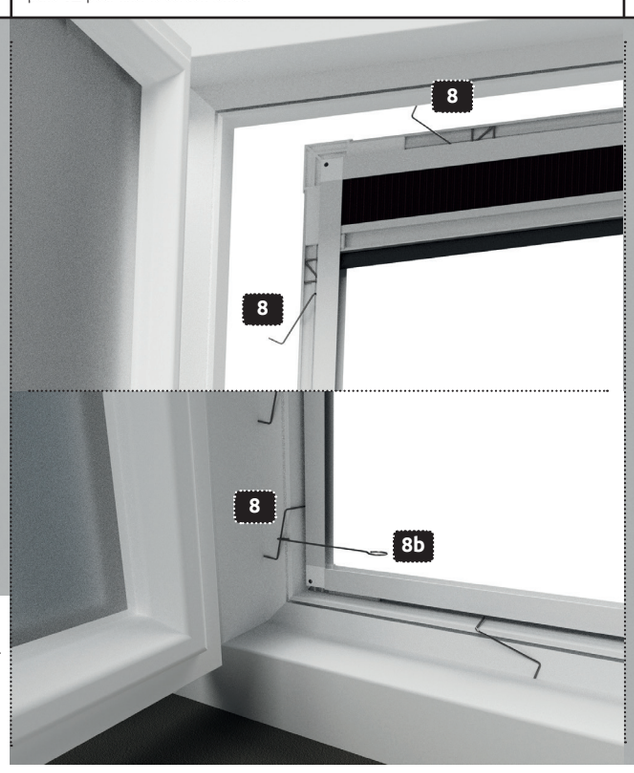

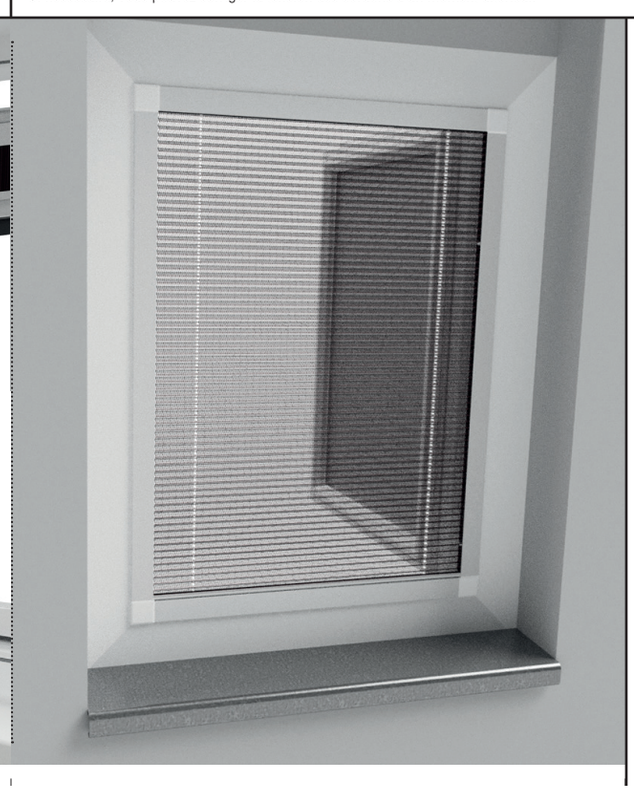

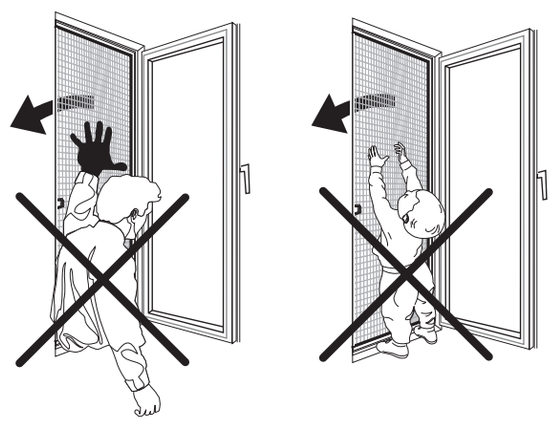

DE Führen Sie das Plissee an Ihr Fenster und ziehen Sie die Befestigungsfedern **8** mittels Werkzeug **8b** nach innen an den Blendrahmen, sodass das Plissee im Fensterrahmen fixiert ist.

EN Guide the pleated screen to your window and pull the fixing springs **8** inwards by means of the tool **8b** so that the pleated screen is fixed in the window frame.

FR Positionnez la fenêtre plissée dans la fenêtre et tirez les ressorts de fixation **8** à l'aide de l'outil **8b** vers l'intérieur, sur le chambranle, pour fixer la fenêtre plissée dans le châssis.