iQ700
HN678G4S6 Edelstahl Mikrowellen-Backofen mit Dampfunterstützung

Your household in one app.
Ihr Haushalt in einer App.

Der Backofen mit integrierter Mikrowelle, Dampfstoß-Funktion und Sensorik für beste Ergebnisse.

- ✓ Home Connect: Steuerung und Zugriff auf Ihren Backofen, egal wo Sie gerade sind – mit der einfach zu bedienenden Home Connect App.
- ✓ Mikrowellen- und Dampfstoß-Funktion: für ein Maximum an Möglichkeiten.
- ✓ TFT-Touchdisplay Plus: beste Lesbarkeit und intuitive Bedienbarkeit.
- ✓ activeClean: die Selbstreinigungsautomatik / Pyrolyse für müheloses Reinigen.
- ✓ Bratenthermometer und Backsensor: exakt auf den Punkt zubereiten.

Ausstattung

Technische Daten

Art des Mikrowellengerätes : Kombinationsbetrieb mit Mikrowelle
Steuerung : elektronisch
Frontfarbe : Edelstahl
Abmessungen des Gerätes (mm) : 595 x 594 x 548
Abmessungen des Garraumes (mm) : 357.0 x 480 x 392.0
Länge Anschlusskabel (cm) : 120
Nettogewicht (kg) : 50,0
Bruttogewicht (kg) : 53,0
Max. Mikrowellenleistung (W) : 800
Anzahl der Leistungsstufen (Stck) : 5
Drehteller : Nein
Beheizungsart : 4D-Heißluft, Dörren, Gären, Großflächengrill, Heißluft-Eco, Intensivhitze, Kleinflächengrill, Mikrowelle, MW-Kombibetrieb variabel, Ober-/Unterhitze, Ober-/Unterhitze ECO, Pizzastufe, Regenerieren, Sanftgaren, Tiefkühl spezial, Umluftgrill, Unterhitze, Vorwärmen, Warmhalten
Material Garraum : Emailliert
Türöffnung : Griff
Uhr : Ja
Integriertes Zubehör : 1 x Backblech emailliert, 1 x Kombirost, 1 x Universalpfanne
Gerätefarbe : Edelstahl
Gerätehöhe (mm) : 595
Gerätebreite (mm) : 594
Gerätetiefe (mm) : 548
Max. Mikrowellenleistung (W) : 800
Anschlusswert (W) : 3600
Absicherung (A) : 16
Spannung (V) : 220-240
Frequenz (Hz) : 50; 60
Steckerart : Schuko-/Gardy.m.Erdung
UPC : 825225919322
Frontfarbe : Edelstahl
Approbationszertifikate : CE, VDE
Ausschnittsmaße : x x
Gerätemaße (h x b x t) (inch) : x x
Abmessungen des verpackten Gerätes (in) : 26.37 x 26.37 x 26.77
Nettogewicht (lbs) : 111
Bruttogewicht (lbs) : 116

Zubehör

1 x Backblech emailliert
1 x Kombirost
1 x Universalpfanne

4 242003 672174

iQ700
HN678G4S6 Edelstahl Mikrowellen-Backofen mit Dampfunterstützung

Ausstattung

Backofentyp und Heizart

- Backofen mit Mikrowelle mit 15 Beheizungsarten:
  4D Heißluft, Heißluft sanft, Ober-/Unterhitze, Ober-/Unterhitze sanft, Umluft-Grill-System, Großflächengrill, Kleinflächengrill, Pizzastufe, coolStart, separate Unterhitze, Intensivhitze, Sanftgaren, Vorwärmen, Dörren, Warmhalten
- Zusätzliche Beheizungsarten mit Dampf: Regenerieren, Gären
- Zusätzliche Beheizungsarten mit Mikrowelle: Mikrowelle, Mikrowellen-Kombinationsbetrieb (varioSpeed) für bis zu 50% Zeitersparnis
- Elektronische Temperaturregelung von 30 °C - 300 °C
- Max. Leistung: 800 W; 5 Mikrowellen-Leistungsstufen (90 W,180 W,360 W,600 W, 800 W)
- Schnellaufheizung
- Edelstahl-Lüfterrad
- Externe Dampferzeugung
- Garraumvolumen: 67 l

Zubehörträger / Auszugssystem:

- Backofen mit Einhängegittern,
  1-fach Teleskopauszug, activeClean fähig

Komfort

- HomeConnect fähig über WLAN
- TFT-Touchdisplay Plus mit Klartext
- cookControl Plus - für vollautomatisches Braten
- Bratenthermometer Plus mit Mehrpunktmessung
  Backsensor - für vollautomatisches Backen
- LED-Innenbeleuchtung, Mehrebenen-LED-Innenbeleuchtung, abschaltbar
- Backofentür mit softMove für gedämpftes Öffnen und Schließen.
- Elektronikuhr
- Wassertank mit 1 l
- Leeranzeige Wassertank
- Infotaste

Reinigung

- activeClean® - Selbstreinigungs-Automatik
- Pyrolysefähige Backbleche

Design

- lightControl-Bedienkonzept - für einfache Bedienung
- Titan-Glanzemail anthrazit
- Backofengriff aus massivem Edelstahl

Zubehör

- 1 x Backblech emailliert, 1 x Kombirost, 1 x Universalpfanne

Umwelt und Sicherheit

- sehr geringe Türtemperatur
- Kindersicherung
  mit verriegelbarer Backofentür
  Sicherheitsabschaltung
  Restwärmeanzeige
  Starttaste
  Türkontaktschalter

Technische Info:

- Länge Netzkabel: 120 cm
- Gesamtanschlusswert Elektro: 3.6 kW
- Gerätemaße (HxBxT): 595 x 594 x 548 mm
- Nischenmaße (HxBxT): 595 mm x 560 mm x 550 mm
- „Maße und Einbauhinweise zu diesem Gerät gemäß technischer Zeichnung beachten“

iQ700
HN678G4S6 Edelstahl
Mikrowellen-Backofen mit Dampfunterstützung

Maßzeichnungen

Einbau mit einem Kochfeld.

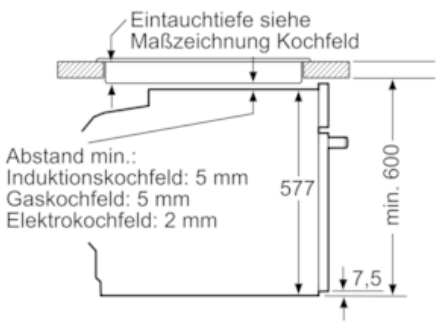

Maße in mm

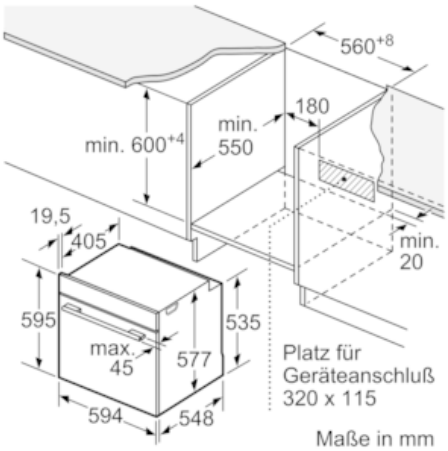

Maße in mm

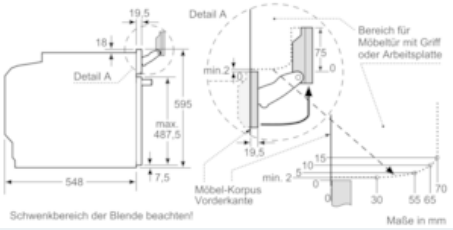

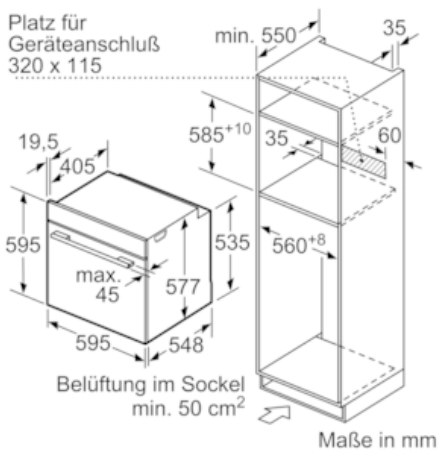

Maße in mm

Wird das Gerät unter einem Kochfeld eingebaut, muss folgende Arbeitsplatten-stärke (ggf. inkl. Unterkonstruktion) beachtet werden.

Kochfeld-Typ	min. Arbeitsplattenstärke	
	aufgesetzt	flächenbündig
Induktionskochfeld	37 mm	38 mm
Vollflächen-Induktionskochfeld	47 mm	48 mm
Gaskochfeld	30 mm	34 mm
Elektrokochfeld	27 mm	30 mm