de Montageanleitung
Einbaugerät Flachscharnier

en Installation instructions
Built-in appliance
Piano Hinge

fr Notice de montage
Appareil encastrable
à charnières à pantographe

it Istruzioni per il montaggio
Apparecchio da incasso
a cerniera piatta

nl Montagehandleiding
Inbouwapparaat
vlakscharnier

da Monteringsvejledning
Indbygningsmodel
fladt hængsel

no Monteringsanvisning
Innmontert apparat
med flat hengsling

sv Monteringsanvisning
Inbyggnadsskåp platta
gångjärn

fi Asennusohjeet
Kalusteisiin sijoitettava
kylmälaite litteät saranat

es Instrucciones de montaje
Aparato integrable
con puerta fija

pt Instruções de montagem
Dobradiça plana para
aparelho de encastrar

el Οδηγίες τοποθέτησης
Εντοιχιζόμενη συσκευή
Επίπεδος μεντεσές

tr Montaj kılavuzu
Yassı menteşeli
ankastre cihaz

ru Инструкция по монтажу
Плоский шарнир
встроенного прибора

uk Інструкція з монтажу
Плоский шарнір
вбудованого приладу

pl Instrukcja montażu
Urządzenie do zabudowania
Zawias płaski

hu Szerelési útmutató
Lapos zsanér beépíthető
készülékekhez

ro Instrucțiunea de montaj
Aparat de încastrat cu
şarnieră plată

et Paigaldusjuhend
Sisseehitatud seadme
uksehing

lt Montavimo instrukcija
Plokščiasis įmontuojamojo
prietaiso lankstas

lv Montāžas pamācība
Iebūvētas ierīces
plakanais šarnīrs

8001034042 (9602)

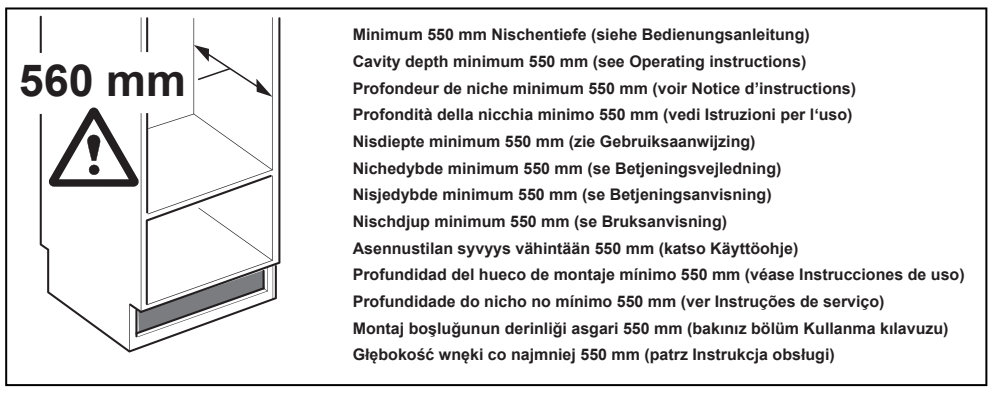

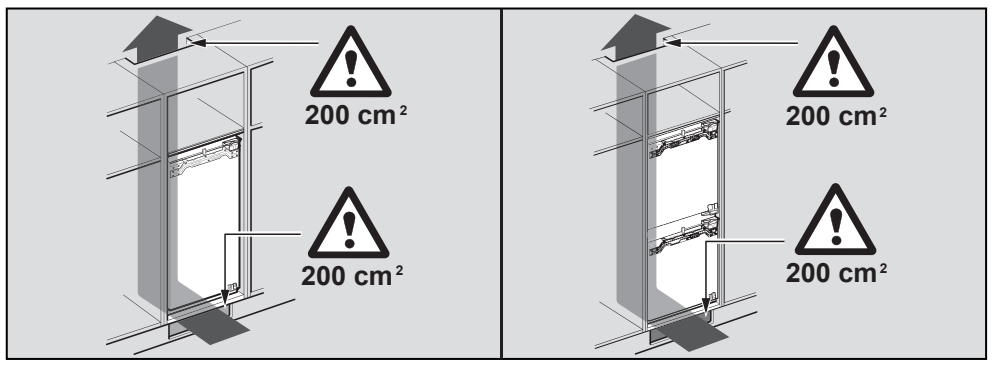

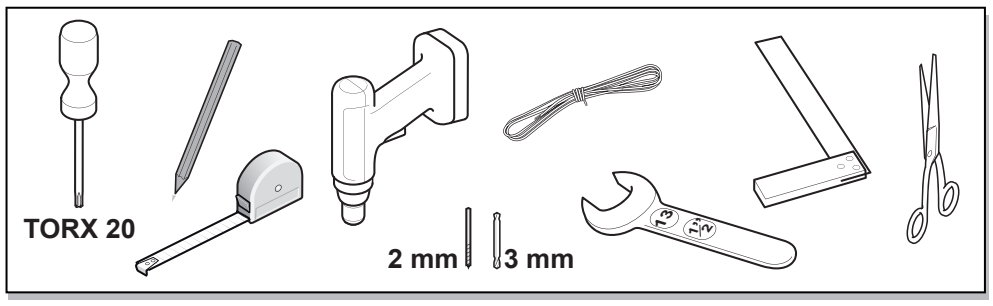

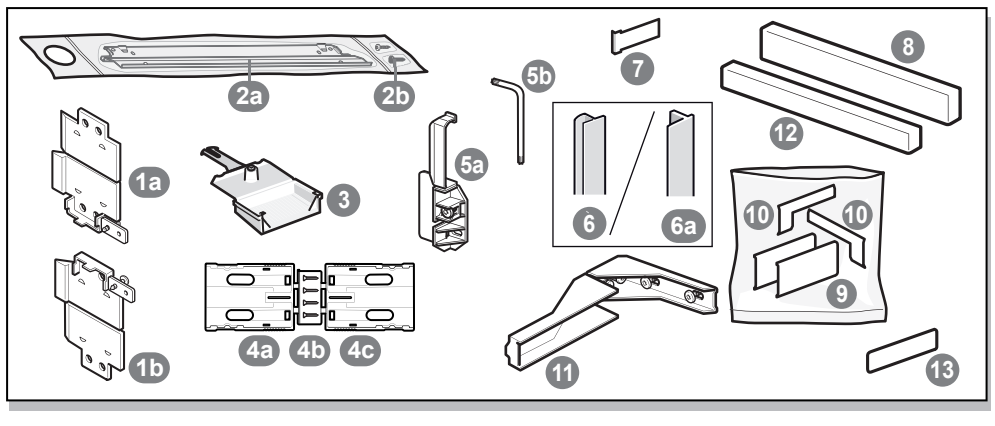

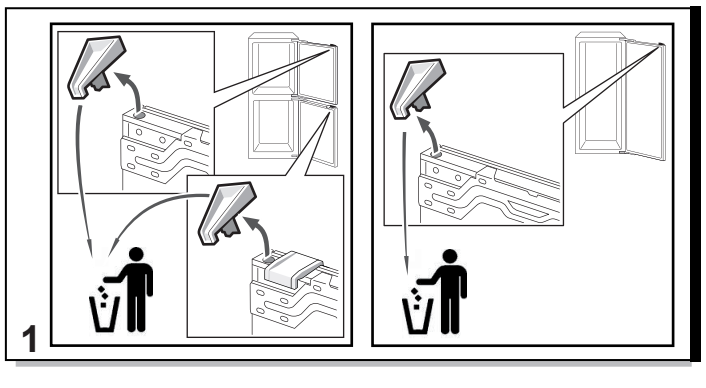

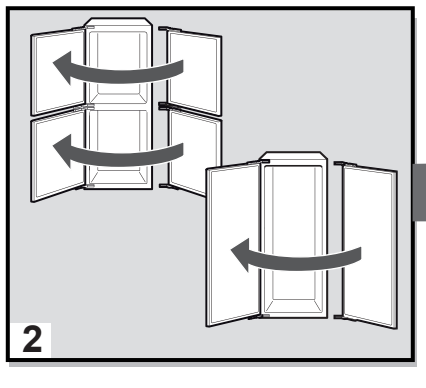

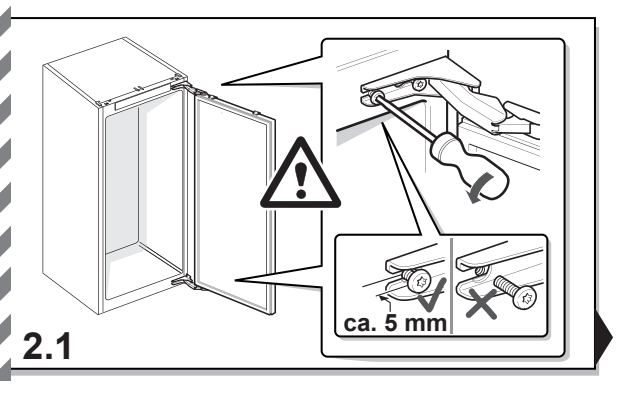

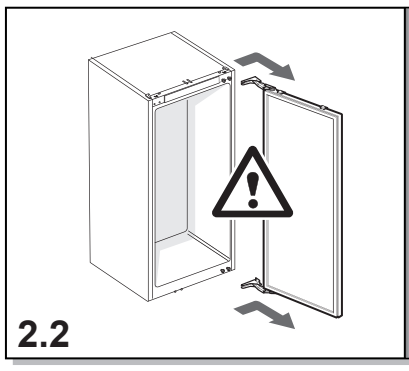

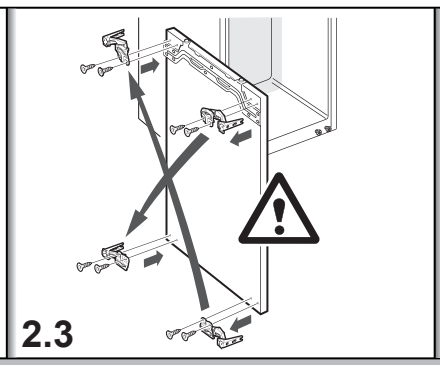

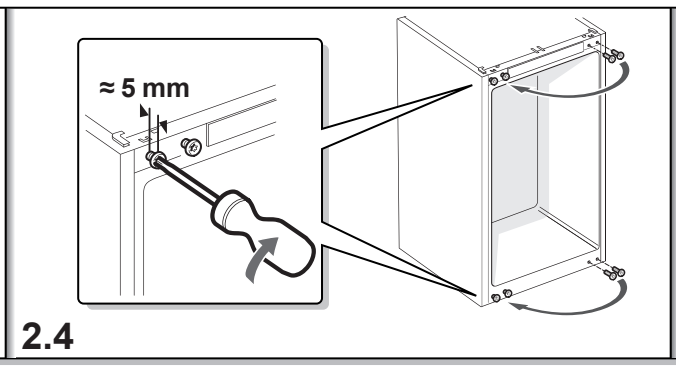

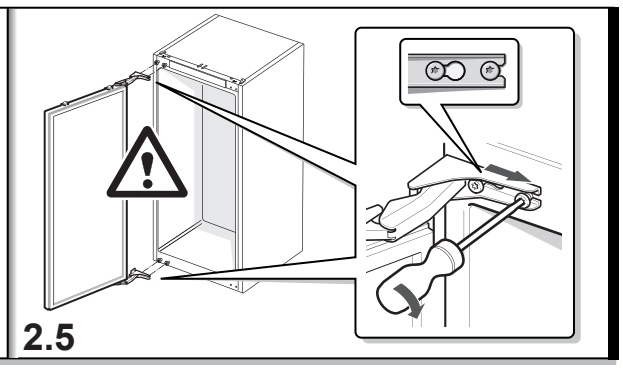

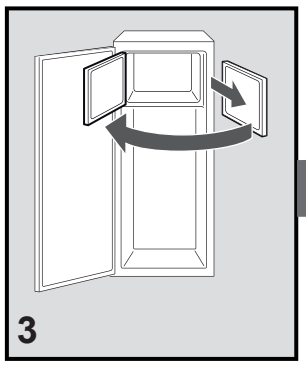

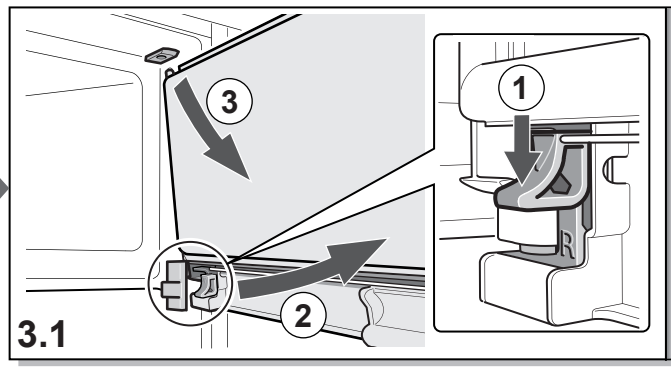

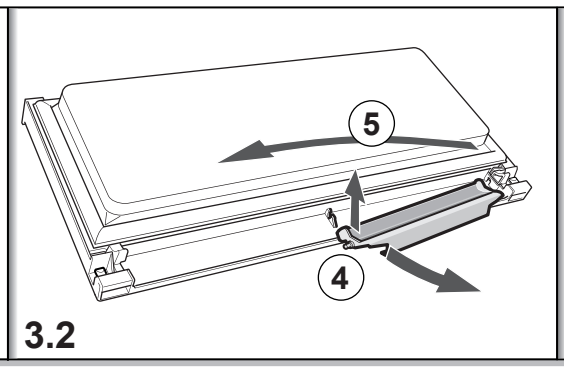

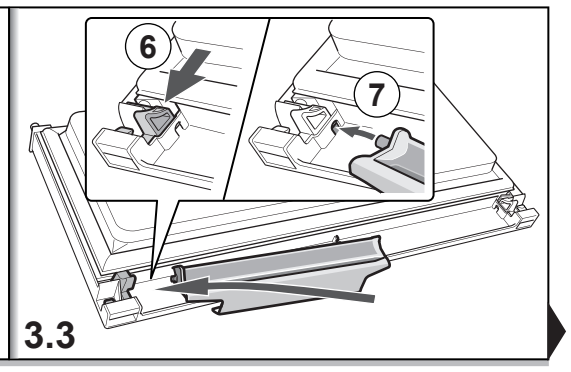

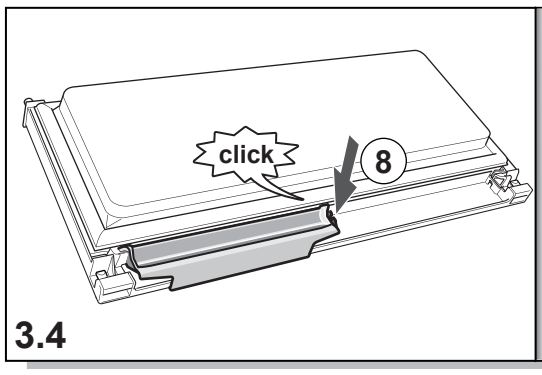

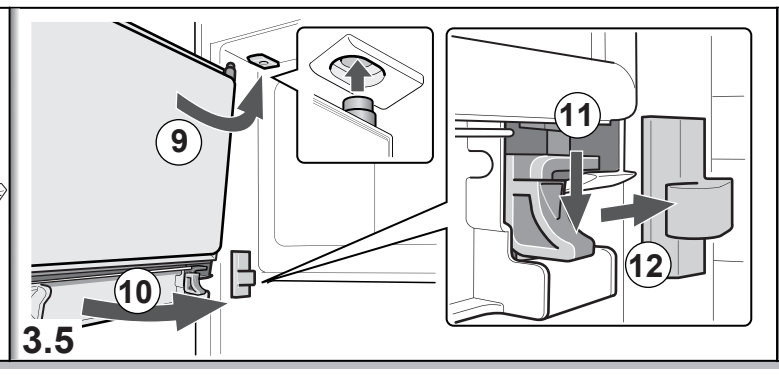

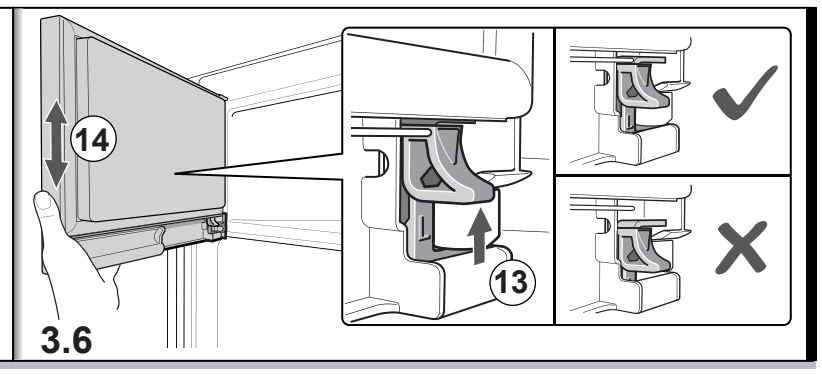

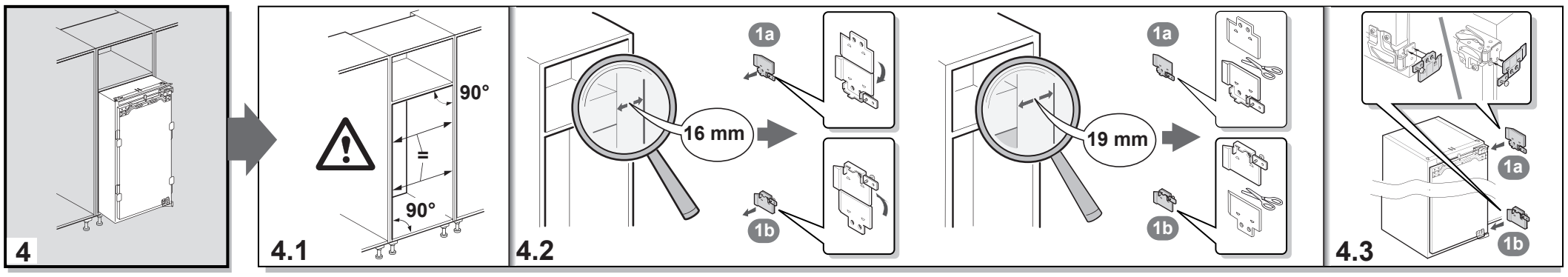
4
4.1
90°
=
90°
4.2
1a
16 mm
1b
1a
19 mm
1b
4.3
1a
1b

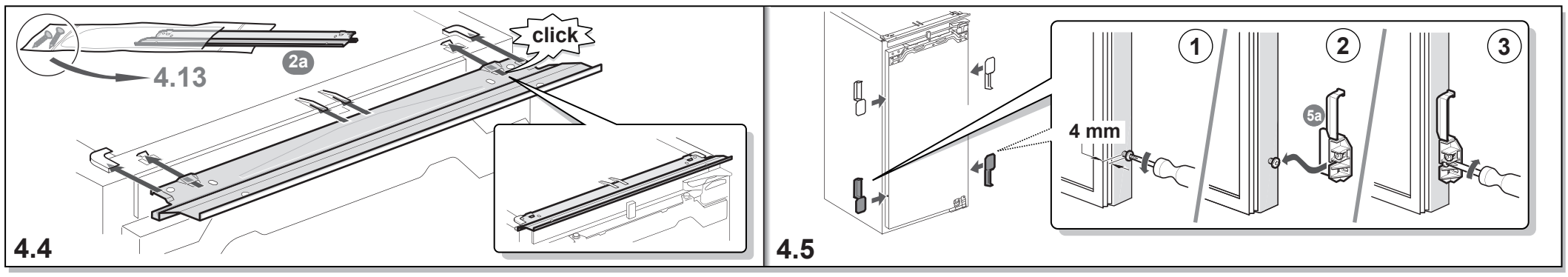
4.13
2a
click
4.4
1
2
3
5a
4 mm
4.5

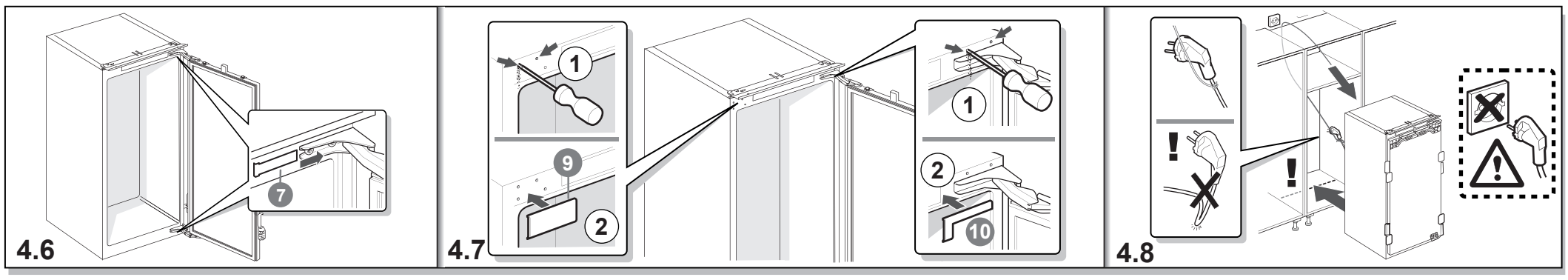
7
4.6
1
9
2
4.7
1
2
10
!
!
4.8

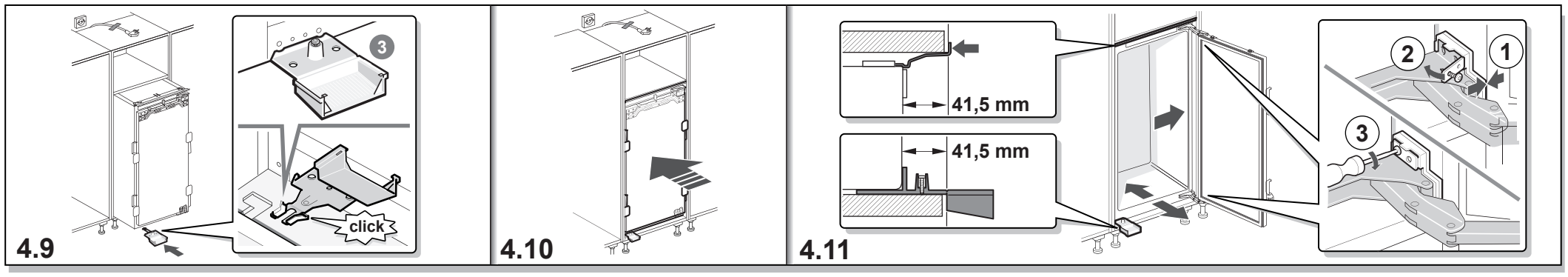
3
click
4.9
4.10
41,5 mm
41,5 mm
2
1
3
4.11

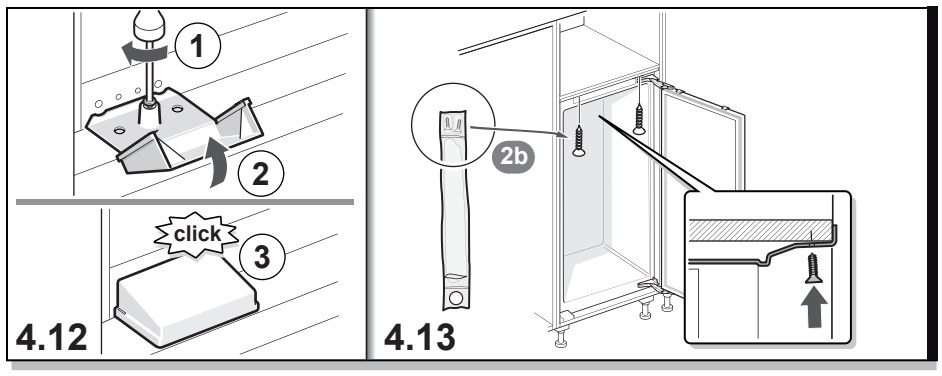
1
2
click
3
4.12
2b
4.13

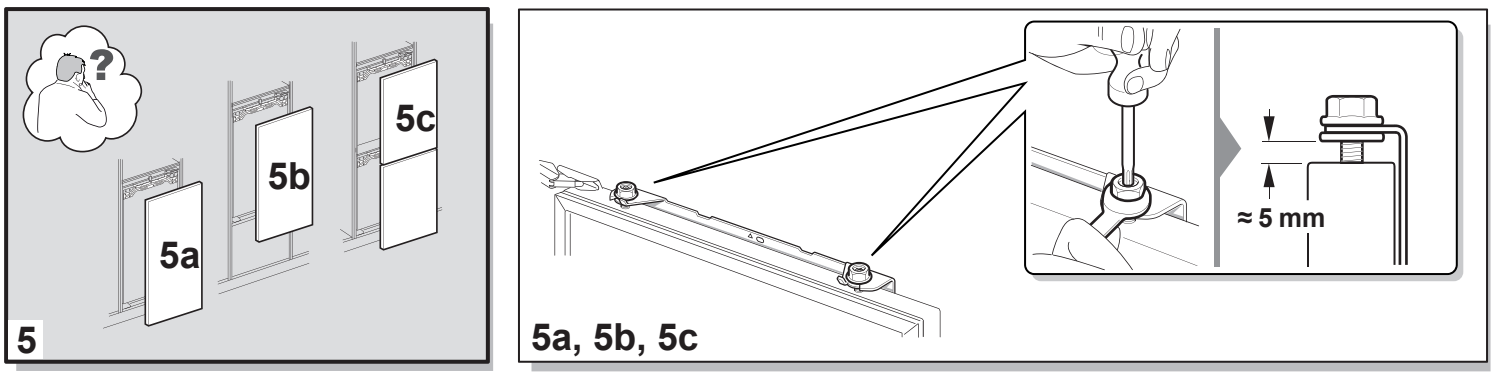
?
5c
5b
5a
5
≈ 5 mm
5a, 5b, 5c

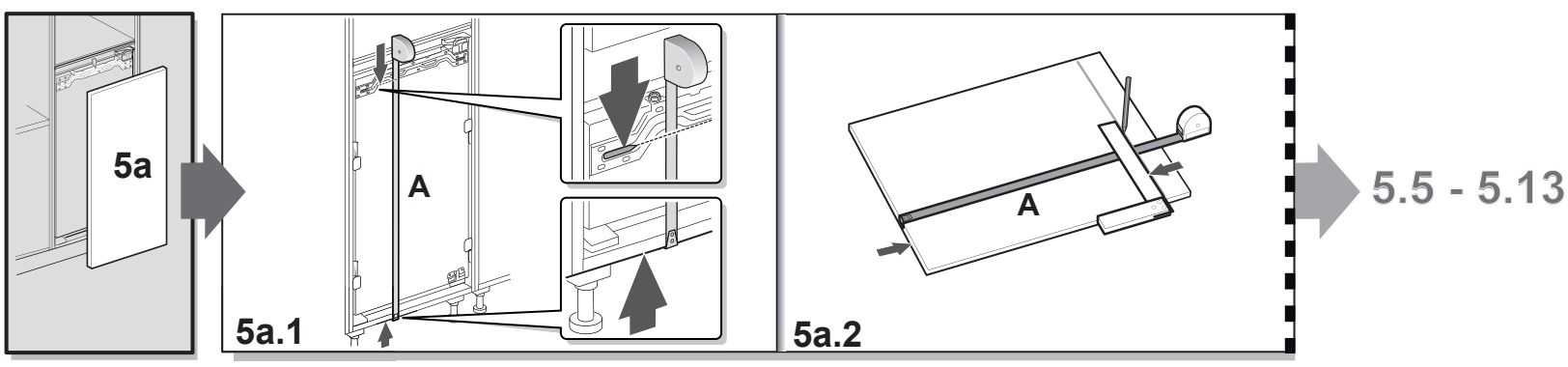
5a
A
5a.1
A
5a.2

5.5 - 5.13

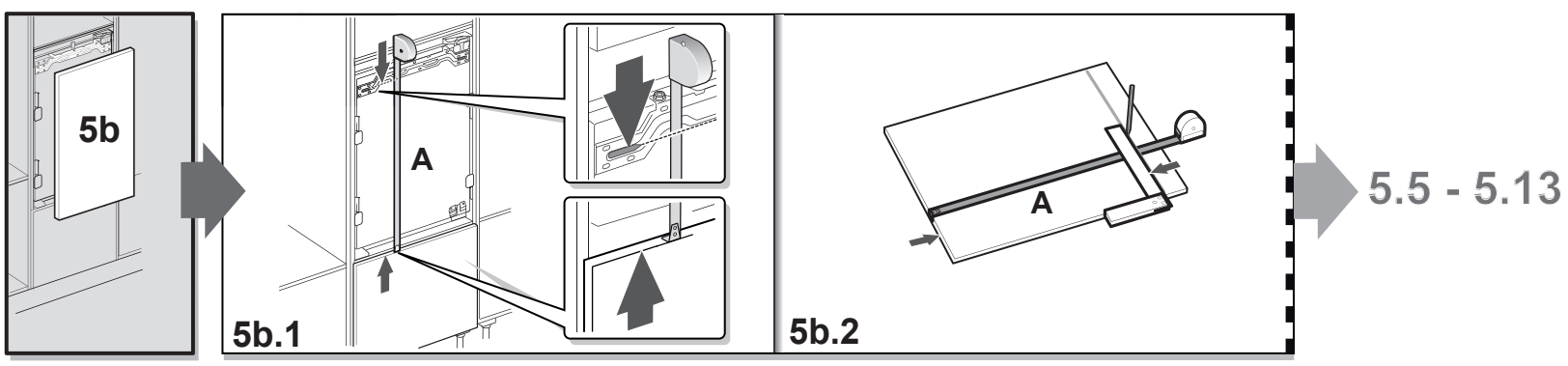
5b
A
5b.1
A
5b.2

5.5 - 5.13

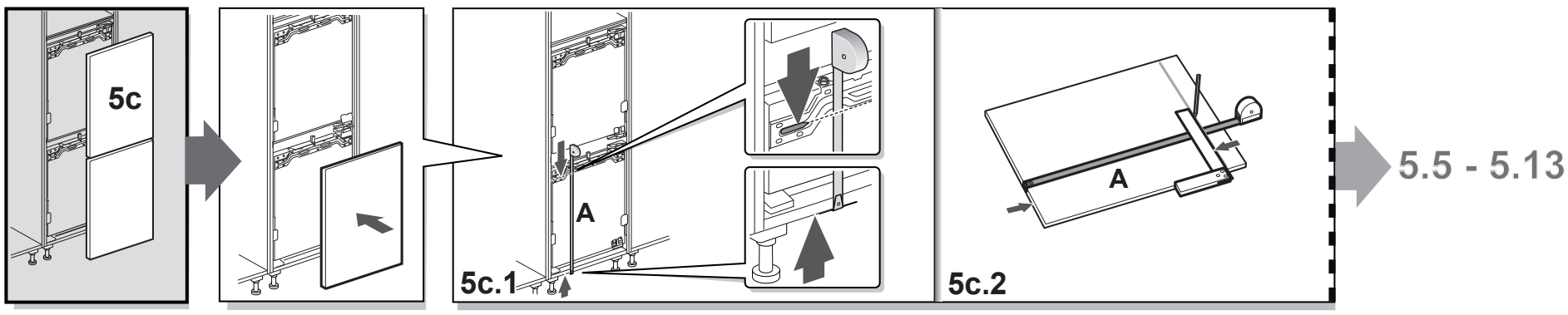
5c
A
5c.1
A
5c.2
5.5 - 5.13

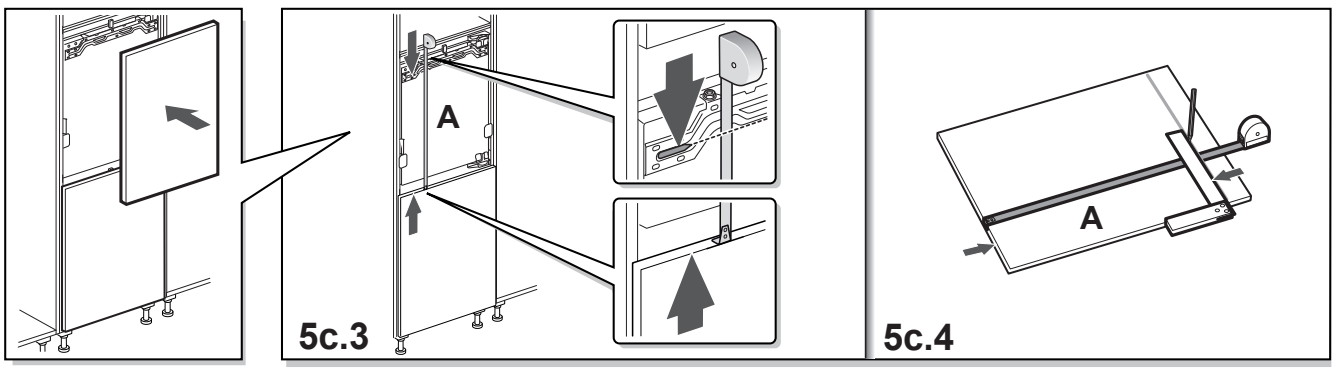
A
5c.3
A
5c.4

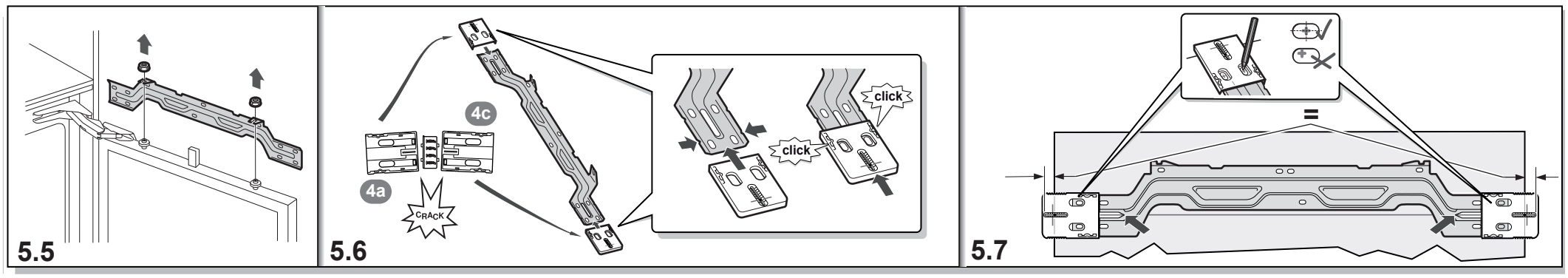
5.5
4c
4a
CRACK
click
click
5.6
=
5.7

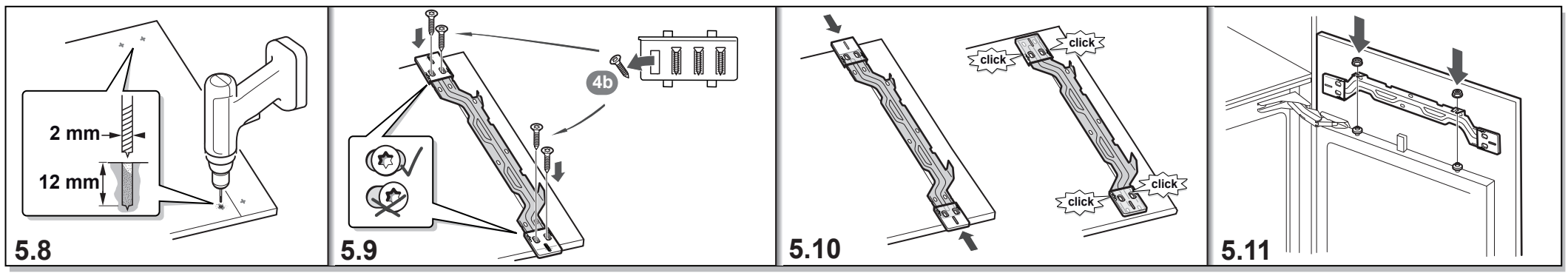
2 mm
12 mm
5.8
4b
5.9
click
click
click
click
5.10
5.11

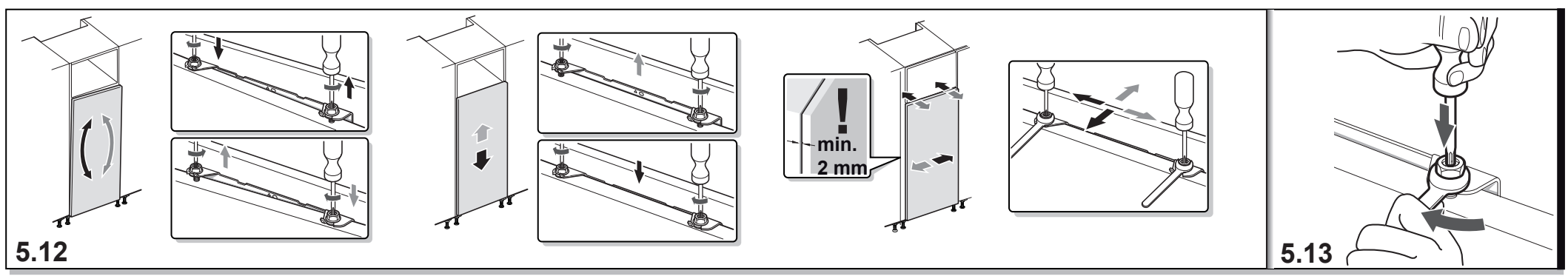
5.12
!
min.
2 mm
5.13

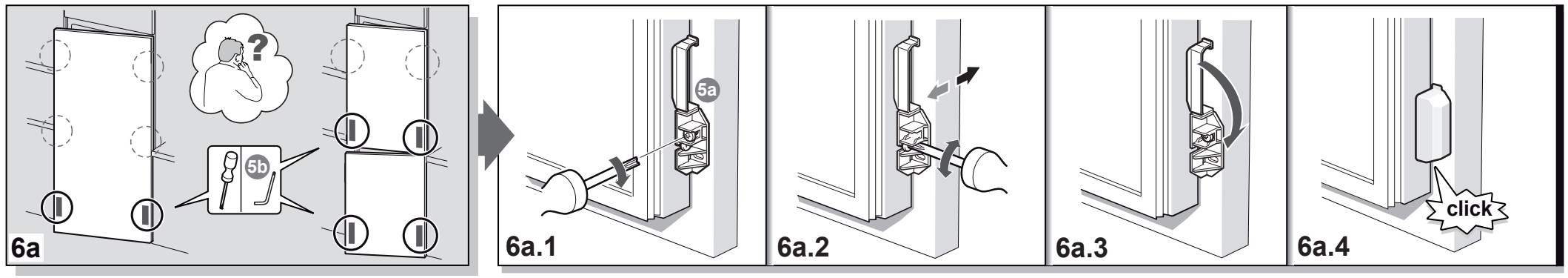
?
5b
6a
5a
6a.1
6a.2
6a.3
click
6a.4

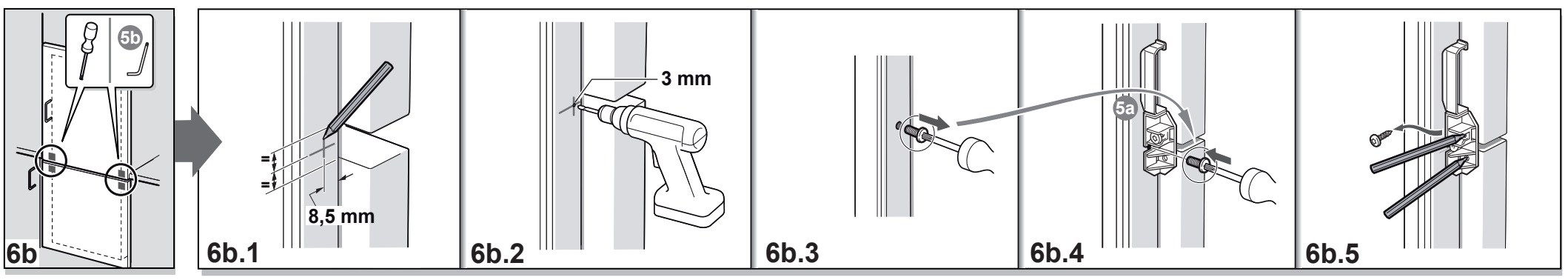
5b
6b
=
=
8,5 mm
6b.1
3 mm
6b.2
6b.3
5a
6b.4
6b.5

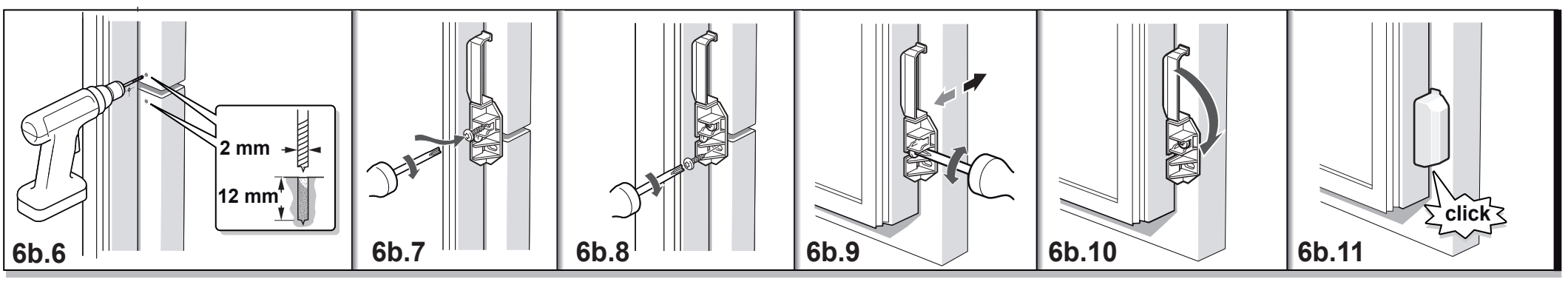
2 mm
12 mm
6b.6
6b.7
6b.8
6b.9
6b.10
click
6b.11

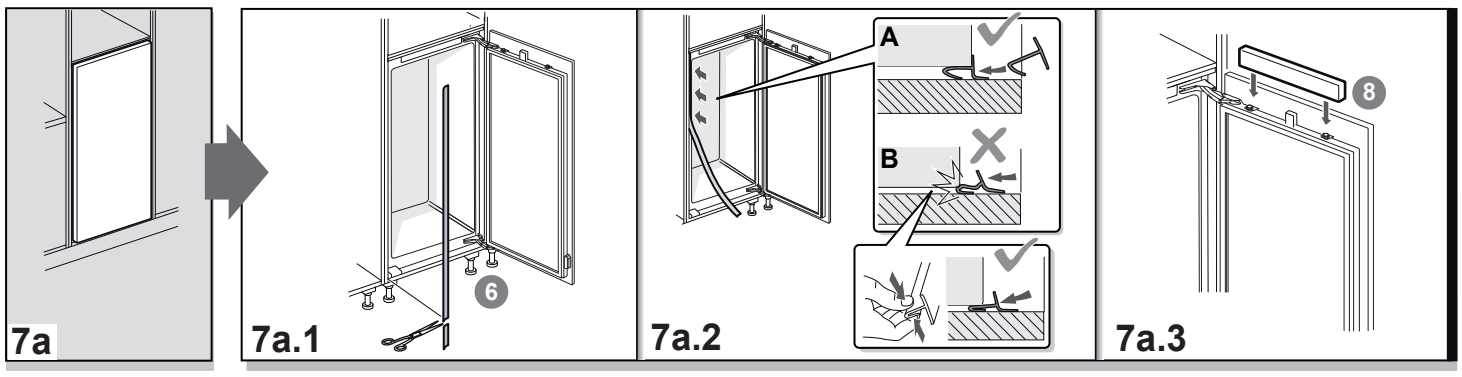
7a
7a.1
6
7a.2
A
B
7a.3
8

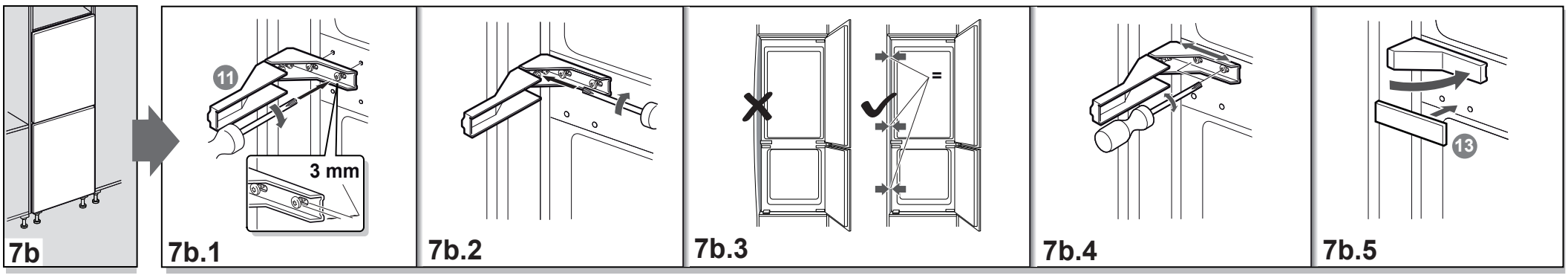
7b
7b.1
11
3 mm
7b.2
7b.3
=
7b.4
7b.5
13

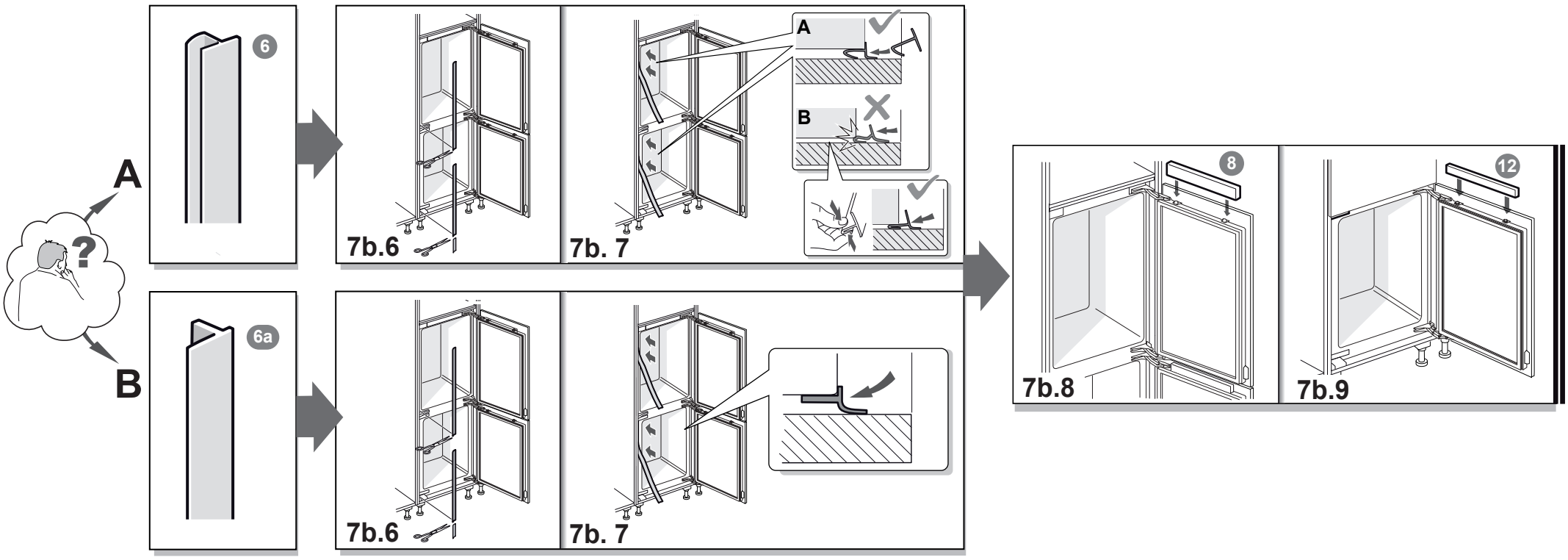
A
B
6
6a
7b.6
7b. 7
A
B
7b.6
7b. 7
8
7b.8
12
7b.9

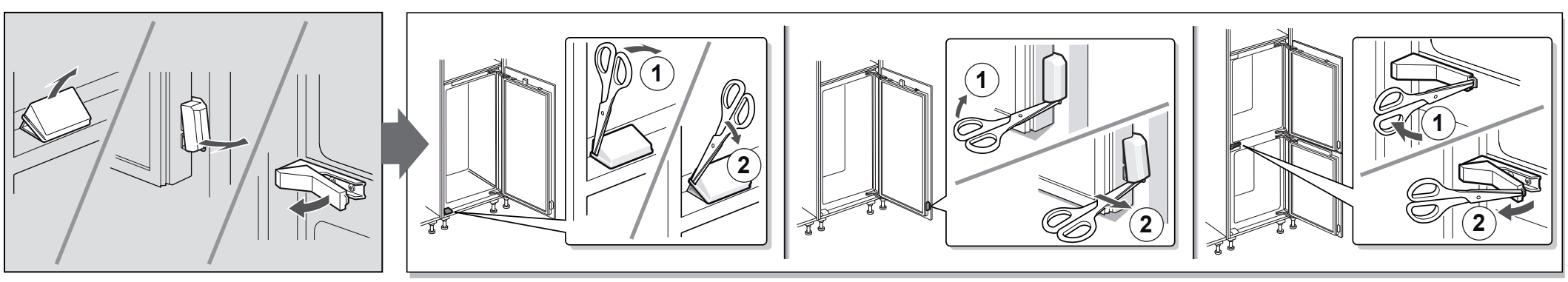
1
2
1
2
1
2