Logis
3-Loch Waschtischarmatur mit Zugstangen-Ablaufgarnitur
Oberflächen: **chrom** Artikelnummer: **71133000**

Beschreibung

Merkmale

- ComfortZone 150
- Ausladung 109 mm
- Durchflussmenge: 5 l/min
- Zugstangen-Ablaufgarnitur
- für Durchlauferhitzer geeignet

Technologie

Produktabbildung
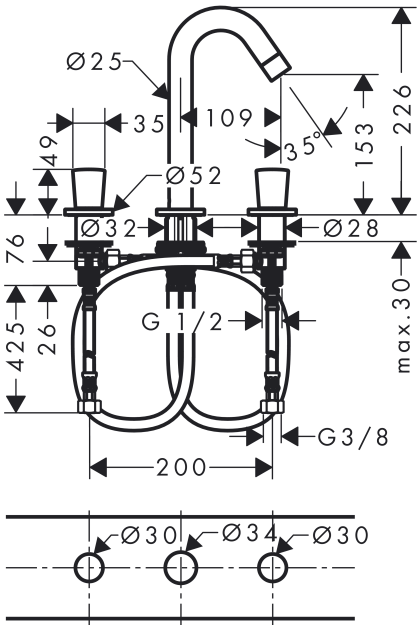
Maßzeichnung