DOLLE®

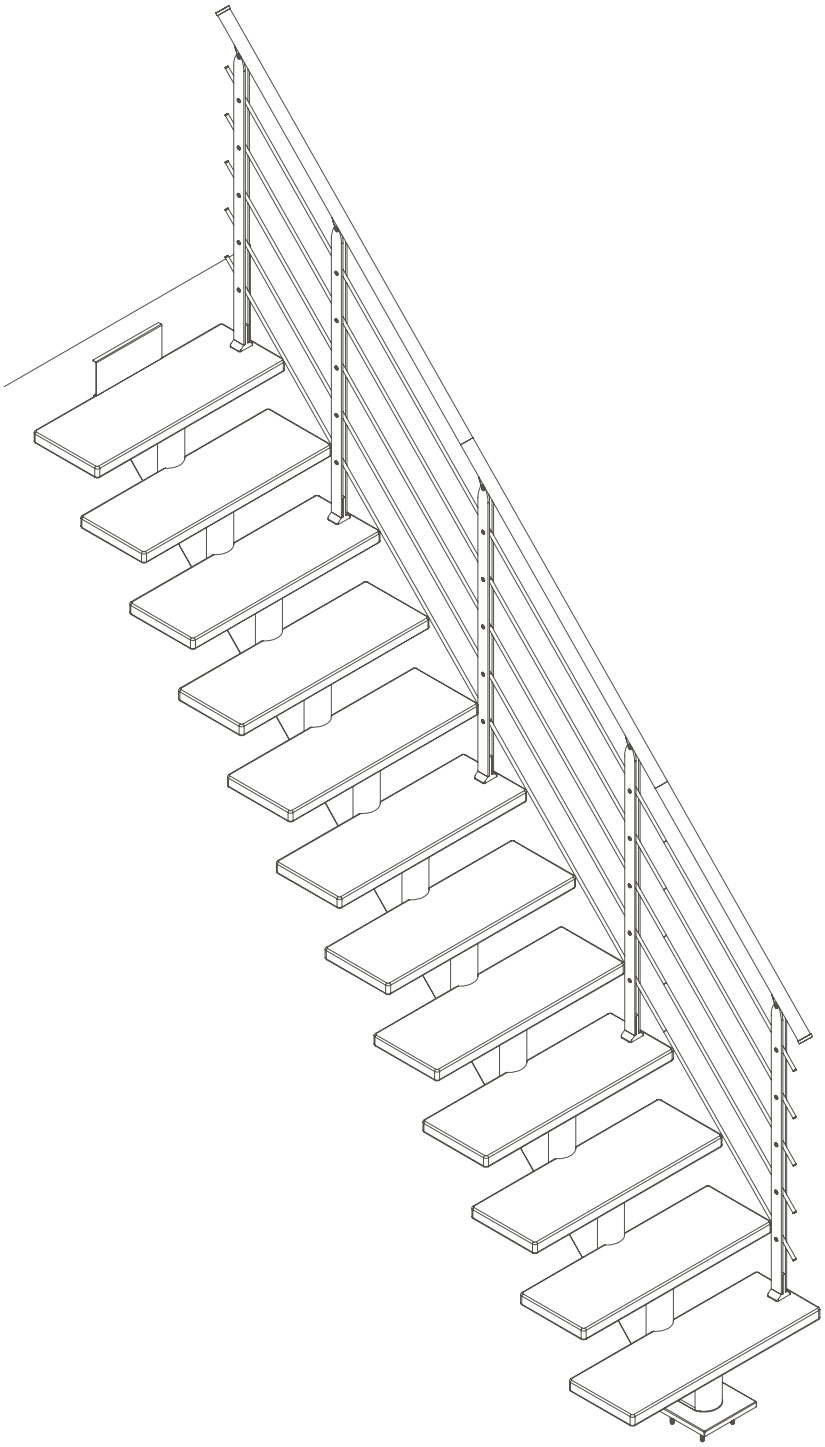

DESIGNGELÄNDER

# HAMBURG

## INSTRUCTION / MONTAGEANLEITUNG
## INSTRUKTION / INSTRUCCIÒN / INSTRUKCJA

SOGEM®
PART OF DOLLE GROUP

© DOLLE A/S | In the interest of technical progress we reserve the right to make changes | R1-96842 | 01/10/21

DOLLE®

I

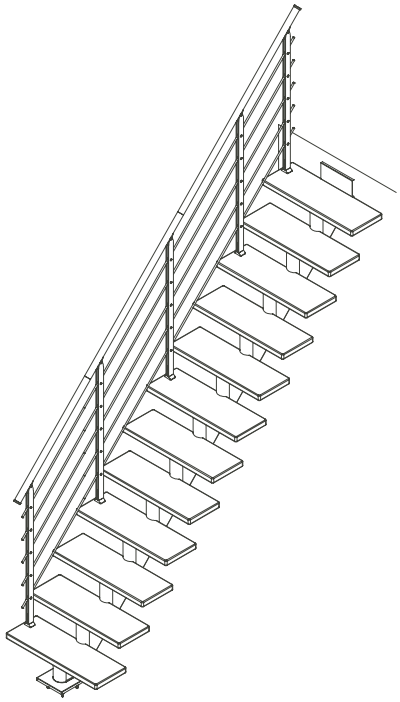

L

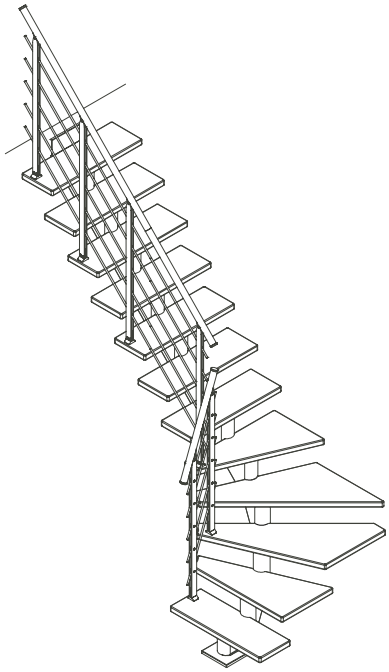

U

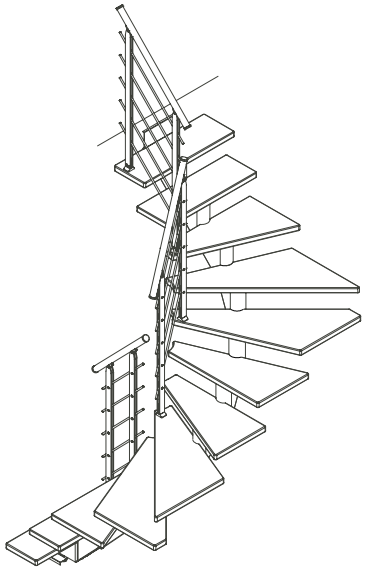

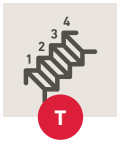


| | | | |
|---|---|---|---|
| | Height floor-to-floor | Rise height | Number of treads |
| | Geschosshöhe | Steigungshöhe | Anzahl Stufen |
| | Hauteur sol-sol | Hauteur de marche | Nombre de marches |
| | Altura de suelo/suelo | Altura de peldaños | Numero de peldaños |
| | Altura do chão / chão | Altura do degrau | Número de etapas (degraus) |
| | Hoogte vloer/vloer | Hoogte trede | Aantal treden |
| | Etagehøjde | Stigningshøjde | Antal trin |
| | Golv till golv höjd | Stigningshöjd | Antal steg |
| | Wysokość kondygnacji od podłogi do podłogi | Wysokość stopnia | Ilość stopni |
| | Înălțime sol-sol | Înălțime treaptă | Număr trepte |
| | Výška patra podlaha-podlaha | Výška schodu | Počet nášlapů |
| | Высота от пола до пола | Шаг ступени | Кол-во ступеней |
| | Aukšto aukštis | Pakopos aukštis | Pakopų kiekis |
| | Stāva augstums | Pakāpiena augstums | Pakāpienu skaits |
| | Korruse kõrgus | Astme kõrgus | Astmete arv |
| | Višina nadstropja | Višina stopnice | Število stopnic |
| | Visina kata | Visina stepenice | Broj stepenica |
| | Výška podlažia | Výška stupňa | Počet stupňov |

1

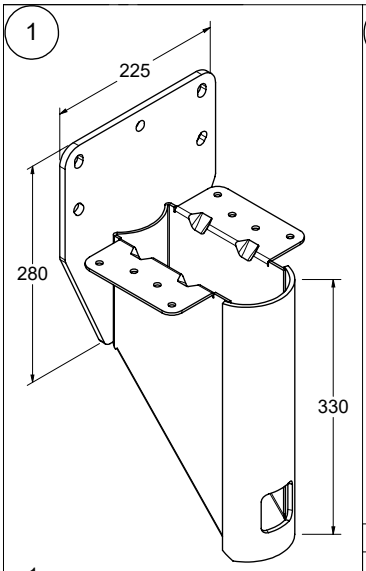


x 1
K2-1077500 *RAL 7016*
K2-1077502 *Pearl grey*
K2-1077503 *RAL 9016*

2

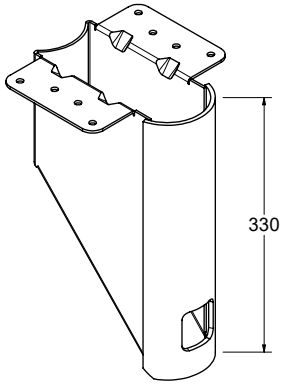


| | 11 | 12 | 13 | 14 |
|---|---|---|---|---|
| x | 9 | 10 | 11 | 12 |

K2-1077505 *RAL 7016*
K2-1077507 *Pearl grey*
K2-1077508 *RAL 9016*

3

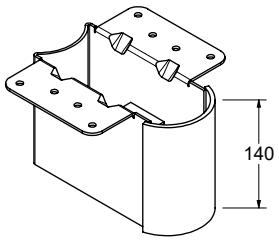


x 1
K2-1077510 *RAL 7016*
K2-1077512 *Pearl grey*
K2-1077513 *RAL 9016*

4

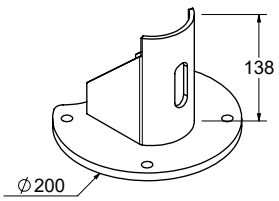


x 1
K2-1077440 *RAL 7016*
K2-1077442 *Pearl grey*
K2-1077443 *RAL 9016*

5

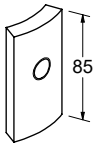


| | 11 | 12 | 13 | 14 |
|---|---|---|---|---|
| x | 10 | 11 | 12 | 13 |

H2-20505

6

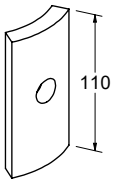


| | 11 | 12 | 13 | 14 |
|---|---|---|---|---|
| x | 10 | 11 | 12 | 13 |

H2-20506

7

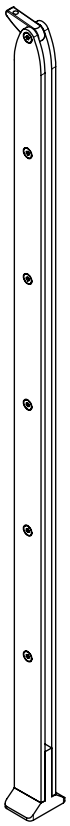

| | | 11 | 12 | 13 | 14 |
|---|---|---|---|---|---|
| x | **I** | 5 | 5 | 6 | 6 |
| | **L** | 5 | 6 | 6 | 6 |
| | **U** | 6 | 6 | 7 | 7 |

K2-1077710 *RAL 7016*
K2-1077712 *Pearl grey*
K2-1077713 *RAL 9016*

8

| | | 11 | 12 | 13 | 14 |
|---|---|---|---|---|---|
| x | **I** | 5 | 5 | 5 | 6 |
| | **L** | 5 | 6 | 6 | 6 |
| | **U** | 6 | 6 | 7 | 7 |

K1-1077203

10

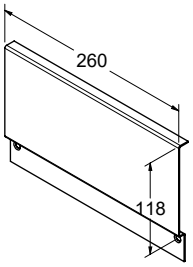


x 1
K1-1077070 *RAL 7016*
K1-1077072 *Pearl grey*
K1-1077073 *RAL 9016*

11

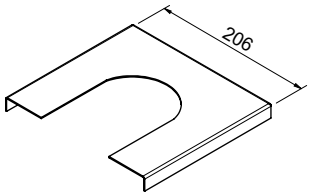


x 1
K1-1077400 *RAL 7016*
K1-1077402 *Pearl grey*
K1-1077403 *RAL 9016*

20

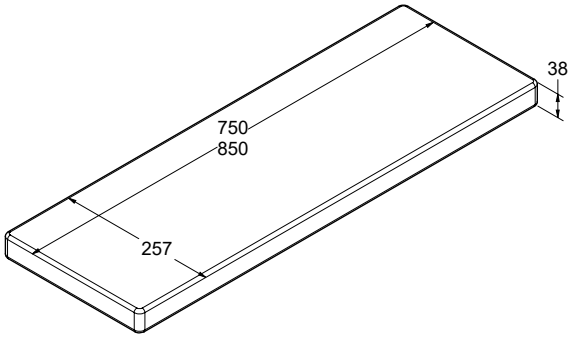


x 1
M2-1078400 Beech / Buche / Beuken / Hêtre / Bøg
M2-1078310 Oak / Eiche / Bijv / Chêne / Eg
M2-1078320 Oak white / Eiche weiß / Bijv wt / Chêne blanc / Eg hvid

21

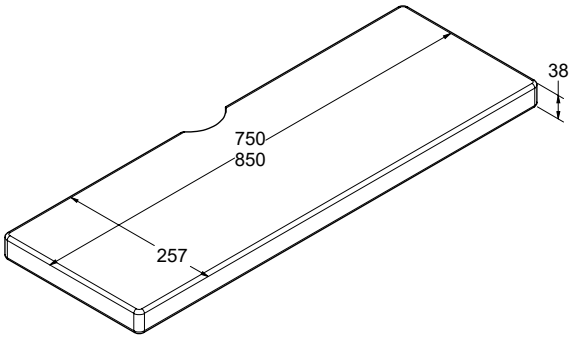


| | | 11 | 12 | 13 | 14 |
|---|---|---|---|---|---|
| x | **I** | 10 | 11 | 12 | 13 |
| | **L** | 6 | 7 | 8 | 9 |
| | **U** | 2 | 3 | 4 | 5 |

M2-1078401 Beech / Buche / Beuken / Hêtre / Bøg
M2-1078302 Oak / Eiche / Bijv / Chêne / Eg
M2-1078303 Oak white / Eiche weiß / Bijv wt / Chêne blanc / Eg hvid

25

| | | |
|---|---|---|
| x | **I** | 0 |
| | **L** | 1 |
| | **U** | 2 |

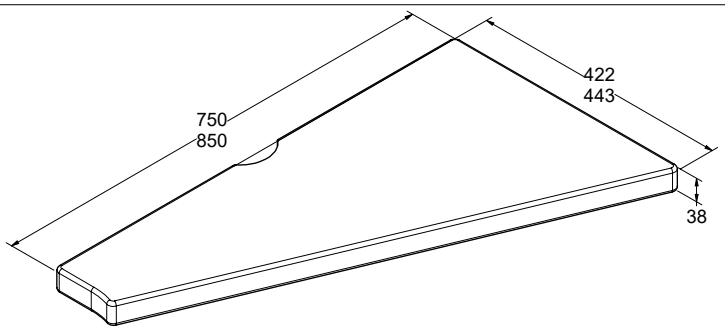


M2-1078409 *750 mm* Beech / Buche / Beuk / Hêtre / Bøg
M2-1078419 *750 mm* Oak / Eiche / Eik / Chêne / Eg
M2-1078429 *750 mm* Oak white / Eiche weiss / Eik wit / Chêne blanc / Eg hvid
M2-1078459 *850 mm* Beech / Buche / Beuk / Hêtre / Bøg
M2-1078469 *850 mm* Oak / Eiche / Eik / Chêne / Eg
M2-1078479 *850 mm* Oak white / Eiche weiss / Eik wit / Chêne blanc / Eg hvid

24

| | | |
|---|---|---|
| x | **I** | 0 |
| | **L** | 1 |
| | **U** | 2 |

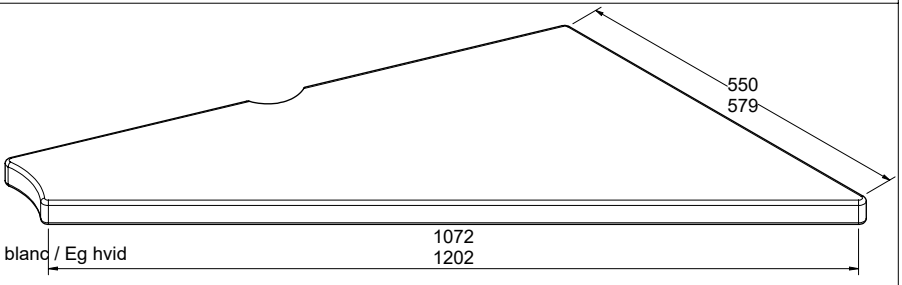


M2-1078408 *750 mm* Beech / Buche / Beuk / Hêtre / Bøg
M2-1078418 *750 mm* Oak / Eiche / Eik / Chêne / Eg
M2-1078428 *750 mm* Oak white / Eiche weiss / Eik wit / Chêne blanc / Eg hvid
M2-1078458 *850 mm* Beech / Buche / Beuk / Hêtre / Bøg
M2-1078468 *850 mm* Oak / Eiche / Eik / Chêne / Eg
M2-1078478 *850 mm* Oak white / Eiche weiss / Eik wit / Chêne blanc / Eg hvid

23

| | | |
|---|---|---|
| x | **I** | 0 |
| | **L** | 1 |
| | **U** | 2 |

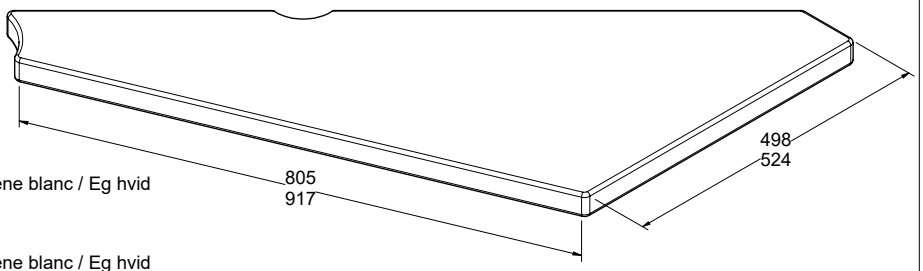


M2-1078407 *750 mm* Beech / Buche / Beuk / Hêtre / Bøg
M2-1078417 *750 mm* Oak / Eiche / Eik / Chêne / Eg
M2-1078427 *750 mm* Oak white / Eiche weiss / Eik wit / Chêne blanc / Eg hvid
M2-1078457 *850 mm* Beech / Buche / Beuk / Hêtre / Bøg
M2-1078467 *850 mm* Oak / Eiche / Eik / Chêne / Eg
M2-1078477 *850 mm* Oak white / Eiche weiss / Eik wit / Chêne blanc / Eg hvid

22

| | | |
|---|---|---|
| x | **I** | 0 |
| | **L** | 1 |
| | **U** | 2 |

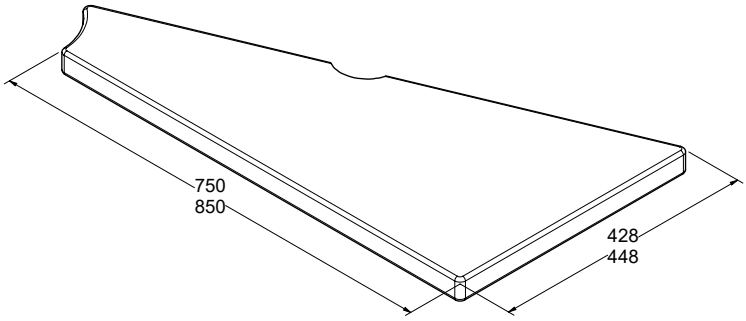


M2-1078406 *750 mm* Beech / Buche / Beuk / Hêtre / Bøg
M2-1078416 *750 mm* Oak / Eiche / Eik / Chêne / Eg
M2-1078426 *750 mm* Oak white / Eiche weiss / Eik wit / Chêne blanc / Eg hvid
M2-1078456 *850 mm* Beech / Buche / Beuk / Hêtre / Bøg
M2-1078466 *850 mm* Oak / Eiche / Eik / Chêne / Eg
M2-1078476 *850 mm* Oak white / Eiche weiss / Eik wit / Chêne blanc / Eg hvid

27

| | | 11 | 12 | 13 | 14 |
|---|---|---|---|---|---|
| x | **I** | 2 | 2 | 2 | 2 |
| | **L** | 4 | 4 | 4 | 4 |
| | **U** | 6 | 6 | 6 | 6 |

K1-1077720

30

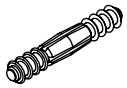

x 10
K3-08023

31

| | | 11 | 12 | 13 | 14 |
|---|---|---|---|---|---|
| x | **I** | 10 | 10 | 10 | 10 |
| | **L** | 20 | 20 | 20 | 20 |
| | **U** | 30 | 30 | 30 | 30 |

K1-18099

32

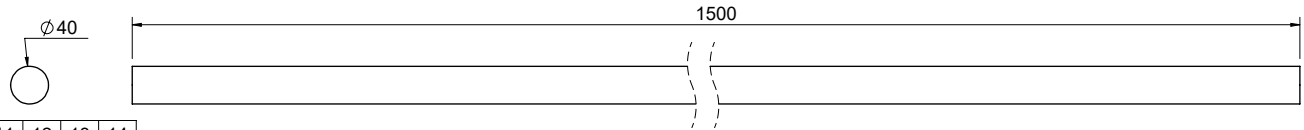


| | | 11 | 12 | 13 | 14 |
|---|---|---|---|---|---|
| x | **I** | 3 | 3 | 3 | 3 |
| | **L** | 2 | 2 | 3 | 3 |
| | **U** | 2 | 2 | 2 | 2 |

M2-1078905 Beech / Buche / Beuken / Hêter / Bøg
M2-1078915 Oak / Eiche / Bijv / Chêne / Eg
M2-1078917 Oak white / Eiche weiß / Bijv wit / Chêne blanc / Eg hvid

33

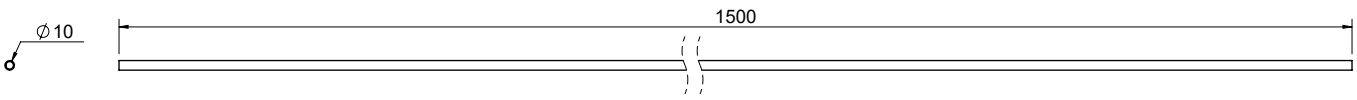


x 15
K1-18049

36

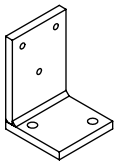

x 4
K1-1077295 *RAL 7016*
K1-1077297 *Pearl grey*
K1-1077298 *RAL 9016*

37

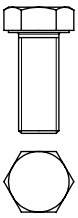

| | 11 | 12 | 13 | 14 |
|---|---|---|---|---|
| x | 11 | 12 | 13 | 14 |

R1-63500
*M16 x 40*

38

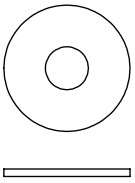

| | 11 | 12 | 13 | 14 |
|---|---|---|---|---|
| x | 11 | 12 | 13 | 14 |

K3-04053
*Ø50 / Ø17*

39

x 1
R2-86074
*M16*

40

x 17
K3-08001
*Ø12 x 60*

41

x 17
K3-04001
*Ø10*

42

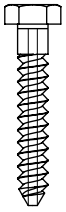

x 17
K3-06003
*Ø10 x 60*

44

| | 11 | 12 | 13 | 14 |
|---|---|---|---|---|
| x | 100 | 108 | 116 | 124 |

R1-63267
*Ø6 x 35 TX30*

46

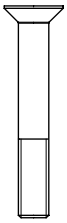

| | | 11 | 12 | 13 | 14 |
|---|---|---|---|---|---|
| x | **I** | 5 | 5 | 5 | 6 |
| | **L** | 5 | 6 | 6 | 6 |
| | **U** | 6 | 6 | 7 | 7 |

K3-02097
*M10 x 70*

47

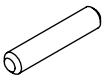

x 4
R3-91415
*Ø8 x 40*

48

| | | 11 | 12 | 13 | 14 |
|---|---|---|---|---|---|
| x | **I** | 5 | 5 | 5 | 6 |
| | **L** | 5 | 6 | 6 | 6 |
| | **U** | 6 | 6 | 7 | 7 |

K3-06239
*Ø4,5 x 25*

49

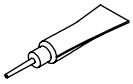

Strong glue
Superkleber
Seconde lijm
Colle forte
Superlim

x 1
K3-90001

50

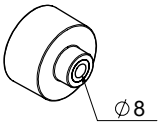


x 1
K1-01810

51

x 2
K3-06022
*Ø5 x 35 TX25*

56

x 2
K3-08006
*Ø6 x 40*

58

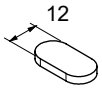


x 8
R3-20590

59

Wood glue
Holzkleber
Colle à bois
Trælim
Houtlijm

x 1
K3-90005

60

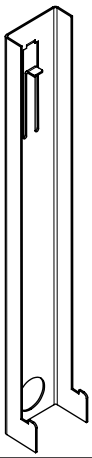

x 1
H2-63530

61

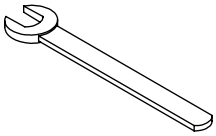

x 1
R1-63501
*24 mm*

62

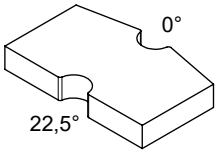


x 1
H3-35920

63

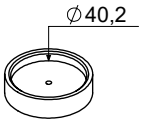


x 1
K1-01620

Tools not included!
Werkzeuge nicht enthalten!
Gereedschap niet inbegrepen!
Outils non inclus!
Værktøj ikke inkluderet!

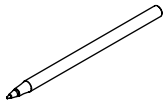

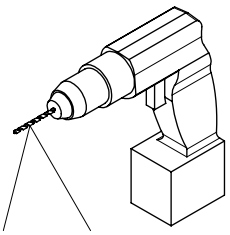

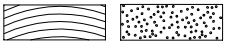

∅ 3mm
∅ 4mm
∅ 6mm
∅ 8mm
∅ 10mm

∅ 6mm
∅ 12mm

TX25
TX30
PZ2

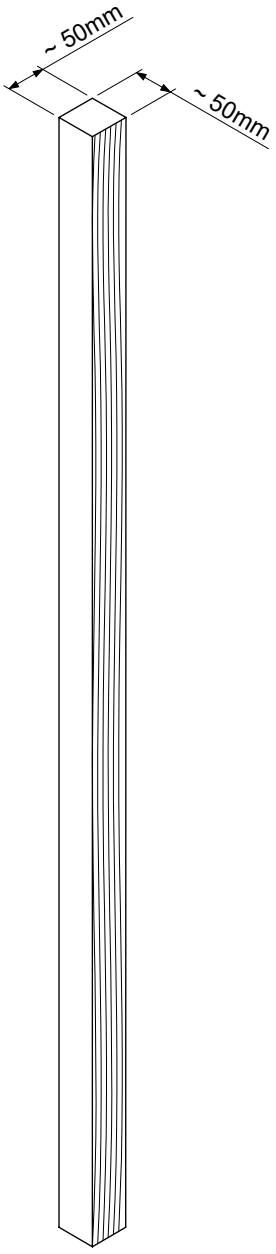


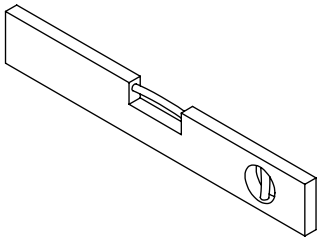

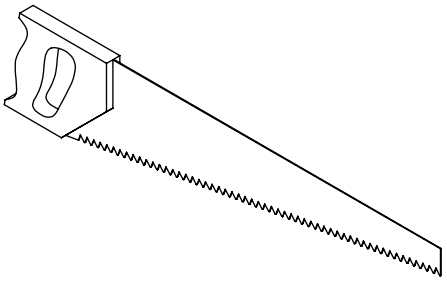

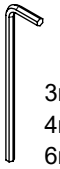

3mm
4mm
6mm

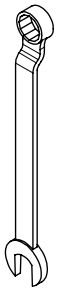

16mm

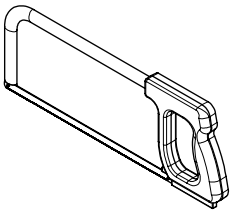

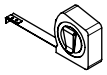

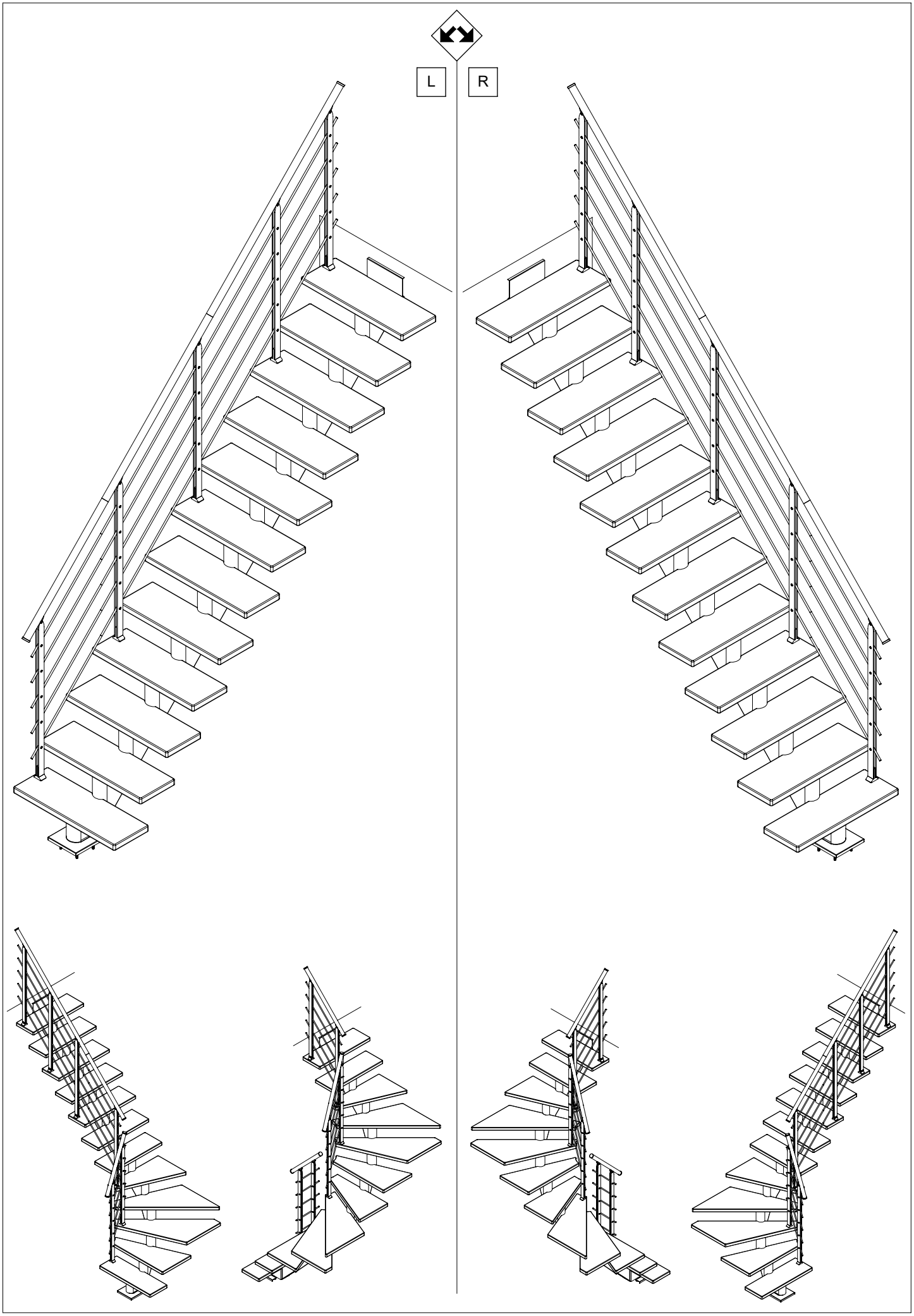
L
R

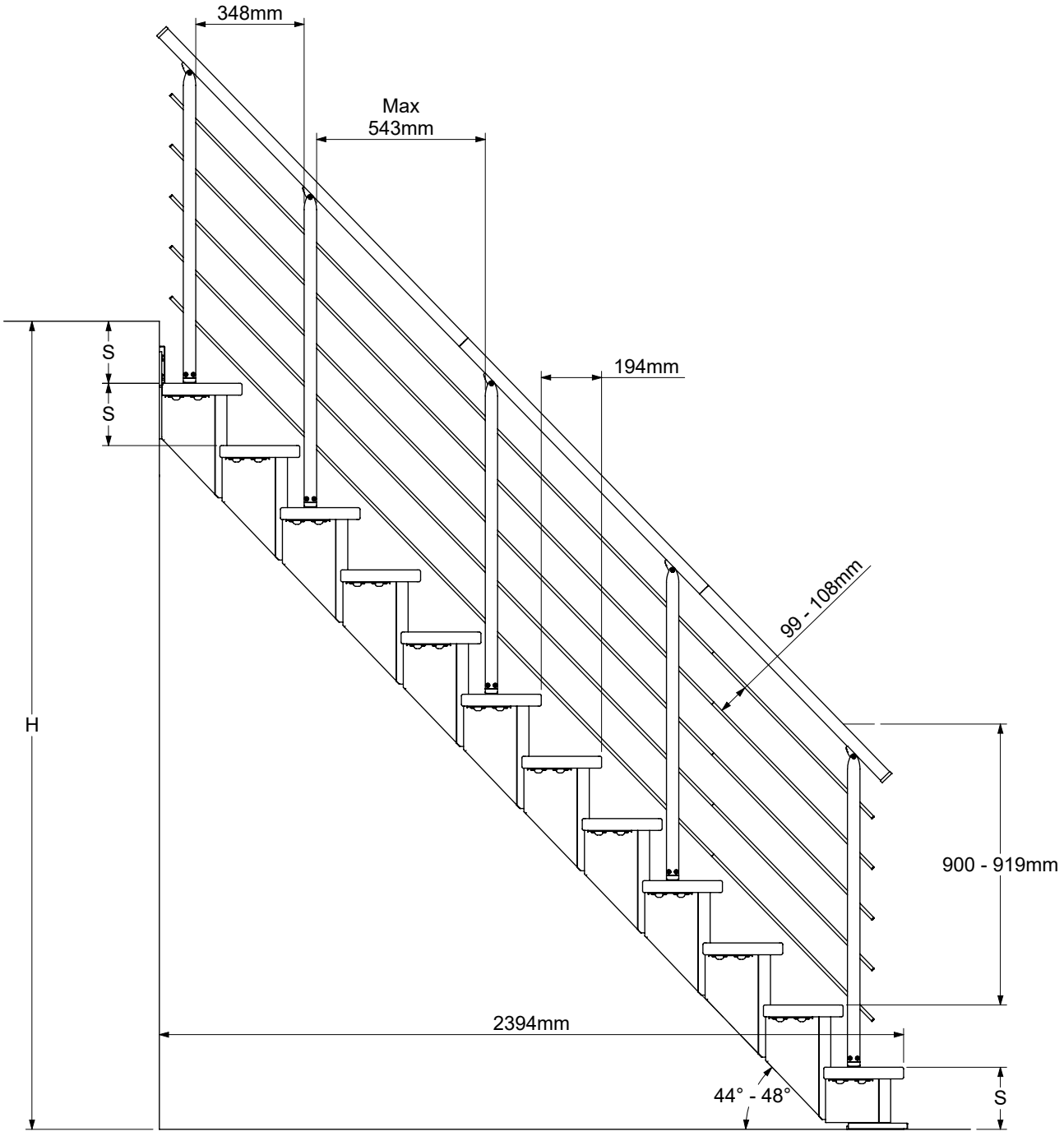


$$S = \frac{H}{T + 1}$$

| min S | max S |
|---|---|
| 185 mm | 215 mm |

Example / Beispiel / Voorbeeld / Example / Eksempel:
H: 2400 mm, T: 11 st(pcs)

$$S = \frac{2400\ mm}{11 + 1} = 200\ mm$$

| T | min H | max H |
|---|---|---|
| 9 | 1850 mm | 2150 mm |
| 10 | 2035 mm | 2365 mm |
| 11 | 2220 mm | 2580 mm |
| 12 | 2405 mm | 2795 mm |
| 13 | 2590 mm | 3010 mm |

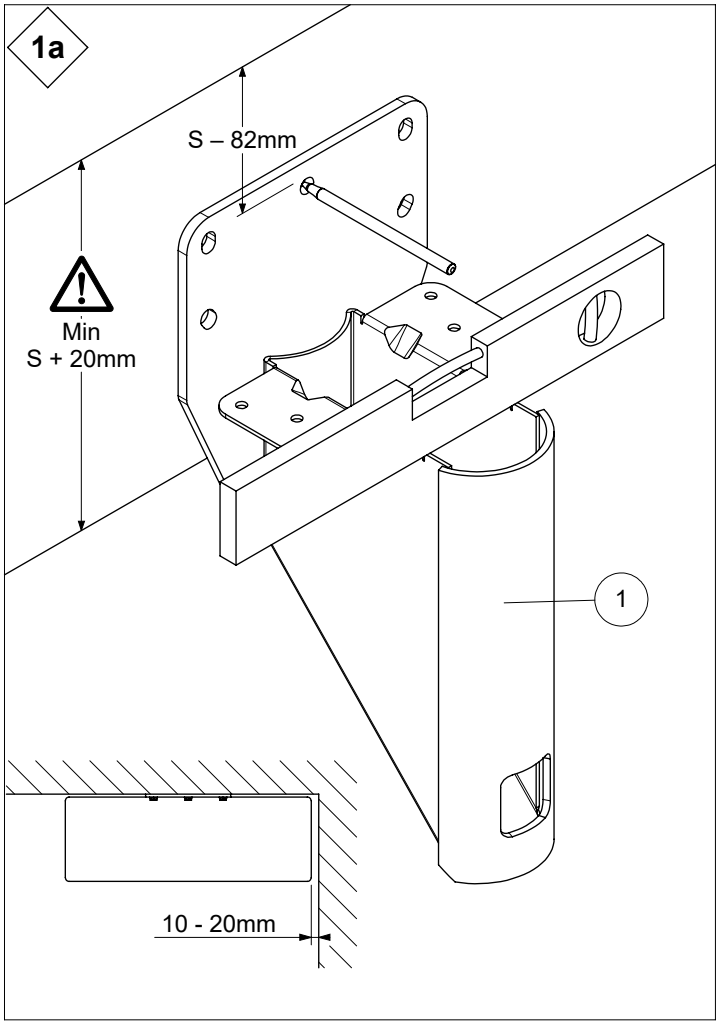
1a
S – 82mm
Min
S + 20mm
1
10 - 20mm

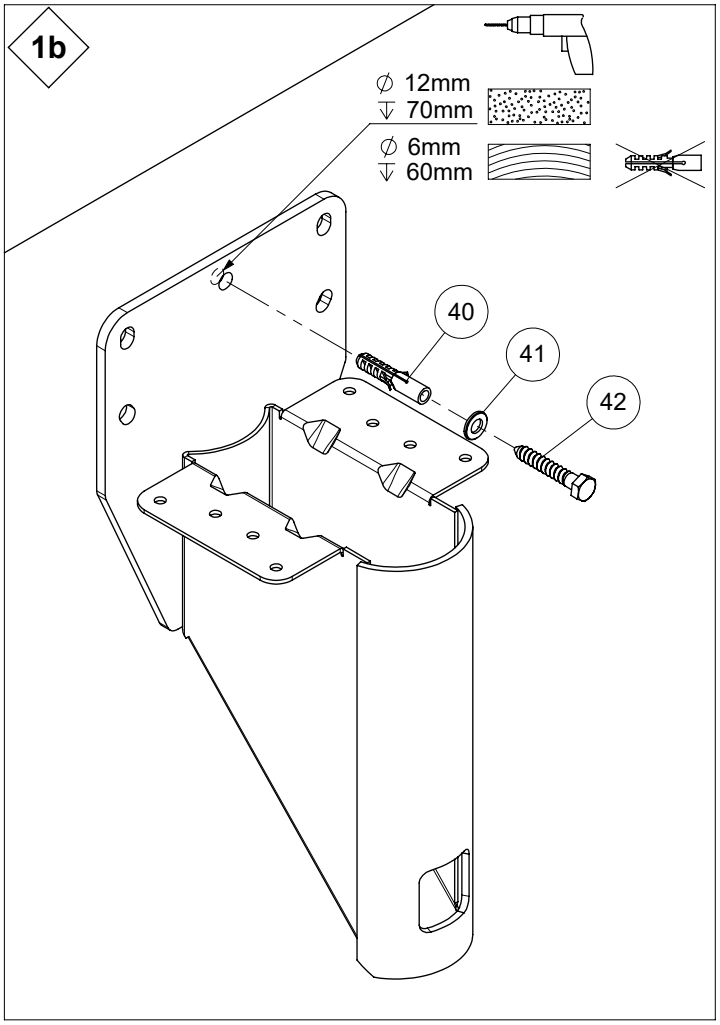
1b
∅ 12mm
↧ 70mm
∅ 6mm
↧ 60mm
40
41
42

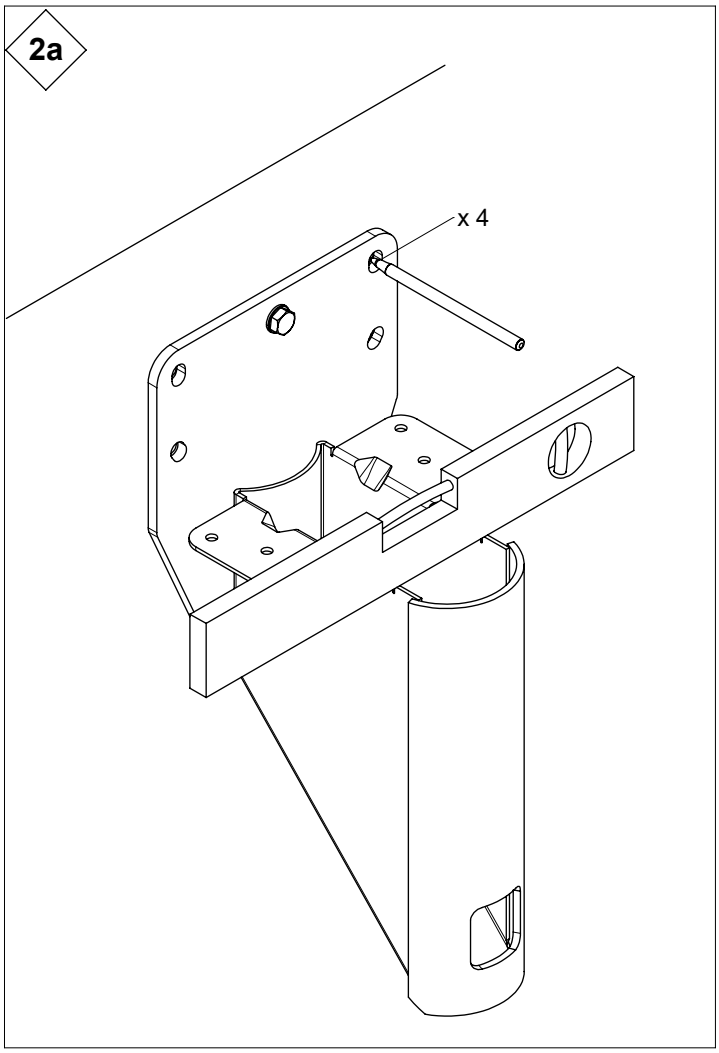
2a
x 4

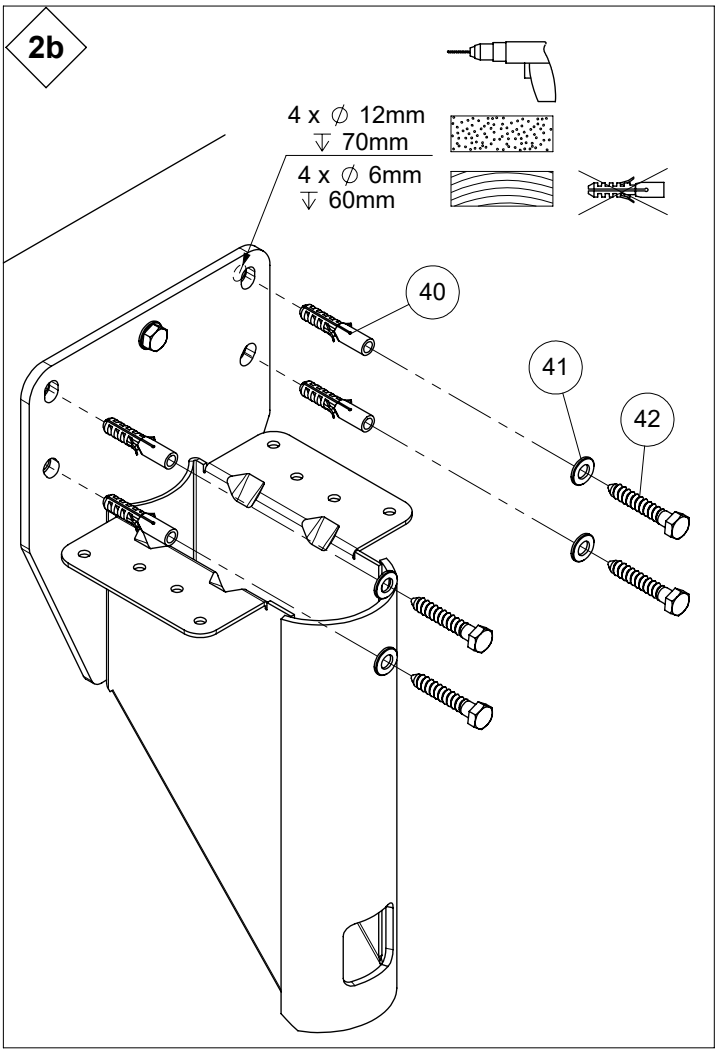
2b
4 x ∅ 12mm
↧ 70mm
4 x ∅ 6mm
↧ 60mm
40
41
42

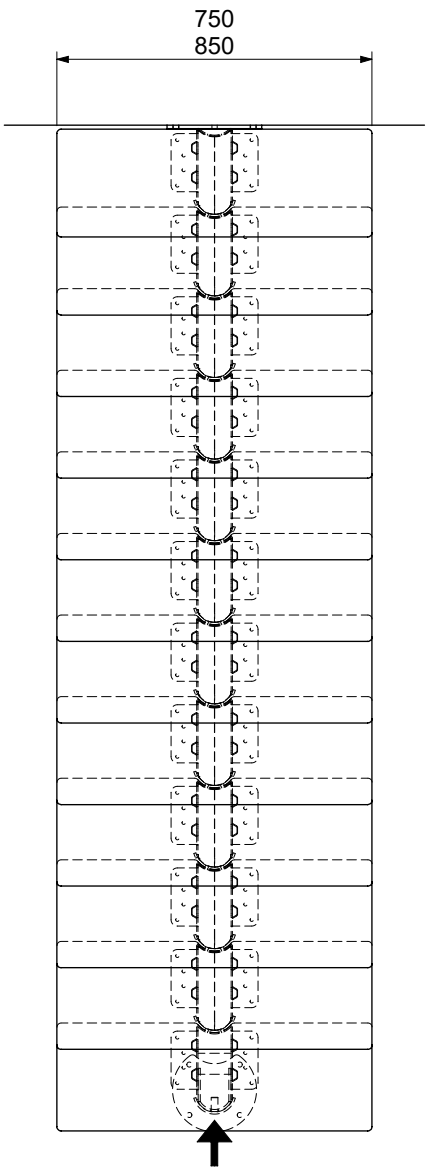
750
850

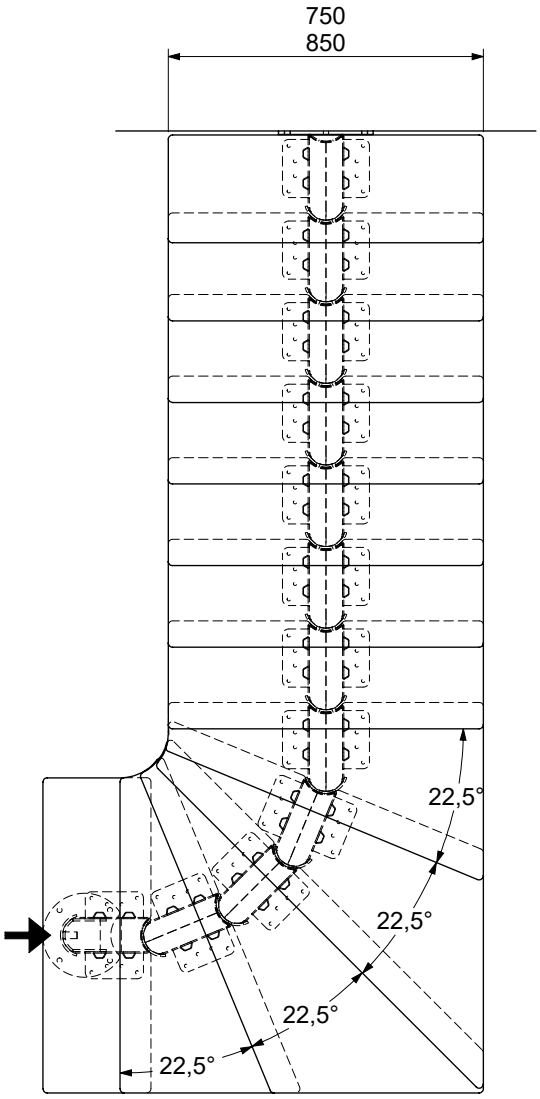
750
850
22,5°
22,5°
22,5°
22,5°

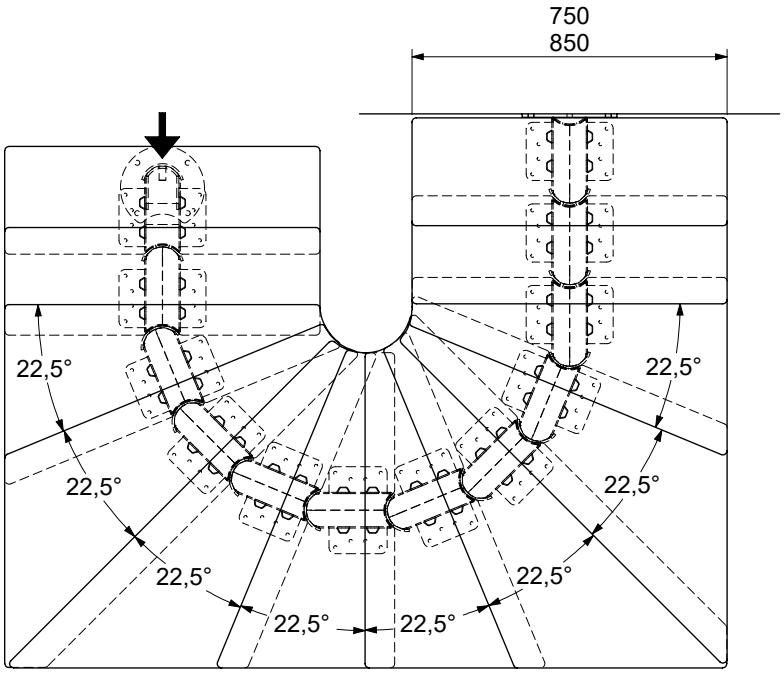
750
850
22,5°
22,5°
22,5°
22,5°
22,5°
22,5°
22,5°
22,5°

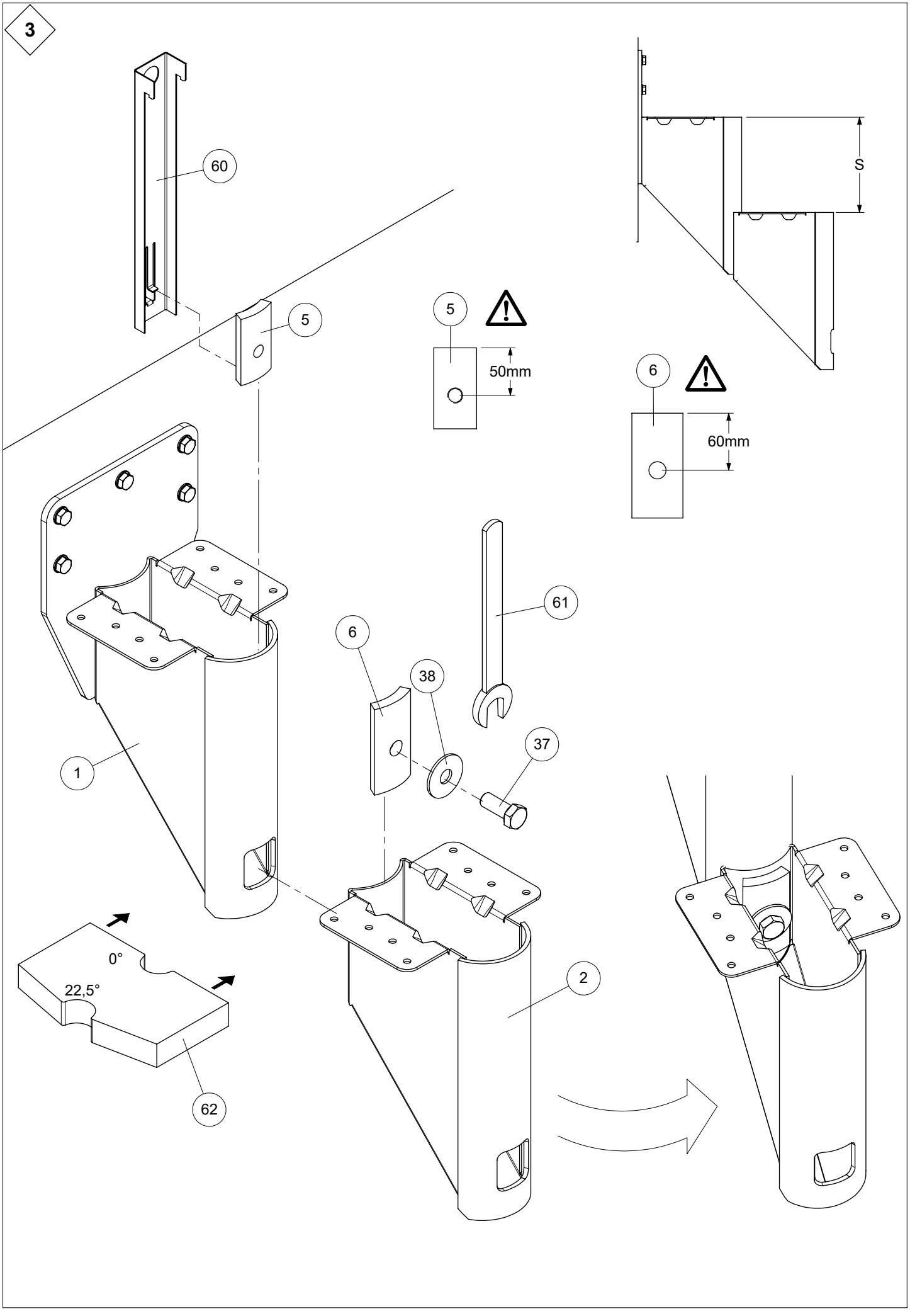
3
60
5
5
50mm
6
60mm
S
61
6
38
37
1
0°
22,5°
62
2

**4a**

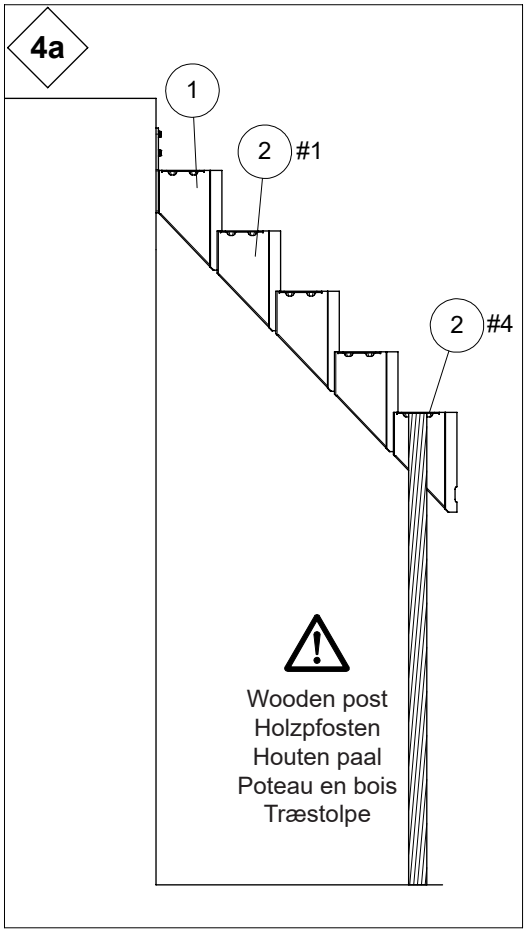
1
2 #1
2 #4
Wooden post
Holzpfosten
Houten paal
Poteau en bois
Træstolpe

**4b**

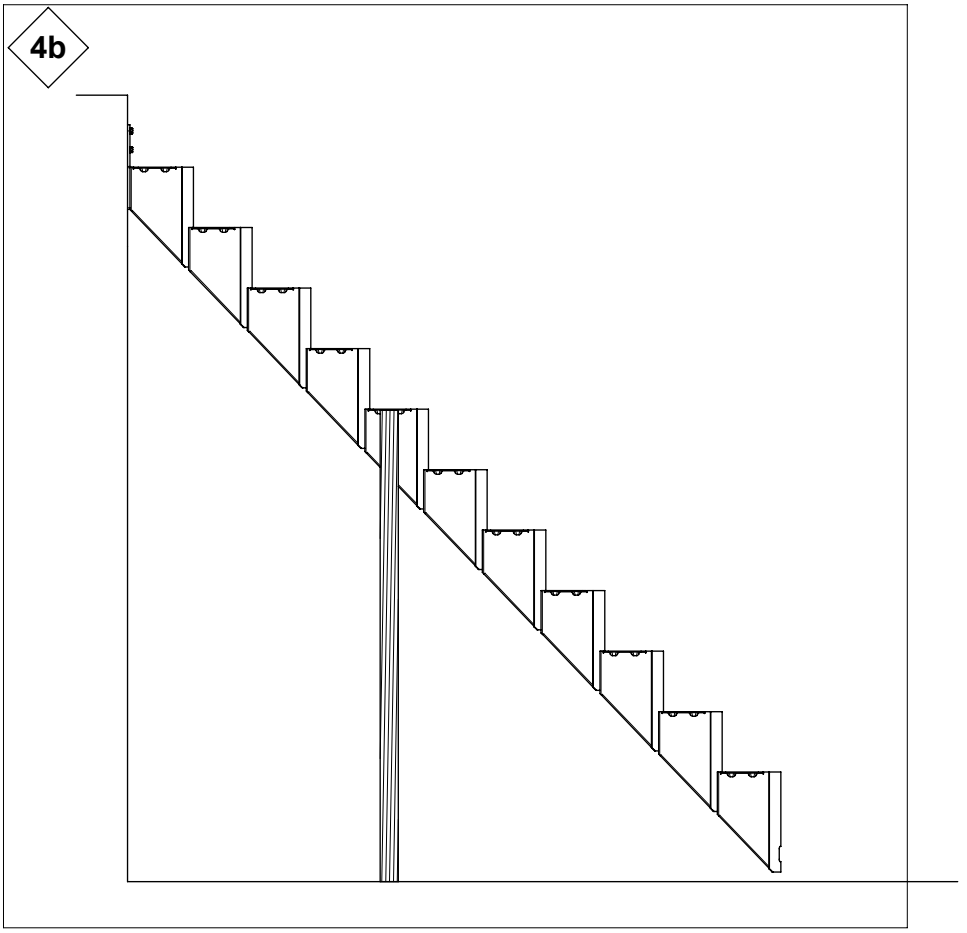

**5**

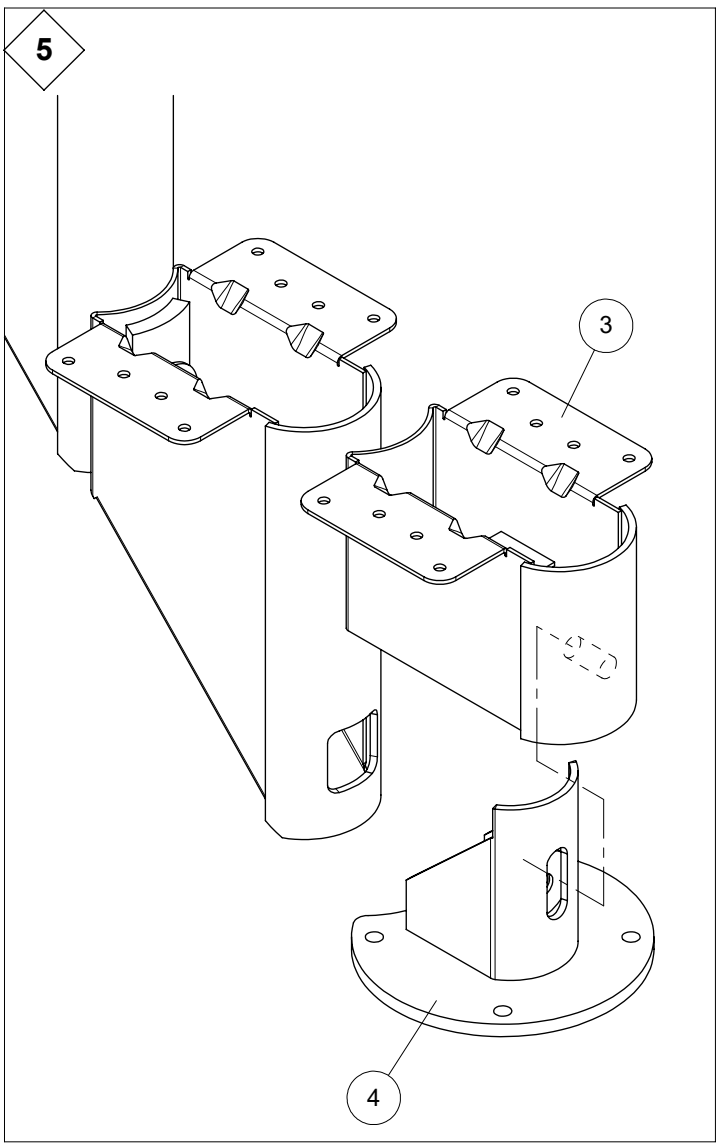
3
4

**6**

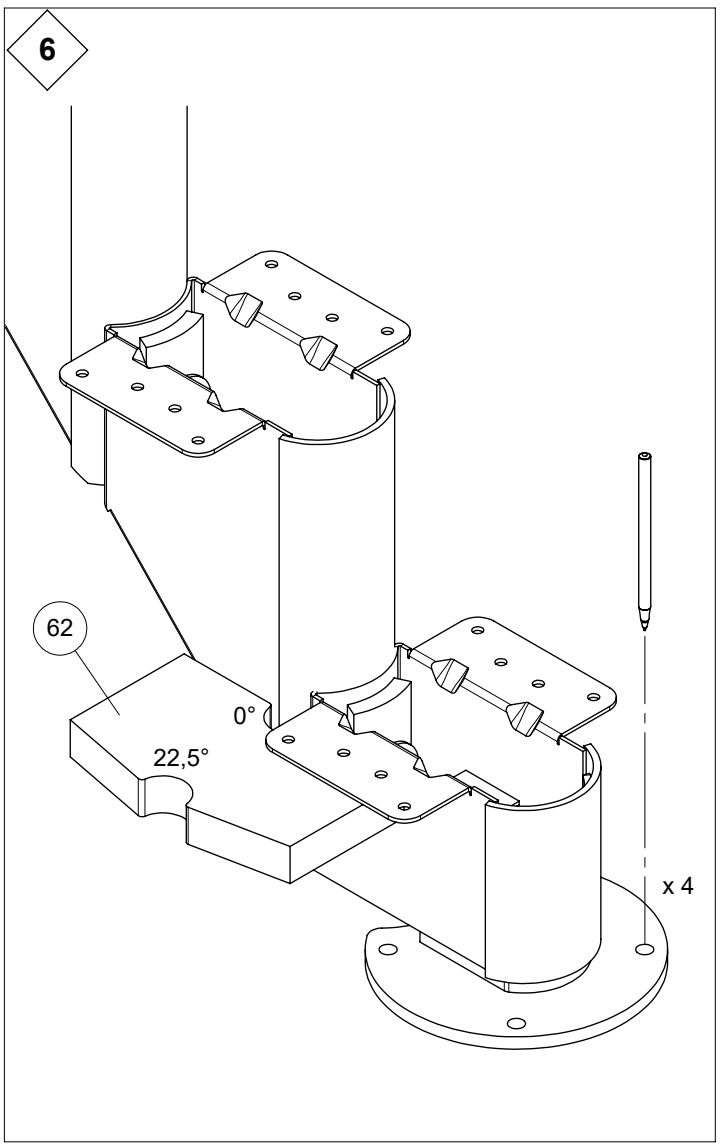
62
0°
22,5°
x 4

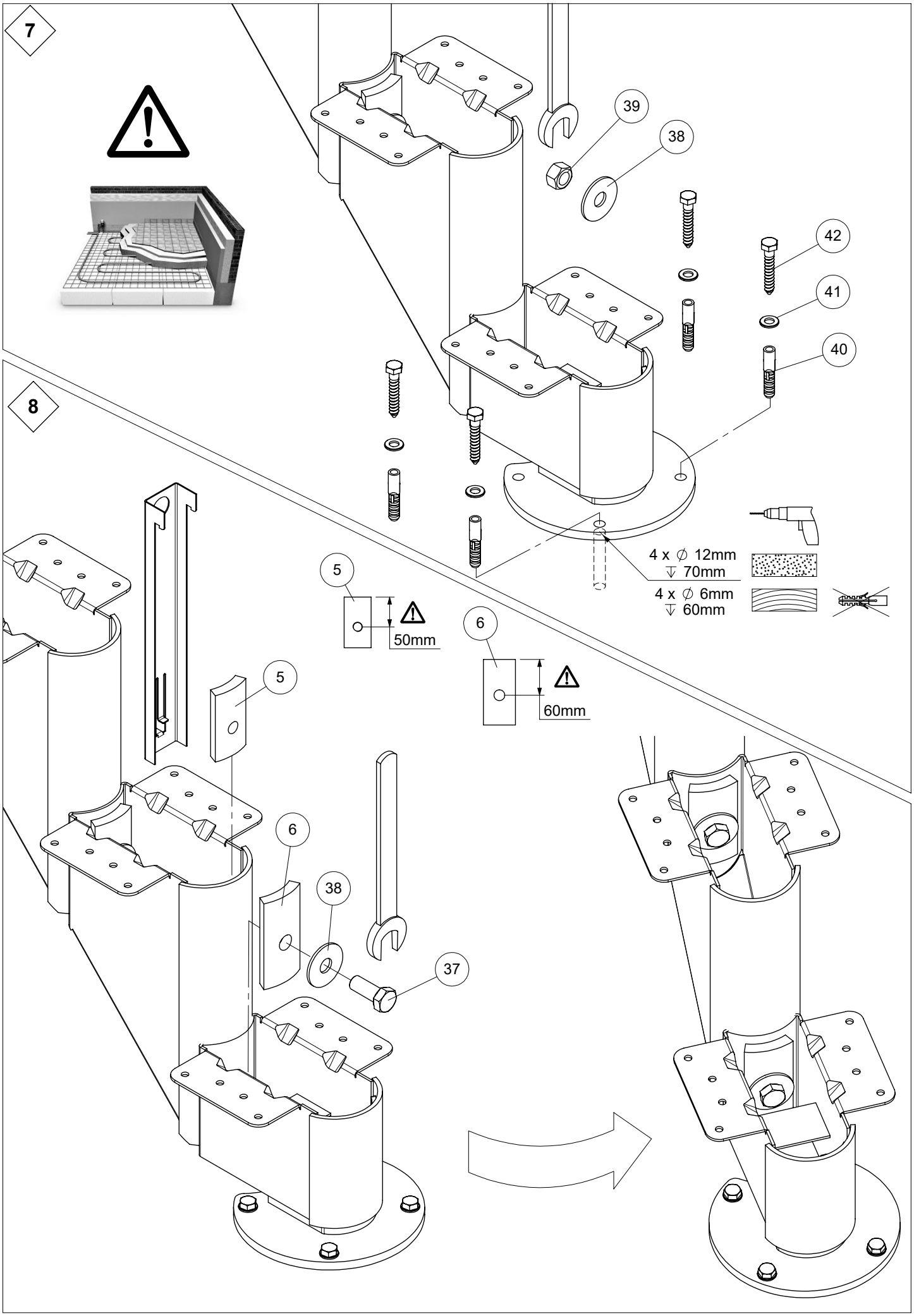
7
39
38
42
41
40
8
4 x ∅ 12mm
↧ 70mm
4 x ∅ 6mm
↧ 60mm
5
50mm
6
60mm
5
6
38
37

**9**

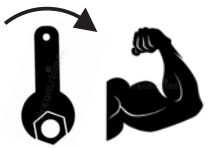

Min 140 Nm

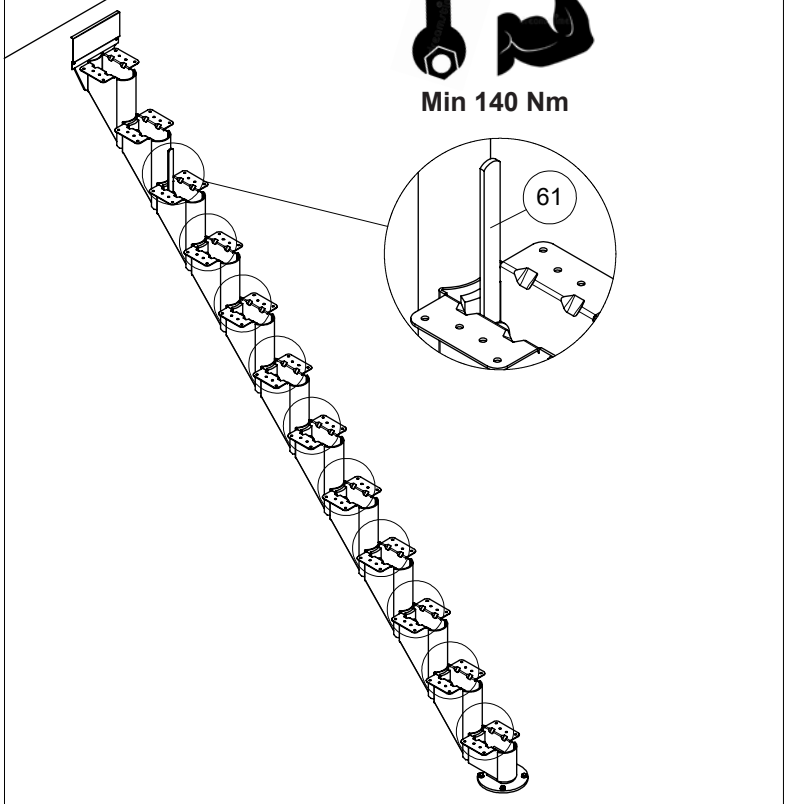


**10**

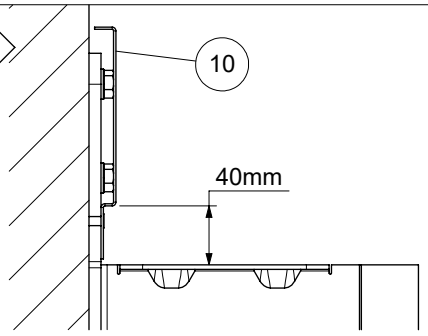


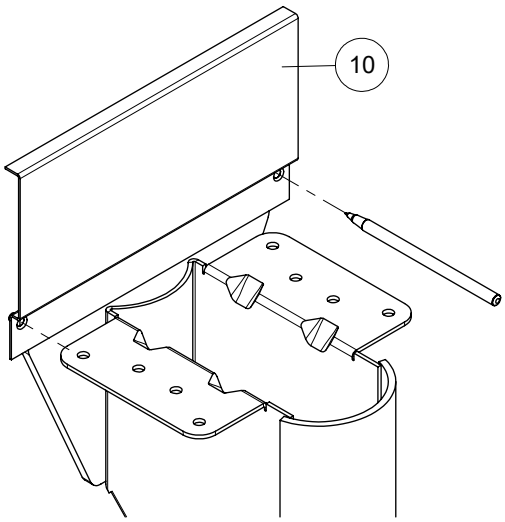


**11**

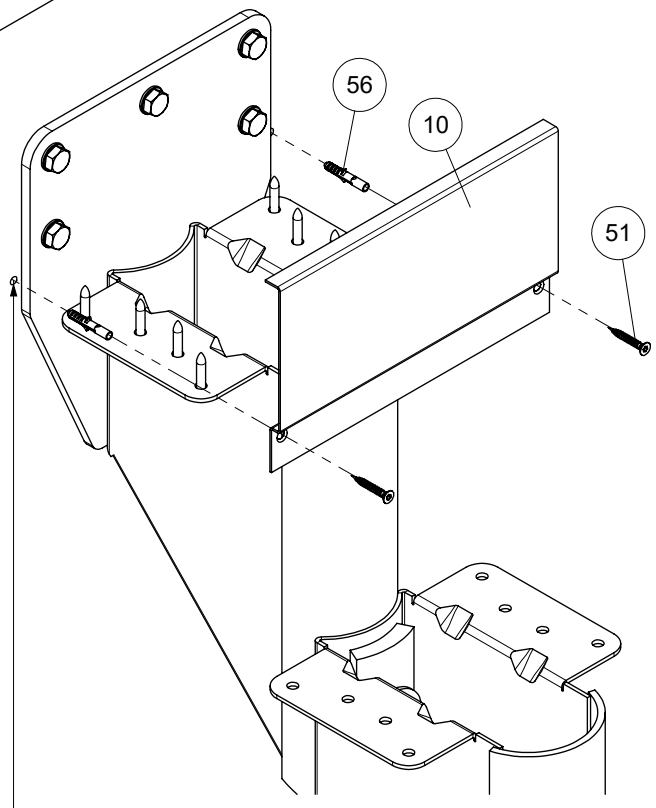


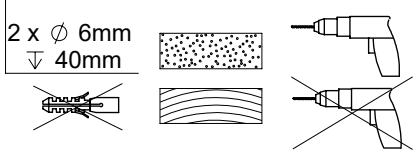


**12**

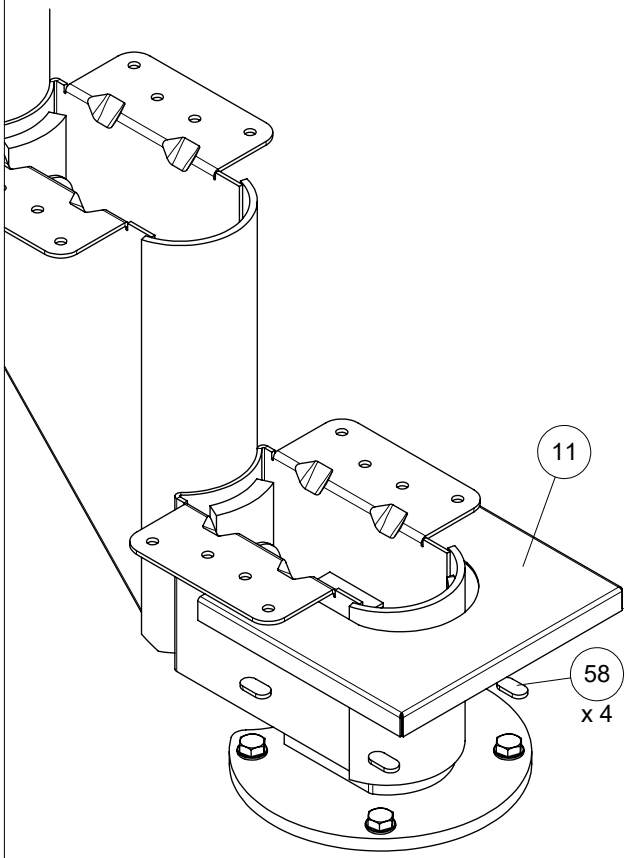

**13**

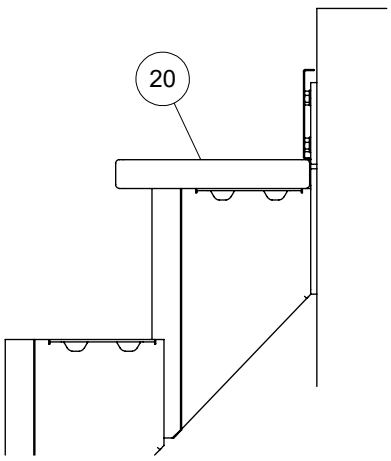


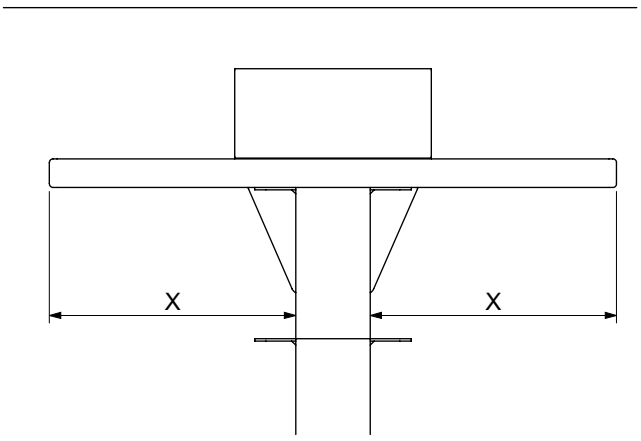


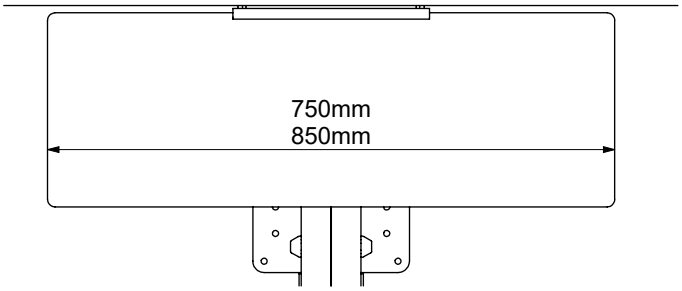


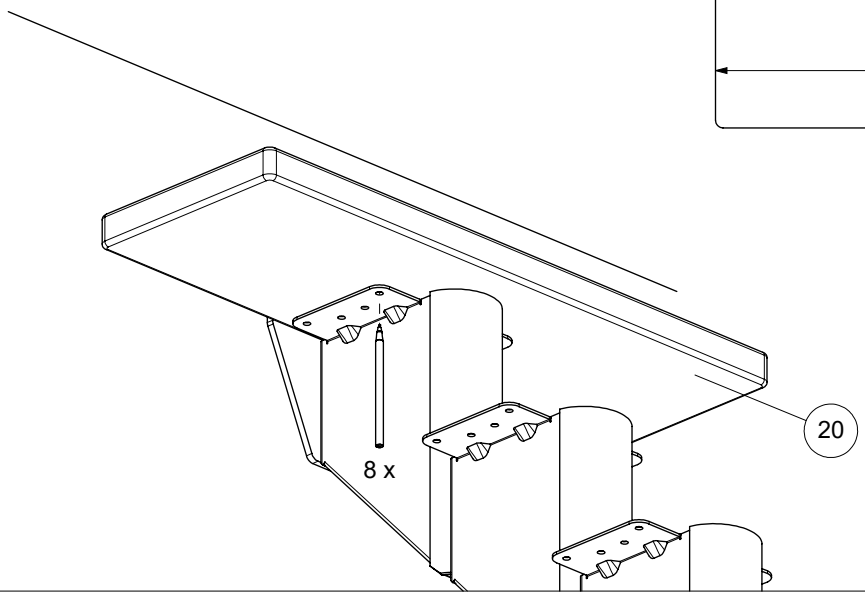


**14**

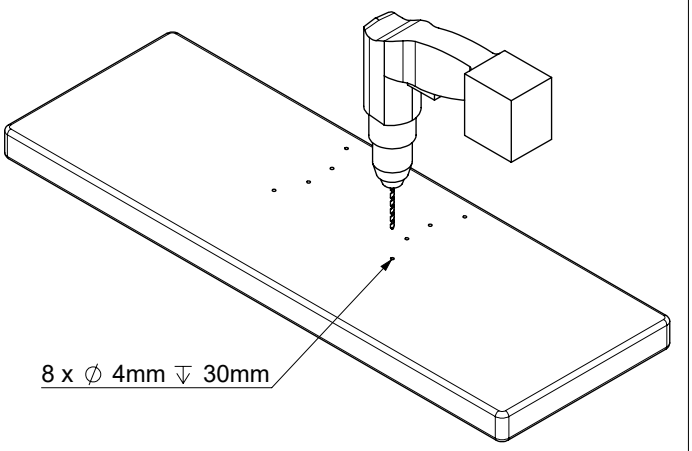


**15**

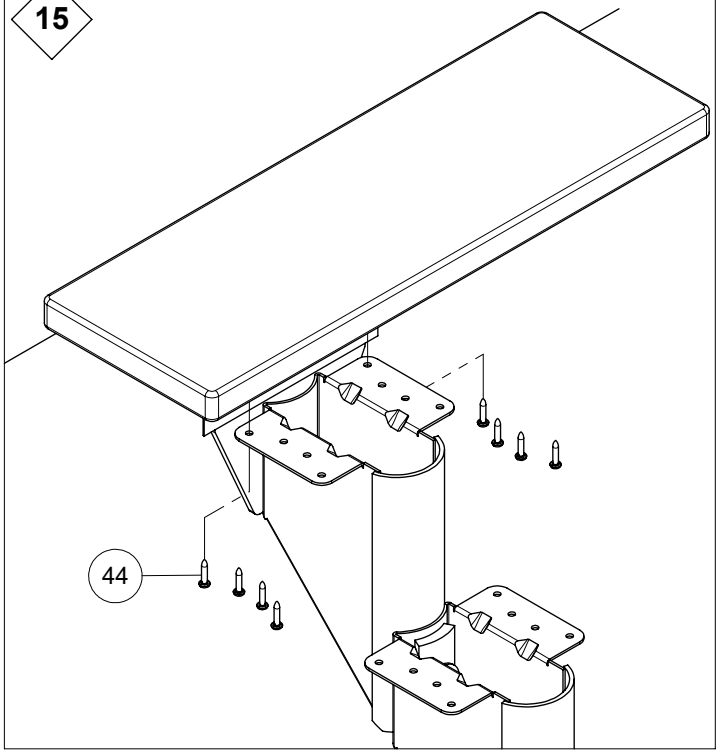

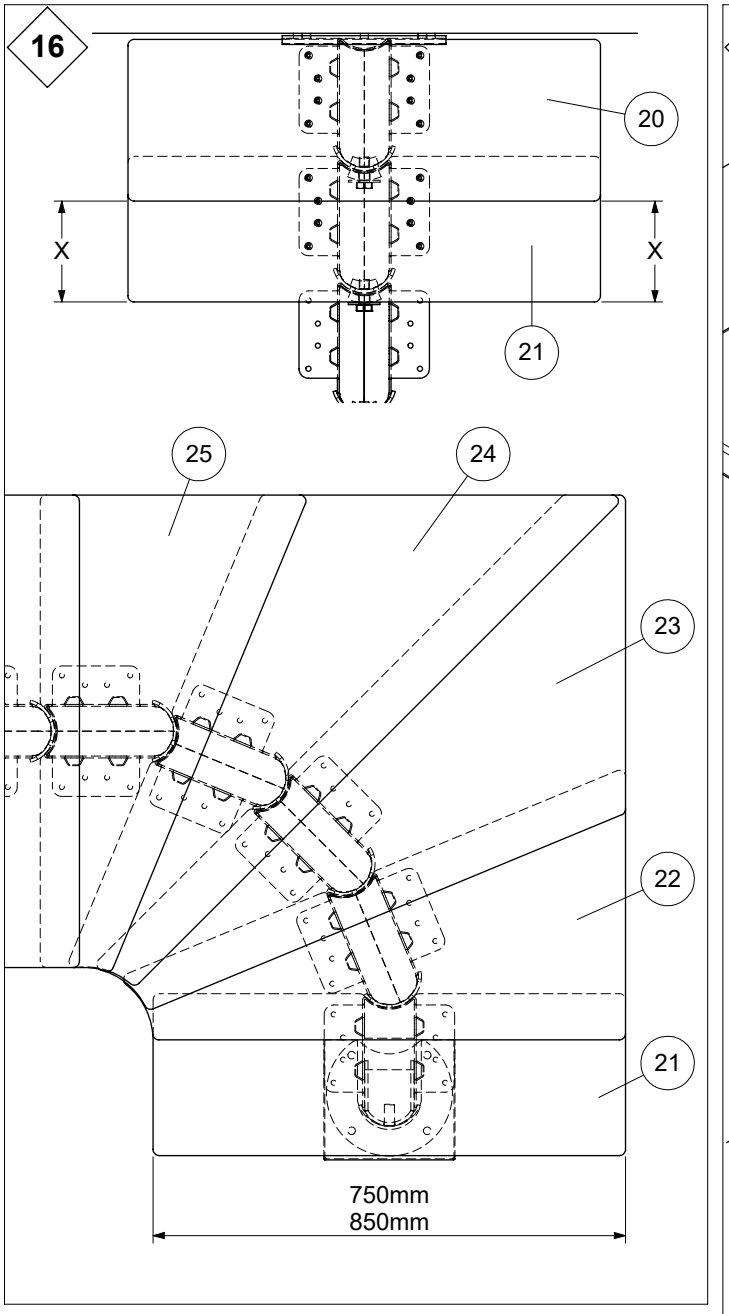
16
20
X
X
21
25
24
23
22
21
750mm
850mm

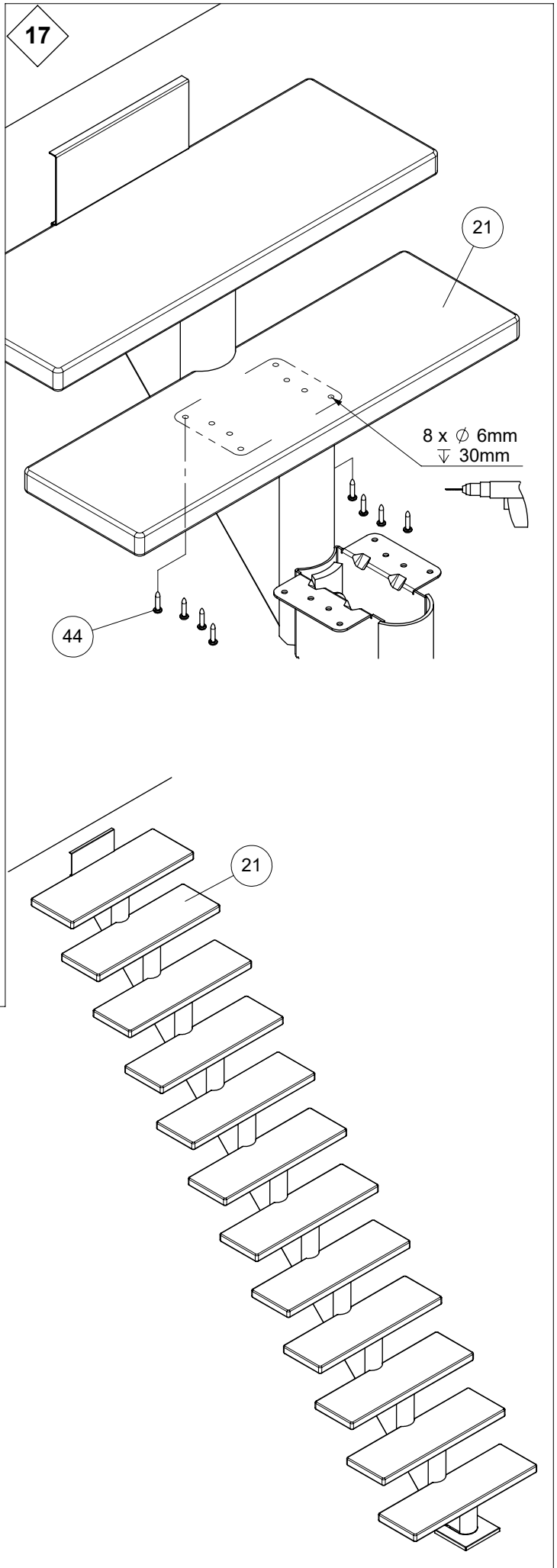
17
21
8 x ∅ 6mm
30mm
44
21

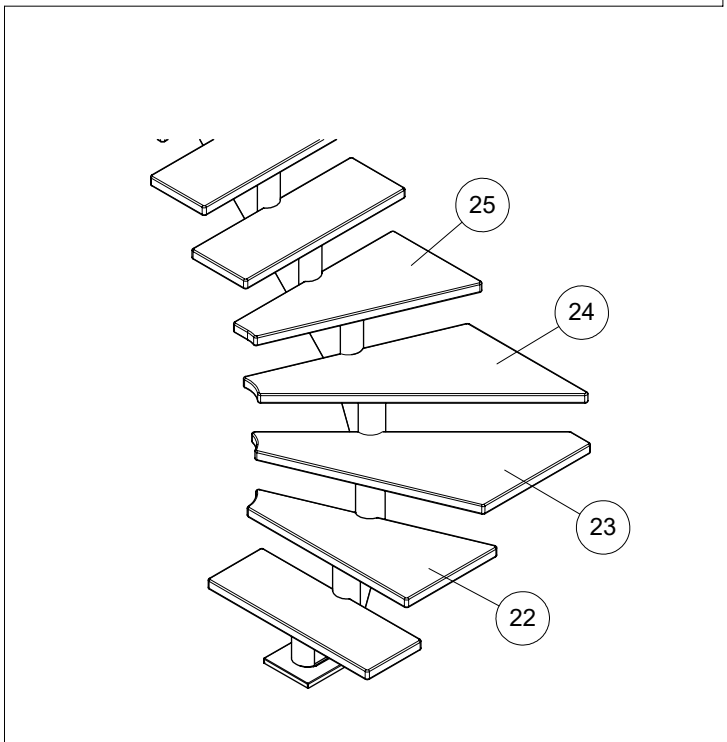
25
24
23
22

18

| | |
|---|---|
| **I** | Mounting of wallbrackets is optional<br>Die Montage von Wandhalterungen ist optional<br>Montage van muurbeugels is optioneel<br>Le montage de supports muraux est facultatif<br>Montering af vægbeslag er valgfri |
| **L** | 2 wall brackets in position A or B<br>2 Wandhalterungen in der Position A oder B<br>2 muurbeugels in positie A of B<br>2 supports mural dans la position A ou B<br>2 vægbeslag i position A eller B |
| **U** | 4 wall brackets in position A or B<br>4 Wandhalterungen in der Position A oder B<br>4 muurbeugels in positie A of B<br>4 supports mural dans la position A ou B<br>4 vægbeslag i position A eller B |

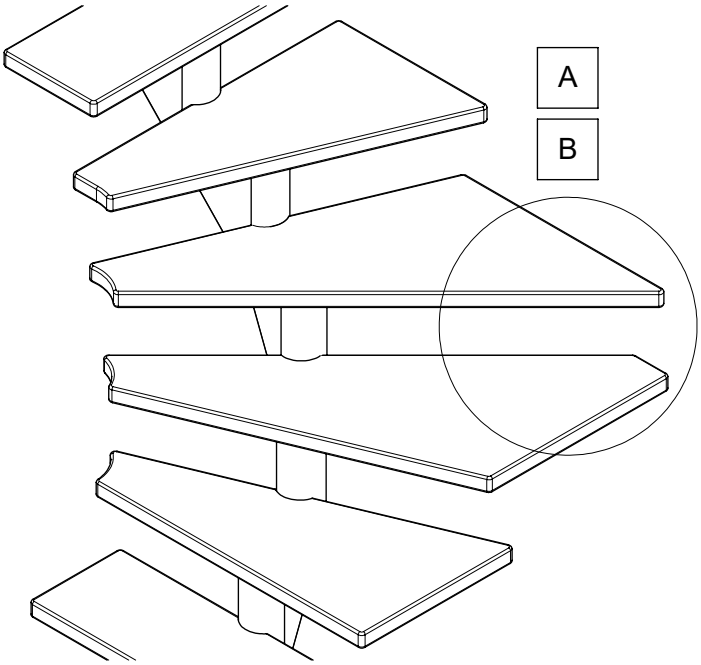


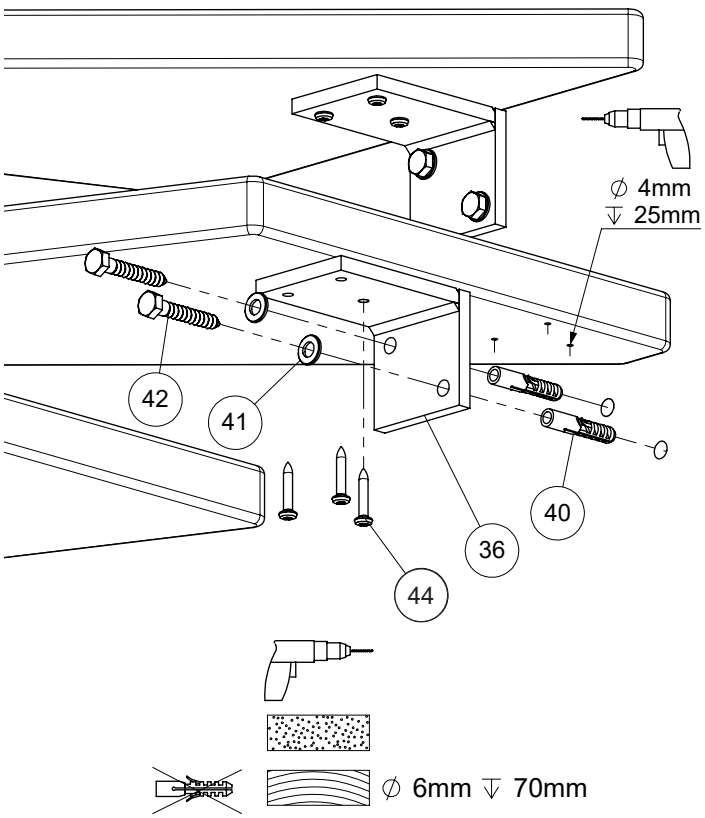


2 wall brackets must be mounted on a 1/4 turn or 4 on a 1/2 turn staircase.

2 Wandhalterungen müssen auf einer 1/4-gewendelten oder 4 auf einer 1/2-gewendelten Treppe montiert werden.

2 muurbeugels moeten gemonteerd worden op een 1/4 draai of 4 op een 1/2 draai trap.

2 supports mural doivent être monté sur un escalier 1/4 ou 4 sur un escalier 1/2 tournant.

2 vægvinkler er påkrævet i en 1/4-svings- eller 4 i en 1/2-svings-trappe.

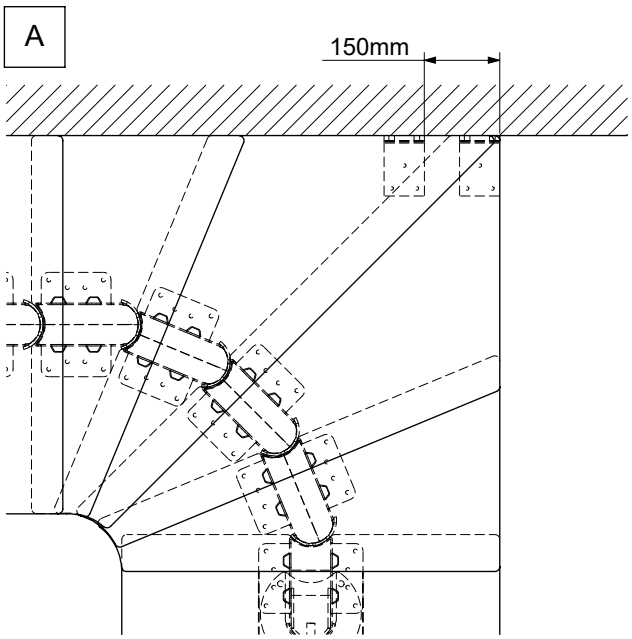


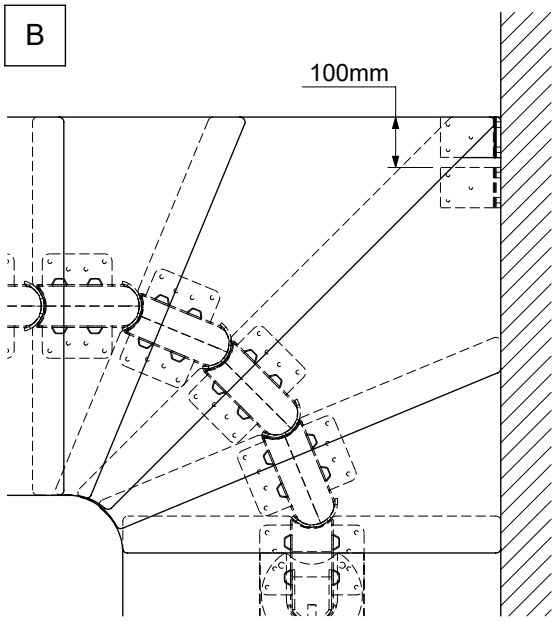

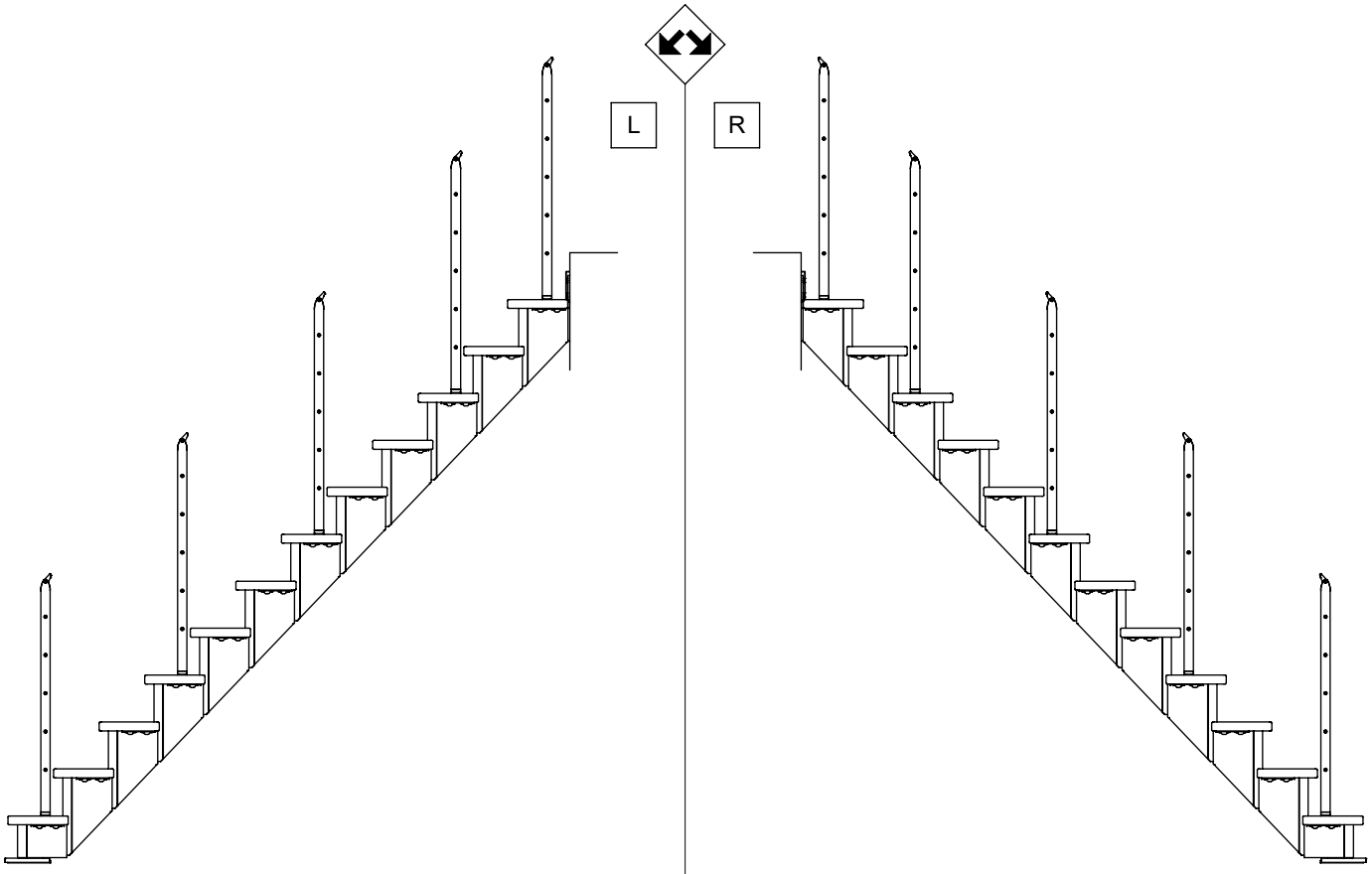
L
R

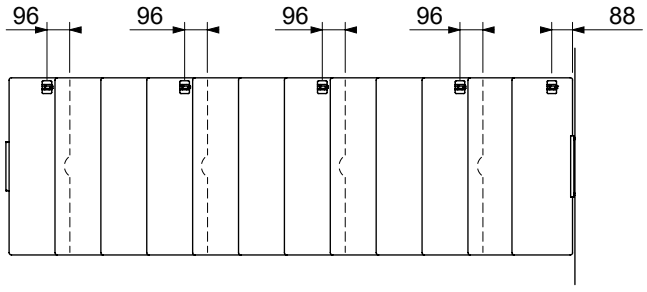
96
96
96
96
88

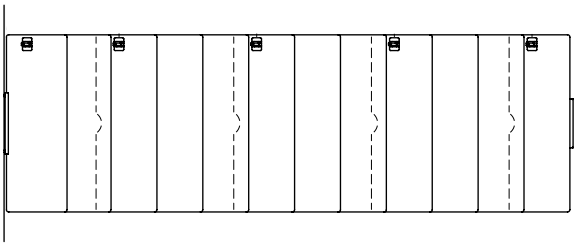

# L 750 mm

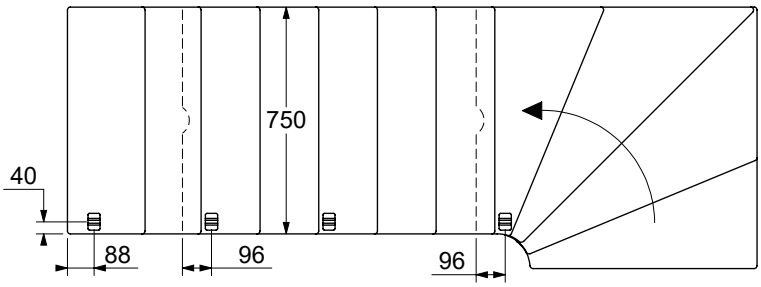
750
40
88
96
96

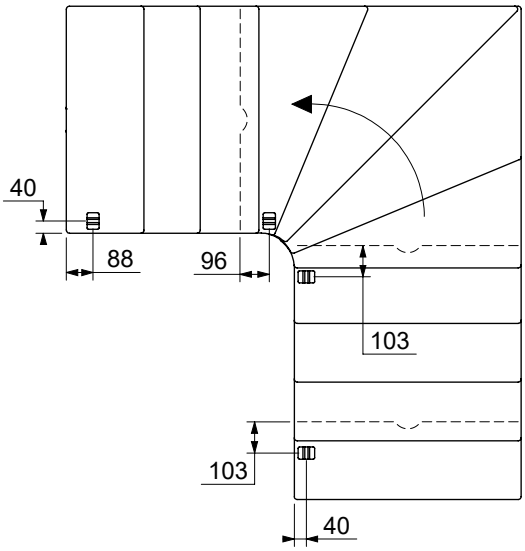
40
88
96
103
103
40

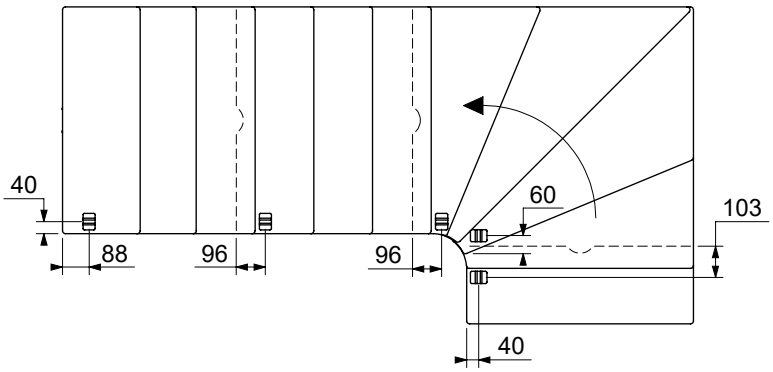
40
88
96
96
60
103
40

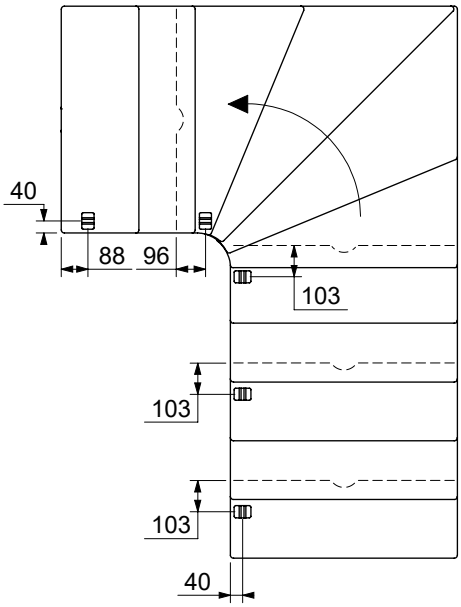
40
88
96
103
103
103
40

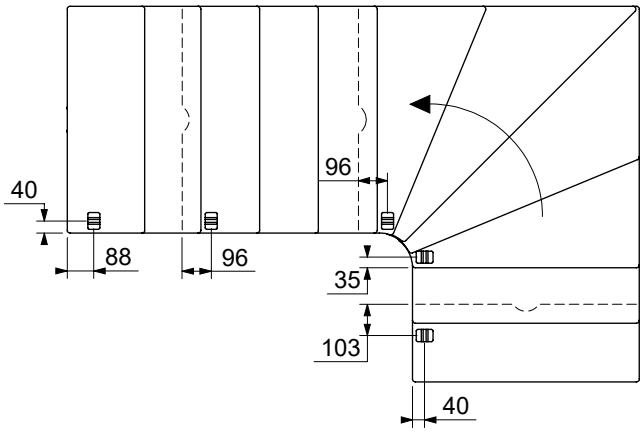
40
88
96
96
35
103
40

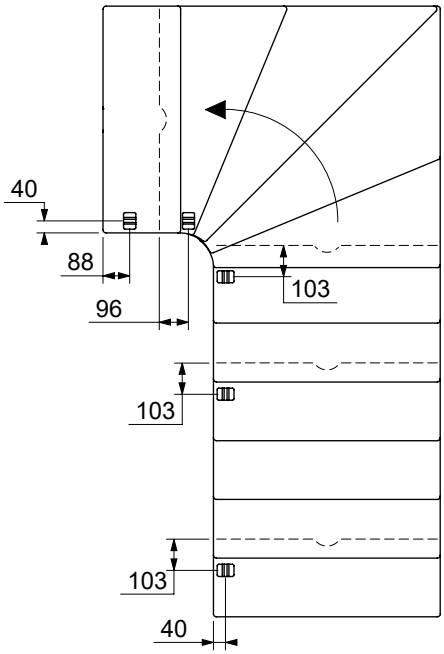
40
88
96
103
103
103
40

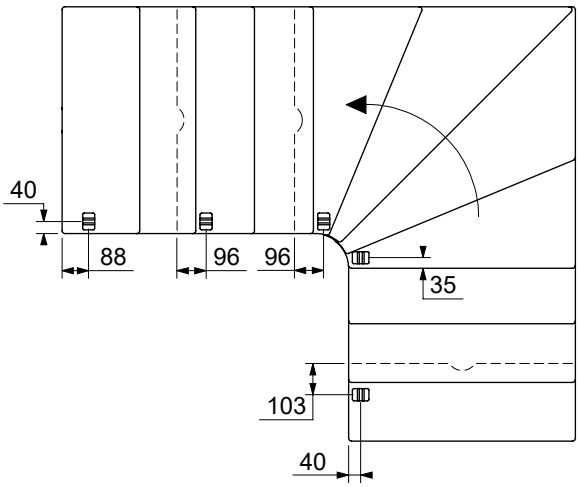
40
88
96
96
35
103
40

# U 750 mm

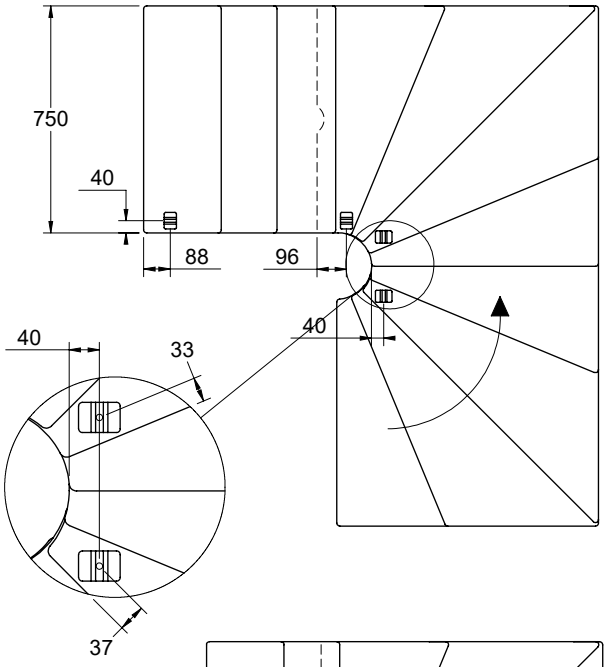
750
40
88
96
40
40
33
37

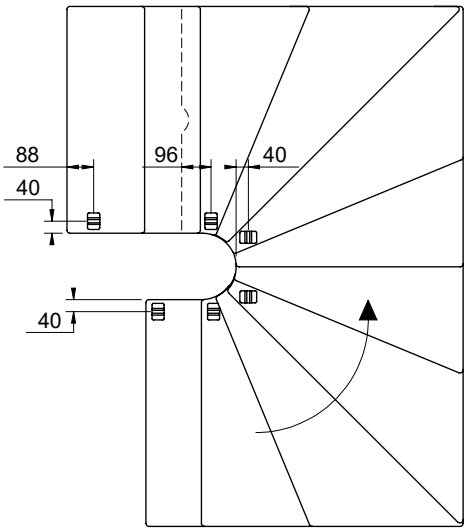
88
96
40
40
40

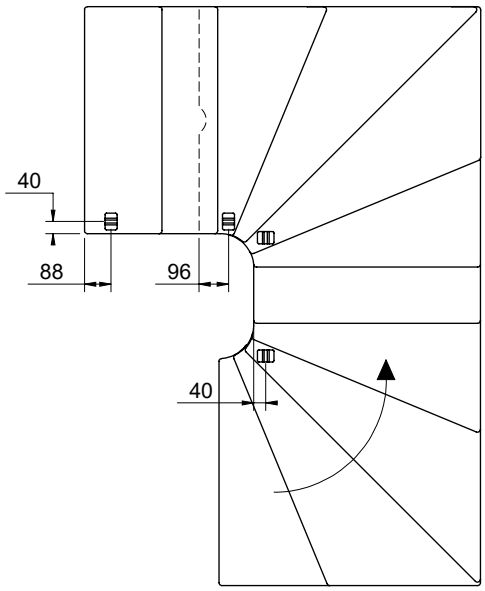
40
88
96
40

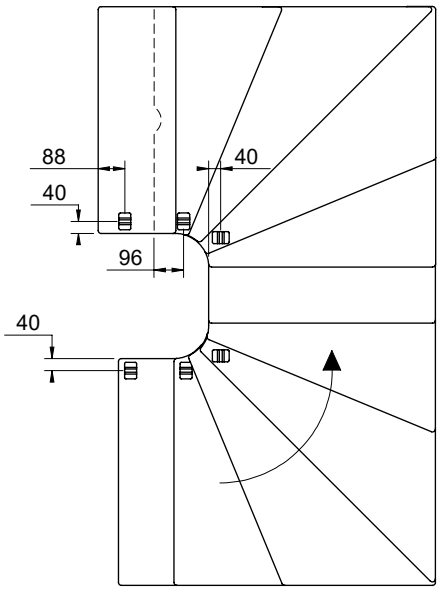
88
40
40
96
40

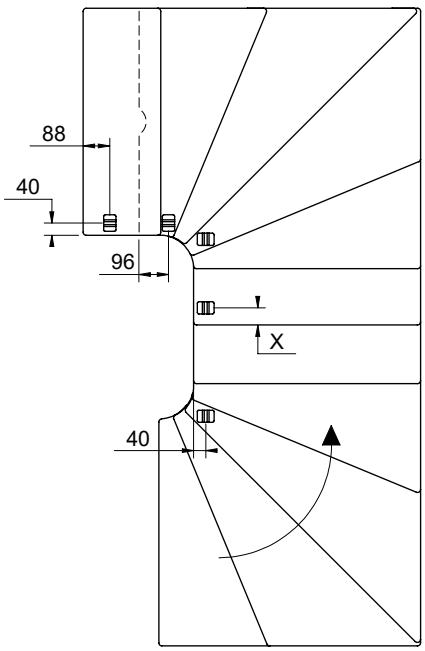
88
40
96
X
40

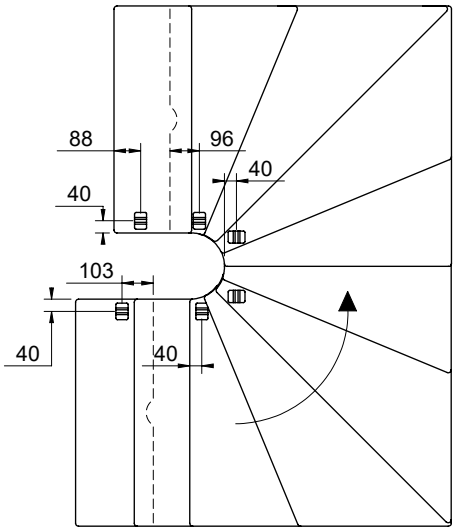
88
96
40
40
103
40
40

# L 850 mm

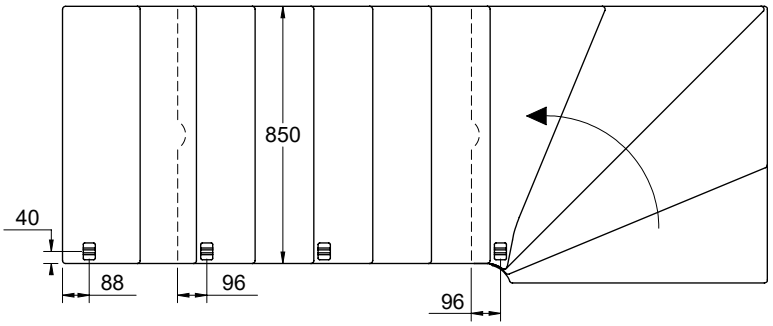
850
40
88
96
96

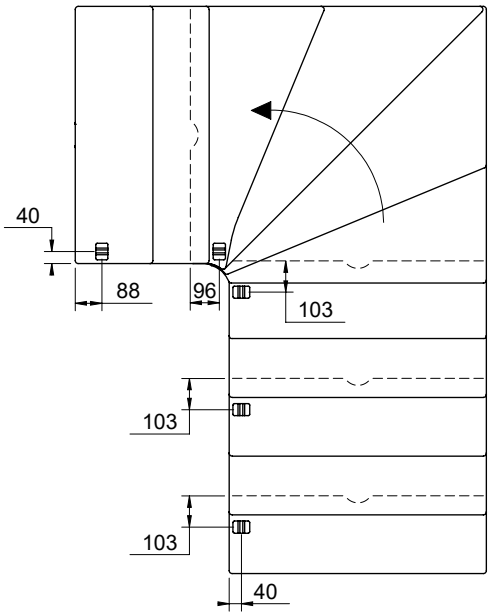
40
88
96
103
103
103
40

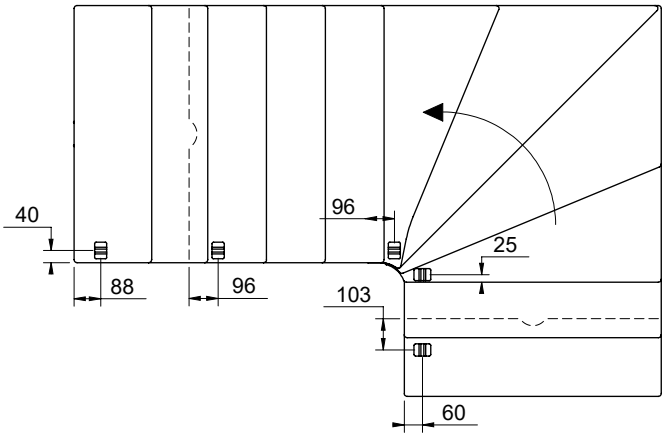
40
88
96
96
25
103
60

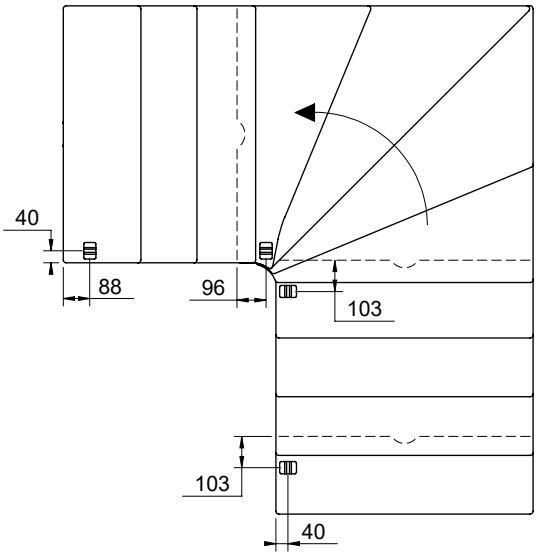
40
88
96
103
103
40

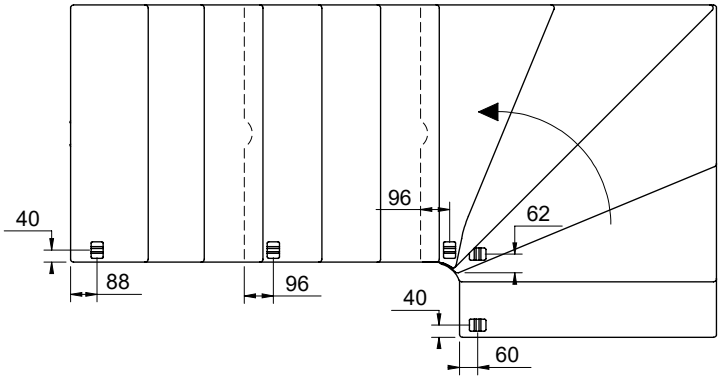
40
88
96
96
62
40
60

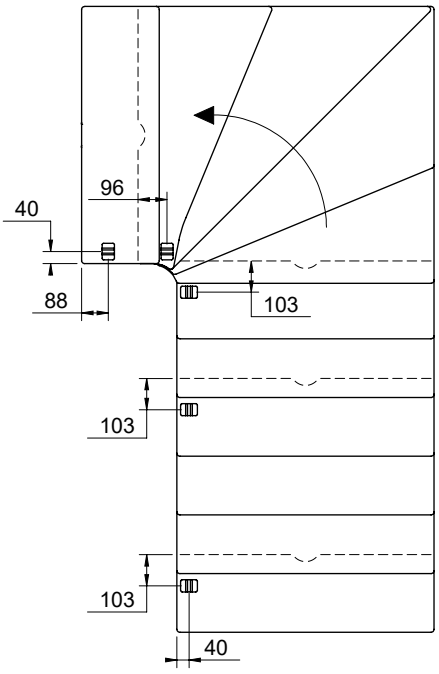
96
40
88
103
103
103
40

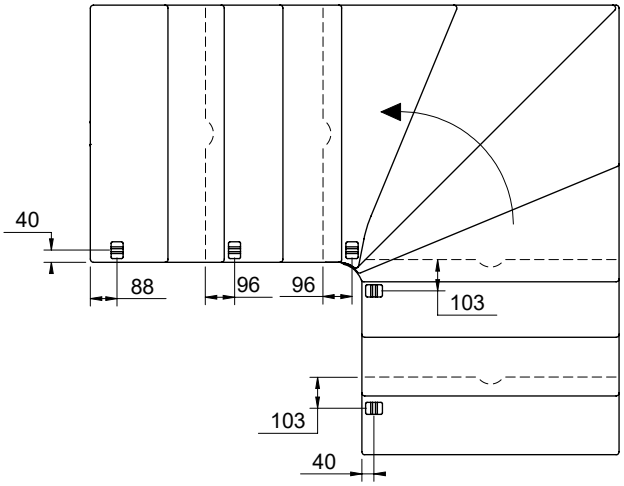
40
88
96
96
103
103
40

# U 850 mm

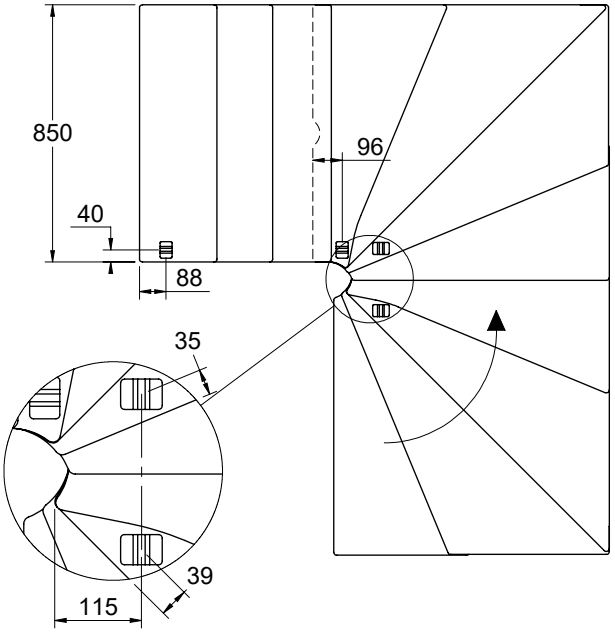
850
96
40
88
35
39
115

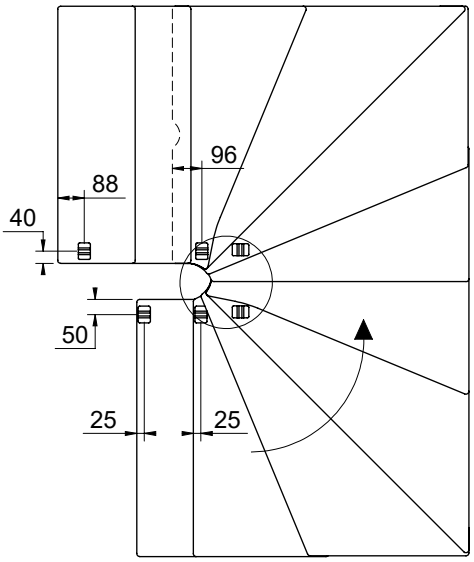
96
88
40
50
25
25

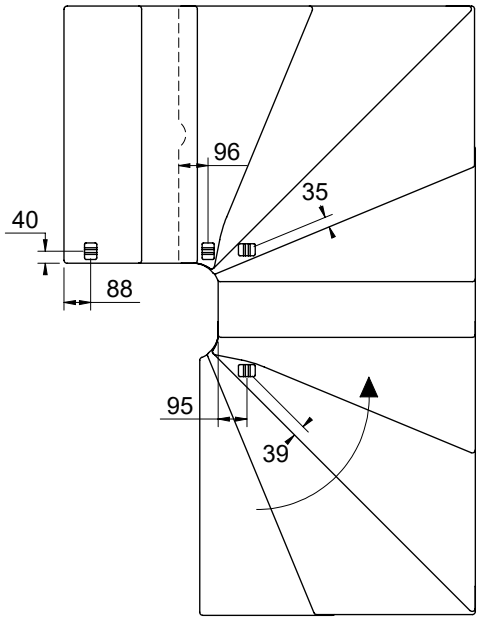
96
35
40
88
95
39

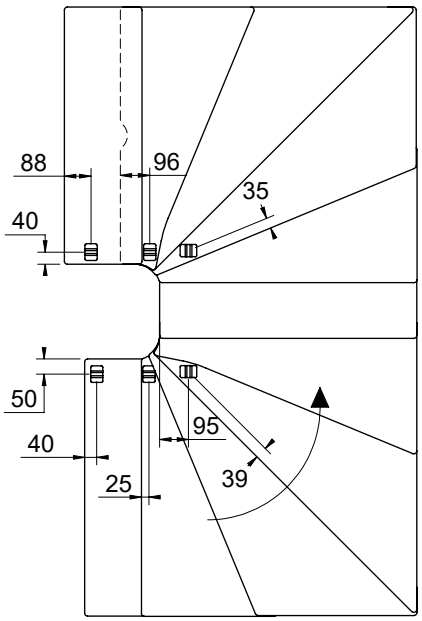
88
96
35
40
50
95
40
39
25

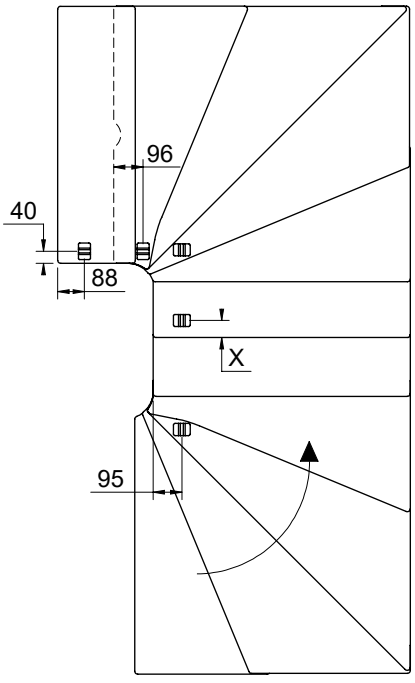
96
40
88
X
95

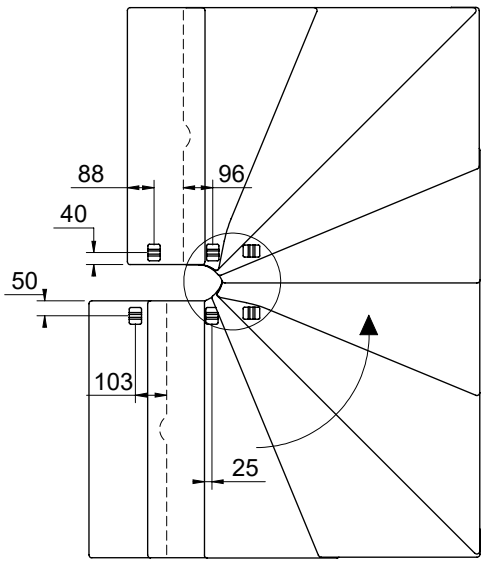
88
96
40
50
103
25

**19a**

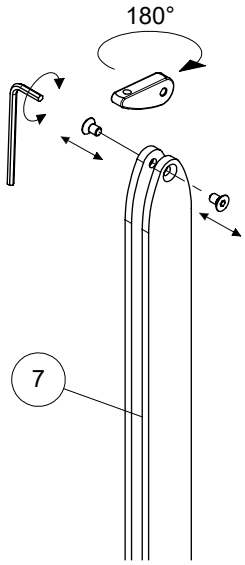


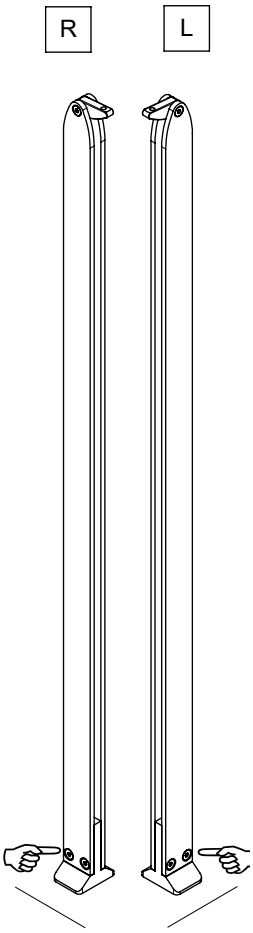


**19b**

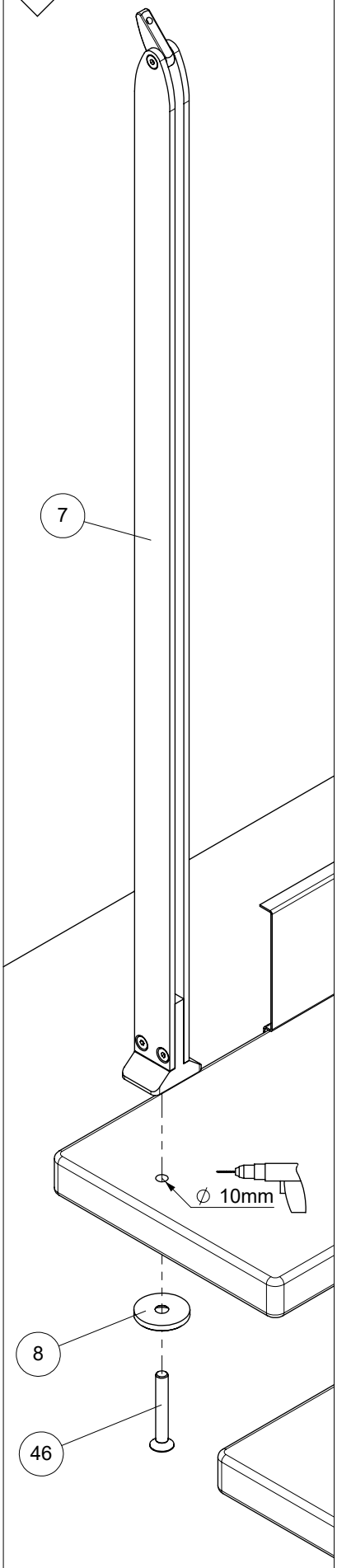


**19c**

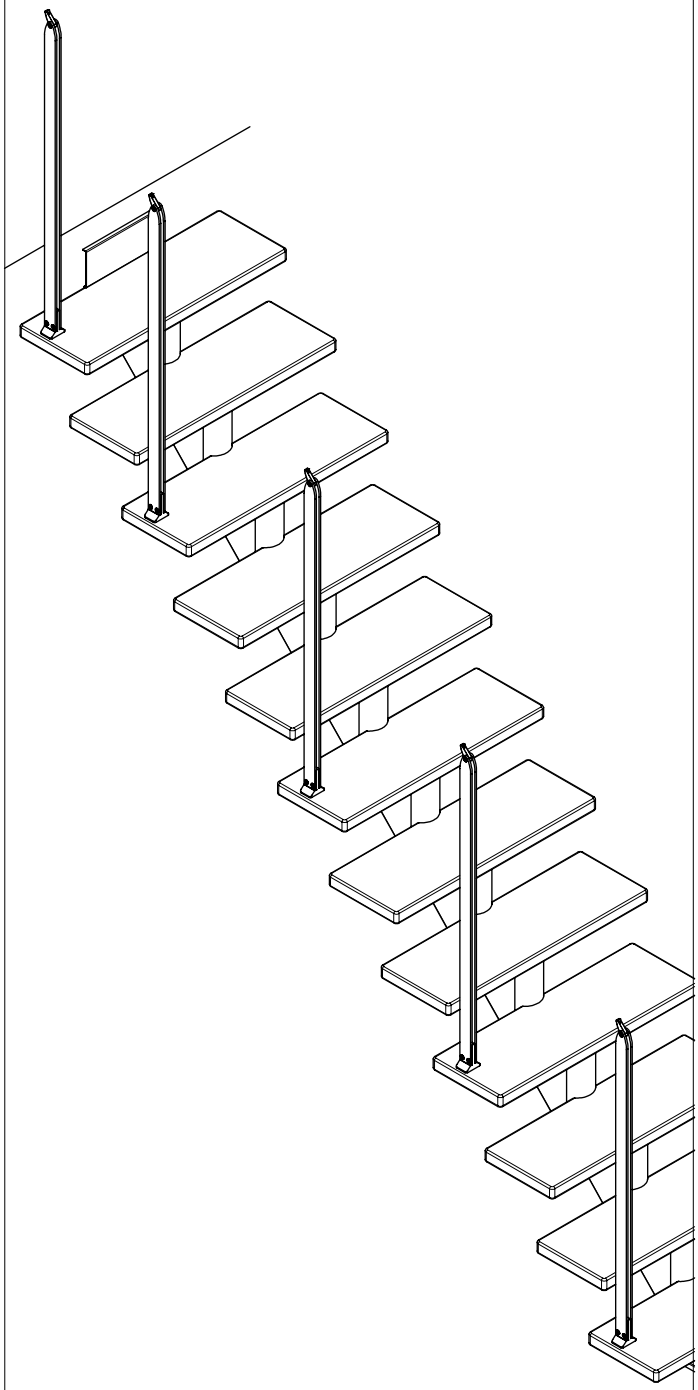

**20**

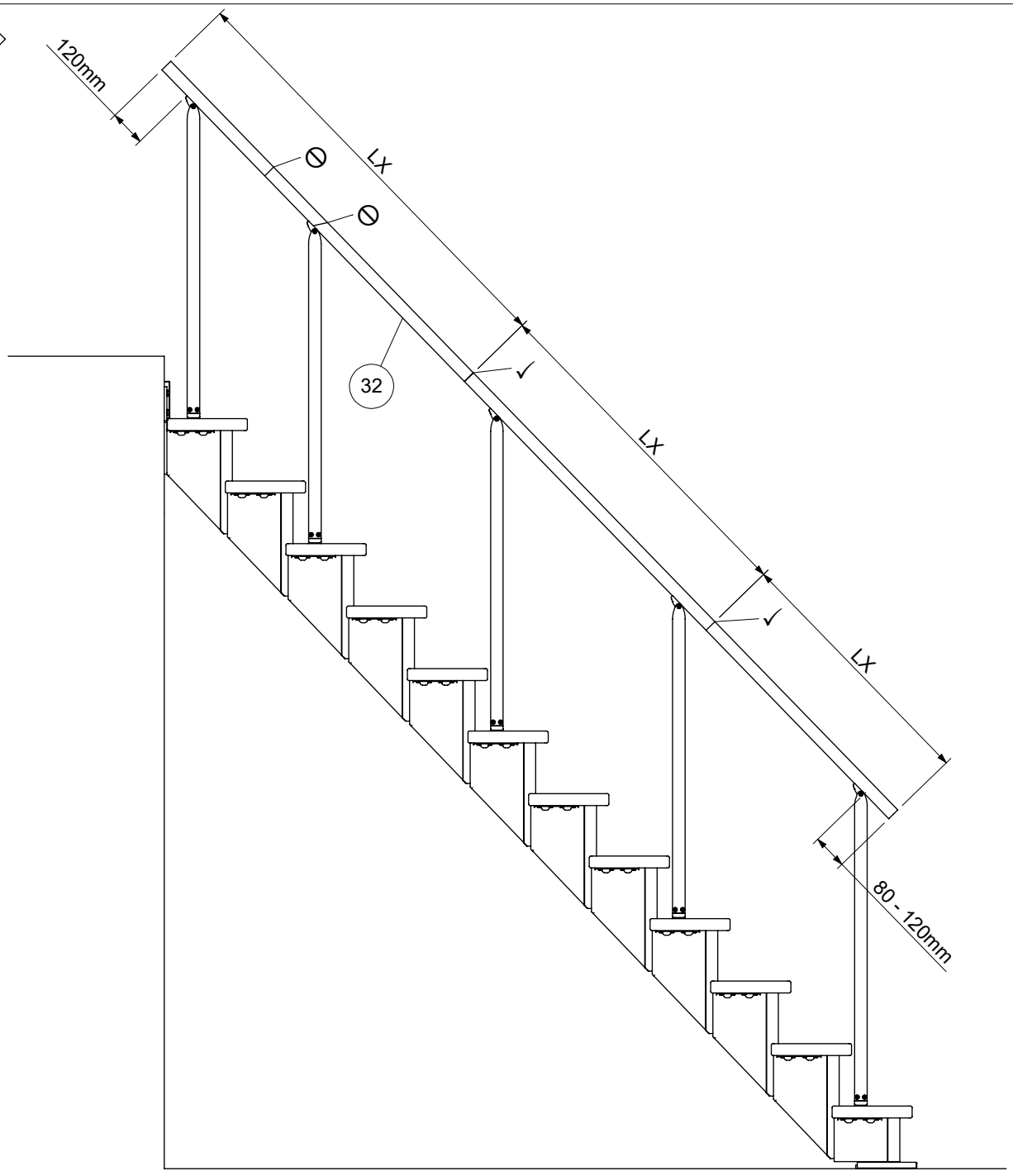


**21**

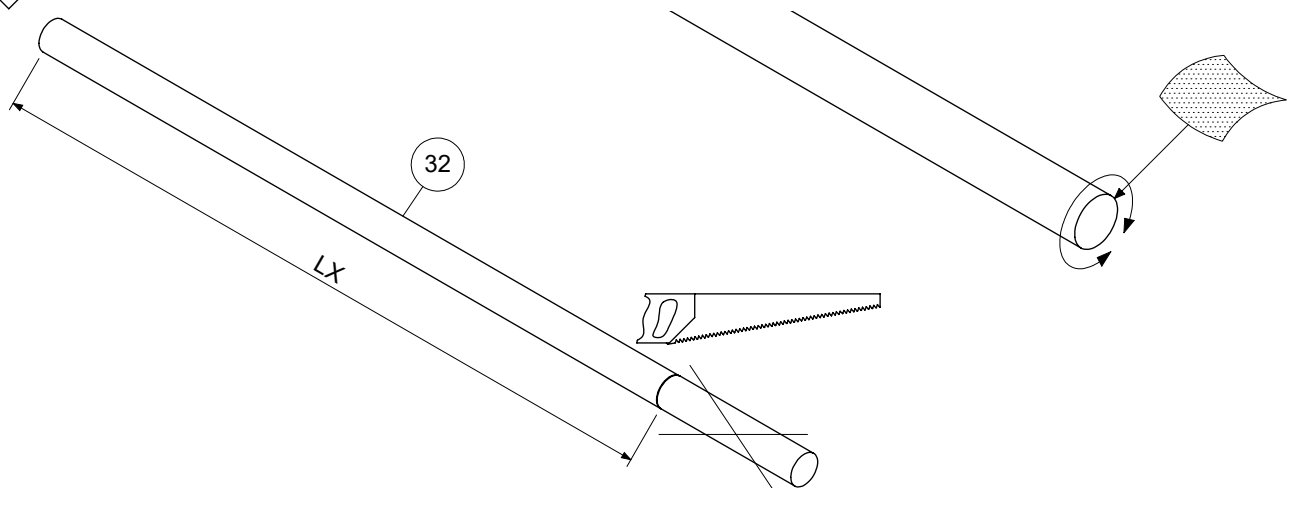

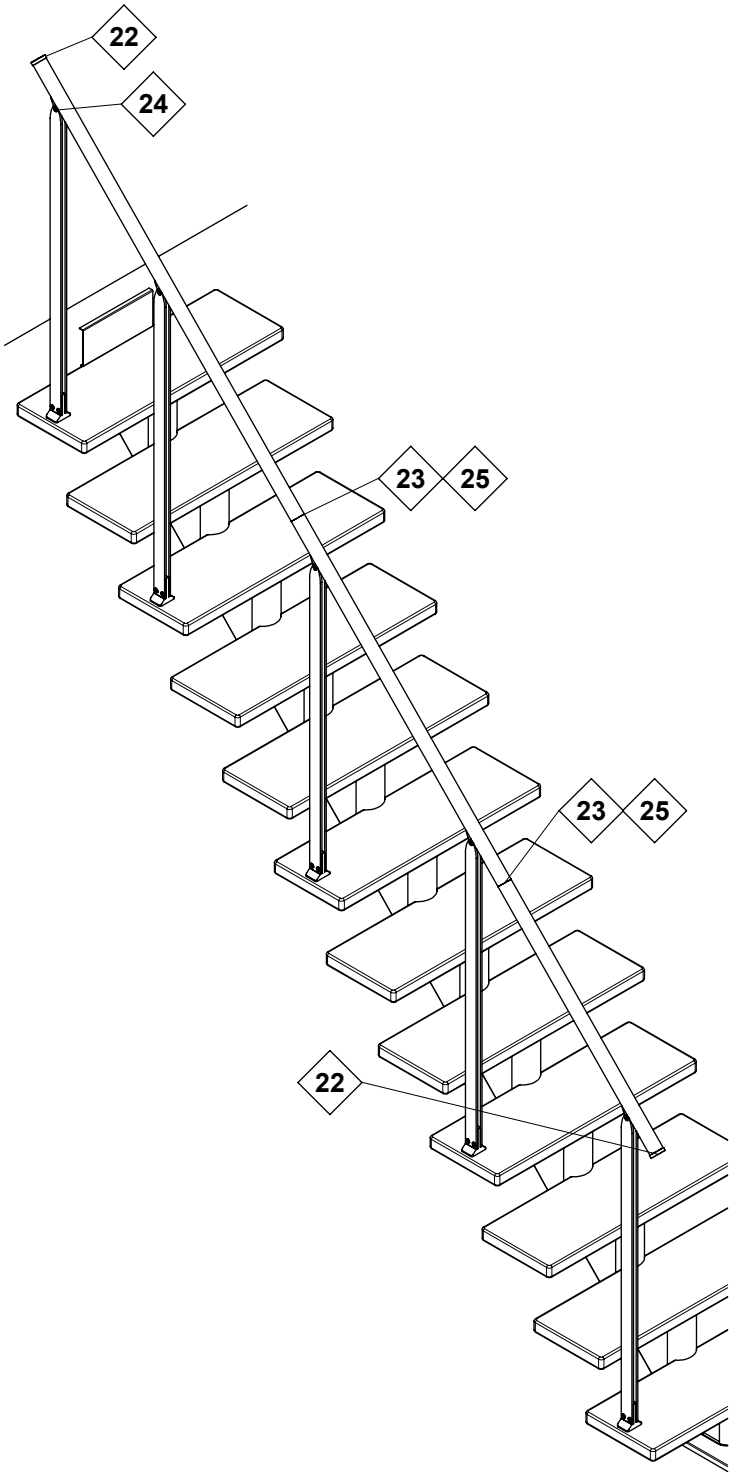
22
24
23
25
23
25
22

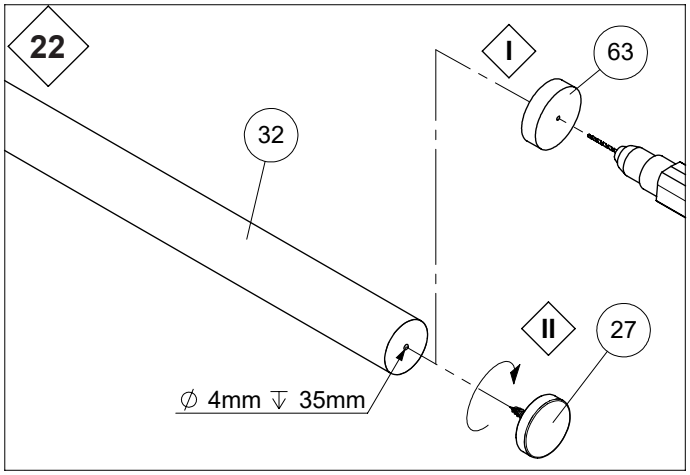
22
I
63
32
II
27
∅ 4mm ↧ 35mm

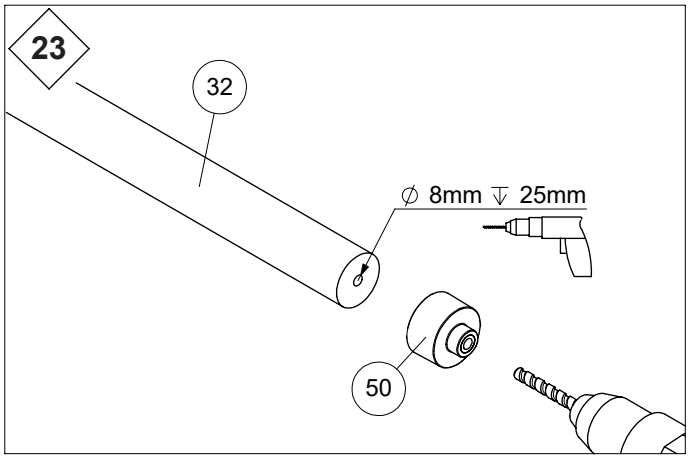
23
32
∅ 8mm ↧ 25mm
50

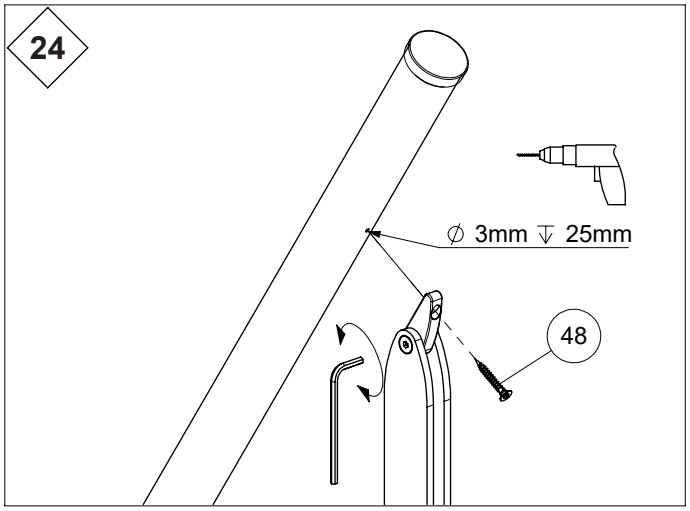
24
∅ 3mm ↧ 25mm
48

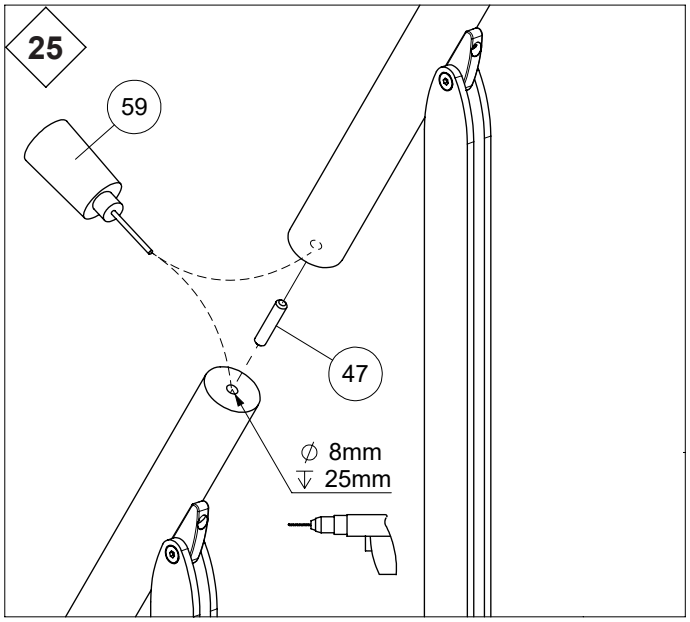
25
59
47
∅ 8mm
↧ 25mm

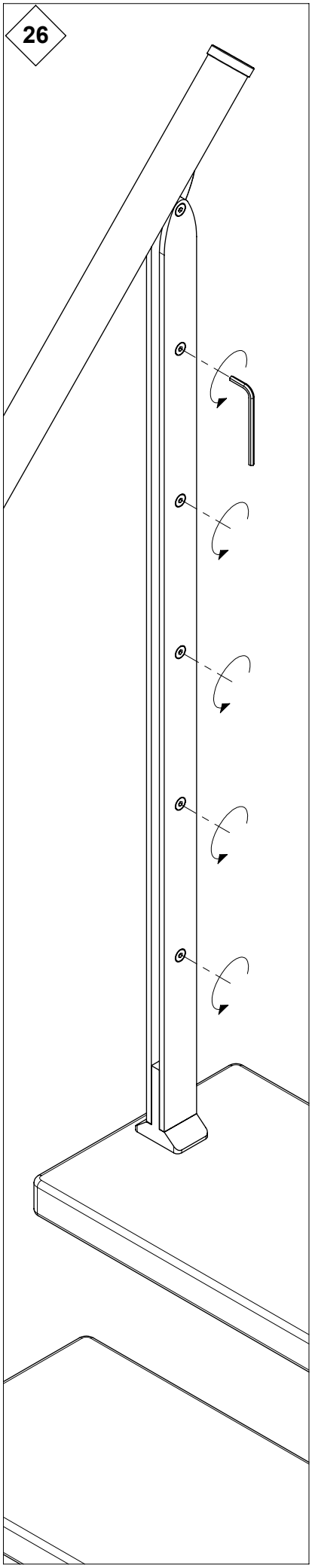
26

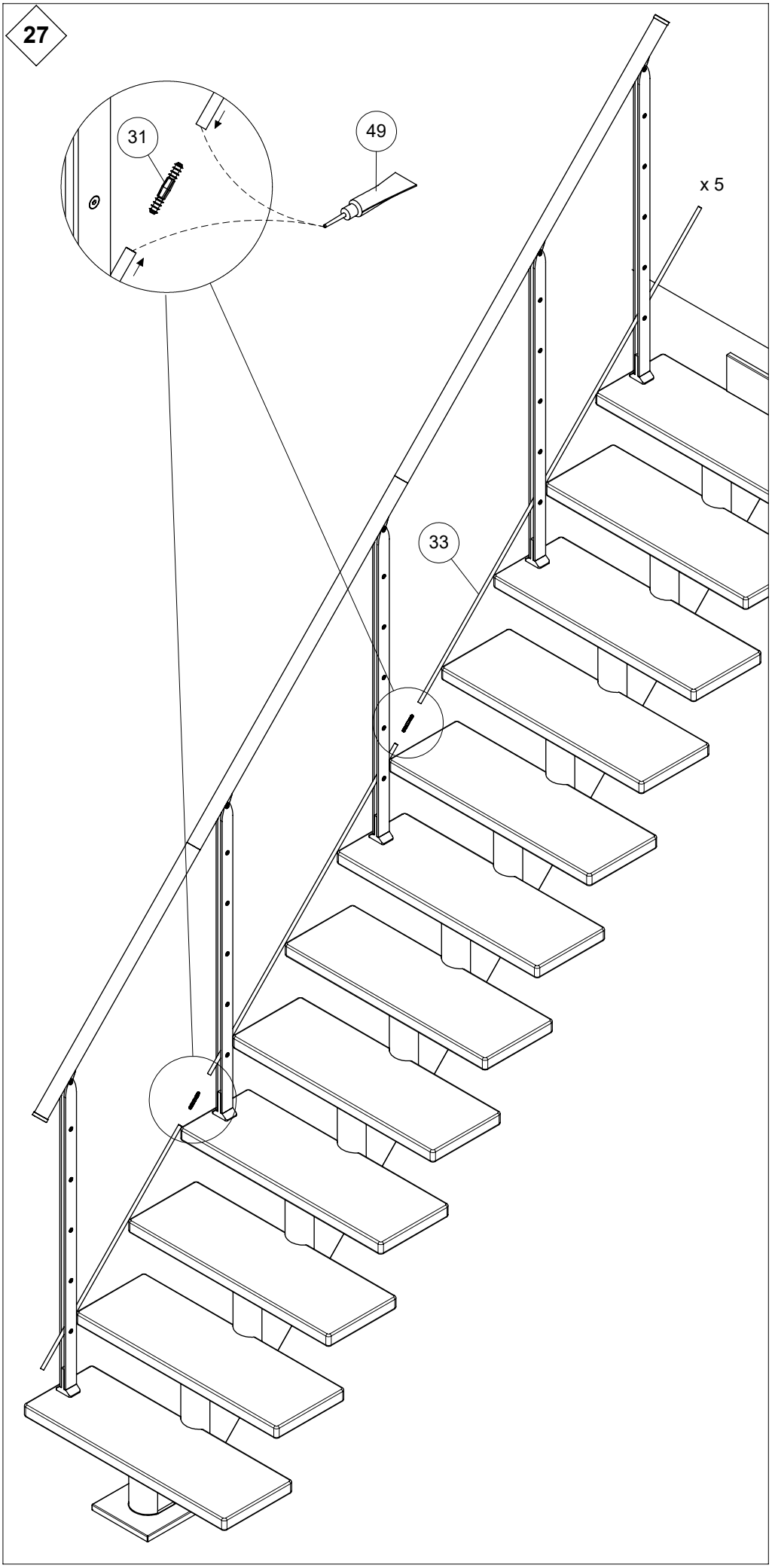
27
31
49
x 5
33

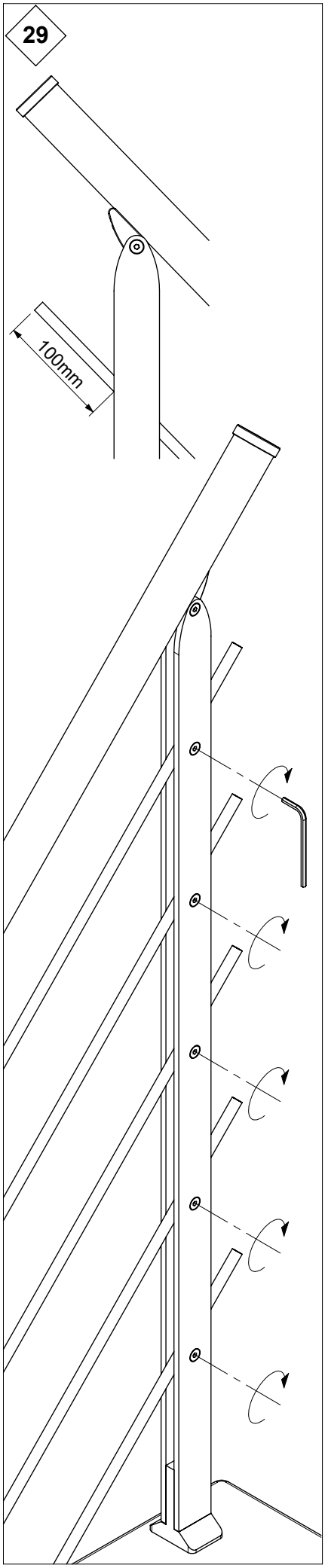
29
100mm

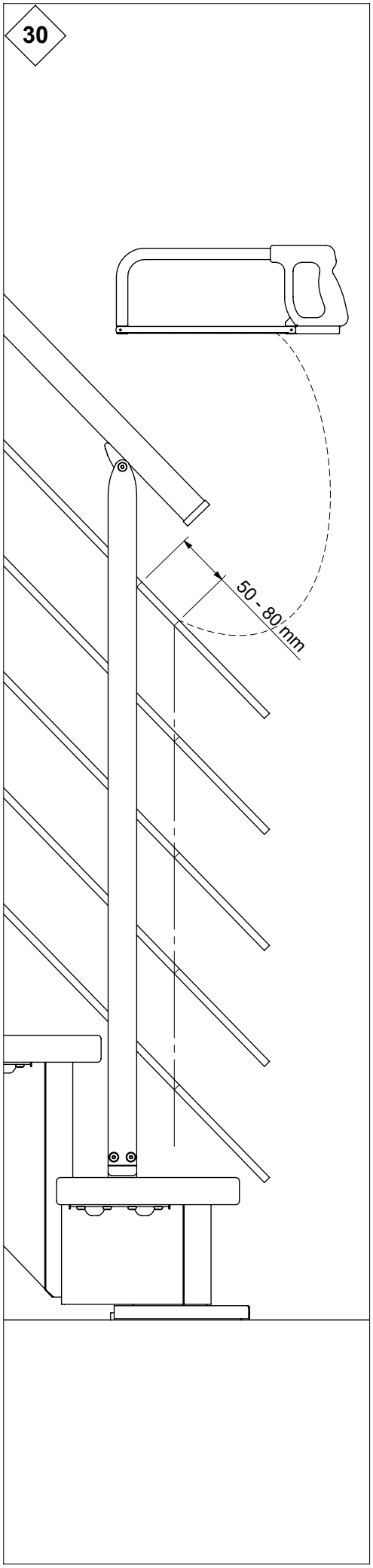
30
50 - 80 mm

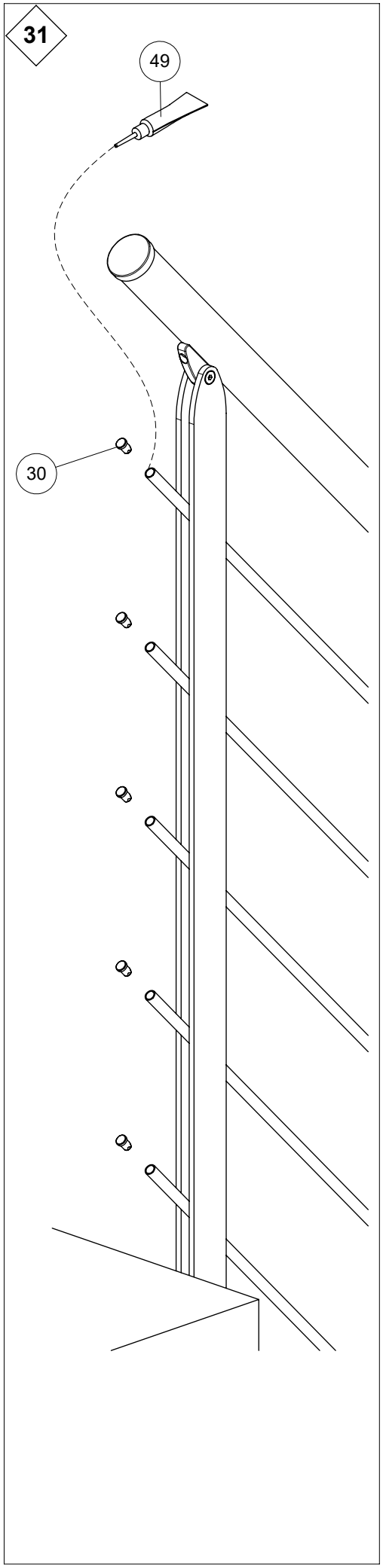
31
49
30

DOLLE®

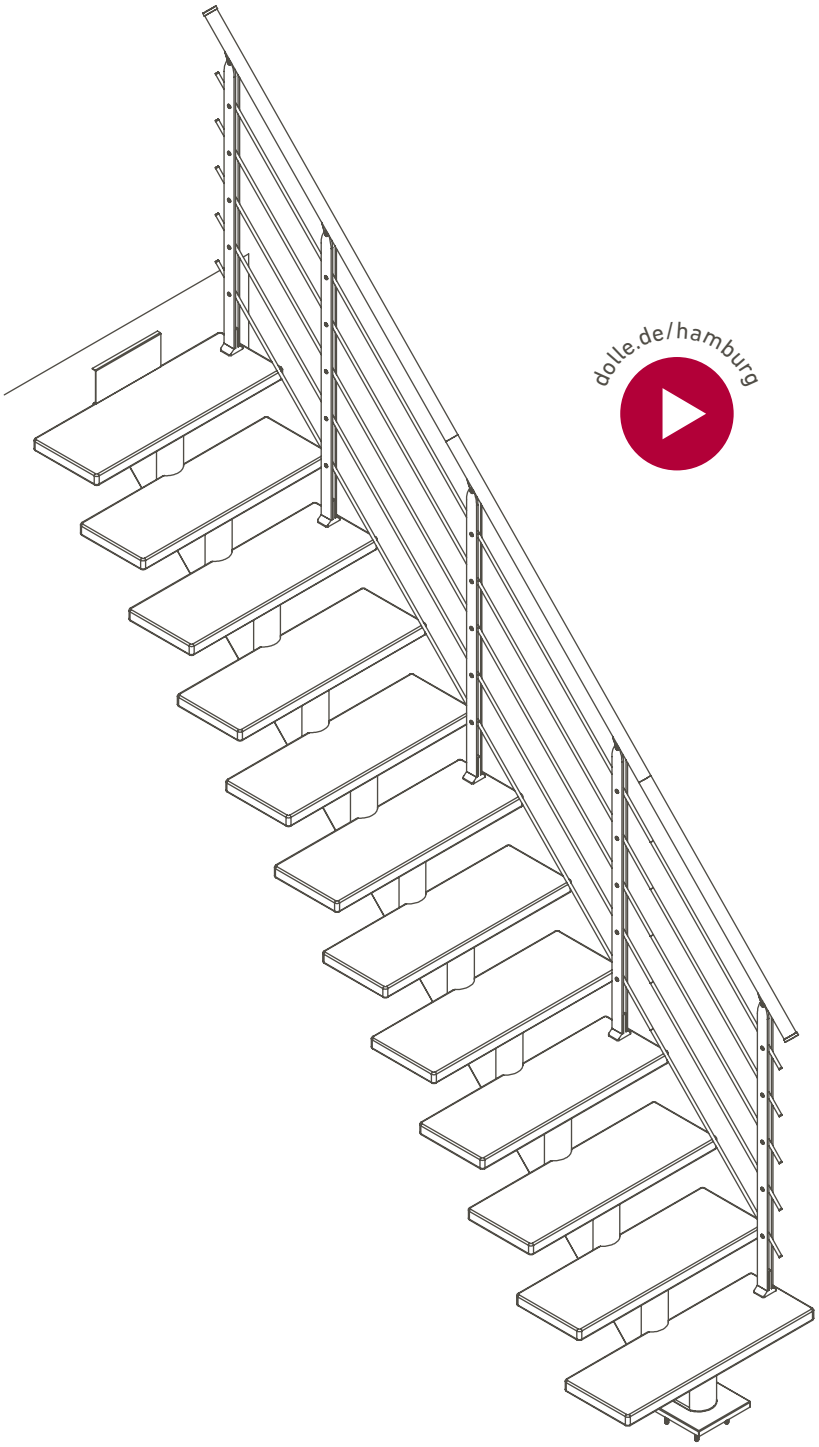


# HAMBURG

## MASSE

SOGEM®

PART OF DOLLE GROUP

© Gebr. DOLLE GmbH | In the interest of technical progress we reserve the right to make changes | Mail 2022

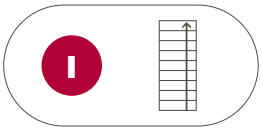


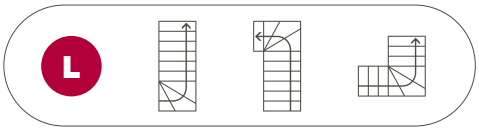


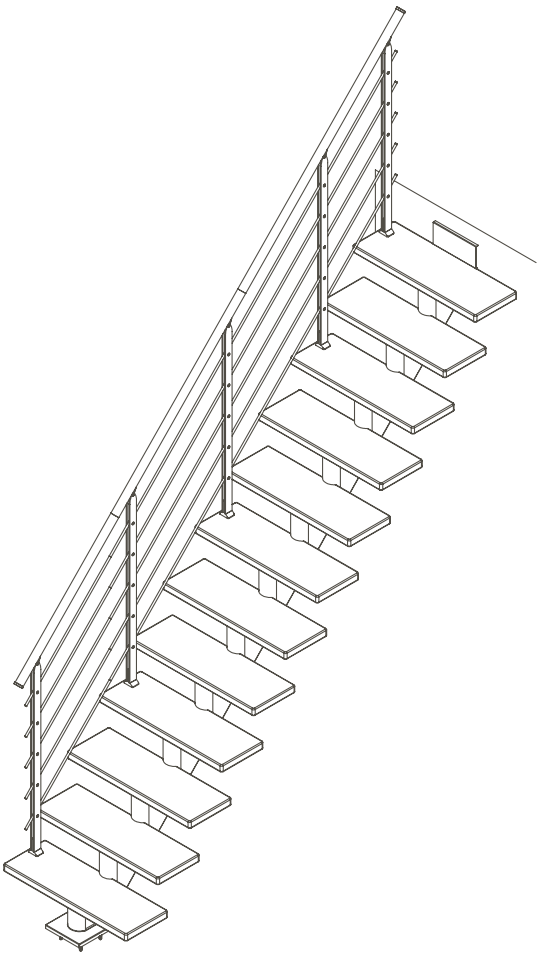

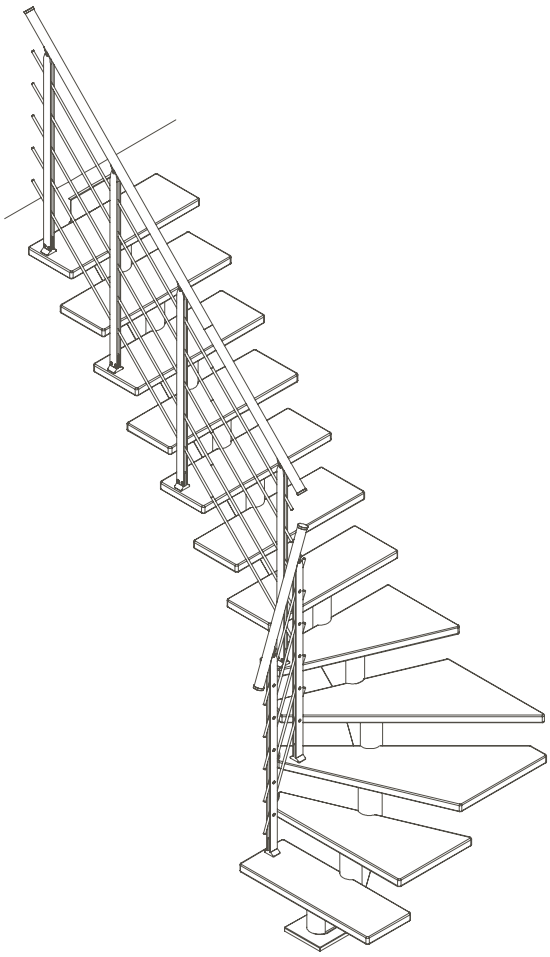

Video: www.dolle.de/hamburg

© Gebr. DOLLE GmbH | In the interest of technical progress we reserve the right to make changes | Mail 2022

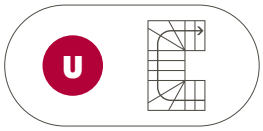


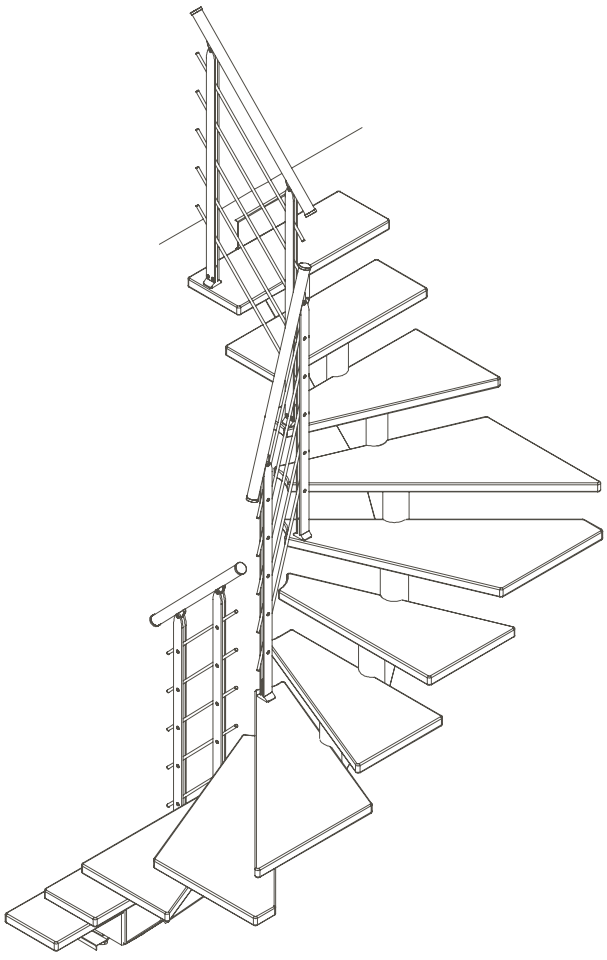

Video: www.dolle.de/hamburg

© Gebr. DOLLE GmbH | In the interest of technical progress we reserve the right to make changes | Mail 2022

# BEZEICHNUNGEN

| | C1 | E | G | H | M |
|---|---|---|---|---|---|
| | Staircase width w. 1 banister | Headroom | Going (of tread) | Height floor-to-floor | Upper floor opening length - min. |
| | Escalier à 1 rampe | Echappée | Giron | Hauteur sol-sol | Longueur de trémie min. |
| | Trappe bredde m. 1 gelænder | Frihøjde | Grund | Etagehøjde | Hulmål længde min. |
| | Trappbredd med 1 räcke | Frihöjd | Grund | Golv till golv höjd | Hålmått längd min. |
| | Treppenbreite inkl. 1 Geländer | Kopffreiheit | Auftrittsbreite | Geschosshöhe | Öffnungsgröße länge min. |

| | N | O | P | R | R1 |
|---|---|---|---|---|---|
| | Upper floor opening width - min. | Clear width | Pitch | Total going length | Total going width |
| | Largeur de trémie min. | Largeur utile | Pente de l'escalier | Recul total - longueur | Recul total - largeur |
| | Hulmål bredde min. | Fri bredde | Stejlhed/hældning | Udladning længde | Udladning bredde |
| | Hålmått bredd min. | Fri bredd | Hällning | Trapplängd | Trappbredd |
| | Öffnungsgröße breite min. | Durchgangsmaß | Winkel | Ausladung länge | Ausladung breite |

| | S | T | V | W | X |
|---|---|---|---|---|---|
| | Rise height | Number of treads | Tread depth | Tread width | Tread thickness |
| | Hauteur de marche | Nombre de marches | Profondeur de marche | Largeur de marche | Epaisseur de marche |
| | Stigningshøjde | Antal trin | Trin dybde | Trin bredde | Trin tykkelse |
| | Stigningshöjd | Antal steg | Stegdjup | Stegbredd | Stegtjocklek |
| | Steigungshöhe | Anzahl Stufen | Stufen tiefe | Stufen breite | Stufen Stärke |

| | Z |
|---|---|
| | Deck thickness |
| | Epaisseur de dalle |
| | Dæk tykkelse |
| | Bjälklagstjocklek |
| | Deckenstärke |

© Gebr. DOLLE GmbH | In the interest of technical progress we reserve the right to make changes | Mail 2022

# MASSE

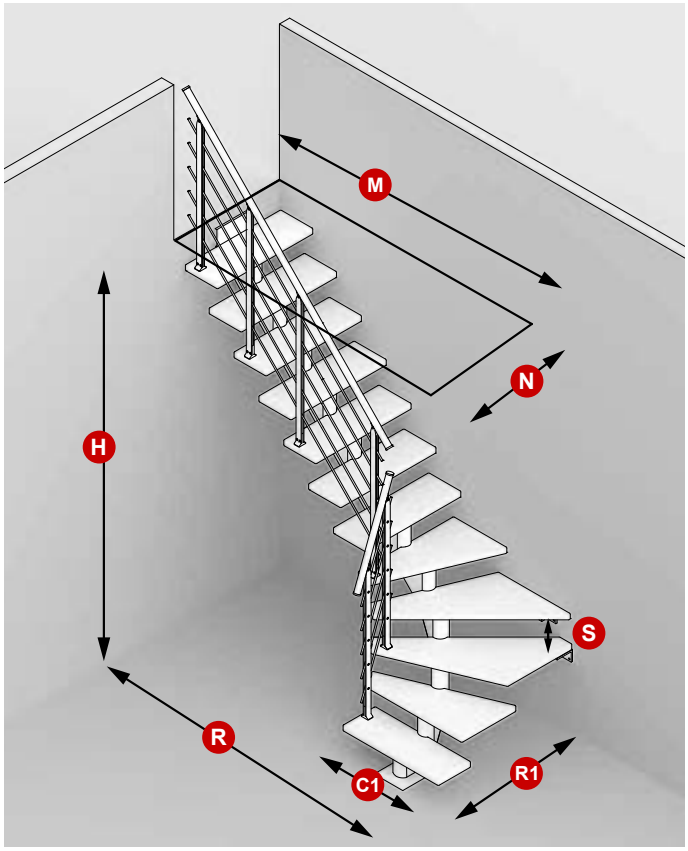
M
N
H
S
R
C1
R1

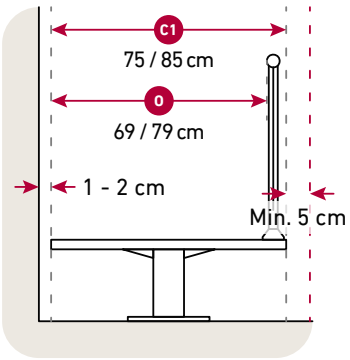
C1
75 / 85 cm
O
69 / 79 cm
1 - 2 cm
Min. 5 cm

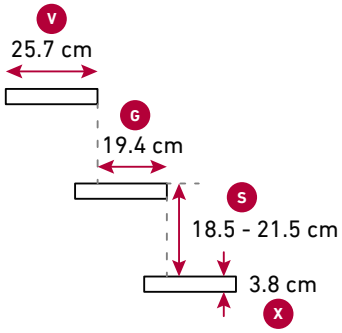
V
25.7 cm
G
19.4 cm
S
18.5 - 21.5 cm
3.8 cm
X

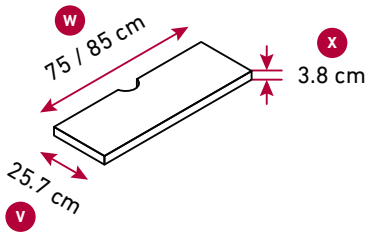
W
75 / 85 cm
X
3.8 cm
25.7 cm
V

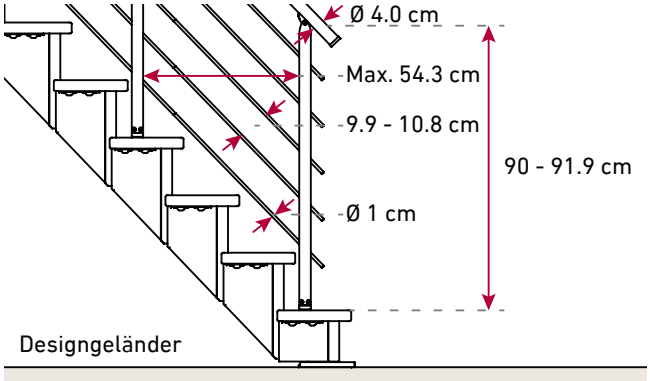
Ø 4.0 cm
Max. 54.3 cm
9.9 - 10.8 cm
Ø 1 cm
90 - 91.9 cm
Designgeländer

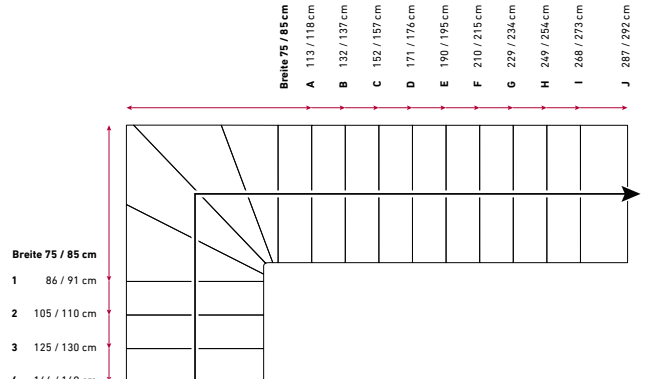
Breite 75 / 85 cm
A 113 / 118 cm
B 132 / 137 cm
C 152 / 157 cm
D 171 / 176 cm
E 190 / 195 cm
F 210 / 215 cm
G 229 / 234 cm
H 249 / 254 cm
I 268 / 273 cm
J 287 / 292 cm
Breite 75 / 85 cm
1 86 / 91 cm
2 105 / 110 cm
3 125 / 130 cm

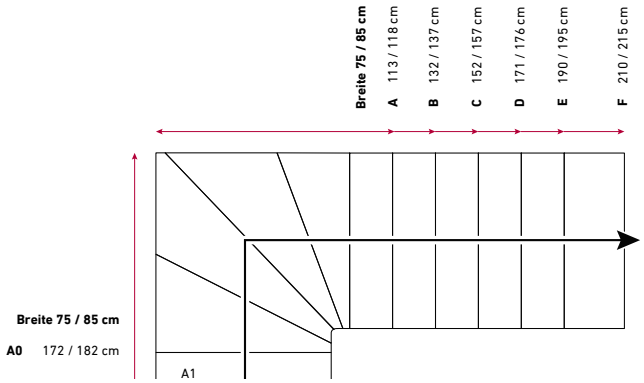
Breite 75 / 85 cm
A 113 / 118 cm
B 132 / 137 cm
C 152 / 157 cm
D 171 / 176 cm
E 190 / 195 cm
F 210 / 215 cm
Breite 75 / 85 cm
A0 172 / 182 cm
A1

# MASSE

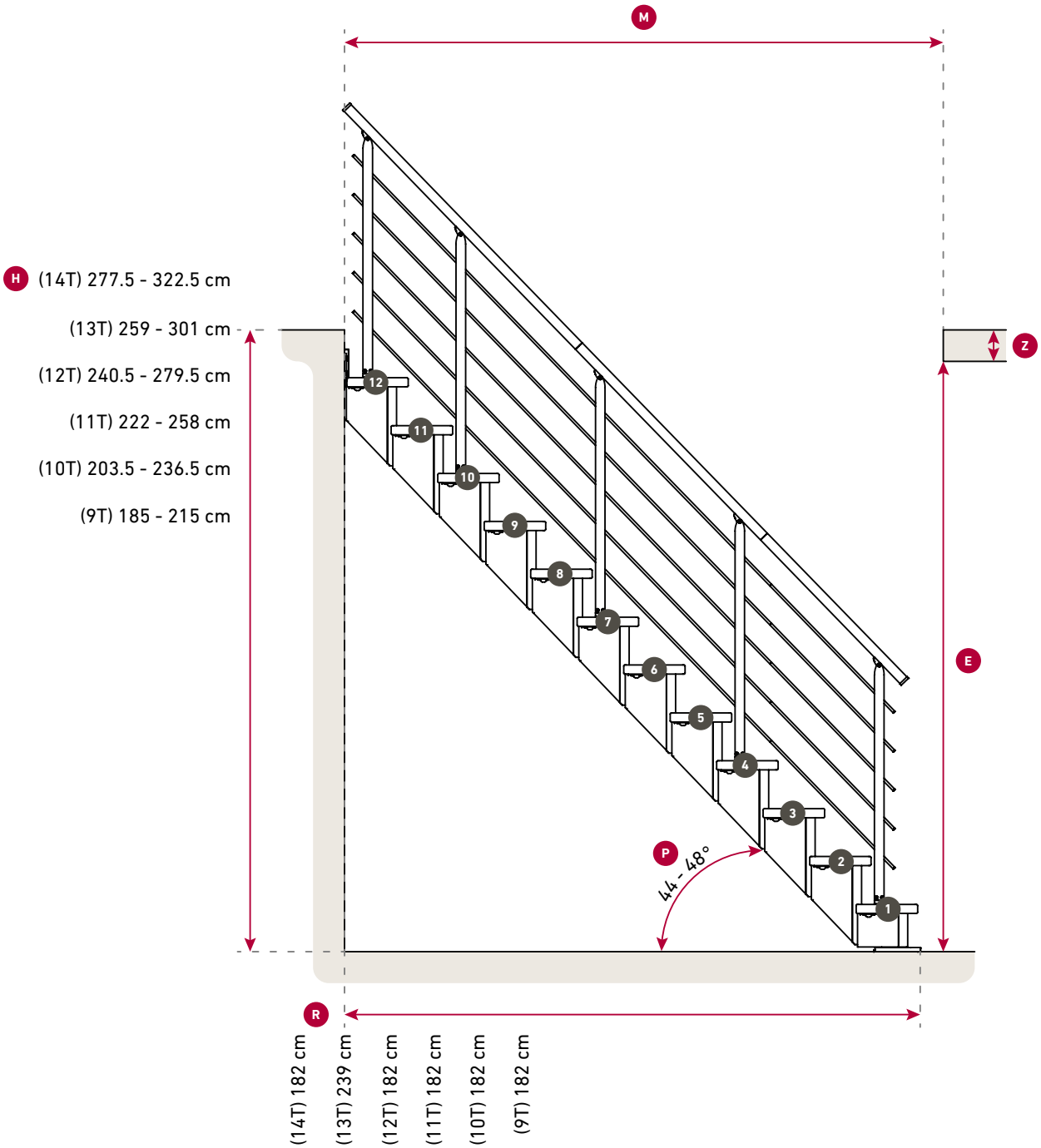


© Gebr. DOLLE GmbH | In the interest of technical progress we reserve the right to make changes | Mail 2022

# HAMBURG **11 STUFEN – BREITE 75 CM**

**H** 222 - 258 cm

— Treppenmaße inkl. einseitigem Designgeländer

– – Die Größe der Deckenöffnung in diesen Beispielen basiert auf den Annahmen: 2 cm Abstand zur Wand, 5 cm Abstand für die Hand, 19 cm Steigungshöhe, 25 cm Deckenstärke, 200 cm Kopfhöhe.

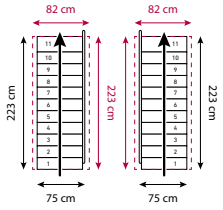


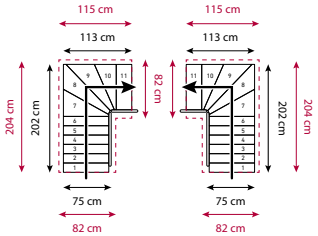


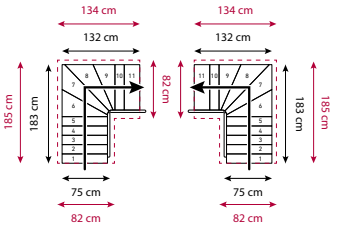


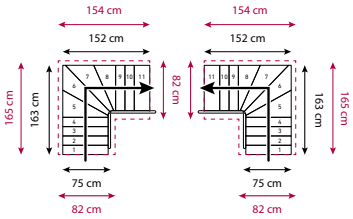


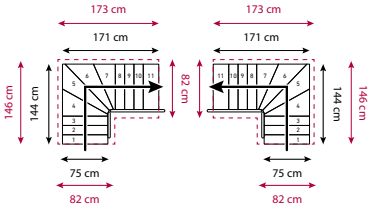


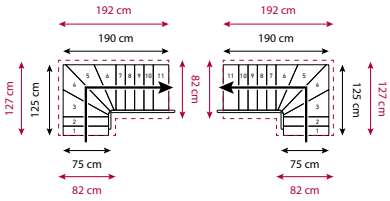


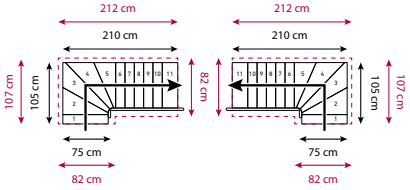


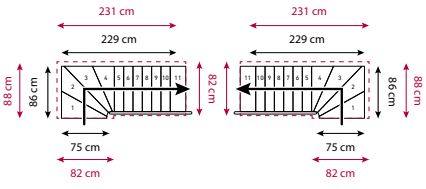


© Gebr. DOLLE GmbH | In the interest of technical progress we reserve the right to make changes | Mail 2022

# HAMBURG **11 STUFEN – BREITE 75 CM**

**H** 222 - 258 cm

Treppenmaße inkl. einseitigem Designgeländer

Die Größe der Deckenöffnung in diesen Beispielen basiert auf den Annahmen: 2 cm Abstand zur Wand, 5 cm Abstand für die Hand, 19 cm Steigungshöhe, 25 cm Deckenstärke, 200 cm Kopfhöhe.

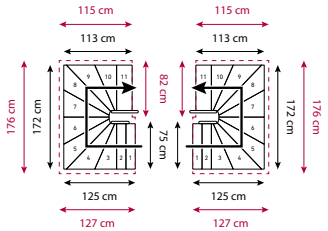


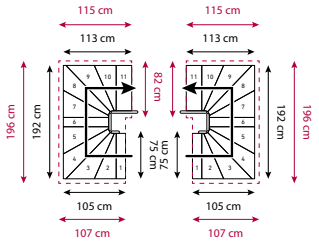


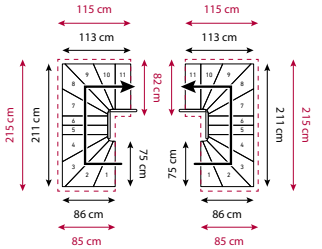


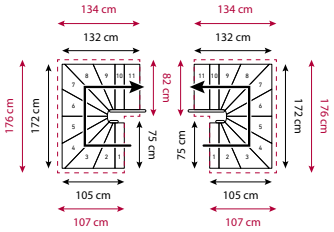


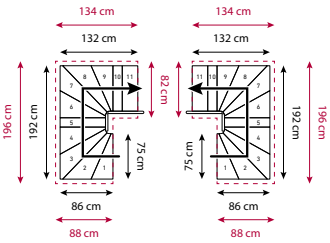


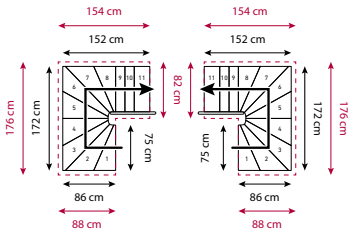

# HAMBURG **12 STUFEN – BREITE 75 CM**

**H** 240.5 - 279.5 cm

— Treppenmaße inkl. einseitigem Designgeländer

– – Die Größe der Deckenöffnung in diesen Beispielen basiert auf den Annahmen: 2 cm Abstand zur Wand, 5 cm Abstand für die Hand, 19 cm Steigungshöhe, 25 cm Deckenstärke, 200 cm Kopfhöhe.

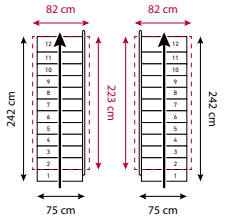


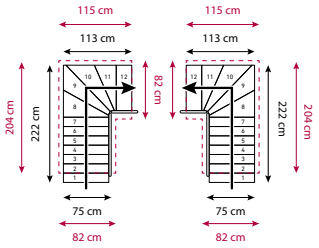


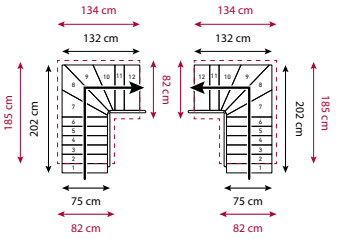


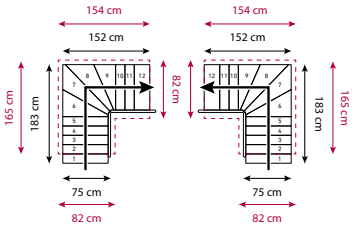


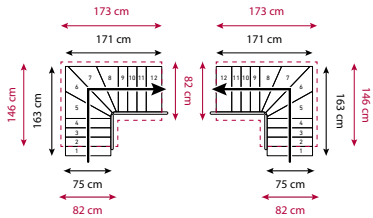


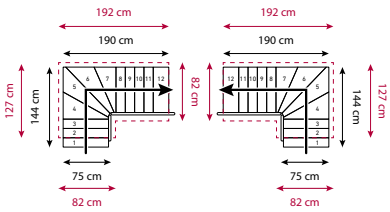


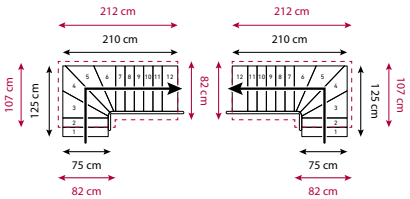


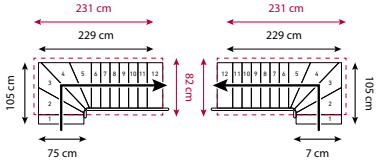


© Gebr. DOLLE GmbH | In the interest of technical progress we reserve the right to make changes | Mail 2022

# HAMBURG **12 STUFEN – BREITE 75 CM**

**H** 240.5 - 279.5 cm

— Treppenmaße inkl. einseitigem Designgeländer

– – Die Größe der Deckenöffnung in diesen Beispielen basiert auf den Annahmen: 2 cm Abstand zur Wand, 5 cm Abstand für die Hand, 19 cm Steigungshöhe, 25 cm Deckenstärke, 200 cm Kopfhöhe.

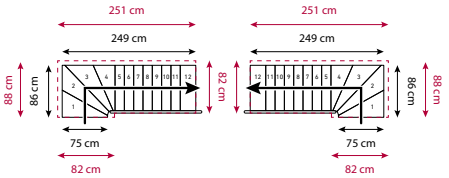


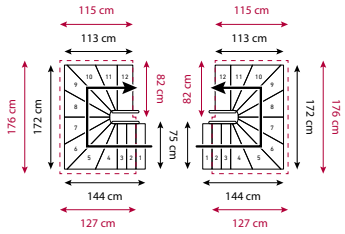


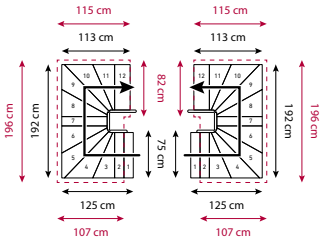


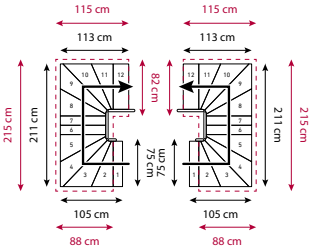


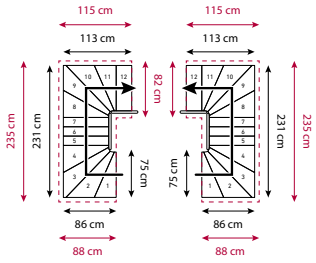


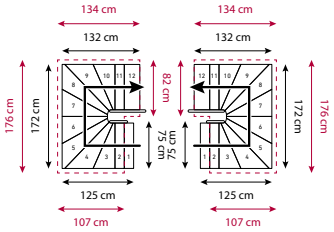


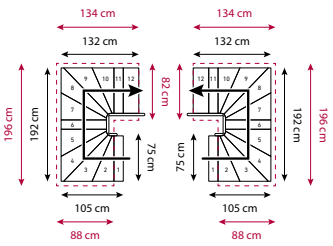


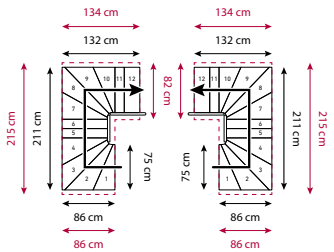

# HAMBURG **12 STUFEN – BREITE 75 CM**

**H** 240.5 - 279.5 cm

— Treppenmaße inkl. einseitigem Designgeländer

– – Die Größe der Deckenöffnung in diesen Beispielen basiert auf den Annahmen: 2 cm Abstand zur Wand, 5 cm Abstand für die Hand, 19 cm Steigungshöhe, 25 cm Deckenstärke, 200 cm Kopfhöhe.

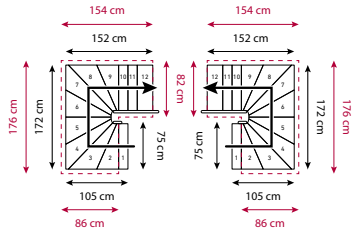


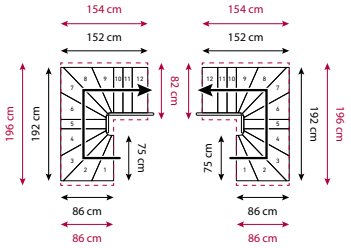


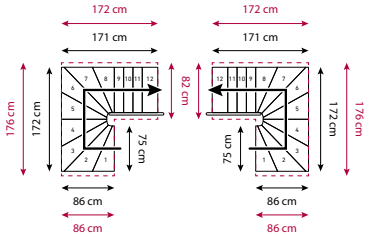


# HAMBURG **13 STUFEN – BREITE 75 CM**

**H** 259 - 301 cm

— Treppenmaße inkl. einseitigem Designgeländer

– – Die Größe der Deckenöffnung in diesen Beispielen basiert auf den Annahmen: 2 cm Abstand zur Wand, 5 cm Abstand für die Hand, 19 cm Steigungshöhe, 25 cm Deckenstärke, 200 cm Kopfhöhe.

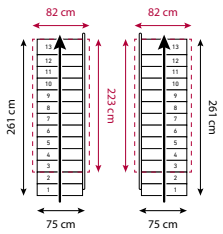


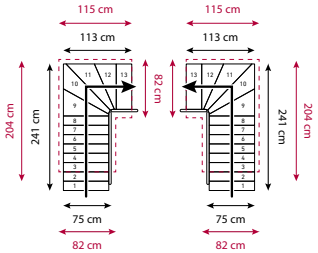

# HAMBURG **13 STUFEN – BREITE 75 CM**

**H** 259 - 301 cm

Treppenmaße inkl. einseitigem Designgeländer

Die Größe der Deckenöffnung in diesen Beispielen basiert auf den Annahmen: 2 cm Abstand zur Wand, 5 cm Abstand für die Hand, 19 cm Steigungshöhe, 25 cm Deckenstärke, 200 cm Kopfhöhe.

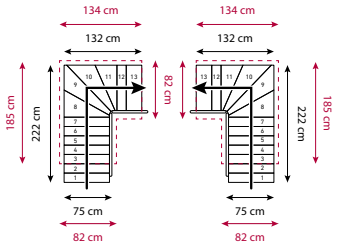


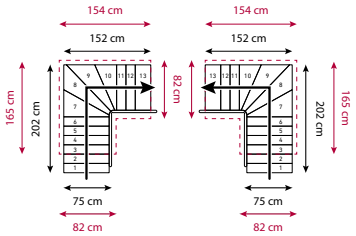


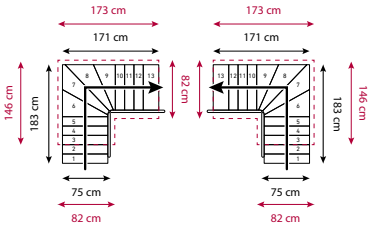


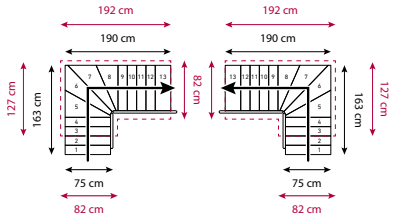


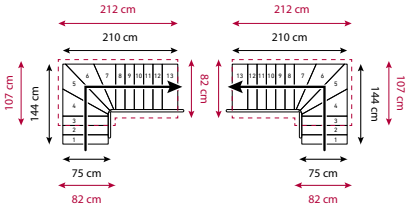


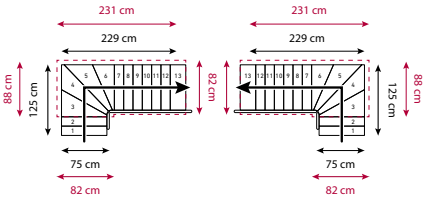


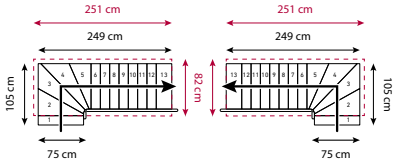


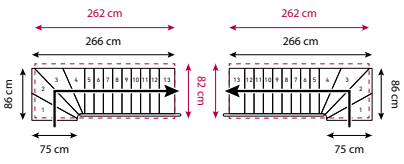


© Gebr. DOLLE GmbH | In the interest of technical progress we reserve the right to make changes | Mail 2022

# HAMBURG **13 STUFEN – BREITE 75 CM**

**H** 259 - 301 cm

Treppenmaße inkl. einseitigem Designgeländer

Die Größe der Deckenöffnung in diesen Beispielen basiert auf den Annahmen: 2 cm Abstand zur Wand, 5 cm Abstand für die Hand, 19 cm Steigungshöhe, 25 cm Deckenstärke, 200 cm Kopfhöhe.

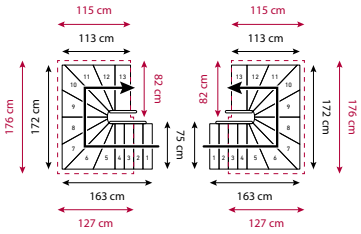


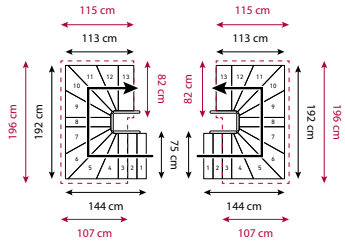


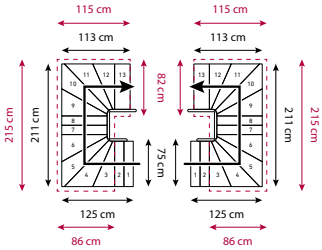


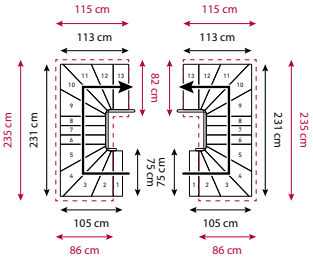


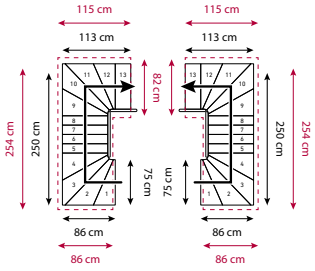


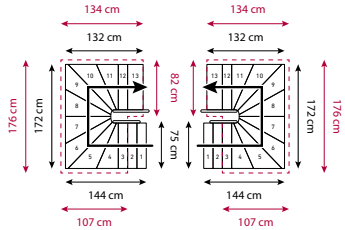


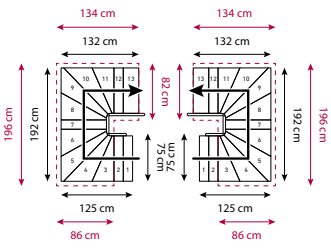


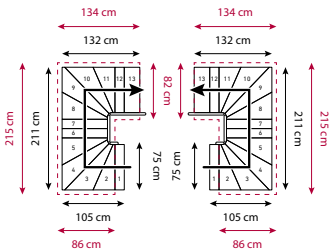

# HAMBURG **13 STUFEN – BREITE 75 CM**

**H** 259 - 301 cm

Treppenmaße inkl. einseitigem Designgeländer

Die Größe der Deckenöffnung in diesen Beispielen basiert auf den Annahmen: 2 cm Abstand zur Wand, 5 cm Abstand für die Hand, 19 cm Steigungshöhe, 25 cm Deckenstärke, 200 cm Kopfhöhe.

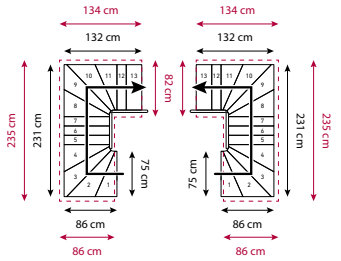


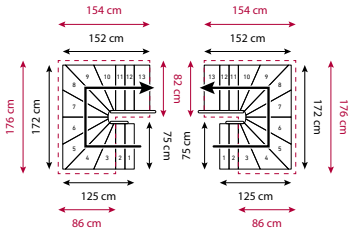


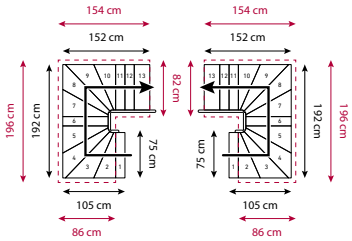


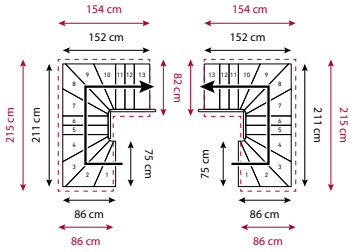


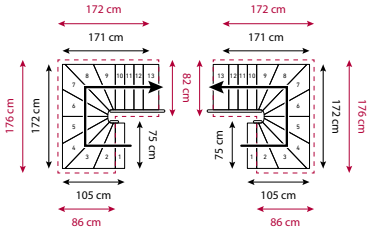


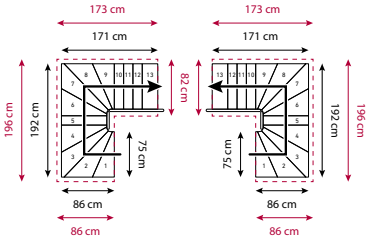


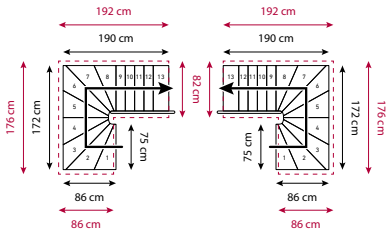


© Gebr. DOLLE GmbH | In the interest of technical progress we reserve the right to make changes | Mail 2022

# HAMBURG **14 STUFEN – BREITE 75 CM**

**H** 277.5 - 322.5 cm

— Treppenmaße inkl. einseitigem Designgeländer

– – Die Größe der Deckenöffnung in diesen Beispielen basiert auf den Annahmen: 2 cm Abstand zur Wand, 5 cm Abstand für die Hand, 19 cm Steigungshöhe, 25 cm Deckenstärke, 200 cm Kopfhöhe.

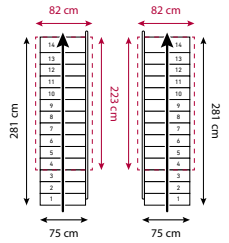


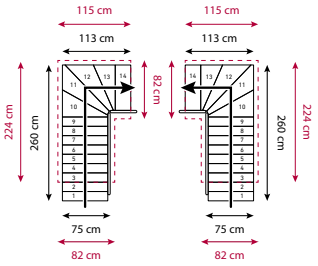


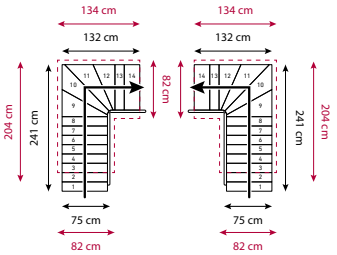


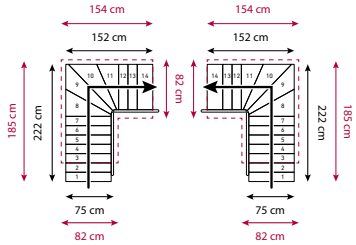


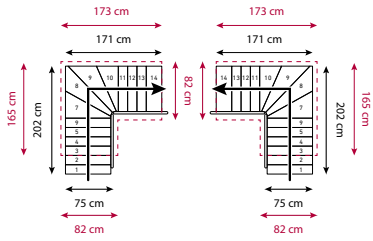


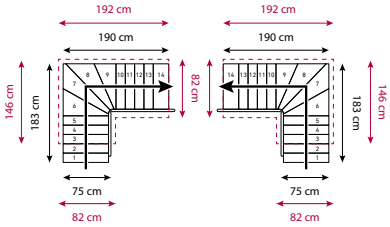


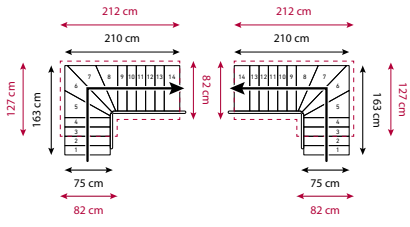


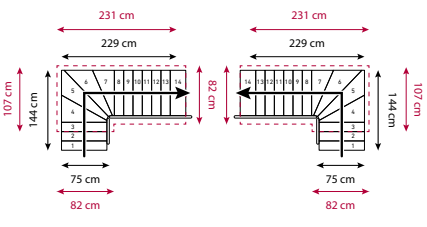


© Gebr. DOLLE GmbH | In the interest of technical progress we reserve the right to make changes | Mail 2022

# HAMBURG **14 STUFEN – BREITE 75 CM**

**H** 277.5 - 322.5 cm

Treppenmaße inkl. einseitigem Designgeländer

Die Größe der Deckenöffnung in diesen Beispielen basiert auf den Annahmen: 2 cm Abstand zur Wand, 5 cm Abstand für die Hand, 19 cm Steigungshöhe, 25 cm Deckenstärke, 200 cm Kopfhöhe.

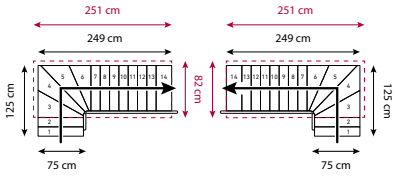


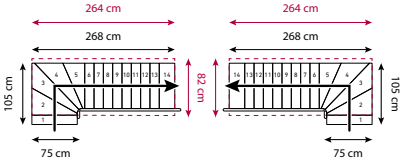


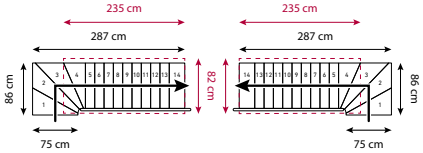


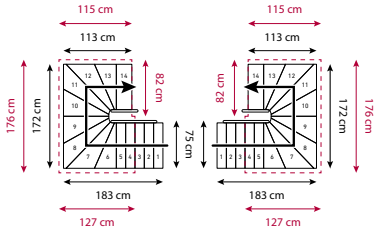


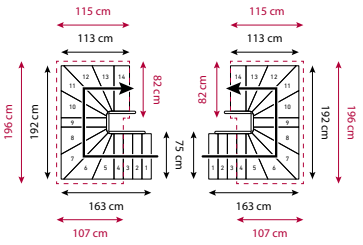


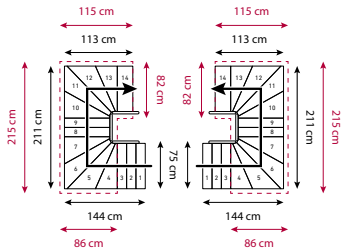


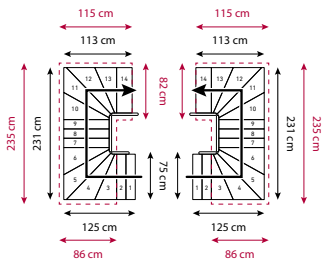


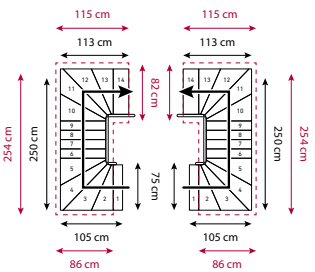


© Gebr. DOLLE GmbH | In the interest of technical progress we reserve the right to make changes | Mail 2022

# HAMBURG **14 STUFEN – BREITE 75 CM**

**H** 277.5 - 322.5 cm

— Treppenmaße inkl. einseitigem Designgeländer

– – Die Größe der Deckenöffnung in diesen Beispielen basiert auf den Annahmen: 2 cm Abstand zur Wand, 5 cm Abstand für die Hand, 19 cm Steigungshöhe, 25 cm Deckenstärke, 200 cm Kopfhöhe.

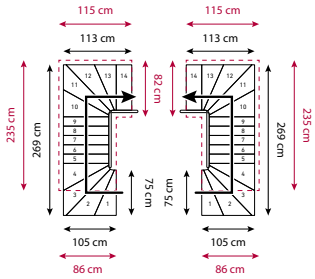


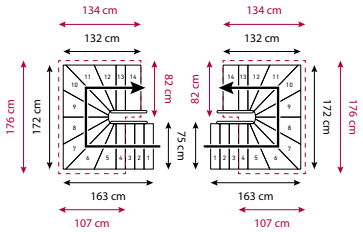


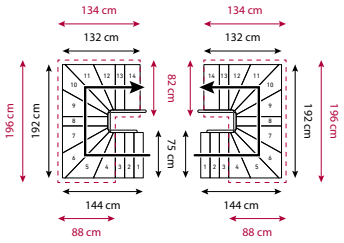


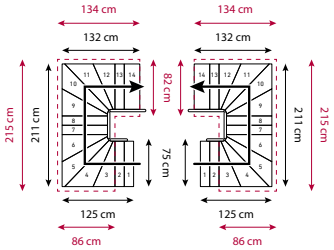


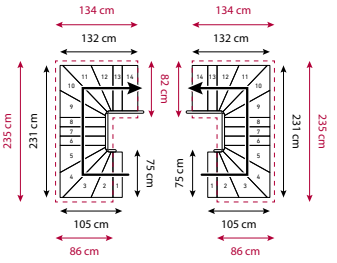


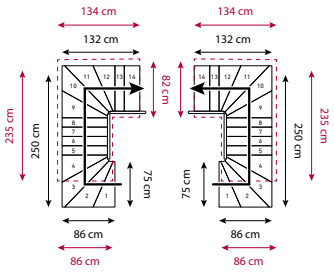


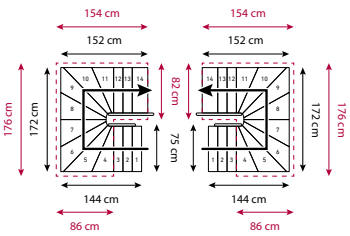


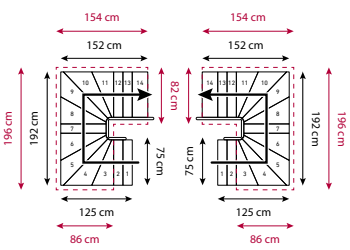

# HAMBURG **14 STUFEN – BREITE 75 CM**

**H** 277.5 - 322.5 cm

— Treppenmaße inkl. einseitigem Designgeländer

– – Die Größe der Deckenöffnung in diesen Beispielen basiert auf den Annahmen: 2 cm Abstand zur Wand, 5 cm Abstand für die Hand, 19 cm Steigungshöhe, 25 cm Deckenstärke, 200 cm Kopfhöhe.

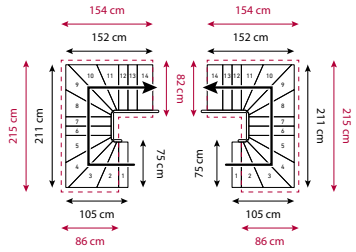


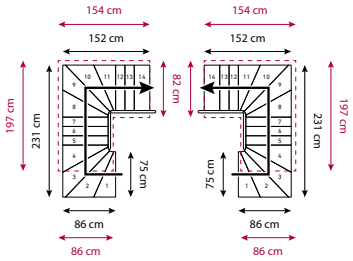


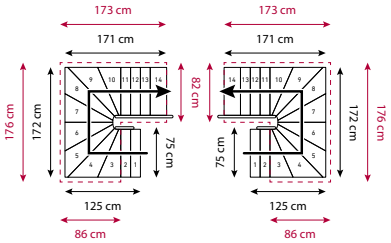


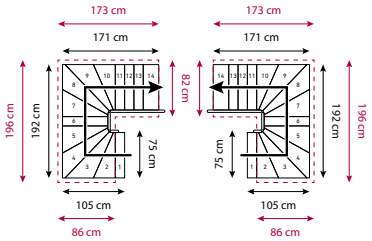


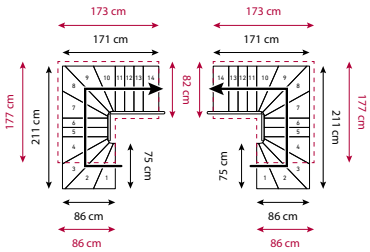


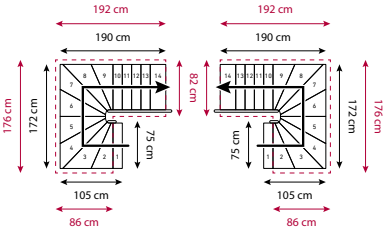


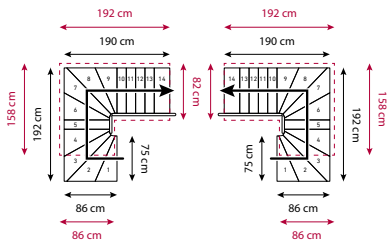


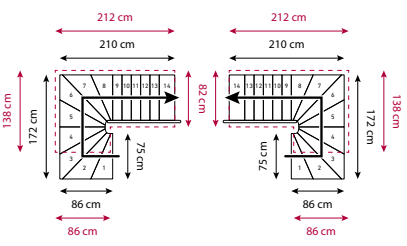


© Gebr. DOLLE GmbH | In the interest of technical progress we reserve the right to make changes | Mail 2022

# HAMBURG **11 STUFEN – BREITE 85 CM**

**H** 222 - 258 cm

Treppenmaße inkl. einseitigem Designgeländer

Die Größe der Deckenöffnung in diesen Beispielen basiert auf den Annahmen: 2 cm Abstand zur Wand, 5 cm Abstand für die Hand, 19 cm Steigungshöhe, 25 cm Deckenstärke, 200 cm Kopfhöhe.

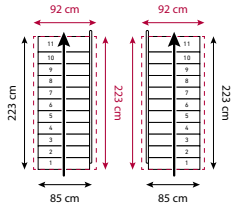


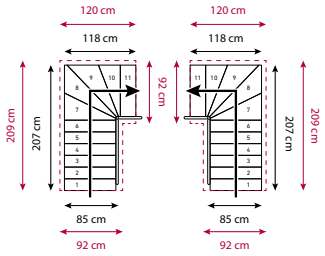


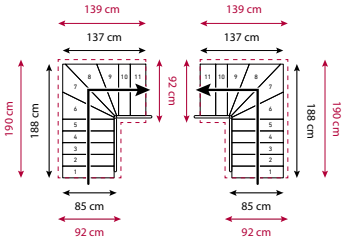


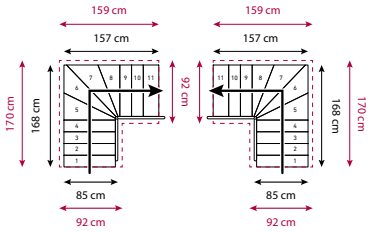


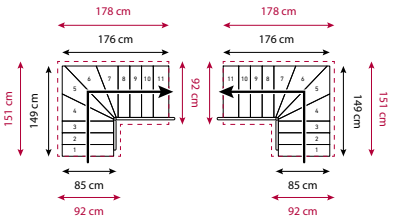


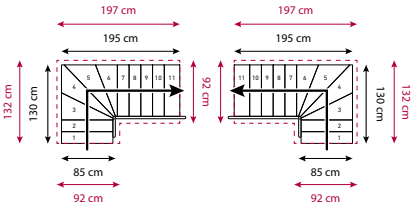


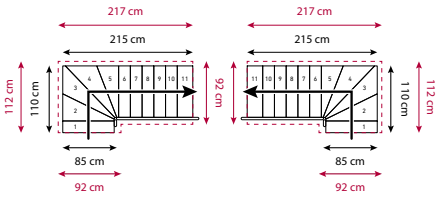


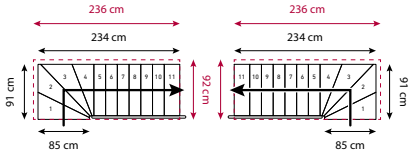

# HAMBURG **11 STUFEN – BREITE 85 CM**

**H** 222 - 258 cm

— Treppenmaße inkl. einseitigem Designgeländer

– – Die Größe der Deckenöffnung in diesen Beispielen basiert auf den Annahmen: 2 cm Abstand zur Wand, 5 cm Abstand für die Hand, 19 cm Steigungshöhe, 25 cm Deckenstärke, 200 cm Kopfhöhe.

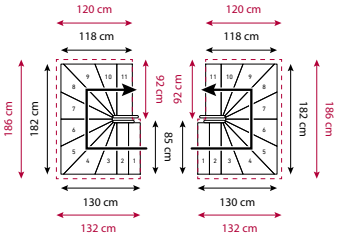


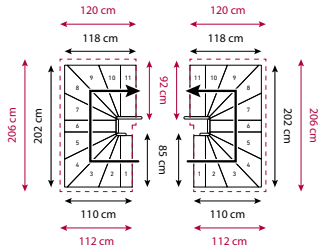


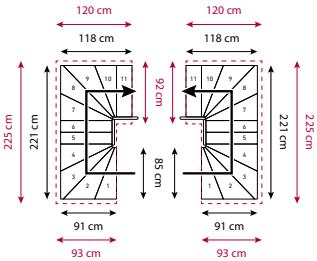


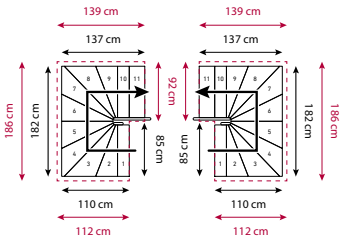


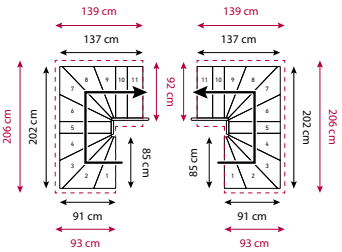


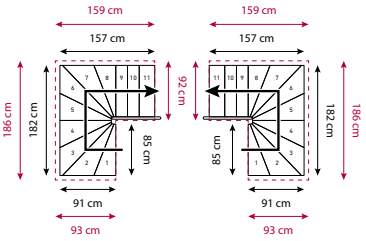

# HAMBURG **12 STUFEN – BREITE 85 CM**

**H** 240.5 - 279.5 cm

Treppenmaße inkl. einseitigem Designgeländer

Die Größe der Deckenöffnung in diesen Beispielen basiert auf den Annahmen: 2 cm Abstand zur Wand, 5 cm Abstand für die Hand, 19 cm Steigungshöhe, 25 cm Deckenstärke, 200 cm Kopfhöhe.

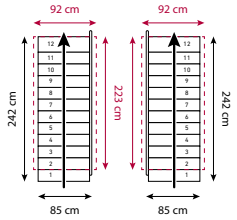


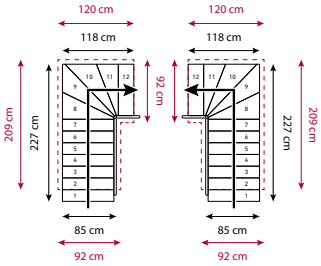


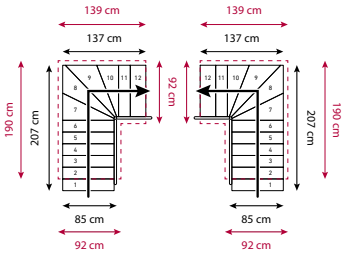


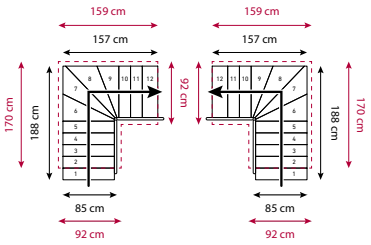


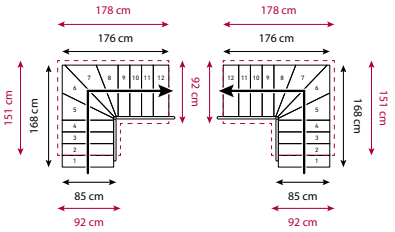


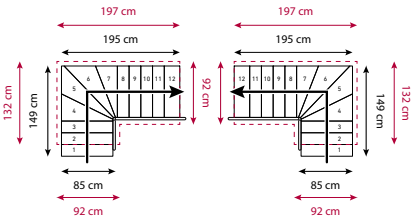


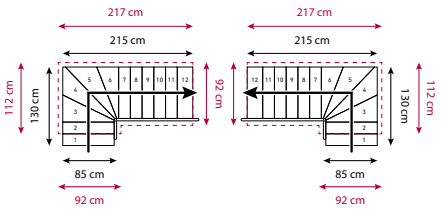


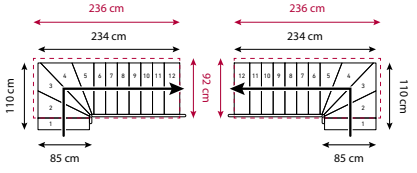

# HAMBURG **12 STUFEN – BREITE 85 CM**

**H** 240.5 - 279.5 cm

Treppenmaße inkl. einseitigem Designgeländer

Die Größe der Deckenöffnung in diesen Beispielen basiert auf den Annahmen: 2 cm Abstand zur Wand, 5 cm Abstand für die Hand, 19 cm Steigungshöhe, 25 cm Deckenstärke, 200 cm Kopfhöhe.

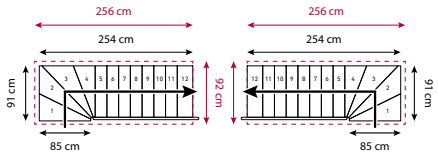


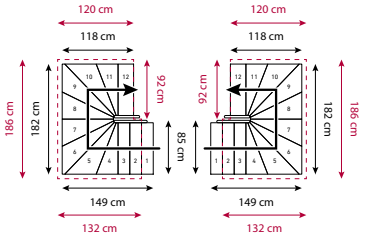


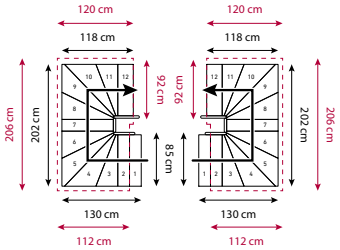


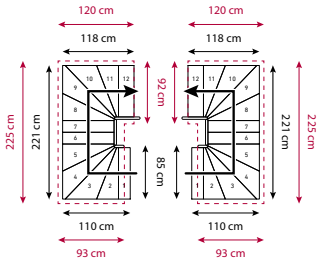


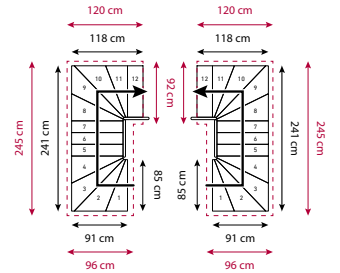


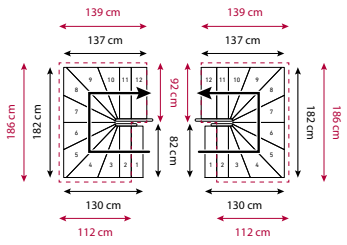


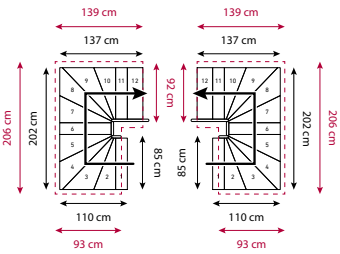


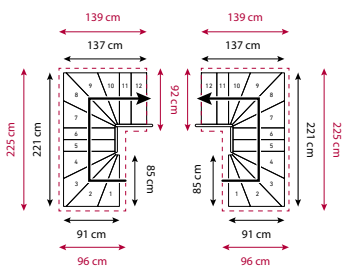

# HAMBURG **12 STUFEN – BREITE 85 CM**

**H** 240.5 - 279.5 cm

— Treppenmaße inkl. einseitigem Designgeländer

– – Die Größe der Deckenöffnung in diesen Beispielen basiert auf den Annahmen: 2 cm Abstand zur Wand, 5 cm Abstand für die Hand, 19 cm Steigungshöhe, 25 cm Deckenstärke, 200 cm Kopfhöhe.

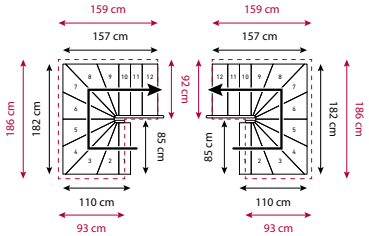


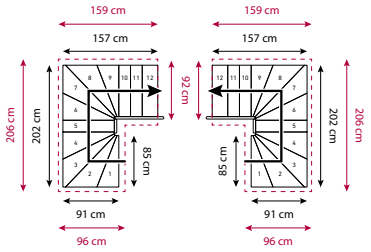


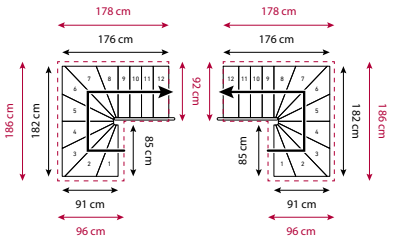


# HAMBURG **13 STUFEN – BREITE 85 CM**

**H** 259 - 301 cm

— Treppenmaße inkl. einseitigem Designgeländer

– – Die Größe der Deckenöffnung in diesen Beispielen basiert auf den Annahmen: 2 cm Abstand zur Wand, 5 cm Abstand für die Hand, 19 cm Steigungshöhe, 25 cm Deckenstärke, 200 cm Kopfhöhe.

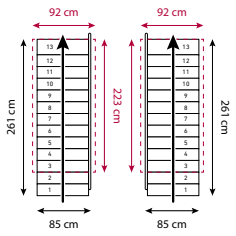


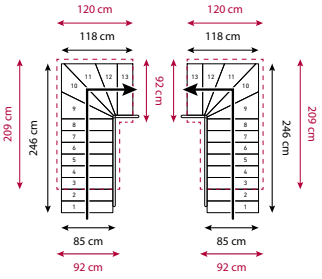

# HAMBURG **13 STUFEN – BREITE 85 CM**

**H** 259 - 301 cm

Treppenmaße inkl. einseitigem Designgeländer

Die Größe der Deckenöffnung in diesen Beispielen basiert auf den Annahmen: 2 cm Abstand zur Wand, 5 cm Abstand für die Hand, 19 cm Steigungshöhe, 25 cm Deckenstärke, 200 cm Kopfhöhe.

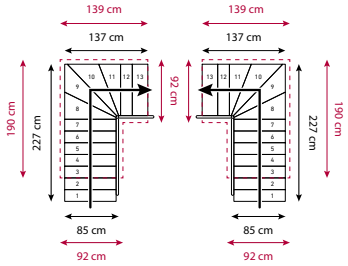


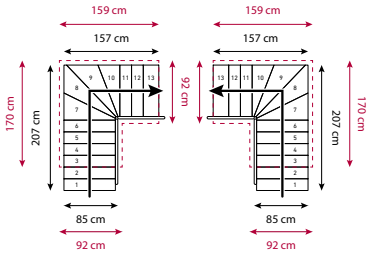


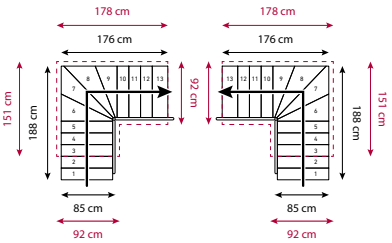


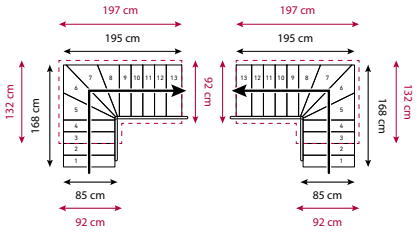


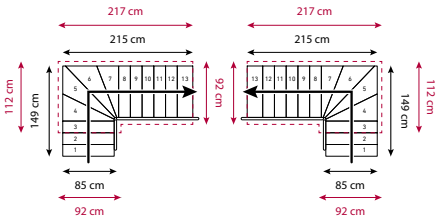


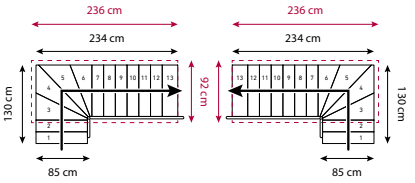


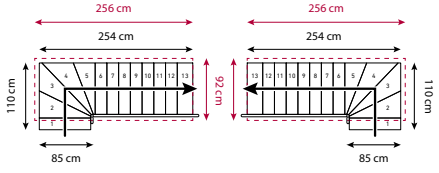


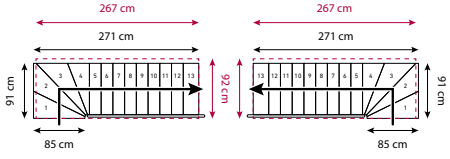


© Gebr. DOLLE GmbH | In the interest of technical progress we reserve the right to make changes | Mail 2022

# HAMBURG **13 STUFEN – BREITE 85 CM**

**H** 259 - 301 cm

Treppenmaße inkl. einseitigem Designgeländer

Die Größe der Deckenöffnung in diesen Beispielen basiert auf den Annahmen: 2 cm Abstand zur Wand, 5 cm Abstand für die Hand, 19 cm Steigungshöhe, 25 cm Deckenstärke, 200 cm Kopfhöhe.

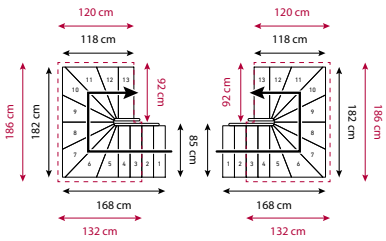


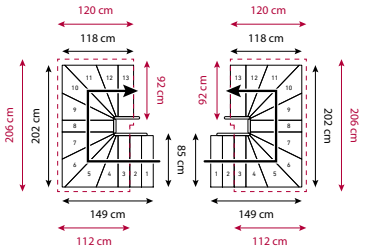


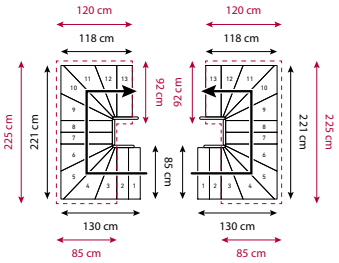


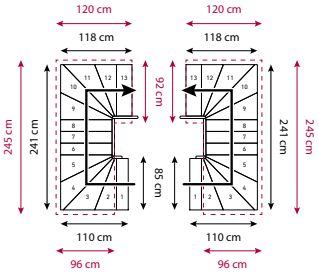


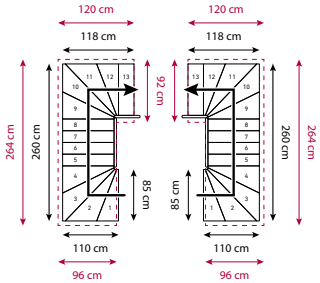


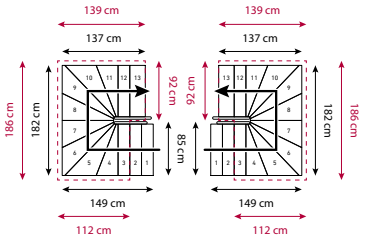


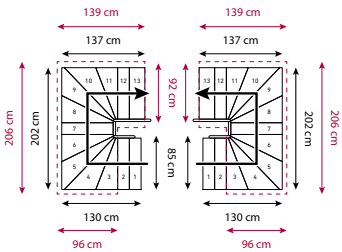


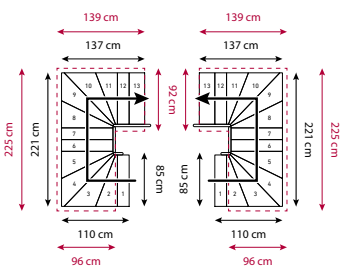


© Gebr. DOLLE GmbH | In the interest of technical progress we reserve the right to make changes | Mail 2022

# HAMBURG **13 STUFEN – BREITE 85 CM**

**H** 259 - 301 cm

Treppenmaße inkl. einseitigem Designgeländer

Die Größe der Deckenöffnung in diesen Beispielen basiert auf den Annahmen: 2 cm Abstand zur Wand, 5 cm Abstand für die Hand, 19 cm Steigungshöhe, 25 cm Deckenstärke, 200 cm Kopfhöhe.

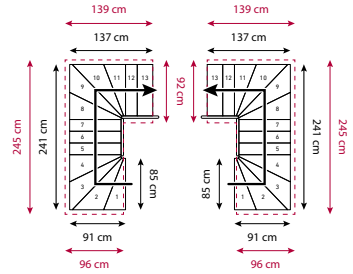


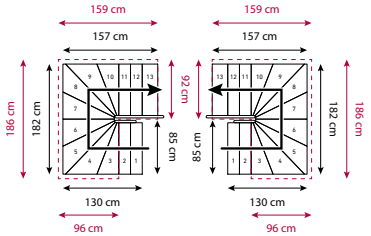


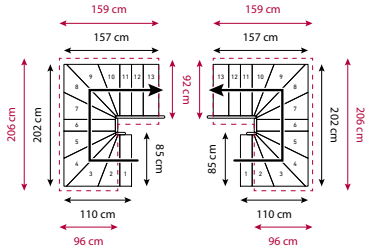


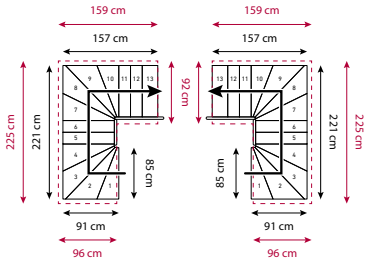


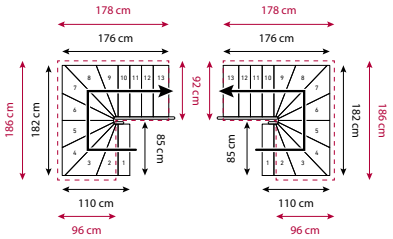


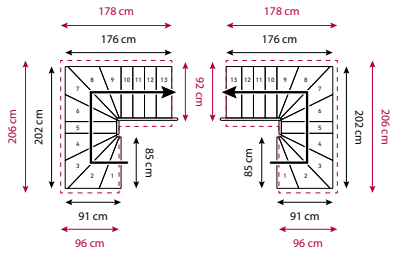


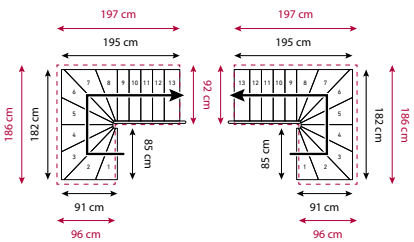


© Gebr. DOLLE GmbH | In the interest of technical progress we reserve the right to make changes | Mail 2022

# HAMBURG **14 STUFEN – BREITE 85 CM**

**H** 277.5 - 322.5 cm

— Treppenmaße inkl. einseitigem Designgeländer

– – Die Größe der Deckenöffnung in diesen Beispielen basiert auf den Annahmen: 2 cm Abstand zur Wand, 5 cm Abstand für die Hand, 19 cm Steigungshöhe, 25 cm Deckenstärke, 200 cm Kopfhöhe.

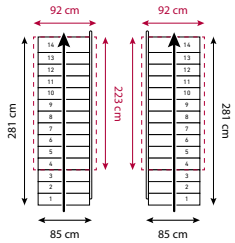


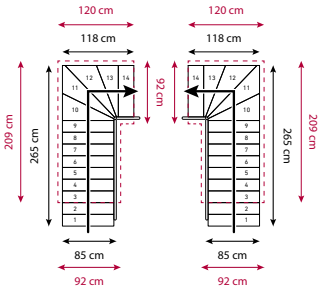


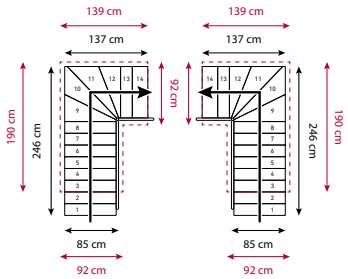


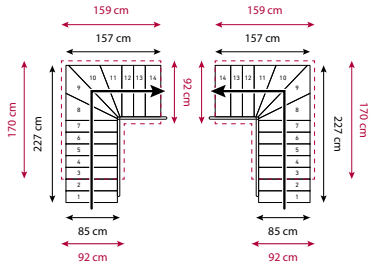


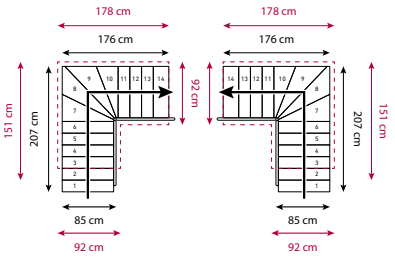


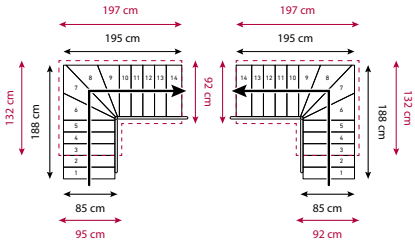


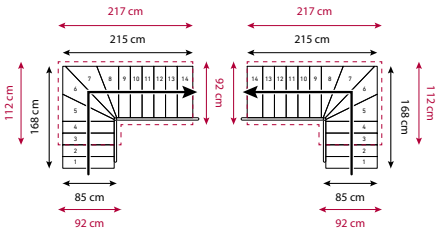


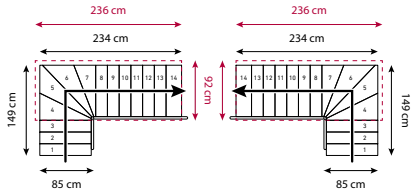

# HAMBURG **14 STUFEN – BREITE 85 CM**

**H** 277.5 - 322.5 cm

— Treppenmaße inkl. einseitigem Designgeländer

– – Die Größe der Deckenöffnung in diesen Beispielen basiert auf den Annahmen: 2 cm Abstand zur Wand, 5 cm Abstand für die Hand, 19 cm Steigungshöhe, 25 cm Deckenstärke, 200 cm Kopfhöhe.

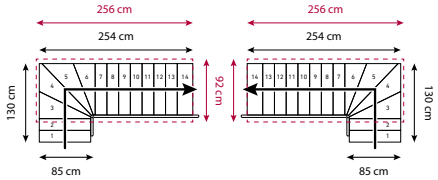


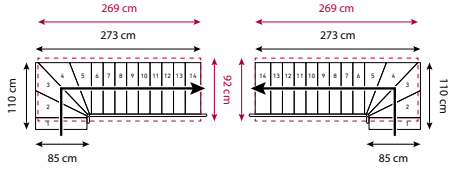


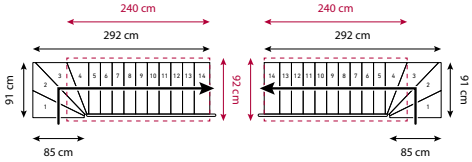


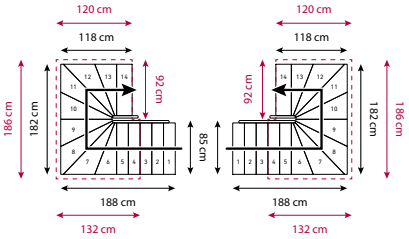


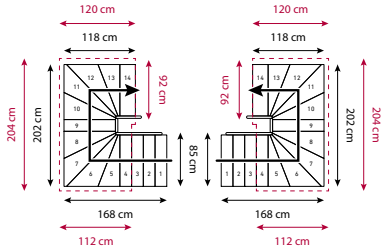


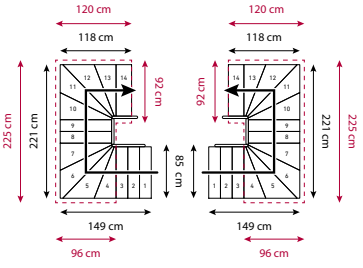


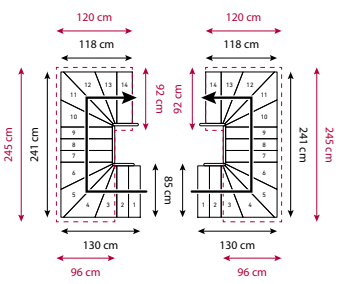


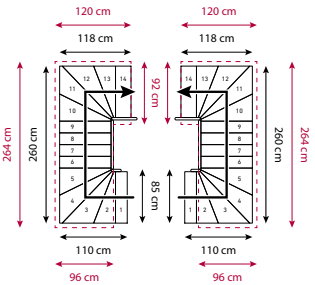


© Gebr. DOLLE GmbH | In the interest of technical progress we reserve the right to make changes | Mail 2022

# HAMBURG **14 STUFEN – BREITE 85 CM**

**H** 277.5 - 322.5 cm

— Treppenmaße inkl. einseitigem Designgeländer

– – Die Größe der Deckenöffnung in diesen Beispielen basiert auf den Annahmen: 2 cm Abstand zur Wand, 5 cm Abstand für die Hand, 19 cm Steigungshöhe, 25 cm Deckenstärke, 200 cm Kopfhöhe.

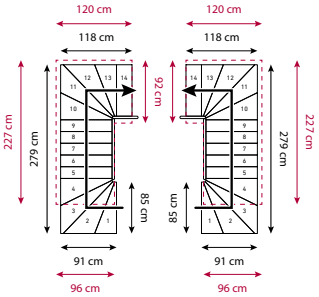


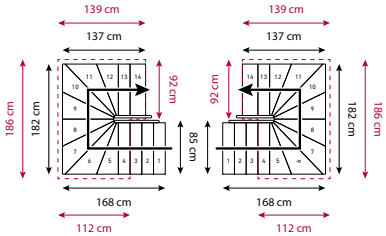


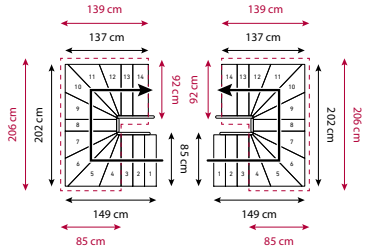


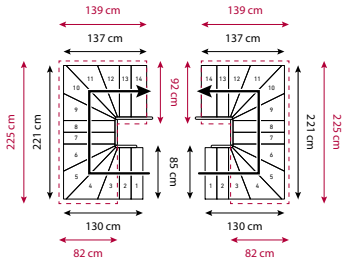


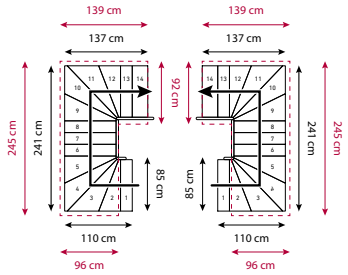


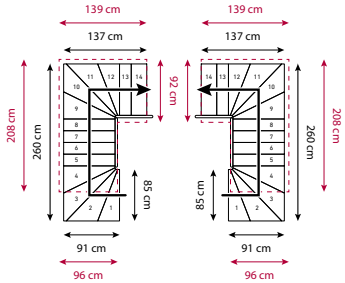


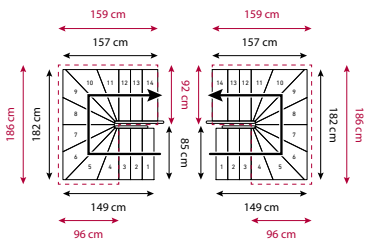


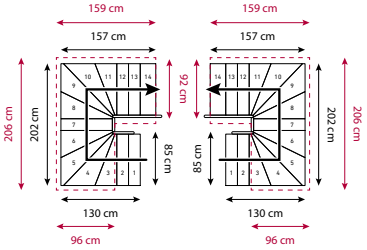


© Gebr. DOLLE GmbH | In the interest of technical progress we reserve the right to make changes | Mail 2022

# HAMBURG **14 STUFEN – BREITE 85 CM**

**H** 277.5 - 322.5 cm

— Treppenmaße inkl. einseitigem Designgeländer

– – Die Größe der Deckenöffnung in diesen Beispielen basiert auf den Annahmen: 2 cm Abstand zur Wand, 5 cm Abstand für die Hand, 19 cm Steigungshöhe, 25 cm Deckenstärke, 200 cm Kopfhöhe.

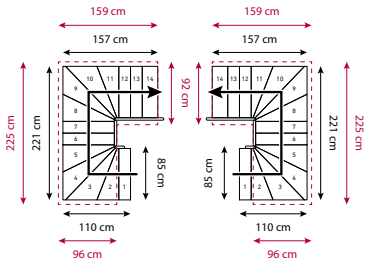


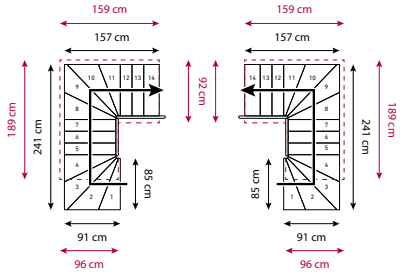


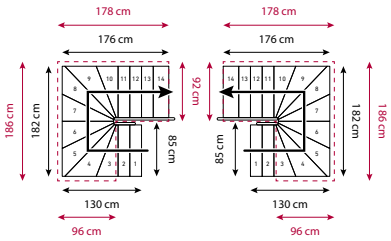


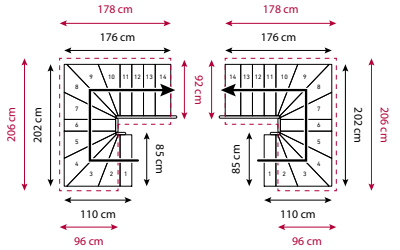


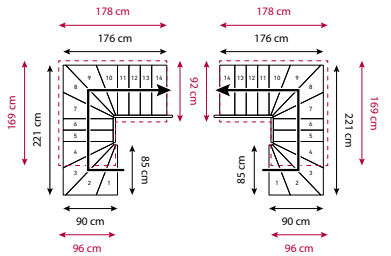


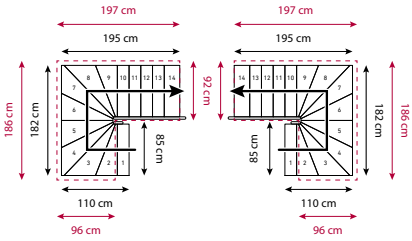


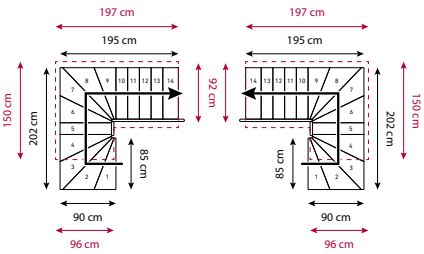


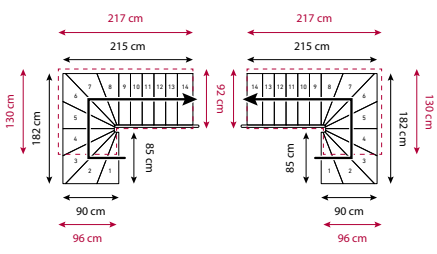


© Gebr. DOLLE GmbH | In the interest of technical progress we reserve the right to make changes | Mail 2022

# HAMBURG **1/4-GEWENDELT**

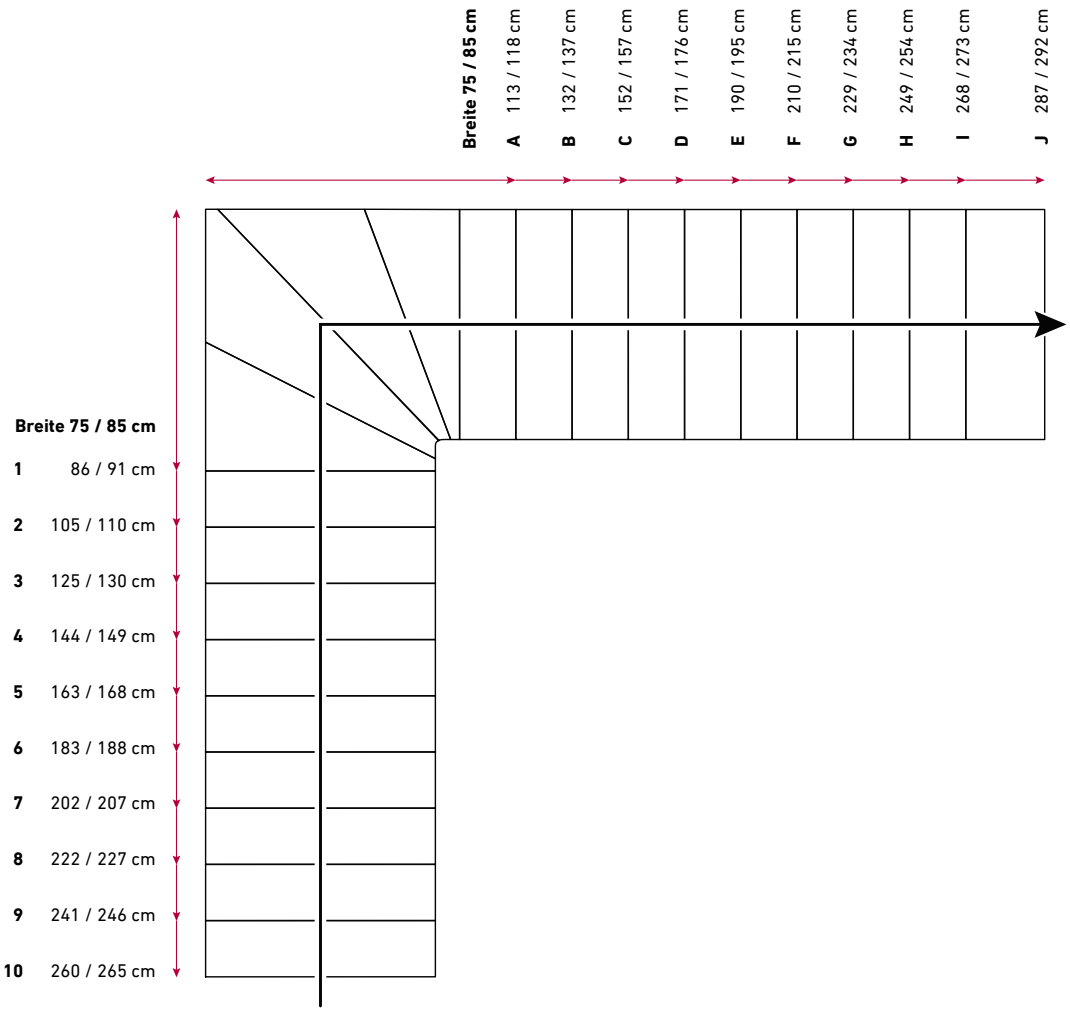


© Gebr. DOLLE GmbH | In the interest of technical progress we reserve the right to make changes | Mail 2022

# HAMBURG **1/2-GEWENDELT**

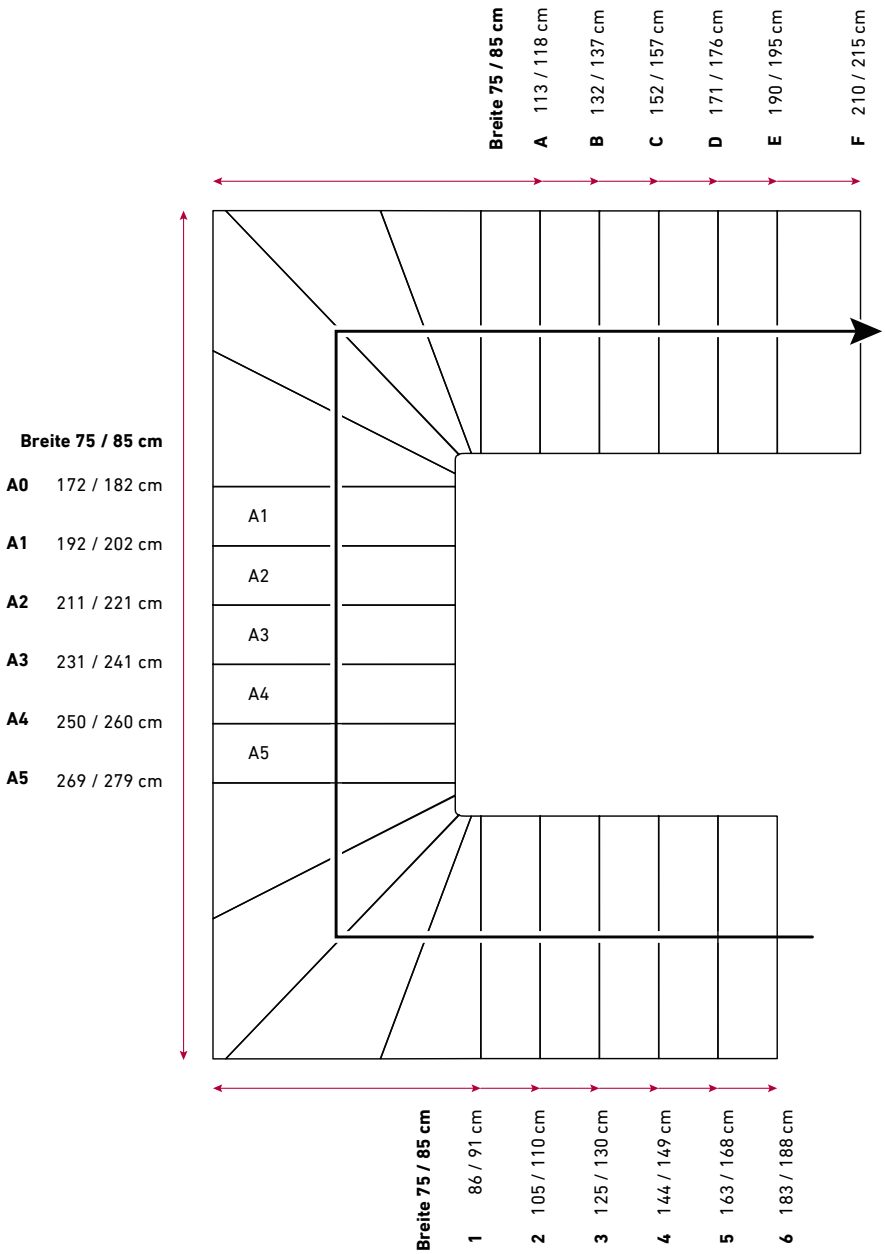


© Gebr. DOLLE GmbH | In the interest of technical progress we reserve the right to make changes | Mail 2022