EL FUEGO HOLZKOHLEGRILL
Montage- und Betriebsanweisungen

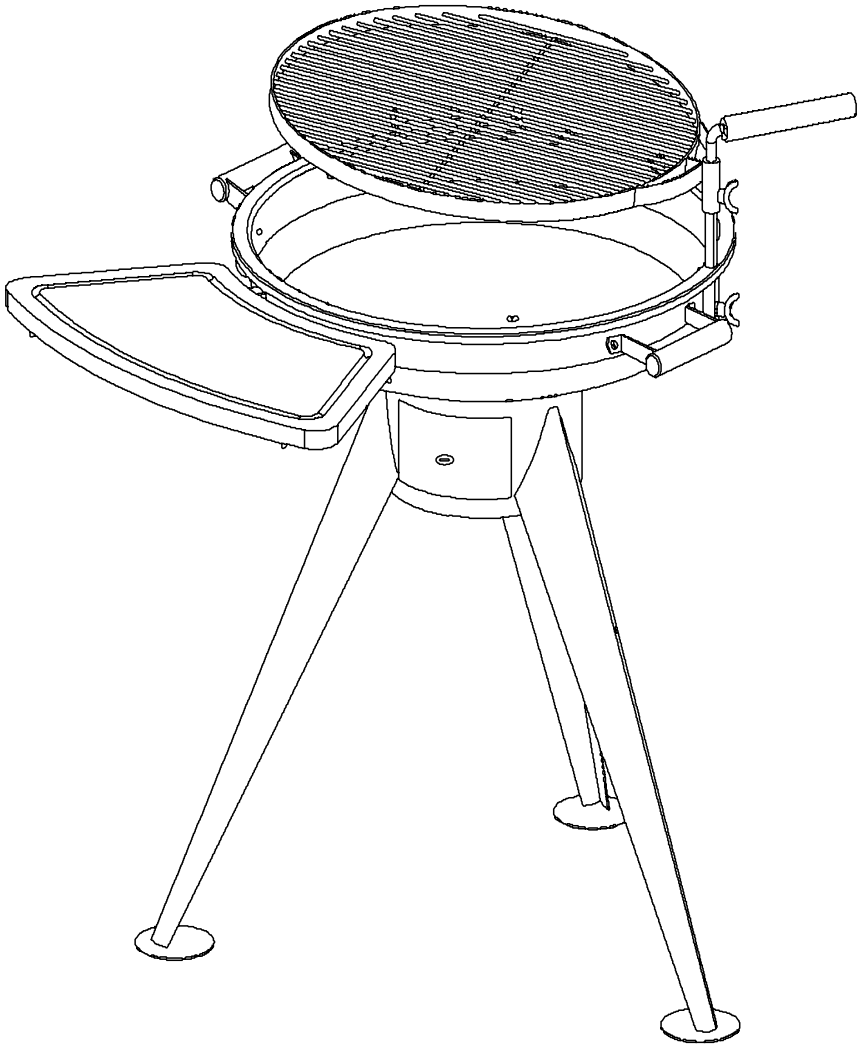

Model: Mesquite
Artikelnummer: AY0320

Importeur: A + Y Logistik GmbH - Boschring 5a - 91161 Hilpoltstein, Deutschland

MONTAGEANLEITUNG

Prüfen Sie bitte vor der Montage, ob folgende Teile alle vorhanden sind:

Teil	Beschreibung	Menge
1	Standbein	3
2	Verbindungsstück	1
3	Ascheauffang	1
4	Grillkorpus	1
5	Stütze Seitenablage	2
6	Seitenablage	1
7	Handgriff Korpus	2
8	Drehachse Grillrost	1
9	Achsenbefestigung	1
10	Grillrost	1

Teil	Beschreibung	Menge
11	Handgriff Grillrost	1
12	Befestigung Grillrost	1
13	Halter Grillbesteck	1
14	Lufteinlass	1
15	Sechskantschraube M8x20	6
16	Innen-Sechskantschrauben M6x20	3
17	Edelstahlschraube M6	4
18	Schraube M5x10	4
19	Schraube M6x12	4

Folgendes Werkzeug wird zur Montage benötigt (nicht enthalten):

EXPLOSIONSZEICHNUNG:

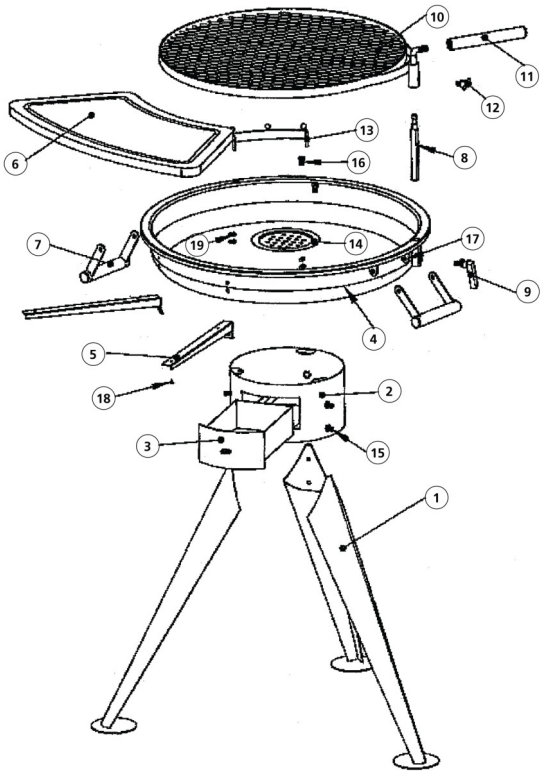

MONTAGESCHRITTE: Schrauben während der Montage nicht festziehen.

1. Verbinden Sie mittels der Sechskantschrauben M8x20 (15) die Standbeine (1) mit dem Verbindungsstück (2).
2. Setzen Sie den Ascheauffang (3) in das Verbindungsstück (2) ein.
3. Verbinden Sie den Grillkorpus (4) mittels der Schrauben M6x20 (16) mit dem Verbindungsstück (2).
4. Bringen Sie mittels der Schrauben M6x12 (19) die Stützen der Seitenablage (5) am Grillkorpus (4) an.
5. Verbinden Sie die Seitenablage (6) mittels der Schrauben M5x10 (18) mit den Stützen (5).
6. Bringen Sie mittels der Edelstahlschrauben (17) die Handgriffe (7) am Grillkorpus (4) an.
7. Legen Sie den Lufteinlass (14) in den Grillkorpus (4).
8. Führen Sie Drehachse des Grillrostes (8) in die quadratische Aussparung im Grillkorpus (4) und befestigen Sie diese mit der Achsenbefestigung (9).
9. Setzen Sie den Grillrost (10) auf die Drehachse (8) und fixieren Sie diesen mit der Befestigung (12).
10. Bringen Sie den Handgriff des Grillrostes (11) am Grillrost (10) an.

BETRIEBSHINWEISE

Sicherheitshinweise:

- Nur für privaten Gebrauch in Außenbereichen. Benutzung nur in gut durchlüfteten Bereichen.
- Nur mit trockenem, unbehandeltem Holz oder Holzkohle befeuern.
- Nicht mit Benzin, Alkohol o.ä. (wieder-)anzünden; nur Anzünder nach EN 1860-3 verwenden!
- Keine Metallteile anfassen, bevor der Grill vollständig abgekühlt ist (außer mit geeigneten Handschuhen).
- Beachten Sie, dass es bei Wind zu Funkenflug kommen kann.
- Lassen Sie den Grill während des Betriebs nie unbeaufsichtigt.
- Lassen Sie nie Kinder in der Nähe des noch heißen Grills spielen.
- Der Grill erwärmt sich stark; bewegen Sie ihn nicht während des Betriebs.
- Tragen Sie in der Nähe des (noch) heißen Grills keine weiten Kleidungsstücke.
- Halten Sie Kinder und Haustiere vom Grill fern.
- Vor dem Auflegen von Gargut den Brennstoff gut durchglühen lassen (weiße Ascheschicht auf Brennstoff nach ca. 30 Minuten).
- Nehmen Sie den Grill nicht bei starkem Wind in Betrieb.

Platzierung der Feuerstelle:

- Die Feuerstelle ist nicht in Innenbereichen oder Fahrzeugen jeder Art zu verwenden.
- Die Feuerstelle muss auf einem stabilen, festen Untergrund stehen.
- Die Feuerstelle muss in einer offenen und gut belüfteten Umgebung platziert werden.
- Die Feuerstelle muss mindestens 300 cm von sämtlichen entzündlichen Stoffen entfernt sein.
- Die Feuerstelle darf nicht unter- oder oberhalb brennbaren Stoffen oder Konstruktionen bzw. Bauten stehen.
- Die Feuerstelle darf nicht in ganz oder teilweise geschlossenen Umgebungen wie Garagen, Wintergärten o.ä. benutzt werden.

PFLEGEHINWEISE

„Abbrennen“ des Grillrostes ist eine der einfachsten Methoden, diesen zu reinigen.
Lassen Sie ihn dazu ca. 15 Minuten auf niedrigster Höhe stehen, Speisereste brennen so vollständig ab.
Entfernen Sie den gröbsten Schmutz mit einer Bürste.
Benutzen Sie zum reinigen der Oberflächen warmes Wasser mit sanftem Reinigungsmittel;
dies aber nur bei völlig abgekühltem Grill durchführen!
Benutzen Sie niemals Backofenreiniger oder sonstige scharfe Reinigungsmittel, wie z. B. Scheuermilch.

! **Zusammenfassung Sicherheitshinweise**

Die Feuerstelle niemals in Innenräumen verwenden!
Niemals heiße oder warme Holzkohlen anfassen!
Fassen Sie während des Betriebes keine Teile des Gerätes an!
Das Gerät wird während des Betriebs heiß und darf nicht bewegt werden!
Das Gerät nicht in geschlossenen Umgebungen benutzen!
Keinen Spiritus o.ä. zum (Wieder-)Anzünden verwenden!
Nur Anzündhilfen nach EN 1860-3 verwenden!
Haustiere und Kinder fernhalten!
Während des Betriebes hitzefeste Handschuhe benutzen!
Während des Betriebes im Allgemeinen Vorsicht walten lassen!

Nicht im Hausmüll entsorgen.
Informieren Sie sich bei Ihrem
örtlichen Entsorgungsträger über eine
geeignete Entsorgung dieses Gerätes.