Axor Montreux
2-Griff-Waschtischarmatur 220 mit Zugstangen-Ablaufgarnitur
Oberflächen: **brushed nickel** Artikelnummer: **16510820**

Beschreibung

Merkmale

- ComfortZone 220
- Ausladung 175 mm
- Normalstrahl
- Durchflussmenge: 5 l/min
- Zugstangen-Ablaufgarnitur
- für Durchlauferhitzer geeignet
- Schwenkbereich 120°

Optionales Zubehör

- Flowstar Designsifon (#52100XXX)

Technologie

Produktabbildung
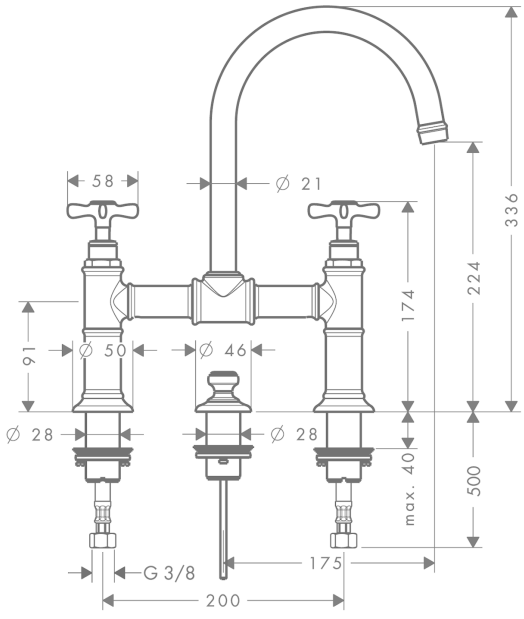
Maßzeichnung