Bedienungsanleitung

Operating-instruction

Mod.: STS-40.4 (40 cm)

www.club-haushaltsprofis.de

D	Standventilator	Bedienungsanleitung
GB	Stand Fan	Operating instruction
F	Ventilateur sur pied	Directives d'emploi

(1)

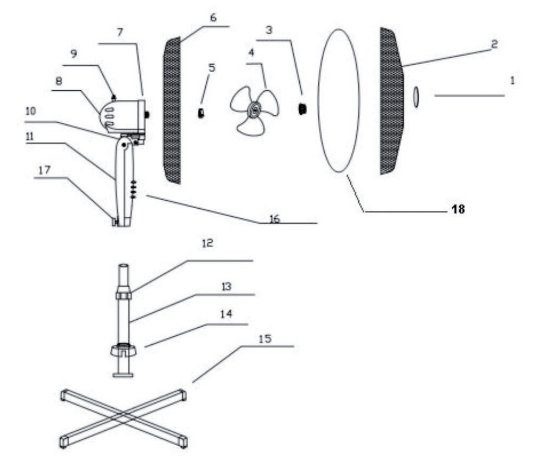

Deutsch

Sehr geehrter Kunde,
wir bedanken uns, dass Sie unser Produkt erworben haben. Bitte lesen Sie folgende Hinweise vor Inbetriebnahme unbedingt sorgfältig durch. Sie geben wichtige Informationen für Ihre Sicherheit und den Gebrauch des Gerätes.

Wichtige Sicherheitsvorschriften
Das Gerät darf nur, wie in der Bedienungsanleitung beschrieben, verwendet werden! Jeder andere Gebrauch ist unzulässig! Bei Schäden durch falsche Bedienung oder Nichtbeachten der Sicherheitsvorschriften erlischt jegliche Haftung und Garantie!

- Prüfen Sie vor Inbetriebnahme, ob die örtliche Netzspannung mit der Spannungsangabe auf dem Typenschild übereinstimmt.
- Nehmen Sie das Gerät keinesfalls in Betrieb, wenn das Gerät, die Netzanschlussleitung oder der Netzstecker in irgendeiner Form eine Beschädigung aufweist.
- Dieses Gerät kann von Kindern ab 8 Jahren und darüber und von Personen mit reduzierten physischen, sensorischen oder mentalen Fähigkeiten oder Mangel an Erfahrung und/oder Wissen benutzt werden,wenn sie beaufsichtigt oder bezüglich des sicheren Gebrauchs des Gerätes unterwiesen wurden und die daraus resultierenden Gefahren verstanden haben. Kinder dürfen nicht mit dem Gerät spielen.Reinigung und Benutzer-Wartung dürfen nicht durch Kinder durchgeführt werden, es sei denn, sie sind 8 Jahre und älter und werden beaufsichtigt. Kinder, die jünger sind als 8 Jahre, sind von dem Gerät und der Anschlussleitung fernzuhalten.
- Es ist sicherzustellen, dass der Ventilator vor Entfernung der Schutzvorrichtung von der Netzversorgung getrennt wird.
- Schützen Sie das Netzkabel unbedingt vor scharfen Kanten, Einklemmen sowie vor jeder Hitzeeinwirkung und legen oder wickeln Sie es niemals über oder um das Gerät. Die Anschlussleitung darf während des Betriebes nicht mit dem Gerät in Berührung kommen.
- Das Gerät nur mit vollständig abgewickeltem Netzkabel betreiben. Überhitzungsgefahr!
- Das Gerät darf nur mit der bereits montierten Netzleitung und dem Netzstecker an einer einphasigen Steckdose mit der auf dem Typenschild angegebenen Netz-spannung angeschlossen werden.
- Stets den Netzstecker ziehen, wenn der Ventilator nicht gebraucht, oder wenn dieser gereinigt wird. Zum Herausziehen des Netzsteckers nicht am Netzkabel ziehen.
- Die Steckdose muss jederzeit frei zugänglich sein, um ein schnelles Entfernen des Netzsteckers zu er-möglichen.
- Wenn die Anschlussleitung dieses Gerätes beschädigt wird, muss sie durch den Hersteller oder seinen Kundendienst oder eine ähnlich qualifizierte Person ersetzt werden,um Gefährdungen zu vermeiden.
- Durch unsachgemäße Reparatur können erhebliche Gefahren für den Benutzer entstehen.
- Wenn Sie das Gerät bewegen oder auf einen anderen Platz stellen möchten, schalten Sie das Gerät aus und ziehen Sie den Netzstecker aus der Steckdose.
- Verwenden Sie den Ventilator nicht unbeaufsichtigt und verlassen Sie nicht das Haus oder die Wohnung, wenn Sie das Gerät betreiben.
- Decken Sie das Gerät keinesfalls
- Niemals unter Spannung stehende Teile berühren! Lebensgefahr!
- Gerät niemals mit nassen oder feuchten Händen oder Füßen berühren! Lebensgefahr!

- Das Gerät darf nur auf einer sicheren Standfläche in Betrieb genommen werden! Achten Sie auf eine stabile, flache, ebene und trockene Standmöglichkeit, um ein Umfallen zu vermeiden.
- Das Gerät niemals an Wänden oder Decken befestigen oder montieren. Stellen Sie das Gerät nicht neben Gardinen oder Pflanzen oder in deren unmittelbarer Umgebung.
- Halten Sie einen Sicherheitsabstand vom Gerät zu anderen Gegenständen oder Objekten von mind.50cm ein.
- Das Gerät ist nicht für die Benutzung im Freien geeignet.
- Das Gerät darf nicht in unmittelbarer Umgebung eines Heizgerätes, Heizkörpers, Öfen oder anderen Produkten die Wärme erzeugen oder an offenem Feuer betrieben werden. Halten Sie den Ventilator von entflammbaren Gegenständen fern!
- Den Ventilator nicht in Feuer- oder Explosion gefährdeten Räumen oder leicht entzündbarer Atmosphäre benutzen. Brandgefahr!
- Niemals das Gerät ohne fest montierte Schutzgitter betreiben! Verletzungsgefahr! Das Schutz-gitter muss bei Betrieb fest verschlossen sein.
- Stecken Sie niemals Finger oder andere Körperteile oder Gegenstände, wie Stifte oder ähnliches bei abgeschaltetem oder laufendem Betrieb in den Gerätekorb oder in die Gehäuseöffnungen des Ventilators. Achten Sie darauf, dass keine Gegenstände innerhalb bzw. in das Innere des Gerätekorbes gelangen!
- Während des Betriebes des Ventilators achten Sie darauf, dass Sie mit keinem Körperteil oder Haaren mit den rotierenden Lüfterflügeln in Berührung kommen, um Verletzungen oder Schäden zu vermeiden.
- Das Gerät darf nicht in Feuchträumen oder in der Nähe eines Bades, Duschen, Badewannen, Wasch-oder Schwimmbecken oder anderen Orten, wo ein Kontakt mit Wasser, Dampf,oder,anderen,Flüssigkeiten,möglich, wäre,betrieben werden.
- Das Gerät, Netzkabel oder Netzstecker niemals in Wasser oder andere Flüssigkeiten tauchen.
- Das Gerät ist nur für den haushalts-üblichen Gebrauch bestimmt und nicht für den gewerblichen Gebrauch vorgesehen.
- Das Gerät nicht mit einem Verlängerungskabel,einer zwischengeschalteten Zeitschaltuhr, oder einer anderen Vorrichtung betreiben, die das Gerät automatisch ein- oder ausschaltet, da dies zu Überhitzung und Brandgefahr führen kann.
- Das Gerät nicht mit einem stufenlosen Geschwindigkeitsregler benutzen, da dies zu einer Überhitzung, Brand- oder Stromschlag führen kann.
- Keinesfalls den Ventilator an ge-
- öffneten Fenstern benutzen (Gefahr durch Stromschlag bei Regen!)
- Benutzen Sie den Ventilator nicht während Sie schlafen.
- Stellen Sie sicher, dass das Gerät keiner direkten Sonneneinstrahlung ausgesetzt ist.
- Das Gerät darf nicht in einer staubhaltigen Umgebung benutzt werden.
- Das Gerät darf nicht aufgestellt und benutzt werden in einer Umgebung, wo es mechanischer Erschüt-terungen oder Stößen ausgesetzt ist.
- Es darf nicht benutzt werden in einer Umgebung mit einer mangelnden Luftzufuhr zum Beispiel einem Regal, Schrank oder ähnliches.

- Während Montage oder Demontage darf der Ventilator nicht am Stromnetz ange-schlossen sein. Der Netzstecker darf erst nach vollständig ausgeführter und korrekter Montage in die Steckdose eingesteckt werden.
- Verlegen Sie das Anschlusskabel niemals unter Teppichen, Vorlegern, Läufern oder ähnliche Gegenstände und halten Sie es von belebten Bereichen fern. Vorsicht Stolper-gefahr oder Beschädigung des Gerätes!
- Lassen Sie zur Sicherheit Ihrer Kinder keine Verpackungsteile(Plastikbeutel, Karton, Styropor usw.) erreichbar liegen.

Die Bedienungsanleitung gehört zum Gerät und ist inklusive Garantieschein, Kassenbon und nach Möglichkeit Originalkarton mit Innenverpackung sorgfältig aufzubewahren. Bei Besitzerwechsel muss die Anleitung mit ausgehändigt werden.

Verpackung:
- Nach dem Auspacken das Gerät auf Transport-schäden und den Lieferumfang auf Vollständig-keit überprüfen! Bei Schäden oder unvollständiger Lieferung wenden Sie sich bitte an Ihr Fachgeschäft, wo Sie das Gerät gekauft haben.
- Werfen Sie den Originalkarton nicht weg, dieser wird zum Aufbewahren außerhalb der Saison sowie zum Versenden benötigt.
- Verpackungsmaterial ordnungsgemäß entsorgen! Plastikbeutel können zu einem lebensgefährlichen Spielzeug für Kinder werden!

Beschreibung Abb. **(1)**

1	Abdeckung
2	Schutzgitter vorn
3	Befestigungsschraube
4	Lüfterflügel
5	Befestigungsring
6	Schutzgitter hinten
7	Motorwelle/Motorfront
8	Motorgehäuse
9	Oszillationsknopf
10	Gerätesockel / Einstellung Neigungswinkel
11	Schalterblock
12	Höhenverstellring
13	Standrohr mit Innenrohr
14	Standfußabdeckung
15	Standfüße
16	Drucktasten
17	Feststellschraube
18	Ring

Montage
Achtung! Während der Montage des Gerätes darf der Ventilator nicht am Stromnetz angeschlossen sein.

Montage Standrohr mit Standfuß - (Abb. (2):

A Drehrichtung
B Höhenverstellring
C Standfußabdeckung
D Standrohr mit Innenrohr
E 4 Befestigungs-schrauben
F Standfüße
G Abdeckkappen

Abb.2

- Die Standfüße (F) kreuzweise zusammenfügen und das Standrohr (D) auf die Standfüße stellen. Mittels der vier Schrauben (E) die Standfüße (F) mit dem Standrohr (D) befestigen.
- Den Höhenverstellring (B) abschrauben und die Standfußabdeckung (C) über das Standrohr (D) ziehen.
- Standfußabdeckung (C) über die montierten Quer-Füße gleiten lassen.
- Sollten die Abdeckkappen (G) noch nicht an den Füßen montiert sein, so bitten wir diese aufzustecken.
- Den Höhenverstellring (B) aufschrauben und das Innenrohr bis zum Anschlag aus dem Standrohr (D) ziehen. Danach den Höhenverstellring wieder festschrauben.

Achtung: Der Höhenverstellring muss unbedingt festgeschraubt sein, bevor mit der weiteren Montage des Schalterblockes, des Motors und des Gerätekorbes begonnen wird.

Montage Schalterblock, Motor und Gerätekorb s. Abb. **(1):**

- Lösen Sie die Feststellschraube(17) am Schalterblock (11) und setzen Sie den Schalterblock auf das Innenrohr (13).
- Die Feststellschraube(17) in die dafür vorgesehene Nut am oberen Ende des Innenrohres (13) einrasten lassen und fest anschrauben.

Montieren Sie jetzt weiter wie folgt:
- Lösen Sie die Befestigungsschraube (3) von der Motorwelle/Motorfront (7) durch Drehen im Uhr-zeigersinn.
- Lösen Sie den Befestigungsring (5) durch Drehen entgegen dem Uhrzeigersinn.
- Hinteres Schutzgitter (6) auf die Motorfront (7) aufschieben bis die Sicherungselemente in die entsprechenden Aussparungen des Gitters eingreifen. Achten Sie auf einen korrekten Sitz.
- Befestigen Sie mit dem Befestigungsring (5) das hintere Schutzgitter (6) an der Motorfront (7).
- Schieben Sie den Lüfterflügel (4) auf die Motorwelle (7).
- Mit der Befestigungsschraube (3) den Lüfterflügel (4) entgegen dem Uhrzeigersinn festschrauben.

Der Ring (18) verbindet die beiden Schutzgitter miteinander. Fixieren Sie den Ring (18) zuerst am hinteren Schutzgitter (6), danach am vorderen Schutzgitter (2). Verschrauben Sie den Ring (18) anschließend mit einer Schraube.

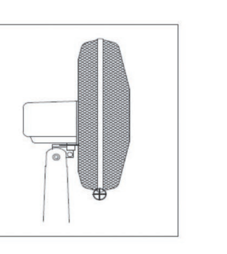

Achten Sie darauf, dass alle Ventilatorteile miteinander fest verbunden sind.

Bedienungshinweise:
Der Ventilator darf erst nach vollständiger Montage an das Stromnetz angeschlossen werden!
- Stellen Sie den Ventilator auf eine stabile, ebene und trockene Fläche auf und achten Sie auf einen festen und sicheren Stand.
- Prüfen Sie, ob der Ventilator ausgeschaltet ist.
- Stecken Sie den Netzstecker in die Steckdose, das Gerät ist nun betriebsbereit.
- Durch Betätigen der Drucktasten (16) kann die gewünschte Geschwindigkeitsstufe gewählt werden:

0 = Aus
1 = niedrige Geschwindigkeit
2 = mittlere Geschwindigkeit
3 = hohe Geschwindigkeit

Oszillation:
- Durch Hereindrücken oder Herausziehen des Oszillationsknopfes (9) können Sie die Oszillation EIN oder AUS schalten.

Einstellungen:
Achtung! Gerät bitte vorher ausschalten und den Netz-stecker aus der Steckdose ziehen, wenn Sie die Änderung der Einstellung vornehmen:

- Durch Verstellen des Motorgehäuses nach unten oder oben kann der Luftstrom vertikal eingestellt werden.
- Die Höhe des Ventilators kann eingestellt werden, indem Sie den Höhenverstellring(12) lösen, die entsprechende Höhe durch Verstellen des Innenrohrs einstellen und den Höhenverstellring wieder fest-schrauben.

Ausschalten des Gerätes:
- **Achtung:** Das Gerät ist betriebsbereit solange es am Stromnetz angeschlossen ist.
- Um das Gerät komplett auszuschalten, drücken Sie die Taste „0" = AUS und ziehen Sie den Netzstecker aus der Steckdose.
- Stets den Netzstecker ziehen, wenn das Gerät nicht in Gebrauch ist.

Reinigung:
- Reinigen Sie das Gerät regelmäßig.
- Vor jeder Reinigung das Gerät ausschalten und immer den Netzstecker aus der Steckdose ziehen.
- Tauchen Sie niemals das Gerät, Kabel oder Teile des Gerätes in Wasser oder andere Flüssigkeiten. Achten Sie darauf, dass kein Wasser oder andere Flüssigkeiten über das Gerät geschüttet oder gespritzt werden und dass kein Wasser oder andere Flüssigkeiten in den Motorinnenraum oder in das Innere des Motors gelangen! **Lebensgefahr!**
- Der Ventilator sollte mit einem trockenen weichen Tuch vom Staub befreit werden.
- Halten Sie die Lüftungsschlitze an der Rückseite des Motorgehäuses frei von Staub und Flusen.
- Verwenden Sie bitte keine scheuernden oder ätzenden Reinigungsmittel oder Polituren, da dies zu Beschädigungen der Oberfläche führen kann.
- Wenn Sie das Gerät längere Zeit nicht benutzen, sollten Sie es vor übermäßigen Staub und Schmutz schützen.

Aufbewahrung:
Bitte heben Sie den Originalkarton des Gerätes für die Aufbewahrung außerhalb der Saison auf. Das Gerät nur entsprechend gereinigt verpacken und an einem kühlen, trockenen Ort aufbewahren.

Sonstige Hinweise:
- Dieses Gerät ist nicht für den industriellen Einsatz geeignet.
- Versuchen Sie bitte nicht, das Gerät selbst zu öffnen oder zu reparieren, da dies zum Verfall der Garantie führt und Personen und Sachschäden nach sich ziehen kann. Reparaturen dürfen nur von autorisierten Fachbetrieben oder durch unseren Kundendienst durchgeführt werden.

Technische Daten:

Modell:	STS-40.4
Nennspannung:	220-240V ~ 50Hz
Nennleistung:	50 W
Schutzklasse:	II

CE-Kennzeichnung
Die CE-Kennzeichnung belegt, dass das Gerät alle grundlegenden Anforderungen erfüllt Richtlinie über die „Elektromagnetische Verträglichkeit" (Richtlinie 2014/30/EU), „Niederspannungsrichtlinie"(Richtlinie 2014/35/EU) und Richtlinie „RoHS" (2011/65/EU).

Entsorgung
Das Symbol auf dem Produkt oder seiner Verpackung weist darauf hin, dass dieses Produkt nicht als normaler Haushaltsabfall zu behandeln ist, sondern an einem Sammelpunkt für das Recycling von elektrischen und elektronischen Geräten abgegeben werden muss. Durch Ihren Beitrag zum korrekten Entsorgen dieses Produktes schützen Sie die Umwelt und die Gesundheit Ihrer Mitmenschen. Umwelt und Gesundheit werden durch falsches Entsorgen gefährdet. Weitere Informationen über das Recycling dieses Produktes erhalten Sie von Ihrer zuständigen örtlichen Entsorgungsstelle, Ihrer Müllabfuhr oder dem Geschäft, in dem Sie das Produkt erworben haben. Dieses Symbol ist nur in der Europäischen Union gültig.

Gewährleistung und Kundenservice:
- Die Gewährleistung für dieses Gerät erfolgt auf Basis der gesetzlichen Bestimmungen. Als Nachweis für den Gewährleistungsanspruch dient eine Kopie des Kaufbeleges.
- Schäden, die auf natürliche Abnutzung, Transportschäden, Überlastung, Nichtbeachtung der Montage-/Bedienungsanleitung oder unsachgemäße Behandlung zurück zu führen sind, bleiben von der Garantie ausgeschlossen. Der Hersteller haftet nicht für indirekte Folge- und Vermögensschäden.
- Beanstandungen können nur dann anerkannt werden, wenn das Gerät im Originalzustand, in der Originalverpackung und frachtfrei an den Lieferanten bzw. den Kundenservice des Herstellers zurück gesandt wird.
- Technische Änderungen in Bezug auf die Weiterentwicklung des Gerätes sind vorbehalten.

English

Dear Customer,
We congratulate you for having chosen our product. Please read the following information's carefully before using the appliance for the first time for your own safety and to ensure correct use.

Safety information
The appliance must only be used as described in the instructions for use. Use for any other purpose is inadmissible! Any damage attributed to incorrect operation, improper use or non-observance of the safety information will invalidate all liability and the warranty!

- Before connecting the appliance check that voltage indicated on the type plate corresponds to the mains voltage in your home! Only connect the appliance to a.c. mains as specified on the rating plate!
- Do not use the fan with a damaged plug, power cord, housing, or after a mal function or if it has been dropped or suffered any kind of damage.
- This appliance can be used by children aged from 8 years and above and persons with reduced physical, sensory or mental capabilities or lack of experience and knowledge if they have been given supervision or instruction concerning use of the appliance in a safe way and understand the hazards involved. Children shall not play with the appliance. Cleaning and user maintenance shall not be made by children unless they are older than 8 years and supervised. Keep the appliance and its cord out of reach of children less than 8 years.

- Ensure that the fan is switched off from the supply before removing the guard.
- Do not let the power cord over a sharp edge of a table or counter, or let it not come into contact with any hot surface and protect it against pinch, where it can be damaged. Never place or wind the power cord around the device. During the operation of the device the power cord may not come in contact with the running fan.
- Only operate the device with fully unwound power cord. Danger of overheating and fire!
- **Always unplug the device after each use or before you clean it. Do not pull at the power cord to disconnect the plug.**
- The socket-outlet must be accessible at all times to enable the mains plug to be disconnected as quickly as possible!
- If the supply cord is damaged, it must be replaced by the manufacturer or its service agent or a similarly qualified person in order to avoid a hazard. Improper repairs can expose the user to considerable danger!
- Always disconnect the fan when adjusting it or moving it from one location to another, when not in use or when you clean the fan.
- **Allow to pursue the device not unsupervised** and do not leave the house or your home if you use the device.
- **Do not cover the device.**
- Never touch live parts! **Danger to life!**
- Never operate or touch the appliance with wet or moist hands or feet! **Danger to life!**
- Be sure fan is placed on an even, flat, stable and dry surface when operating to avoid overturning. Do not use the fan on uneven surface.
- Do not hang or mount the fan on a wall or ceiling. Do not place the appliance near curtain or plants or in their vicinity.
- Maintain a safety distance of at least 50 cm from device to other objects.
- Do not use the fan outdoors.
- Do not place fan or any parts of the fan near an open flame, heat registers, cooking or other heating appliances or other products that produce heat. Keep away the fan from flammable objects.
- Do not use the appliance in flammable atmospheres (e.g. in the vicinity of combustible gases or sprays)! **Fire hazard!**
- **Do not use the appliance without fix assembled fan-grille! Risk of injury. The fan-grille must be securely closed during operation.**
- Never insert fingers, pencils or other objects through the grille when fan is in operating or disconnected. Do not insert any foreign objects into the grille or in the appliance openings. Risk of injury (electric shock) and damage to the appliance!
- Avoid contact with moving parts or running fan blades with any part of your body or your hair. Danger to injuries and damages!
- This appliance may not be used in bathrooms, showers, wash bowl, swimming pool or immediate vicinity of water, damp or other liquids etc. or where is a risk of immersion or splashing.
- Do not immerse unit, plug or cord in water or other liquids.
- The device is for household use only.
- The device is not for the commercial use.
- Do not operate the appliance with an extension-cord or an interposed time switch clock or with other means which switch the device automatically on or off as this can cause overheating and fire.
- Do not use this fan with any solid state speed control device to reduce the risk of electric shock, overheating and fire.
- Do not use fan in windows. Rain may create electrical hazard! Danger to life!
- Do not use the product while sleeping.
- Never place the device where it could be subject to direct sunlight or excessive dust. Never place the unit where it could be subject to mechanical vibration or shock or lack of ventilation.

- **During assembling or dis-assembling the fan may not connect to the electric circuit. Connect to the mains supply only after the fan has been fully and correct assembled.**
- **Do not place the power cord under the carpet or hang the carpet not over the power cord. The power cord should not cross any passage of people or articles to avoid tripping hazard or damage of the device.**
- **Pay attention to the security of your children and keep away all packaging parts (plastic bag, cardboard, styropor etc.) from them.**

These instruction for use belong to the appliance and must be kept in a save place. When changing owners, this instruction must be surrendered to the new owner.

Packing:
- After unpacking the appliance, check the same for transport damage and the contents for completeness! In the event of damage or an incomplete delivery, contact your authorised retailer!
- Do not discard the original box! It can be use for storage and dispatch to avoid transport damage.
- Dispose of the packing material in a proper manner. Plastic bags should keep away from children!

Description – Fig. (1):

1	Guard ornament
2	Front grille
3	Blade retaining knob
4	Fan blade
5	Grille retaining ring
6	Rear grille
7	Motor shaft / Motor front
8	Motor housing
9	Oscillating control knob
10	Motor housing assembly/ Tilt adjustment knob
11	Switch compartment
12	Height adjustment ring
13	Lower metal pipe incl. inner pipe
14	Base ornament
15	Feet
16	Fan control switches
17	Retaining screw
18.	**Guard plastic belt/screws**

Assembly
Caution! The fan should always be switched off and does not connected to the mains supply, if you mounting the fan.

Columns assembly – (Fig. (2):

A Direction of rotation
B Height adjustment ring
C Base ornament
D Lower metal pipe incl. inner pipe
E 4 screws
F Feet
G Caps

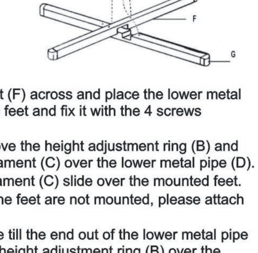

- Assembly the feet (F) across and place the lower metal pipe (D) upon the feet and fix it with the 4 screws provided.
- Loosen and remove the height adjustment ring (B) and pull the base ornament (C) over the lower metal pipe (D).
- Let the Base ornament (C) slide over the mounted feet.
- If the caps from the feet are not mounted, please attach them.
- Pull the inner pipe till the end out of the lower metal pipe (D) and slide the height adjustment ring (B) over the inner pipe onto lower metal pipe and tighten.

Attention: Height adjustment ring must be fully fastened before start the assembly of the motor section to the stand.

Assembly of switch compartment, motor and grille – (s. Fig. (1):
- Unscrew the retaining screw(17) on the switch compartment (11) and attach the motor with switch compartment (11) onto the upper (inner) pipe (13).
- Catch the retaining nut in the intended slot on the upper end of the inner pipe (13). Ensure the switch compartment is pushed fully onto the upper (inner) pipe and secured with the screw provided.

Please assemble ahead as follows:
- Unscrew the blade retaining knob (3) from the motor shaft (7) by rotating it clockwise.
- Unscrew the grille retaining ring (5) by rotating it anti-clockwise.
- Position the rear grille (6) on the motor shaft/motor housing (7) and ensure that the locating pegs are engaged correctly in the holes in the grille.
- Screw the rear grille with the grille retaining ring (5) by rotating clockwise and tighten firmly.

- Place the fan blade (4) onto the motor shaft (7), locating the slot at the back of the blade on the drive pin that passes through the motor shaft (7).
- Screw the fan blade (4) with the blade retaining knob (3) counter clockwise.
- Un-screw the locking screw mounted on the grill plastic belt (18). Mount front grill (2) onto the rear grille (6) properly with the guard plastic belt and fix tightly with the belt screw.

Pay attention that all fan parts are correct and firmly connected with each other.

Operating Instruction:
Connect to the mains supply only after the fan has been fully and correct assembled!
- Place the fan on a stable, flat, dry surface and look for a firm and secure stand.
- Check the fan is switched off.
- Insert the plug of the fan into a suitable socket outlet. The fan is ready to operate. By pushing the fan control switch (16) you can choose the speed levels of the fan.

0 = OFF
1 = low speed
2 = medium speed
3 = high speed

Oscillation:
- When you push and pull the oscillating control knob (9) you can switch the oscillating function ON or OFF.

Adjustments:
Caution: The fan should always be switched off and disconnected from the mains supply when making this adjustment:
- To adjust the air flow upward or mild downward, simply loosen the tilt adjustment knob and move to desired angle then retighten the tilt adjustment knob. The height of the fan can be adjusted by loosening the height adjustment ring (12) carefully raising or lowering the fan and firmly retightening the height adjustment ring.
-

Switch off the Fan:
- The fan is connected to the mains supply and ready to operate as long as it is plugged in.
- To completely switch off the fan, set the speed button to position „0" (Off) and pull the power plug from the socket outlet.
- Always disconnect the mains plug from the socket outlet when the fan is not in use.

Cleaning:
- Clean the device regularly.
- Before cleaning, switch off the device and unplug the fan from the socket outlet. Never clean this appliance when it is plugged in!
- Do not immerse the device, power cord, plug or parts of the fan in water or other liquid or pour water or other liquid over the fan. Do not spray the fan with liquids! Do not allow any water or other liquid to enter the motor housing. **Danger to life!**
- Take a soft dry cloth if you want to make the appliance free from dust and fluff.
- Keep the ventilation slots on the back of the motor housing free of dust and fluff.
- Do not use detergents, abrasive cleaning powder or polish of any part of the device, as these can damage the surface finish.
- If you do not use the appliance any time you should safe the fan for exceeding dust and dirt.

Storage:
Please keep the original carton box of the appliance about to store the fan out of the season. Store the unit in a clean and packaged status and stock the appliance on a cool and dry place.

Notes:
- This device is not suitable for industrial use.
- Never try to open or repair the device by yourself as this can lost the guarantee and could also result in damage to property and injury to people. In case of repair please contact your service station. Repairs are performed only by authorized specialist or through our customer service.

Technical details:

Model:	STS-40.4
Rated voltage:	220-240V ~ 50Hz
Power:	50 W
Class of protection:	II

CE-marking:
The CE mark shows that the unit meets all essential Directive "Electromagnetic Compatibility" (Directive 2014/30/EU), "Low Voltage Directive" (Directive 2014/35/EU) and directive "RoHS" (2011/65/EU).

Disposal

The symbol on the product or on its packaging indicates that this product may not be treated as household waste. Instead it shall be handed over to the applicable collection point for the recycling of electrical and electronic equipment. By ensuring this product is disposed of correctly, you will help prevent potential negative consequences for the environment and human health, which could otherwise be caused by inappropriate waste handling of this product. For more detailed information about recycling of this product, please contact your local authority,your household waste disposal service or the shop where you purchased the product. This symbol is only valid in the European Union.

Guarantee
If problems occur with the device never try to open or repair by yourself. Every intervention in the unit for the change of original condition leads inevitably to the loss of the guarantee claim. Contact the retailer where you have purchased the appliance. The guarantee for this device is based on the guarantee instructions.
Damages which occur to transport, overloading, natural erosion, non observance of the Mounting-/ User-instructions or improper treatment will be excluded from the guarantee.
Technical changes concerning the advancement are reserve.

Français

Cher client,
Veuillez lire attentivement les consignes suivantes avant la mise en service. Elles vous apportent des informations importantes pour votre sécurité et l'appareil.
Attention ! L'appareil sert exclusivement à l'emploi ménager normal et non pour l'emploi professionnel.

Important
L'appareil ne peut être utilisé que conformément aux directives d'emploi! Tout autre usage est interdit! Toute responsabilité et la garantie s'éteignent en cas de dommages dus à une mauvaise utilisation, à un mauvais usage et au non-respect des prescriptions de sécurité!

- Vérifiez que la tension indiquée sous l'appareil correspond bien à la tension de votre secteur. Ne brancher l'appareil que sur une alimentation en courant alternatif (AC) monophasé ayant la même tension que celle spécifiée sur la plaque d'identification.
- Ne jamais utiliser l'appareil, si le appareil ou cordon d'alimentation est endommagé. Risque de blessure!
- Cet appareil peut être utilisé les **enfants** de 8 ans et plus et les personnes atteintes de handicap mental, physique ou sensoriel ou les personnes qui manquent d'expérience ou de connaissances s'ils sont supervisés ou s'ils ont reçu des instructions à propos de l'utilisation de l'appareil d'une manière sûre et s'ils en comprennent les dangers. Les **enfants** ne doivent pas jouer avec l'appareil.Le nettoyage et **l'entretien par l'utilisateur** ne peuvent pas être effectués par les **enfants** à moins qu'ils soient âgés de plus de 8 ans et supervisés. Conservez l'appareil et son cordon hors de portée des enfants de moins de 8 ans.
- Veiller à couper l'alimentation du ventilateur avant de retirer le dispositif de protection.
- Protégez absolument le câble secteur contre les arêtes vives, le coincement ainsi que contre tout effet de chaleur et ne le posez pas sur l'appareil et ne l'enroulez pas autour.
- Ne pliez jamais le cordon d'alimentation d'une manière trop serrée et ne laissez pas pendre au-dessus d'éléments brûlantes. Ne pas coincer le câble, ne pas le tirer dur des bords coupants, ne pas le poser au-dessus de plaques de cuisinière ou de flammes ouvertes. Déroulez le cordon d'alimentation dans sa totalité. Un cordon d'alimentation qui n'est pas entièrement déroulé peut entrainer une surchauffe et provoquer un incendie. Ne pas enrouler l'appareil avec le câble. Maintenez le cordon d'alimentation éloigné de la grille de protection.
- L'appareil ne sera branché qu'avec le câble secteur et la fiche secteur déjà montés, sur une prise de courant monophasée à la tension de secteur indiquée sur la plaque signalétique.

- **Débranchez toujours l'appareil lorsqu'il n'est pas utilisé. Ne tirez pas sur le cordon d'alimentation électrique pour le débrancher.**
- Pendant l'exploitation, la prise de courant doit être accessible à tout moment afin de permettre de débrancher rapidement.
- Ne jamais utiliser l'appareil, si le appareil ou cordon d'alimentation est endommagé. Risque de blessure.
- Si le cordon d'alimentation est endommagé, il doit être remplacé par le fabricant ou son agent de service ou une personne de qualification similaire, afin d'éviter tout danger.Des réparations incorrectes peuvent exposer l'utilisateur à des dangers considérables!
- Quand vous n'utilisez pas le appareil, ou si vous désirez le déplacer, le saisir ou le nettoyer, éteignez-le et retirez la fiche secteur de la prise de courant.
- **Ne laissez jamais fonctionner l'appareil sans surveillance.**
- **Ne pas couvrir l'appareil.** Danger incendie ou de surchauffement.
- Ne jamais toucher les pièces se trouvant sous tension! **Danger de mort!**
- Ne pas toucher l'appareil si vous avez les mains ou les pieds humides ou mouillés. **Danger de mort!**
- Veillez à une possibilité de fixation droite, stable, plate et sèche afin d'éviter un renversement.
- Ne jamais monter ni fixer l'appareil sur un mur ou au plafond. Ne placez pas l'appareil à côté de rideaux ni de plantes ni à leur proximité.
- Respectez une distance de sécurité d'au moins 50 cm de l'appareil à d'autres objets.
- L'ventilateur n'est pas compatible avec un usage à l'extérieur.
- L'appareil ne doit pas être utilisé à proximité directe d'un appareil de chauffage, de radiateur, de poêles ni d'autres sources de chaleur, ni d'une flamme. Tenez le ventilateur éloigné d'objets inflammables !
- Ne pas conserver ni utiliser de matériaux ou d'aérosols facilement inflammables à proximité de l'appareil en service. **Risque d'incendie!** Dans les pièces ou le ventilateur doit être installé, ne pas entreposer de matériaux facilement inflammables (par ex: essence, dissolvants, bombes aérosols, etc.) ou les matériaux doivent être éloignés de l' appareil (car il y a danger d' incendie!).
- **Ne jamais utiliser l'appareil sans grille de protection bien fixée ! Risques de blessures! En service, la grille de protection doit être bien fermée.**
- Ne mettez jamais les doigts ni autres objets, tels que crayons ou semblables, dans la cage de l'appareil ou les ouvertures du carter lorsque que l'appareil est hors circuit ou en service. Faites attention à ce qu'aucun objet ne puisse pénétrer à l'intérieur, voire à l'intérieur de la cage.

- Quand le ventilateur est en marche, veillez à ce qu'aucune partie du corps ni les cheveux ne viennent en contact avec les pales du ventilateur afin d'éviter des blessures ou des dommages.
- L'appareil ne doit pas fonctionner dans des salles humides ni à proximité d'une salle de bain, de baignoire, de lavabos ni de bassins de piscine ni autres endroits où il serait possible qu'il soit en contact avec l'eau, la vapeur ou d'autres liquides.
- Ne plongez jamais l'appareil, le cordon, ou des pièces de l'appareil dans l'eau ni dans un liquide quelconque.
- Le produit est destiné à un usage domestique uniquement.
- Ne pas utiliser le ventilateur pour un usage commercial.
- Ne pas faire fonctionner l'appareil avec une extension cordon.
- N'utilisez pas l'appareil avec une minuterie ou un programmateur ou avec un système qui peut mettre l'appareil en marche automatiquement, et ce pour éviter les risques d'incendie.
- Ne pas utiliser l'appareil avec un régulateur de vitesse continu car cela pourrait entraîner une surchauffe, un incendie ou une électrocution.
- Ventilateur pas utilisé sur les fenêtres ouvertes (danger d'électrocution par la pluie).
- N'utilisez par le ventilateur pendant votre sommeil.
- Assurez-vous que l'appareil n'est pas exposé aux rayons directs du soleil.
- L'appareil ne doit pas être utilisé dans un environnement poussiéreux.
- L'appareil ne doit pas être installé là où il y a des vibrations mécaniques, des heurts ou une amenée d'air insuffisante, comme par exemple sur une étagère, une tablettes de bibliothèque, une armoire ou semblable.
- **Pendant le montage et le démontage, le ventilateur ne doit pas être branché sur le secteur électrique. La fiche secteur ne sera branchée dans la prise de courant qu'après le montage correct et complètement terminé.** Le câble ainsi doit parcourir un chemin sur lequel personne ne risque de trébucher. Posez le câble de telle sorte que personne ne puisse trébucher et renverser l'appareil.
- Par mesure the sécurité vis-a.vis des enfants, ne laissez pas les emballages (sac en plastique, carton, polystyrène) à leur protée.

Le mode d'emploi fait partie de l'appareil et doit etre conservé soigneusement ! En cas de changement de propriétaire, la notice doit être remise au nouveau propriétaire.

Emballage
- Après de déballage, vérifier si l'appareil n'a pas subi de dommages de transport et si la fourniture est complète : En cas de dommages ou de fourniture incomplète, veuillez-vous adresser à votre commerçant spécialisé !
- Ne pas jeter le carton original ! Il sera nécessaire pour la conservation et l'expédition en cas de dommages dus au transport ! Eliminer en bonne et due forme le matériau d'emballage ! Les sacs en plastique peuvent devenir un jouet dangereux pour les enfants!

Composants – (1):

1	Couvercle
2	Grille de protection avant
3	Vis de fixation
4	Pale du ventilateur
5	Bague de fixation
6	Grille de protection arrière
7	Moteur /avant du moteur
8	Moteur de ventilateur
9	Bouton d'oscillation
10	Fixation du moteur du ventilateur / Bouton de réglage de l'angle d'inclinaison
11	Bloc-commutateurs
12	Réglage en hauteur
13	Tube intérieur
14	Couvercle
15	Pieds
16	Touches
17	Blocage
18	Anneau

Instructions d'assemblage
Attention! Pendant le montage, le ventilateur ne doit pas être branché sur le secteur.

Montage tube-pied et pied – (Fig. (2):

A Sens de rotation
B Réglage en hauteur
C Couvercle tube-pied
D Tube-pied
E 4 vis
F Pieds
G Chapeaux

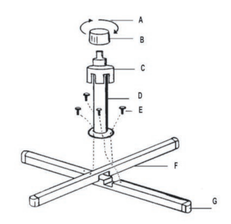

Fig. 2

- Assembler les pieds (F) en croix et mettre le tube-pied (D) sur les pieds (F). Fixer les pieds (F) avec le tube-pied (D) à l'aide des 4 vis (E).
- Dévisser la bague de réglage en hauteur (B) et tirer le couvercle du tube-pied (C) sur le tube-pied (D).
- Faire glisser le couvercle (C) du tube-pied sur les pieds transversaux montés.
- Si les chapeaux de recouvrement (G) ne devaient pas être déjà montés sur les pieds (F), prière de les mettre en place.
- Dévisser la bague de réglage en hauteur (B) et retirer le tube intérieur du tube-pied (D) jusqu'à la butée. Ensuite revisser à fond la bague de réglage en hauteur.

Attention: La bague de réglage en hauteur doit absolument être vissée à fond avant de continuer le montage du bloc-commutateurs, du moteur et de la cage de l'appareil.

Montage bloc- commutateur, moteur et cage de l'appareil – (Fig. **(1):**
- Desserrez les vis de blocage(17) qui se trouvent sur le bloc-commutateur (11) et posez le bloc commutateur sur le tube intérieur (13).
- Faire encliqueter la vis de blocage(17) dans la rainure prévue à cet effet qui se trouve sur l'extrémité supérieure du tube intérieur (13) et visser à fond.

Puis effectuez le montage comme suit :
- Desserrez la vis de fixation (3) de l'arbre du moteur /avant du moteur (7) en tournant dans le sens des aiguilles d'une montre.
- Desserrer la bague de fixation (5) en tournant dans le sens contraire des aiguilles d'une montre.
- Faire glisser la grille de protection arrière (6) sur l'avant du moteur (7) jusqu'à ce que les éléments de sécurité s'encliquètent dans les évidements correspondants de la grille. Veillez au siège correct.
- A l'aide de la bague de fixation (5) fixez la grille de protection arrière (6) sur l'avant du moteur (7).
- Poussez la pale du ventilateur (4) sur l'arbre du moteur (7).
- A l'aide de la vis de fixation (3), vissez l'ailette de ventilateur (4) dans le sens inverse des aiguilles d'une montre.
- L'anneau (18) relie les deux gardes de l'autre. Fixer la l`anneau (18) sur le premier arrière-garde (6), puis la calandre (2). Vissez l`anneau (18), puis avec une vis

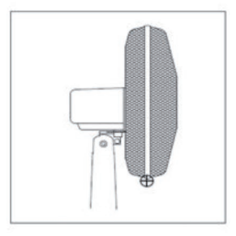

Veillez à ce que toutes les pièces du ventilateur soient bien reliées entre elles.

Instructions de fonctionnement:
La fiche secteur ne sera branchée dans la prise de courant qu'après le montage correct et complètement terminé.
- Posez l'appareil sur une surface stable, plane et sèche et veillez à une stabilité sûre et fixe.
- L'appareil ne doit être mis en service que s'il est sur une surface bien stable.
- Contrôlez que le ventilateur est coupé.

- Branchez le câble d'alimentation dans la prise de courant, l'appareil est alors en ordre de marche

La vitesse peut être sélectionnée en actionnant les touches (16) :

0 = Arrêt (OFF)
1 = Faible
2 = Moyenne
3 = Élevée

Oscillation :
- En appuyant sur le bouton d'oscillation (9) ou en le relâchant, vous pourrez mettre l'oscillation sur MARCHE ou sur ARRET.

Réglages :
Attention ! Quand vous modifierez le réglage, prière de mettre l'appareil hors circuit auparavant et de débrancher la fiche secteur :
- En déplaçant le carter du moteur vers le bas ou vers le haut, ce sera possible de régler le flux d'air.
- La hauteur du ventilateur peut être réglée en dévissant la bague de réglage en hauteur (12), en réglant la hauteur correspondante en déplaçant le tube intérieur et en revissant à fond la bague de réglage en hauteur.

Arrêt:
- L'appareil est en état de marche tant qu'il est branché sur le réseau électrique.
- Pour mettre l'appareil complètement hors circuit, appuyez sur la touche « 0 » = ARRET et retirer la fiche secteur de la prise de courant.
- Débranchez le ventilateur lorsqu'il n'est pas en fonctionnement.

Nettoyage
- Nettoyez le ventilateur régulièrement.
- Mettez toujours le commutateur de mise sous tension sur off (arret) et débranchez l'appareil avant tout nettoyage.
- Pour nettoyer le corps de l'appareil, utilisez un chiffon humide; n'utilisez pas de produits abrasifs.
- Ne plongez jamais l'appareil, le cordon, ou des pièces de l'appareil dans l'eau ni dans un liquide quelconque. Veillez à ce que l'eau et aucun autre liquide ne soient renversés ou pulvérisés sur l'appareil et que de l'eau ou autres liquides ne pénètrent pas à l'intérieur du moteur! **Danger de mort !**
- Nettoyez les surfaces extérieures du ventilateur avec un chiffon doux.
- Maintenez la fente d'aération qui se trouve au dos du carter du moteur exempte de poussière et d'amas de fibres.
- Ne pas utiliser de détergents à récurer ni corrosifs!
- Si vous n'utilisez pas l'appareil pendant une période prolongée, vous devez le protéger contre la poussière et la saleté.

Stockage
Conservez l' emballage pour le rangement hors saison. Nettoyez votre ventilateur selon les instructions figurant dans NETTOYAGE.
Placez l' appareil dans leur carton d' origine et rangez le carton dans un endroit frais et sec.

Note:
- Ne pas utiliser l'appareil dans des zones utilisées à des fins industrielles.
- Si vous rencontrez un problème avec votre appareil, ne tentez pas de la réparer vous-meme pour éviter l'annulation de la garantie et les risques de dommages matériels et corporels. Les réparations devront exclusivement être effectuées par le fabricant ou par son service après-vente.

Données techniques

Model:	STS-40.4
Tension nominale :	220-240V ~ 50Hz
Puissance nominale :	50 W
Classe de protection :	II

CE-Marquage
Le marquage CE certifie que l'appareil répond à outes les exigences fondamentales la « directive sur la compatibilité électromagnétique » (directive 2014/30/EU), « directive basse tension » (directive 2014/35/EU) et la directive « RoHS » (2011/65/EU).

Elimination
Le symbole sur le produit ou son emballage indique que ce produit ne être traité comme déchet ménager. Il doit plutôt être remis au point de ramassage concerné, se chargeant du recyclage du matériel électrique et électronique. En vous assurant que ce produit est éliminé correctement, vous favorisez la prévention des conséquences négatives pour l'environnement et la santé humaine qui, sinon, seraient le résultat t'un traitement inapproprié des déchets de ce produit. Pour obtenir plus de détails sur le recyclage de ce produit veuillez prendre contact avec le bureau municipal de votre région, votre service d'élimination des déchets ménagers ou le magasin où vous avez acheté le produit. Ce symbole n'est reconnu que dans l'Union européenne.

Garantie
Si vous rencontrez un problème avec votre appareil, ne tentez pas de la réparer vous-meme pour éviter l'annulation de la garantie et les risques de dommages matériels et corporels. Les modifications techniques par rapport au perfectionnement de l'appareil sont réservées.