REGINOX

# Rio (L)

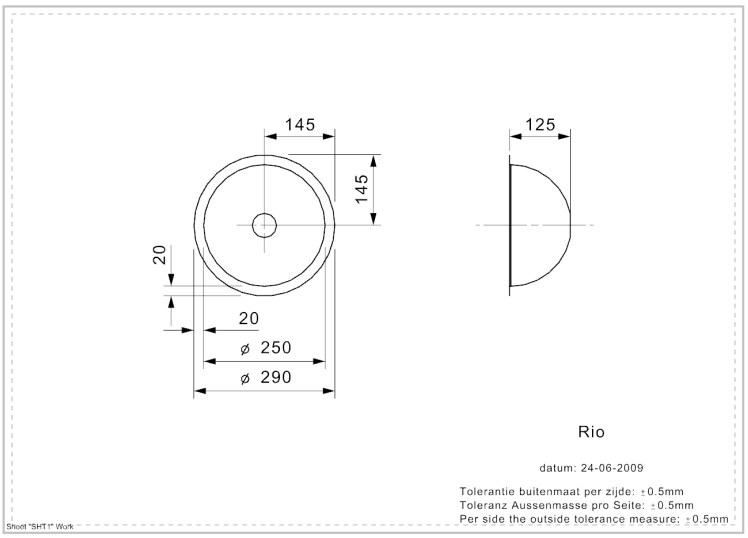


## Zusätzliche Information

| | |
|---|---|
| **Einbauart** | Unterbauspüle, Flächenbündig, Flacheinbau |
| **SKU** | R00472 |
| **Tiefe** | 125 mm |
| **Schrank** | 400 mm |
| **Ablauf** | 1.25" Ablauf |
| **Abmessungen der Spüle** | Ø 250 mm |
| **Polieren** | Innen poliert |
| **Gesamtabmessungen** | Ø 290 mm |
| **Verpackung** | Karton |