BADESTATION
BATHING STATION
STATION DE BAIN

WANNEN - FUNKTIONSSTÄNDER
BATH FUNCTIONAL STAND
SUPPORT FONCTIONNEL DE BAIGNOIRE

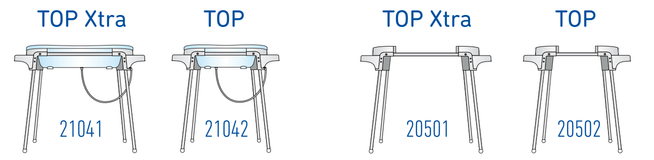

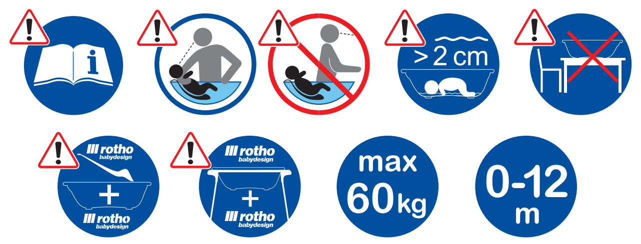

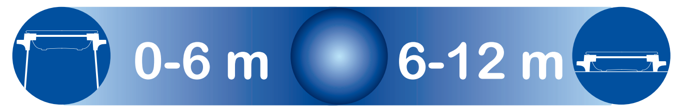

1

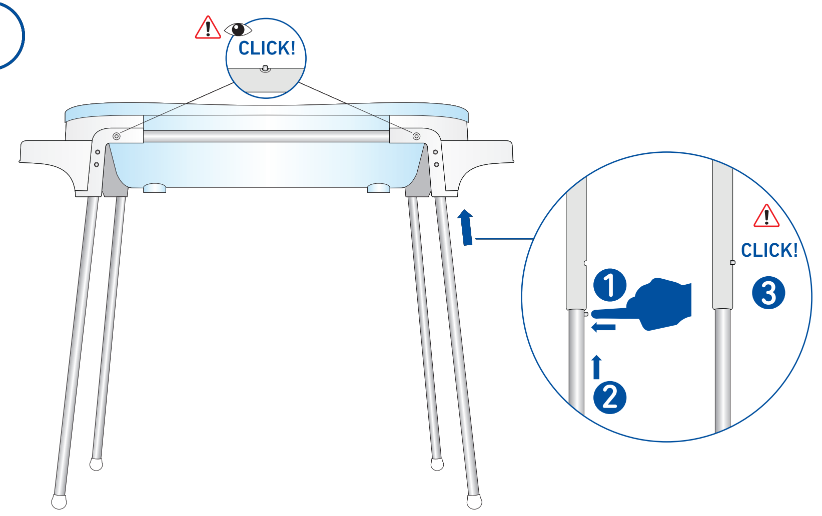

2

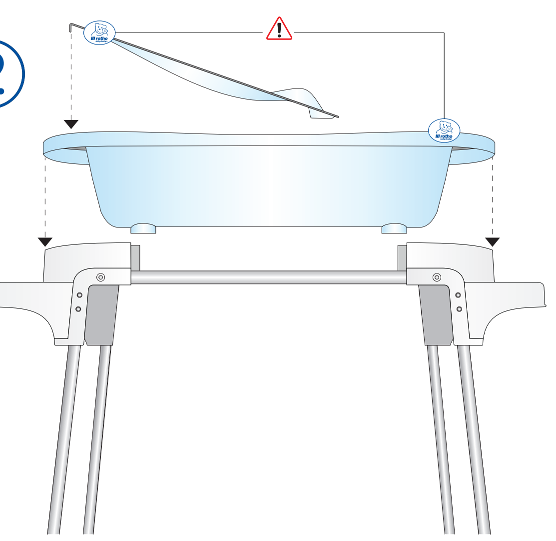

3

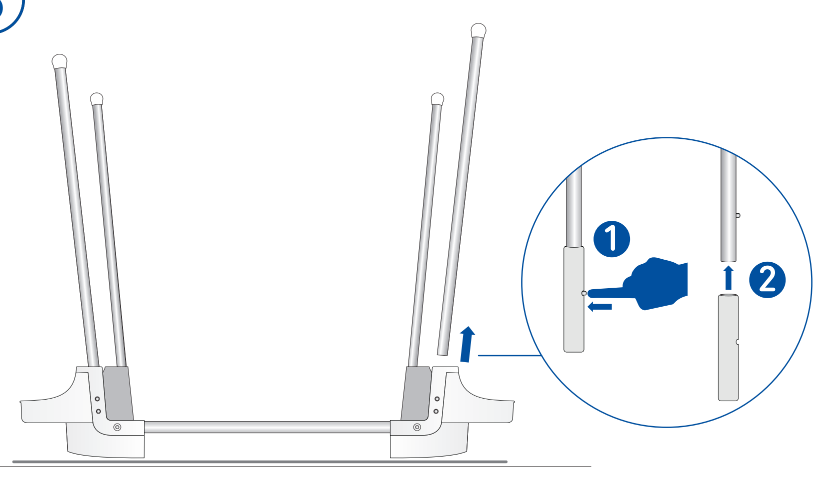

4

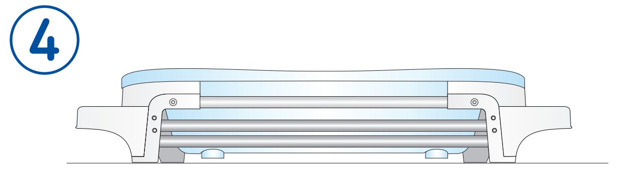

Rotho Babydesign GmbH
Gewerbestr. 5
D-79872 Bernau
06874 - 18693 - 0
www.rotho-babydesign.com

Rotho Babydesign GmbH is a registered trademark

(D) AUFBAU- UND GEBRAUCHSANLEITUNG

Achtung! Lesen Sie diese Anleitung sorgfältig durch und bewahren Sie diese für späteres Nachschlagen auf.
Geben Sie die Anleitung bei Weitergabe an Dritte unbedingt mit. (Download: www.rotho-babydesign.com).

Für die Sicherheit Ihres Kindes

Achtung: Beachten Sie die Warn- und Bedienhinweise auf dem Ständer und der Badewanne sowie auf dem Wanneneinsatz und Ablaufschlauch.
Achtung: Ertrinkungsgefahr! Lassen Sie Ihr Kind niemals ohne Aufsicht. Bleiben Sie immer in Kontakt mit Ihrem Kind.
Achtung: Ertrinkungsgefahr! Babys können sehr schnell in wenig tiefem Wasser (+-2cm) untertauchen.
Achtung: Kippgefahr! Stellen Sie den Badewannenständer auf keine erhöhte Position, wie zum Beispiel einen Tisch.
Achtung: Benutzen Sie nur das kompatible Zubehör:
- Wannenfunktionsständer TOP Xtra Art. Nr. 20501 mit TOP Xtra Badewanne Art. Nr. 20500, TOP Xtra Wanneneinsatz Art Nr. 20503 und Ablaufschlauch Art. Nr. 20069 (in der Badestation TOPxtra Art. 21041 sind diese Komponenten bereits enthalten)
- Wannenfunktionsständer TOP Art. Nr. 20502 mit TOP Badewanne Art. Nr. 20001, TOP Wanneneinsatz Art Nr. 20503 und Ablaufschlauch Art. Nr. 20069 (in der Badestation TOP Art. 21042 sind diese Komponenten bereits enthalten)

Achtung: Dieses Produkt bringt keine zusätzliche Sicherheit hinsichtlich der mit Wasser verbundenen Gefahren. Es gab Fälle, in denen Kinder in der Wanne ertrunken sind.
Achtung: Besonders gefährdet: 0 - 12 Monate
Achtung: Transportieren Sie Ihr Kind nicht im Badewannenständer und lassen Sie es nicht ohne Aufsicht in der Nähe des Badewannenständers spielen.
Achtung: Wenn das Kind sich selbständig aufsetzen, knien oder hochziehen kann, darf das Produkt nicht mehr mit den senkrecht eingesteckten Beinen verwendet werden. Benutzen Sie die Wannen-Ständerkombination auf dem Boden (s. Abb. 4).
Achtung: Während des Bades des Kindes im Badezimmer bleiben, nicht ans Telefon gehen, nicht die Tür öffnen, wenn es klingelt. Wenn Sie unbedingt das Bad verlassen müssen, nehmen Sie Ihr Kind mit!
Achtung: Produkt darf nicht durch Personen (z.B. Kinder) mit eingeschränkten physischen, sensorischen oder geistigen Fähigkeiten oder mangelnden Kenntnissen benutzt oder bedient werden.
Achtung: Kunstoffbeutel können gefährlich sein, um eine Erstickungsgefahr zu vermeiden, Beutel von Kindern fernhalten.
Achtung: Geeignet für Kinder im Alter von 0 bis 12 Monaten.
Achtung: Maximale Belastung 60 Kg (inkl. Wasser). Der Ständer ist für Kinder mit maximal 15 kg Körpergewicht geeignet. Unter der Aufsicht von je einem Erwachsenen pro Kind können gleichzeitig maximal zwei Kinder gebadet werden. Halten Sie Ihr/e Kind/er fest.
Achtung: Vor dem Bad prüfen, ob das Produkt ordnungsgemäß und sicher steht und kompatibel mit dem Zubehör ist. Die maximale Neigung des Bodens darf 3° nicht übersteigen. Platzieren Sie den Ständer so, dass ein zufälliges Umkippen ausgeschlossen werden kann, insbesondere durch spielende Kinder und Haustiere.
Achtung: Verbrühungsgefahr! Kind vom Wasserhahn fernhalten.
Achtung: Verbrennungsgefahr! Stellen Sie den Badewannenständer nicht in der Nähe von offenem Feuer oder starken Wärmequellen wie Gasöfen oder Heizstrahlern auf.
Achtung: Stellen Sie den Ständer mit der Badewanne nicht in die Nähe von elektrischen Geräten.
Achtung: Überprüfen Sie vor dem Baden stets die empfohlene Wassertemperatur (37°C).
Achtung: Empfohlene Badezeit 10 - 20 Minuten.
Achtung: Wenn der Badewannenständer nicht in Gebrauch ist, im zusammengebauten Zustand (s. Abb. 4) und für Kinder unzugänglich aufbewahren.
Achtung: Kontrollieren Sie regelmäßig den Zustand sämtlicher Teile. Nicht verwenden, wenn Produkt defekt ist, ein Teil fehlt oder lose ist. – Verletzungsgefahr!
Achtung: Pflegebedarfsgegenstand. Kein Spielzeug!
Hinweis: Aufbauanleitung beachten.
Hinweis: Nur Originalersatzteile von Rotho Babydesign verwenden.
Hinweis: Reinigen Sie das Produkt mit einem weichen Tuch und Seifenlauge. Keine aggressiven oder scheuernden Reinigungsmittel und scheuernden Tücher/Schwämme verwenden. Sie könnten das Produkt beschädigen.
Hinweis: Waschen und Trocknen Sie das Produkt, wenn Sie es länger nicht benutzt haben.
Hinweis: Der Wannenfunktionsständer entspricht den Sicherheitsvorschriften.

Bestimmungsgemäße und korrekte Verwendung

Der Wannenfunktionsständer dient zur Aufnahme der TOP / TOP Xtra Babybadewanne von Rotho Babydesign Art. 20001 / 20500. Bei der Nutzung des Ständers mit einer anderen Babybadewanne oder nicht Original-Zubehörteilen übernehmen wir keine Haftung. Dieser Ständer ist nicht geeignet zur Aufstellung und Benutzung in Dusch- und Badewannen. Vergewissern Sie sich bitte vor dem Gebrauch, dass die Wanne sicher auf dem Ständer aufliegt. Die Nutzung im gewerblichen Bereich ist nicht zulässig.

Aufbauanleitung

Der Ständer wird Ihnen bereits teilweise vormontiert geliefert. Überprüfen Sie dennoch unbedingt, ob alle Verbindungen sicher eingerastet sind (s. Abb. 1). Zur Montage der Standfüße drücken Sie den Sicherungs-Pin und führen den Standfuß in die dafür vorgesehene Aufnahme bis der Sicherungs-Pin deutlich hörbar einrastet (s. Abb. 1). Achtung: Kippgefahr! Alle vier Standfüße müssen auf gleicher Höhe eingerastet sein! Sollte ein Sicherungs-Pin auf Grund einer Beschädigung nicht mehr funktionsfähig sein, verwenden Sie den Ständer nicht mehr! Wenn das Kind sich selbständig aufsetzen, knien oder hochziehen kann, darf das Produkt nicht mehr mit den senkrecht eingesteckten Beinen verwendet werden. Benutzen Sie die dann die Wannen-Ständerkombination auf dem Boden (s. Abb. 4). Dies verleiht der Wanne ein hohes Maß an Stabilität und erschwert ein Umkippen der Wanne während des Badens. Badewanne und Wanneneinleger werden gemäß Abb. 2 in den Wannenfunktionsständer eingelegt.

Höhenverstellung

Die Höhenverstellung erfolgt durch Eindrücken der Sicherungspins und Verschieben in die gewünschte Position (s. Abb. 3).
Achtung: Kippgefahr! Alle vier Standfüße müssen sich immer in der gleichen Position befinden.

Aufbewahrung - Demontage der Standfüße

Zum platzsparenden Aufbewahren des Wannenständers können Sie die Standfüße demontieren. Besonders einfach geht es, wenn Sie den Ständer umgekehrt mit den Füßen nach oben positionieren (s. Abb. 3). Achten Sie dabei auf eine schonende Unterlage um den Ständer nicht zu beschädigen. Drücken Sie den Sicherungspin und ziehen Sie den Standfuß aus der Aufnahme. Die Standfüße können Sie danach in die vorgesehenen Aufnahmen auf der Innenseite des Ständers einklicken (s. Abb. 4).

Hinweise zur Entsorgung

Verpackung und Artikel bitte umweltgerecht und sortenrein entsorgen! Entsorgen Sie den Artikel über einen zugelassenen Entsorgungsbetrieb oder über Ihre kommunale Gemeindeverwaltung. Beachten Sie die aktuell geltenden Vorschriften.

(I) ISTRUZIONI PER IL MONTAGGIO E L'USO

Attenzione! Leggere attentamente queste istruzioni e conservare per consultazioni successive.
In caso di cessione a terzi, consegnare assolutamente anche queste istruzioni (Download: www.rotho-babydesign.com).

Per la sicurezza del bambino

Attenzione: osservare le avvertenze e le istruzioni per l'uso sul supporto e sulla vaschetta nonché sull'inserto del bagnetto e sul tubo di scarico.
Attenzione: pericolo di annegamento! Non lasciare mai il bambino incustodito. Non perdere il contatto con il bebè.
Attenzione: pericolo di annegamento! I bebè possono andare a fondo molto velocemente in acqua poco profonda (+2cm).
Attenzione: pericolo di ribaltamento! Non sistemare il supporto per bagnetti su punti rialzati, come p.es. su un tavolo.
Attenzione: usare solo gli accessori compatibili:
- Supporto funzionale per bagnetti TOP Xtra n. art. 20501 con vaschetta TOP Xtra n. art. 20500, inserto per bagnetti TOP Xtra n. art. 20503 e tubo di scarico n. art. 20069 (nell'unità bagnetto TOPxtra Art. 21041, questi componenti sono già compresi)
- Supporto funzionale per bagnetti TOP Xtra n. art. 20502 con vaschetta TOP Xtra n. art. 20001, inserto per bagnetti TOP Xtra n. art. 20503 e tubo di scarico n. art. 20069 (nell'unità bagnetto TOPxtra Art. 21042, questi componenti sono già compresi)

Attenzione: questo prodotto non offre alcuna ulteriore sicurezza per quanto riguarda i pericoli derivanti dall'acqua. Si sono verificati casi nei quali bambini sono annegati nella vaschetta.
Attenzione: particolarmente soggetti a pericoli: 0 – 12 mesi.
Attenzione: non trasportare il bambino nel supporto per bagnetti e non lasciarlo giocare incustodito nelle sue vicinanze.
Attenzione: quando il bambino è in grado stare seduto, inginocchiato o alzarsi autonomamente, il prodotto non può più essere usato con le gambe inserite verticalmente. Usare la combinazione vasca-supporto sul pavimento (v. ill. 4).
Attenzione: durante il bagnetto del bambino restare nel bagno, non rispondere al telefono, non andare ad aprire la porta se suona il campanello. Se ci si deve allontanare obbligatoriamente dalla vaschetta, portare il bambino con sé!
Attenzione: il prodotto non deve usato o manipolato da persone (p.es. bambini) con capacità fisiche, sensoriali o mentali ridotte o inesperte.
Attenzione: i sacchetti di plastica possono essere pericolosi, per evitare il pericolo di soffocamento tenerli lontano dalla portata dei bambini.
Attenzione: adatto per bambini da 0 a 12 mesi.
Attenzione: carico massimo 60 kg (acqua inclusa). Il supporto è adatto per bambini del peso corporeo massimo di 15 kg. Sotto la sorveglianza di un adulto per bambino, è possibile fare il bagno al massimo a due bambini contemporaneamente. Tenere il/i bambino/i saldamente.
Attenzione: prima del bagno controllare se il prodotto è sistemato in modo corretto e sicuro ed è compatibile con gli accessori. L'inclinazione massima del pavimento non deve superare i 3°. Collocare il supporto in modo da escludere un ribaltamento accidentale dovuto soprattutto a bambini che giocano o animali domestici.
Attenzione: pericolo di scottature! Tenere il bambino lontano dal rubinetto dell'acqua.
Attenzione: pericolo di ustioni! Non mettere il supporto per bagnetti nelle vicinanze di fiamme libere o forti fonti di calore come stufe a gas o radiatori elettrici.
Attenzione: non mettere il supporto con il bagnetto nelle vicinanze di apparecchiature elettriche.
Attenzione: prima del bagno controllare sempre la temperatura dell'acqua (temperatura ideale 37°C).
Attenzione: durata del bagno consigliata 10 – 20 minuti.
Attenzione: se il supporto per bagnetti non viene usato, riporlo montato in modo (ill. 4) fuori dalla portata dei bambini.
Attenzione: controllare regolarmente le condizioni di tutti i pezzi. Non usare se il prodotto è difettoso o parti di esso sono mancanti o lasche – pericolo di lesioni!
Attenzione: prodotto per l'igiene. Non è un giocattolo!
Nota: osservare le istruzioni per il montaggio.
Nota: usare solo pezzi originali della Rotho Babydesign
Nota: pulire il prodotto con un panno morbido e acqua saponata. Non usare detergenti aggressivi o abrasivi e panni/spugne abrasivi. Potrebbero danneggiare il prodotto.
Nota: se non viene usato per un periodo prolungato, lavare e asciugare il prodotto.
Nota: il supporto funzionale per bagnetti è conforme alle norme di sicurezza.

Uso conforme alla destinazione e corretto

Il supporto funzionale serve per sostenere il bagnetto per bebè TOP / TOP Xtra della Rotho Babydesign art. 20001 / 20500. Non assumiamo alcuna responsabilità se il supporto viene usato con un altro bagnetto per bebè o con accessori non originali. Questo supporto non è adatto per la sistemazione e l'uso in docce e vasche da bagno. Prima dell'uso accertarsi che la vasca appoggi correttamente sul supporto. L'uso nel campo professionale non è consentito.

Istruzioni per il montaggio

Il supporto viene fornito già parzialmente premontato. Per motivi di sicurezza controllare tuttavia se tutti i collegamenti sono innestati correttamente in posizione (ill. 1). Per il montaggio delle gambe, premere il perno di sicurezza e inserire la gamba nell'apposita sede fino a quando il perno di sicurezza scatta in modo chiaramente udibile in posizione (ill. 1). Attenzione: pericolo di ribaltamento! Tutte le quattro gambe devono essere scattate in posizione alla stessa altezza! Se a causa di un danneggiamento un perno di sicurezza non fosse più funzionale, sospendere l'uso del supporto! Quando il bambino è in grado stare seduto, inginocchiato o alzarsi autonomamente, il prodotto non può più essere usato con le gambe inserite verticalmente. Usare la combinazione vasca-supporto sul pavimento (ill. 4). Questo dona alla vasca una grande stabilità e rende più difficile un suo ribaltamento durante il bagno. Vaschetta e inserto per bagnetti vengono inseriti nel supporto funzionale come da ill. 2.

Regolazione in altezza

La regolazione in altezza avviene con la pressione del perno di sicurezza e lo spostamento nella posizione desiderata (ill. 3).
Attenzione: pericolo di ribaltamento! Tutte le quattro gambe devono sempre trovarsi nella stessa posizione.

Conservazione – smontaggio delle gambe

Per una conservazione poco ingombrante del supporto per bagnetti, è possibile smontare le gambe. Questa operazione viene facilitata rovesciando il supporto (ill. 3). Per non danneggiare il supporto sistemarlo su un fondo liscio e uniforme. Premere il perno di sicurezza ed estrarre la gamba dalla sede. Le gambe possono poi essere inserite negli appositi alloggiamenti sulla parte interna del supporto (ill. 4).

Informazioni sullo smaltimento

Smaltire l'imballaggio e l'articolo in modo eco-compatibile e differenziato! Smaltire il prodotto attraverso un'impresa di smaltimento autorizzata o l'amministrazione comunale. Rispettare le norme attualmente vigent.

(GB) SET UP AND INSTRUCTIONS FOR USE

Caution! Read these instructions through carefully and store then for later reference.
When passing the product on to a third-party, always include the instructions. (Download: www.rotho-babydesign.com).

For your child's safety

Caution: Please observe the warning notes and instructions on the stand and the bathtub as well as on the bathtub insert and drainage hose.
Caution: Risk of drowning! Never leave your child unsupervised. Always remain in contact with your child.
Caution: Risk of drowning! Babies can very quickly slip under in very little water (+-2cm).
Caution: Risk of tipping! Never place the bathtub stand in a raised position, for example, on a table.
Caution: Use only the compatible accessories:
- Bathtub stand TOP Xtra item number 20501 with TOP Xtra bathtub item number 20500, TOP Xtra bathtub insert item number 20503 and drainage hose item number 20069 (these components are already included in the bathing station TOPxtra item number 21041)
- Bathtub stand TOP item number 20502 with TOP bathtub item number 20001, TOP bathtub insert item number 20503 and drainage hose item number 20069 (these components are already included in the bathing station TOP item number 21042)

Caution: This product does not bring with it additional safety with regard to the risks associated with water. There have been instances in which children have drowned in the bath.
Caution: Particularly at risk: 0 - 12 months
Caution: Do not transport your child in the bathtub stand and do not allow the child to play near the bathtub stand without supervision.
Caution: If the child is able to draw themselves up, knee or pull themselves up, the product may no longer be used with the vertically fitted legs. Use the bathtub stand combination on the floor (see Figure 4).
Caution: When bathing your child, remain in the bathroom, do not answer the telephone or the door, if it rings. If you really do need to leave the bathroom, take your child with you!
Caution: The product may not be used or operated by persons (e.g. children) with restricted physical, sensory or mental capabilities or a lack of knowledge.
Caution: Plastic bags can be dangerous. To avoid the risk of suffocation, ensure that bags are kept away from children.
Caution: Suitable for children aged 0 to 12 months.
Caution: Maximum load 60 kg (including water). The stand is suitable for children with a maximum body weight of 15 kg. With the supervision of one adult per child, it is possible to bathe a maximum of two children at any one time. Hold your child/children securely.
Caution: Before bathing, make sure that the product is in order and stable and is compatible with the accessories. The maximum slope of the floor may not exceed 3°. Position the stand in such a way that accidental tipping can be prevented, in particular, that caused by playing children and pets.
Caution: Risk of scalding! Keep the child away from the water tap.
Caution: Risk of burns! Do not set the bathtub stand up in the vicinity of open flames or powerful heat sources, such as gas heaters or radiators.
Caution: Do not set the stand and bathtub up in the vicinity of electrical devices.
Caution: Always check the recommended water temperature (37°C) before bathing.
Caution: Recommended bathing time 10 to 20 minutes.
Caution: When the bathtub is not in use, store in the assembled state. In this way (Figure 4)and kept out of reach of children.
Caution: Regularly check the state of all parts. Do not use if the product is defective, if there is a part missing or loose. – Risk of injury!
Caution: Care product. Not a toy!
Note: Observe the assembly instructions.
Note: Only use original replacement parts from Rotho Babydesign.
Note: Clean the product with a soft cloth and soapy water. Do not use aggressive or scouring cleaning agents or scouring cloths/sponges. These may damage the product.
Note: Wash and dry the product if you have not used it for a longer period of time.
Note: The bathtub stand meets the safety regulations.

Intended and correct use

The bathtub stand is designed to accommodate the TOP / TOP Xtra baby bathtub from Rotho Babydesign item number 20001 / 20500. We do not accept liability if the stand is used with another baby bathtub or with accessories that are not original parts. This stand is not suitable for setting up or use in showers or bathtubs. Before use, make sure that the bathtub is seated securely on the stand. The product may not be used for commercial purposes.

Assembly instructions

The stand is delivered in a partially assembled state. You should still check to make sure that all connections are seated firmly (Figure 1). To fit the feet, push the securing pin in and guide the foot into the appropriate mount, until the securing pin engages audibly (Figure 1). Caution: Risk of tipping! All four feet must be engaged at the same setting! If a securing pin is not functional due to damage, do not continue using the stand. If the child is able to draw themselves up, kneel or pull themselves up, the product may no longer be used with the vertically fitted legs. Use the bathtub stand combination on the floor (Figure 4). This ensures that the bathtub has a high level of stability and makes it harder for the bathtub to tip over during bathing. The bathtub and bathtub insert are placed in the bathtub stand in accordance with Figure 2.

Height adjustment

The height is adjusted by pushing in the securing pin and sliding to the correct position (Figure 3). Caution: Risk of tipping! All four feet must always be in the same position.

Storage - Removing the feet

You may remove the feet in order to store the bathtub stand in a space-saving manner. This is easier to do if you turn the stand upside down with the feet facing upwards (Figure 3). Pay attention to choose a gentle surface in order to not damage the stand. Press the securing pin in and pull the foot from the mount.
The feet can then be clicked into the provided mounts on the inside of the stand (Figure 4).

Notes regarding disposal

Please ensure that the packaging and items are sorted and disposed of in an environmentally friendly way! Dispose of the items via an authorised disposal company or via your town's community administration. Please pay attention to the applicable legal regulations.

(E) INSTRUCCIONES DE MONTAJE Y DE USO

¡Atención! Lea cuidadosamente estas instrucciones y consérvelas para un uso posterior.
Si un tercero va a utilizar el producto, entréguele también estas instrucciones. (Descarga en: www.rotho-babydesign.com).

Para la seguridad de su bebé

Atención: Preste atención a las advertencias de seguridad y de empleo del soporte y de la bañera, así como del inserto y del tubo para el desagüe.
Atencion: ¡Peligro de ahogamiento! Nunca deje a su bebé sin vigilancia.
Atención: ¡Peligro de ahogamiento! Los bebés pueden sumergirse en agua poco profunda (+2cm) rápidamente
Atención: ¡Peligro de vuelco! Coloque la bañera en un lugar elevado, como por ejemplo sobre una mesa.
Atención: Utilice unicamente los accesorios compatibles
- Soporte de bañera TOP Xtra art. nº 20501 con la bañera TOP Xtra art. nº 20500, inserto TOP Xtra art. nº 20503 y tubo de desagüe art. nº 20069 (el kit de baño TOPXtra art. 21041 contiene todos estos compomentes)
- Soporte de bañera TOP art. nº 20502 con la bañera TOP art. nº 20001, inserto TOP art. nº 20503 y tubo de desagüe art. nº 20069 (el kit de baño TOP art. 21042 contiene todos estos compomentes)

Atención: el artículo no proporciona ninguna seguridad adicional en relación con los peligros que presenta el agua. Se han dado casos de ahogamiento en bañeras
Atención: mayor peligro: 0-12 meses
Atención: No transporte a su bebé en el soporte para bañera y no deje que el bebé juegue junto al soporte sin vigilancia
Atención: Cuando el bebé pueda sentarse solo. ponerse de rodillas o levantarse, no debe utilizar las patas verticales. Emplee la combinación de bañera sobre el suelo (ver il. 4).
Atención: Permanezca en el cuarto donde esté bañando al bebé, no salga a coger el teléfono o a abrir la puerta. Si tiene alguna urgencia y debe finalizar el baño, ¡lleve al bebé consigo!
Atención: Este producto no debe ser utilizado por personas (como por ejemplo niños) con una capacidad física, mental o sensorial reducida, o con excasa experiencia y conocimiento.
Atención: las bolsas de plástico pueden ser peligrosas. Para prevenir peligros de ahogamiento, mantenerlas alejadas de los niños.
Atencion: adecuado para bebés de 0 a 12 meses
Atención: Carga máxima de 60kg (incluida el agua). El soporte es adecuado para bebés con un peso máximo de 15kg. Bajo la vigilancia de un adulto por cada bebé, se pueden bañar al mismo tiempo hasta dos bebés. Sujételos firmemente.
Atención: Comprobar antes del baño si el producto está perfectamente sujeto y es compatible con los accesorios. La inclinación maxima del cuerpo del bebé no debe sobrepasar los 3°. Coloque el soporte de forma que quede excluido cualquier posible vuelco producido especialmente por niños jugando o mascotas.
Atención: Peligro de escaldarse. Mantener a los bebés alejados del agua.
Atención: ¡peligro de quemaduras! No coloque el soporte para la bañera cerca de fuego abierto o fuentes inflamables como hornos de gas o radiadores.
Atención: No coloque el soporte con la bañera cerca de aparatos eléctricos.
Atención: Compruebe antes del baño la temperatura recomendada del agua (37ºC)
Atención: Tiempo de baño recomendado: de 10 a 20 minutos
Atención: Cuando no esté utilizando el soporte para la bañera desmontarlo y plegar (il. 4) fuera del alance de los niños.
Atención: Compruebe de forma habitual el estado de todos los compomentes. No utilizar si el producto está defectuoso, falta alguna parte o no fija bien. - ¡Peligro de lesiones!
Atención: Producto diseñado para un uso específico. ¡No es ningún juguete!
Advertencia: Observe las instrucciones de montaje
Advertencia: Utilice únicamente los artículos originales de Rotho Babydesign.
Advertencia: Limpie el producto con un paño suave y detergente o jabón con lejía. No emple ningún otro medio de limpieza agresivo o abrasivo. Podría dañar el producto.
Advertencia: Lave y seque el producto si ha pasado mucho tiempo desde su último uso.
Advertencia: El soporte para la bañera está confeccionado de acuerdo con las normas de seguridad.

Correcta utilización conforme a las indicaciones

El soporte para bañera sirve para poner la bañera para bebés TOP / TOP Xtra de Rotho Babydesign art. 20001 / 20500. No nos hacemos responsables si utiliza este soporte con alguna otra bañera para bebés o accesorios no originales. Este soporte no se puede utilizar en la ducha o en una bañera. Compruebe antes de su uso que la bañera está colocada correctamente sobre el soporte. No está permitido su uso en el área comercial.

Instrucciones de montaje

Le mandamos algunas partes del soporte ya montadas. Compruebe de todas formas que todas las uniones están bien acopladas (il. 1). Para montar las patas presione las patillas de seguridad y lleve las patas hasta la altura prevista hasta que se oiga un clic de seguridad (il. 1). Atención: ¡Peligro de vuelco! Todas las patas deben tener la misma altura. Si alguna de las patillas de seguridad no funciona debido a algun desperfecto, no vuelva a utilizar este soporte. Cuando el niño pueda sentarse solo, ponerse de rodillas o levantarse, no debe utilizar las patas verticales. Emplee la combinación de bañera sobre el suelo (il. 4). De esta forma la bañera adquiere una mayor estabilidad y dificulta que la bañera se vuelque durante el baño. La bañera y el depósito de la bañera se insertan de acuerdo a la il. 2 en el soporte para la bañera.

Ajuste de la altura

El ajuste de la altura se puede regular al pulsar las patillas de seguridad y adecuándolo a la posición deseada (il. 3).
Atención: ¡riesgo de vuelco! Las cuatro patas deben estar siempre a la misma altura.

Mantenimiento y desmontaje de las patas

Para ganar espacio puede desmontar las patas del soporte de la bañera. La forma más sencilla de hacerlo es dando la vuelta a las patas y poniéndolo hacia arriba (il. 3).
Asegúrese de que cuenta con el espacio necesario para ello, para no dañar el soporte. Presione las patillas de seguridad y tire de las patas para sacarlas.
Después puede colocar estas patas en el lugar previsto para ello en la parte interior del soporte (il. 4).

Indicaciones relativas a la eliminación del producto

Elimine el paquete y el artículo de una forma respetuosa con el medio ambiente. Elimine el artículo por medio de empresas autorizadas o a través de su administración local.
Tenga en cuenta las condiciones aplicables actuales.

(F) INSTRUCTIONS DE MONTAGE ET MODE D'EMPLOI

Attention ! Veuillez lire attentivement le présent mode d'emploi et le conserver pour pouvoir le consulter ultérieurement.
Si vous remettez ce produit à des personnes tierces, joignez obligatoirement le mode d'emploi. (Téléchargement : www.rotho-babydesign.com).

Pour la sécurité de votre enfant

Attention : Observez les consignes d'avertissement et d'utilisation se trouvant sur le support et la baignoire ainsi que sur le siège de la baignoire et le tube de vidange.
Attention : Risque de noyade ! Ne laissez jamais votre enfant sans surveillance. Restez toujours en contact avec votre enfant.
Attention : Risque de noyade ! Les bébés peuvent très rapidement se noyer dans peu d'eau (+- 2 cm).
Attention : Risque de chavirement ! Ne posez pas le support de baignoire en position surélevée, comme sur une table par exemple.
Attention : Utilisez uniquement les accessoires compatibles :
- Support fonctionnel de baignoire TOP Xtra Réf. 20501 avec baignoire TOP Xtra Réf. 20500, Siège de baignoire TOP Xtra Réf. 20503 et tube de vidange Réf. 20069 (ces composants font déjà partie de la station de bain TOPxtra Réf. 21041)
- Support fonctionnel de baignoire TOP Réf. 20502 avec baignoire TOP Réf. 20001, Siège de baignoire TOP Réf. 20503 et tube de vidange Réf. 20069 (ces composants font déjà partie de la station de bain TOP Réf. 21042)

Attention : Ce produit n'offre pas de sécurité supplémentaire pour ce qui est des risques liés à l'eau. Il existe des cas de noyade d'enfants dans la baignoire.
Attention : Particulièrement exposés : 0 à 12 mois
Attention : Ne transportez pas votre enfant dans le support de baignoire et ne le laissez pas jouer à proximité du support de baignoire sans surveillance.
Attention : Lorsque l'enfant peut s'asseoir, se mettre à genoux ou se relever de lui-même, le produit n'a plus le droit d'être utilisé avec les montants à la verticale. Utilisez la combinaison baignoire-support sur le sol (Voir ill. 4).
Attention : Lorsque votre enfant prend son bain, restez dans la salle de bains, n'allez pas au téléphone et n'ouvrez pas la porte lorsque quelqu'un sonne. Si vous devez absolument quitter la salle de bains, prenez votre enfant avec vous !
Attention : Le produit ne doit pas être utilisé ou commandé par des personnes (enfants par exemple) à facultés physiques, sensorielles ou intellectuelles restreintes ou manquant de connaissances.
Attention : Les sachets en matière plastique peuvent être dangereux ; tenir les sachets à l'écart des enfants pour éviter un risque d'étouffement.
Attention : Convient aux enfants âgés de 0 à 12 mois.
Attention : Charge maximale 60 kg (eau comprise). Le support est adapté aux enfants d'un poids maximal de 15 kg. Sous surveillance d'un adulte par enfant, deux enfants au maximum peuvent prendre leur bain ensemble. Tenez votre/vos enfant(s) fermement.
Attention : Avant de donner un bain, contrôler si le produit a été mis en place de manière correcte et sûre et s'il est compatible avec les accessoires. L'inclinaison maximale du sol ne doit pas dépasser 3°. Placez le support de manière à pouvoir exclure tout chavirement accidentel, provoqué notamment par des enfants qui jouent ou des animaux domestiques.
Attention : Risque de brûlures ! Tenir l'enfant à l'écart du robinet d'eau.
Attention : Risque de brûlures ! Ne placez pas le support de la baignoire à proximité de flammes nues ou de sources de chaleur intenses comme un poêle à gaz ou des diffuseurs de chaleur.
Attention : Ne placez pas le support avec la baignoire à proximité d'appareils électriques.
Attention : Avant de donner un bain, contrôlez toujours la température de l'eau conseillée (37°C).
Attention : Durée de bain recommandée 10 à 20 minutes.
Attention : Lorsque le support de la baignoire n'est pas utilisé, le conserver à l'état replié (Ill. 4) et hors de portée des enfants.
Attention : Contrôlez régulièrement l'état de tous les composants. Ne pas utiliser le produit s'il est défectueux, si un composant manque ou est détaché. – Risque de blessure !
Attention : Objet utilitaire de toilette. Cet objet n'est pas un jouet !
Remarque : Observer les instructions de montage.
Remarque : N'utiliser que des pièces détachées d'origine Rotho Babydesign.
Remarque : Nettoyez le produit avec un chiffon doux et de l'eau savonneuse. Ne pas utiliser de produit agressifs ou abrasifs et de chiffons/éponges abrasifs. Cela pourrait endommager le produit.
Remarque : Lavez et séchez le produit si vous ne l'avez pas utilisé pendant longtemps.
Remarque : Le support fonctionnel de baignoire correspond aux prescriptions de sécurité.

Utilisation correcte et conforme aux dispositions

Le support fonctionnel de baignoire sert à recevoir la baignoire pour bébé TOP / TOP Xtra de Rotho Babydesign Réf. 20001 / 20500. Nous déclinons toute responsabilité lorsque le support est utilisé avec une autre baignoire pour bébé ou des accessoires autres que ceux d'origine. Ce support n'est pas destiné à être mis en place dans des receveurs de douche et des baignoires. Avant l'utilisation, assurez-vous que la baignoire repose de manière sûre sur le support. Une utilisation dans le domaine commercial est interdite.

Instructions de montage

Le support est livré déjà partiellement assemblé. Veuillez cependant vérifier impérativement si toutes les connexions sont encliquetées de manière fiable (Ill. 1). Pour le montage des pieds, enfoncez l'ergot de sécurité et enfoncez le pied dans le logement prévu à cette fin jusqu'à ce que l'ergot de sécurité s'encliquette audiblement (Ill. 1). Attention : Risque de chavirement ! Les quatre pieds doivent tous être encliquetés à la même hauteur ! Si un ergot de sécurité devait ne plus fonctionner en raison d'un endommagement, le support ne doit plus être utilisé ! Lorsque l'enfant peut s'asseoir, se mettre à genoux ou se relever de lui-même, le produit n'a plus le droit d'être utilisé avec les montants à la verticale. Utilisez alors la combinaison baignoire-support sur le sol (Ill. 4.). Cette mesure confère un haut degré de stabilité à la baignoire et complique le chavirement de la baignoire pendant le bain. La baignoire et le siège de baignoire doivent être mis en place selon ill. 2 dans le support fonctionnel de la baignoire.

Réglage en hauteur

Le réglage en hauteur se fait en enfonçant les ergots de sécurité et par déplacement dans la position souhaitée (Ill. 3).
Attention : Risque de chavirement ! Les quatre pieds doivent toujours se trouver dans la même position.

Rangement - Démontage des pieds

Les pieds peuvent être démontés pour ranger le support de baignoire de manière peu encombrante. Cette opération est particulièrement simple lorsque le support est positionné à l'envers avec ses pieds en haut (Ill. 3). Choisissez un support adéquat pour ne pas endommager le support de baignoire. Enfoncez l'ergot de sécurité et dégagez le pied du logement. Vous pouvez ensuite fixer les pieds dans les logements prévus à cette fin sur la face intérieure du support (Ill. 4).

Remarques au sujet de l'évacuation

Triez et évacuez l'emballage et l'article sans nuire à l'environnement ! Remettez l'article à une entreprise autorisée ou à votre mairie.
Tenez compte des prescriptions actuellement en vigueur.

(NL) MONTAGEHANDLEIDING EN GEBRUIKSAANWIJZING

Let op! Lees deze handleiding zorgvuldig door en bewaar deze later te raadplegen.
Geef de handleiding bij het doorgeven aan derden beslist mee. (Download: www.rotho-babydesign.com).

Voor de veiligheid van uw kind

Let op: neem de waarschuwings- en bedieningsinstructies op de standaard, de badkuip en op de kuipinzet en afvoerslang in acht.
Let op: Verdrinkingsgevaar! Laat uw kind nooit zonder toezicht. Blijf altijd in contact met uw kind.
Let op: Verdrinkingsgevaar! Baby's kunnen zeer snel in weinig diep water (+/- 2 cm) verdwijnen.
Let op: Kantelgevaar! Zet de kuipstandaard niet in een verhoogde positie, zoals bijvoorbeeld op een tafel.
Let op: gebruik uitsluitend de complete toebehoren:
- Functionele kuipstandaard TOP Xtra art.-nr. 20501 met TOP Xtra badkuip art.-Nr. 20500, TOP Xtra kuipinzet art.-nr. 20503 en afvoerslang art.-nr. 20069 (in het badstation TOPxtra art. 21041 zijn deze componenten reeds inbegrepen)
- Functionele kuipstandaard TOP art.-nr. 20502 met TOP badkuip art.-nr. 20001, TOP kuipinzet art.-nr. 20503 en afvoerslang art.-nr. 20069 (in het badstation TOP art. 21042 zijn reeds componenten reeds inbegrepen)

Let op: dit product biedt geen extra veiligheid met betrekking tot de met water gepaard gaande gevaren. Er waren gevallen, waarbij kinderen in de badkuip verdronken zijn.
Let op: in het bijzonder in gevaar: 0 - 12 maanden
Let op: transporteer uw kind niet in de kuipstandaard en laat het niet zonder toezicht in de nabijheid van de kuipstandaard spelen.
Let op: wanneer het kind zelfstandig overeind kan zitten, kan knielen en overeind kan komen, mag het product niet meer met de verticaal ingestoken poten gebruikt worden. Gebruik de kuip-/standaardcombinatie op de grond (zie afb. 4).
Let op: terwijl het kind aan het baden is, in de badkamer blijven, niet de telefoon aannemen, niet de deur openen wanneer er aangebeld wordt. Wanneer u zo nodig de badkamer moet verlaten, neemt u uw kind mee!
Let op: product mag niet door personen (bv. kinderen) met beperkte fysieke, zintuiglijke of mentale capaciteiten of met gebrekkige kennis gebruikt of bediend worden.
Let op: plastic zakken kunnen gevaarlijk zijn; om verstikkingsgevaar te vermijden, zak buiten het bereik van kinderen houden.
Let op: geschikt voor kinderen met een leeftijd van 0 tot 12 maanden.
Let op: maximale belasting 60 Kg (incl. water). De standaard is geschikt voor kinderen met een lichaamsgewicht van maximaal 15 kg. Onder het toezicht van telkens één volwassene per kind kunnen er gelijktijdig maximaal twee kinderen in bad gaan. Houd uw kind(eren) vast.
Let op: vóór het baden nagaan, of het product naar behoren en veilig staat en compatibel met de toebehoren is. De maximale helling van de grond mag niet meer dan 3° bedragen. Plaats de standaard zodanig, dat een toevallig omkantelen, in het bijzonder door spelende kinderen en huisdieren, uitgesloten kan worden.
Let op: gevaar voor brandwonden! Kind op een veilige afstand tot de waterkraan houden.
Let op: gevaar voor brandwonden! Stel de kuipstandaard niet op in de nabijheid van open vuur of sterke warmtebronnen zoals gas- of straalkachels.
Let op: zet de standaard met de badkuip niet in de nabijheid van elektrische apparaten.
Let op: controleer vóór het baden steeds de aanbevolen watertemperatuur (37°C).
Let op: aanbevolen badtijd 10 - 20 minuten.
Let op: wanneer de kuipstandaard niet in gebruik is, in de gemonteerde toestand bewaren (afb. 4) en buiten het bereik van kinderen houten.
Let op: controleer regelmatig de toestand van al de onderdelen. Niet gebruiken wanneer het product defect is, wanneer er een onderdeel ontbreekt of los zit. – gevaar voor letsels!
Let op: verzorgingsobject. Gene speelgoed!
Opmerking: montagehandleiding in acht nemen.
Opmerking: uitsluitend originele wisselstukken van Rotho Babydesign gebruiken.
Opmerking: reinig het product met een zachte doek en zeepoplossing. Geen agressieve of schurende reinigingsmiddelen en schurende doeken/sponzen gebruiken. Ze zouden het product kunnen beschadigen.
Opmerking: was en droog het product wanneer u het langere tijd niet gebruikt hebt.
Opmerking: de functionele kuipstandaard voldoet aan de veiligheidsvoorschriften.

Doelmatig en correct gebruik

De functionele kuipstandaard dient voor de opname van de TOP / TOP Xtra babybadkuip van Rotho Babydesign art. 20001 / 20500. Bij het gebruik van de standaard met een andere babybadkuip of niet-originele toebehoren zijn wij niet aansprakelijk. Deze standaard is niet geschikt voor de opstelling in douchebakken en ligbaden.
Gelieve u er vóór het gebruik van te vergewissen dat de kuip veilig op de standaard ligt. Het gebruik voor commerciële doeleinden is niet toegestaan.

Montagehandleiding

De standaard wordt u reeds gedeeltelijk gemonteerd geleverd. Controleer toch onvoorwaardelijk, of alle verbindingen veilig vastgeklikt zijn (afb. 1). Voor de montage van de poten drukt u op de veiligheidspin en brengt u de poot in de daarvoor voorziene opname totdat de veiligheidspin duidelijk hoorbaar vastklikt (afb. 1). Let op: kantelgevaar!
Al de vier poten moeten op dezelfde hoogte vastgeklikt zijn! Indien een veiligheidspin omwille van een beschadiging niet meer bruikbaar is, gebruikt u de standaard niet meer!
Wanneer het kind zelfstandig overeind kan zitten, kan knielen en overeind kan komen, mag het product niet meer met de verticaal ingestoken poten gebruikt worden.
Gebruik dan de kuip-/standaardcombinatie op de grond (afb. 4). Dit geeft de kuip een ruime mate aan stabiliteit en bemoeilijkt het omkantelen van de kuip tijdens het baden. Badkuip en kuipinzet worden in overeenstemming met afb. 2 in de functionele kuipstandaard geplaatst.

Hoogteverstelling

De hoogteverstelling gebeurt door het indrukken va de veiligheidspinnen en deze tot in de gewenste positie te verschuiven (afb. 3).
Let op: kantelgevaar! Al de vier poten moeten zich altijd in dezelfde positie bevinden.

Bewaring - demontage van de poten

Om de kuipstandaard plaatsbesparend op te bergen, kunt u de poten demonteren. Zeer gemakkelijk gaat dat wanneer u de standaard omgekeerd met de poten naar boven positioneert (afb. 3). Let daarbij op een beschermende onderlegger om de standaard niet te beschadigen. Druk op de veiligheidspin en trek de poot uit de opname.
De poten kunt u daarna in de voorziene opnamen aan de binnenzijde van de standaard inklikken (afb. 4).

Aanwijzingen voor de afvalverwijdering

Gelieve verpakking en artikel milieuvriendelijke en gesorteerd af te voeren! Voer het artikel via een erkend afvalverwerkend bedrijf of via uw gemeentebestuur af.
Neem de actueel geldende voorschriften in acht.