980110

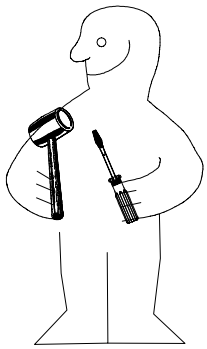

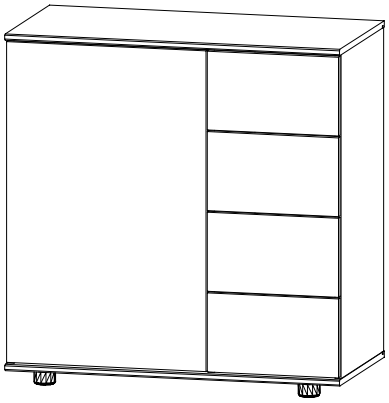

710

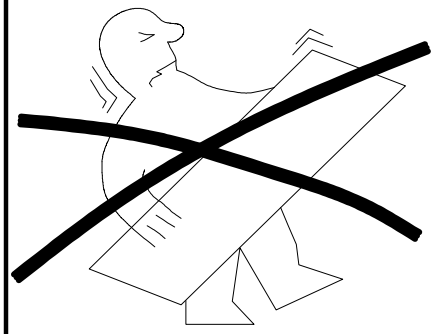

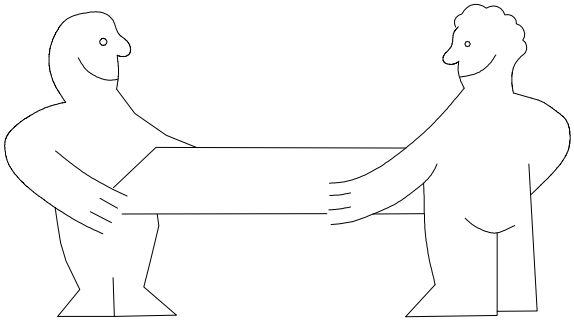

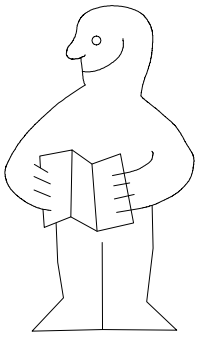

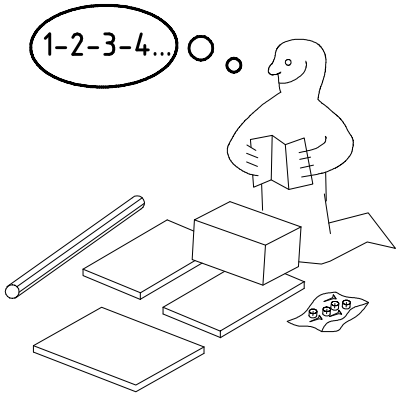

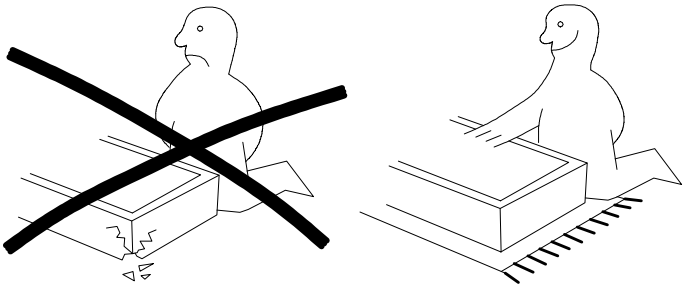

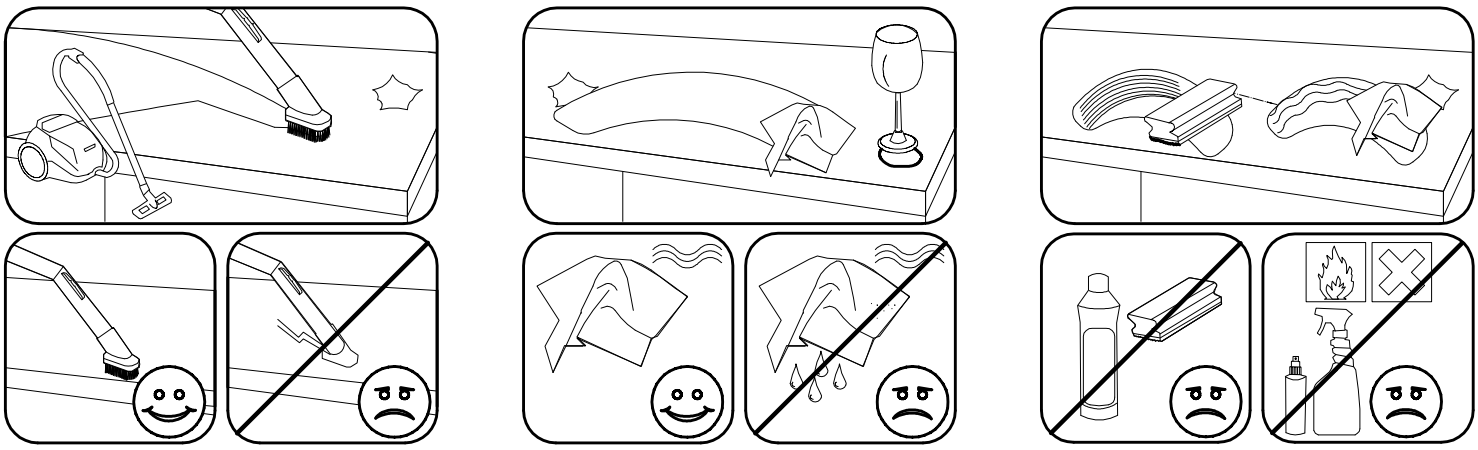

A	12x	N27	2x	Y20	8x
111 102		112 287		112 198	
L7	4x	M27	2x	M4 x 9 mm G8	8x
111 610		112 288		111 015	
D	8x	Z	2x	M6 x 10 T3	16x
353 018 ⌀8 x 30		163 007		112 616	
C	12x	111040/2 SBV	4x	3,5 x 15 mm G1	4x
111 103				121 370	

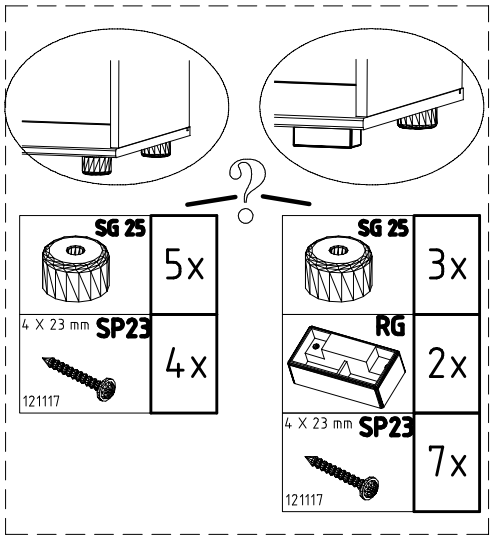

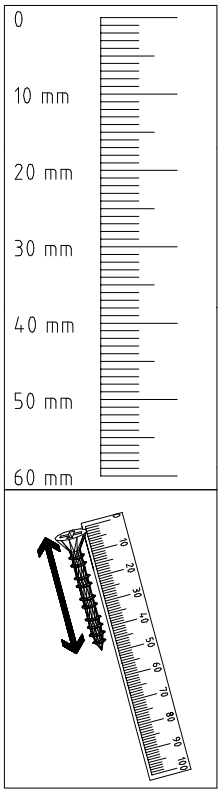

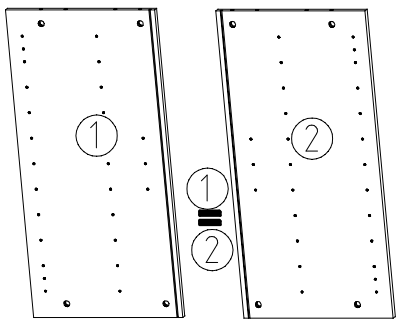

772x385x15 772x385x15

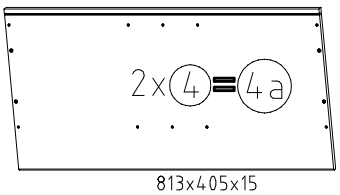

813x405x15

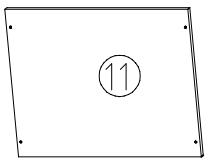

472x370x15

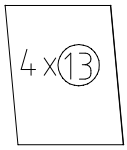

272x349x2,5

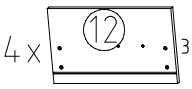

319x188x15

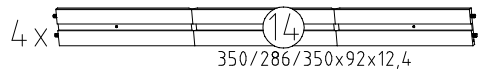

350/286/350x92x12,4

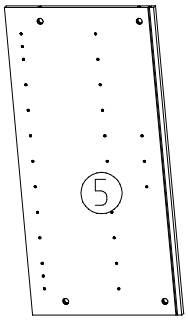

772x385x15

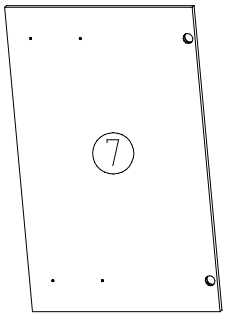

730x484x15

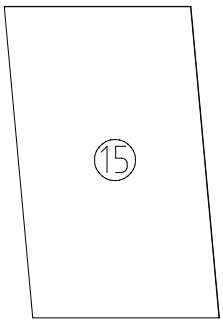

781x481x2,5

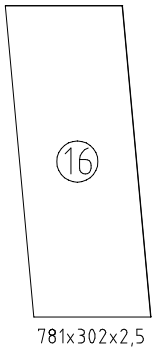

781x302x2,5

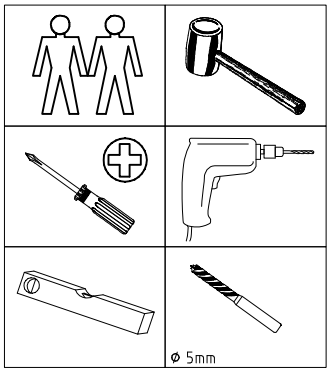

1

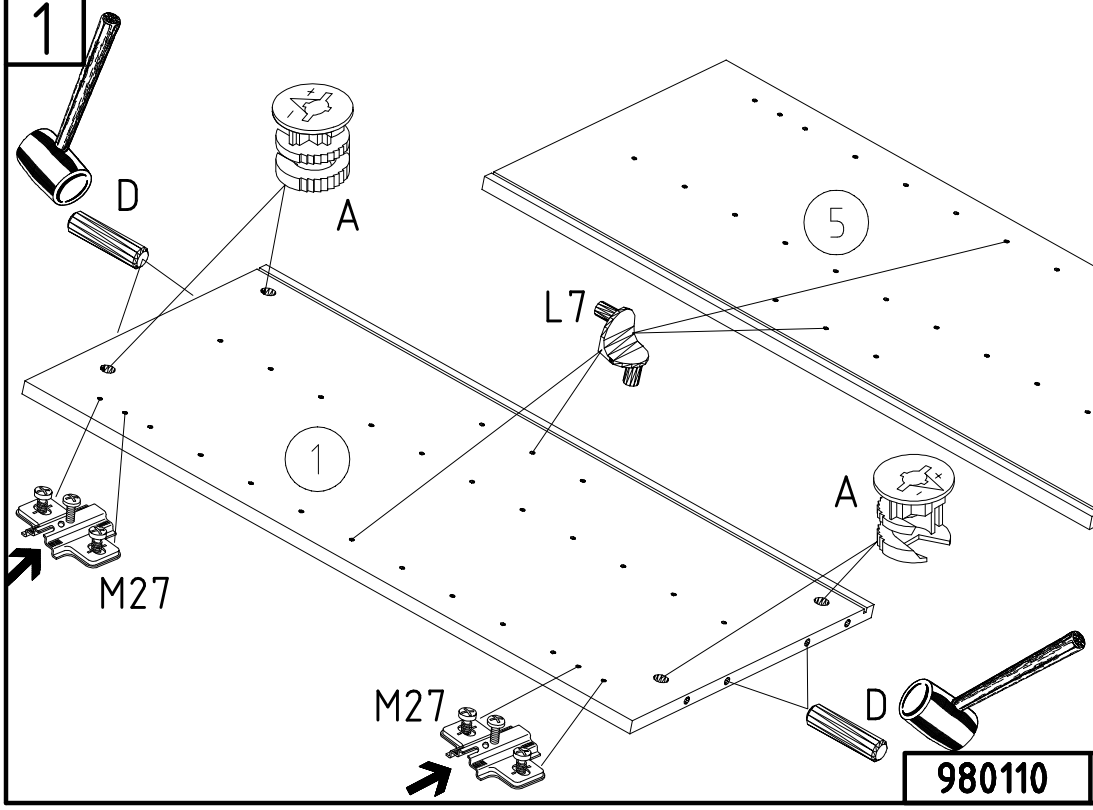

D
353 018 ⌀8 x 30

M26
112 286

A
111 102

L7
111 610

980110	11.03.14 /01.07.14	07 14	2/7

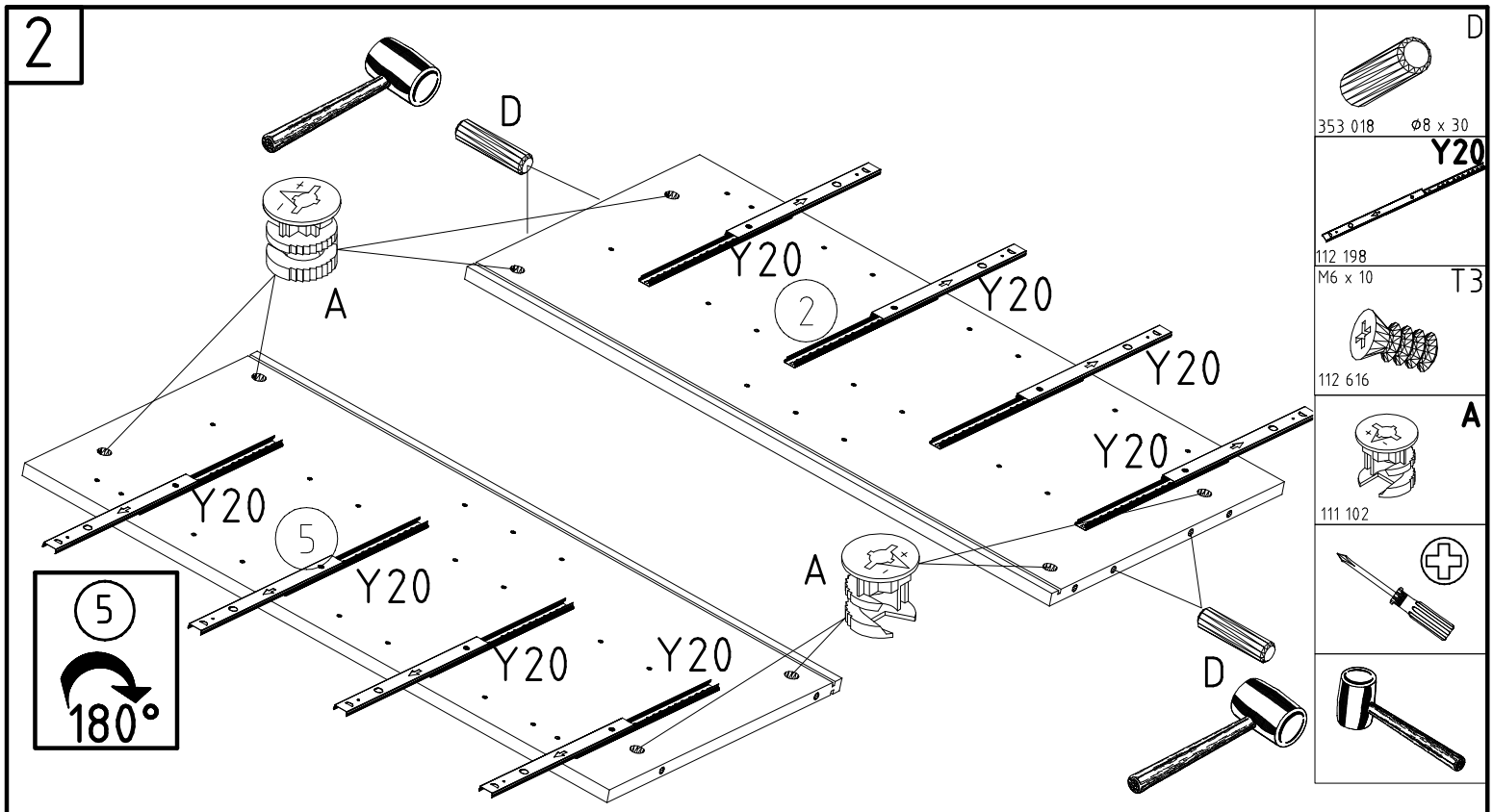
2
D
A
Y20
2
5
180°
353 018 ø8 x 30
112 198
M6 x 10
T3
112 616
111 102

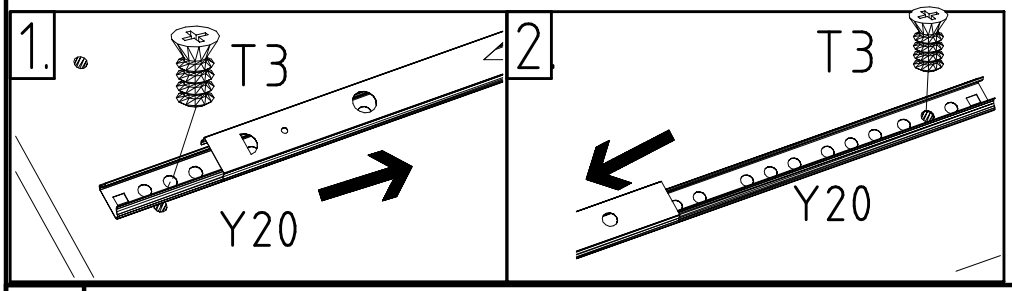
1.
T3
Y20
2.
T3
Y20

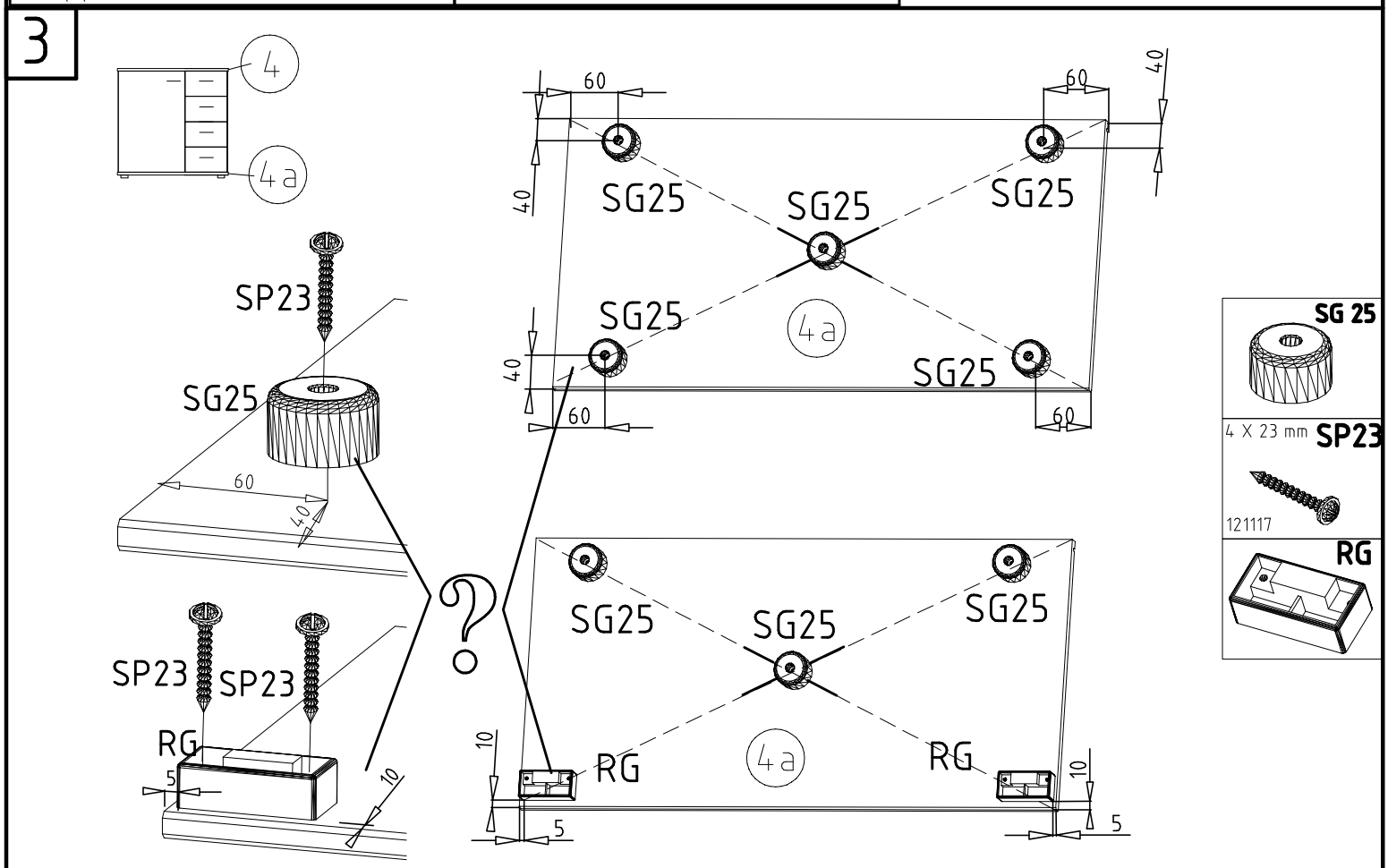
3
4
4a
SP23
SG25
60
40
SG25
SG25
SG25
SG25
SG25
SG25
SP23
SP23
RG
5
10
SG25
SG25
SG25
RG
RG
10
5
SG 25
4 X 23 mm SP23
121117
RG

4

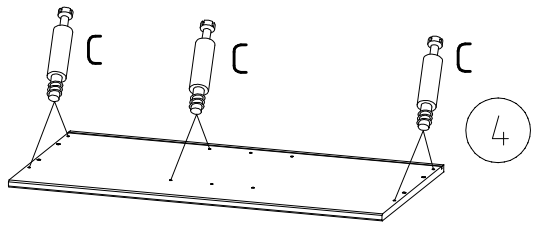

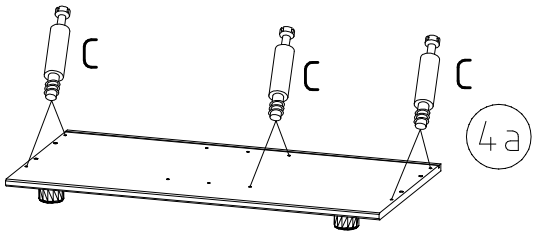

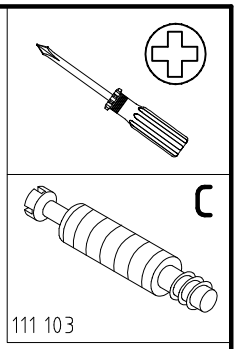

5

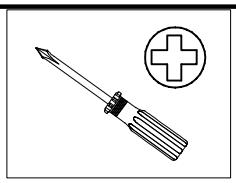

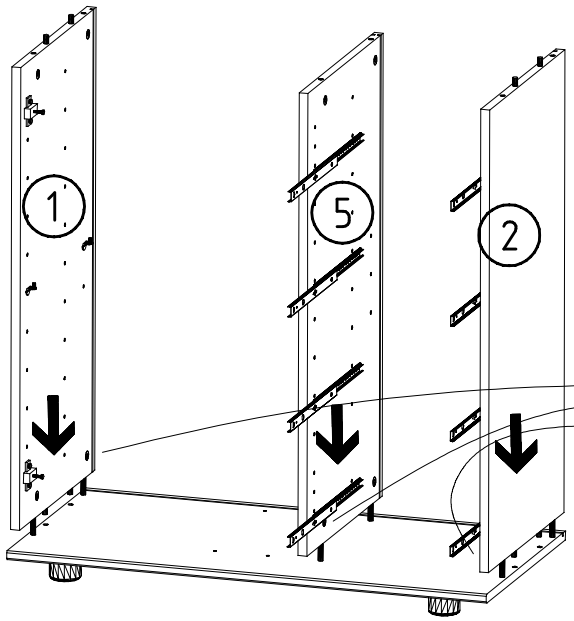

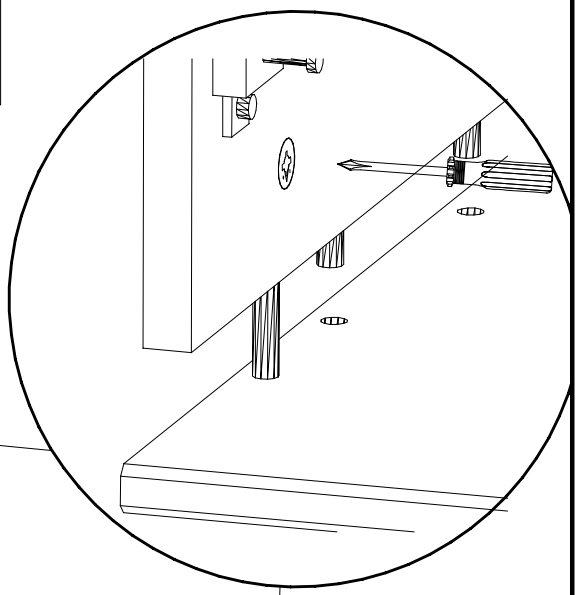

6

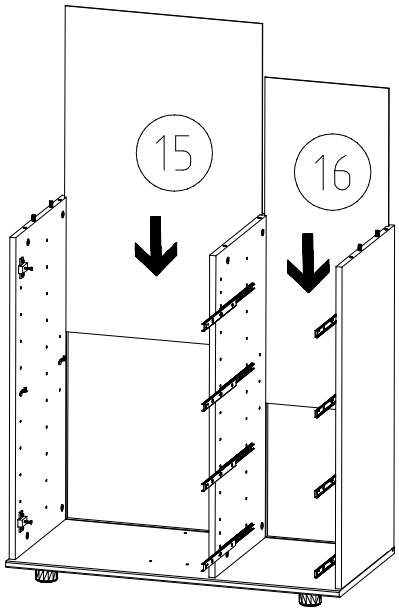

7

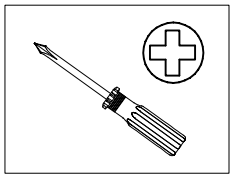

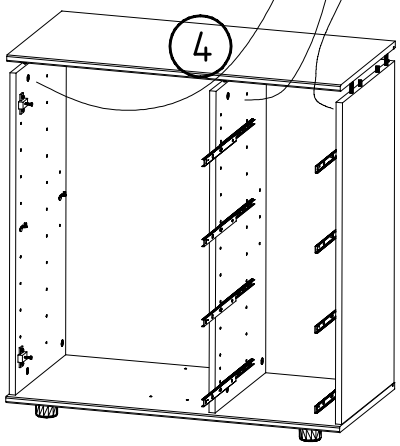

7

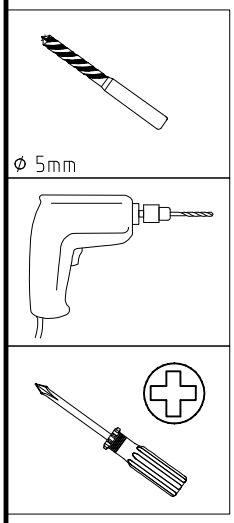
ø 5mm

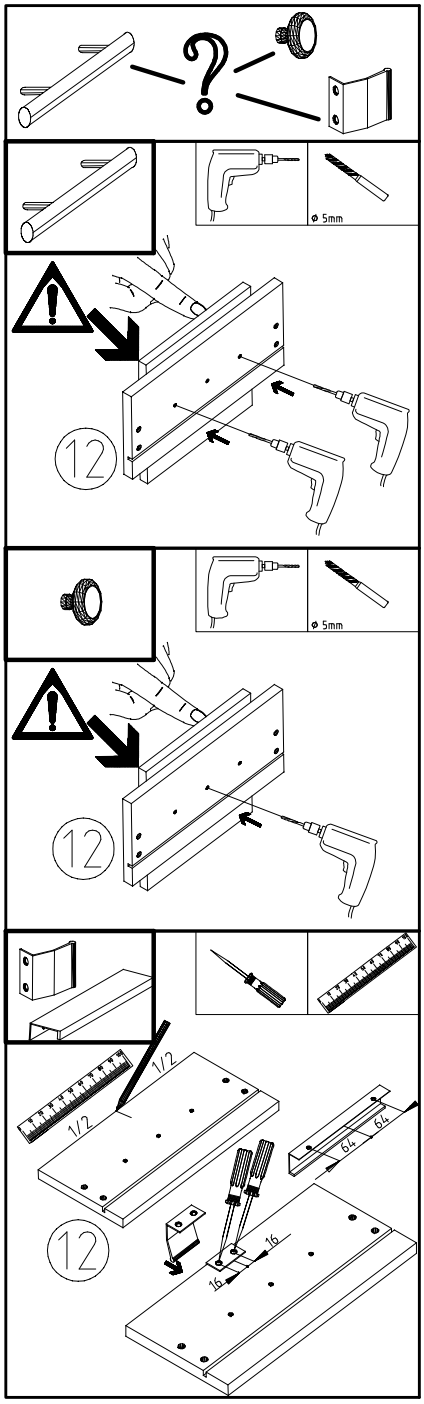
ø 5mm
12
ø 5mm
12
1/2
1/2
64
64
16
16
12

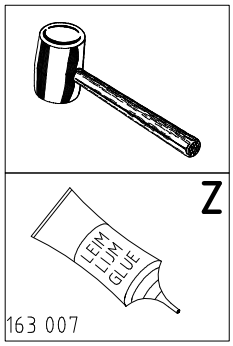
Z
LEIM
LIJM
GLUE
163 007

A

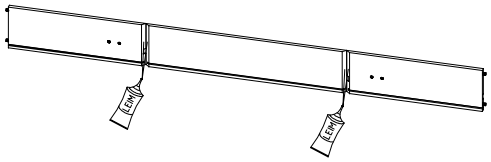
LEIM
LEIM

B

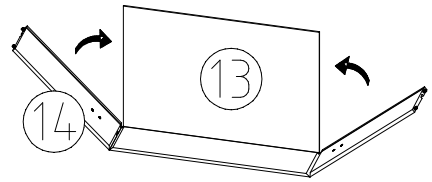
13
14

C

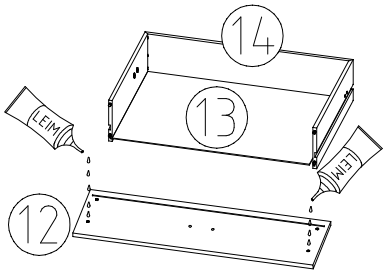
14
13
LEIM
LEIM
12

D

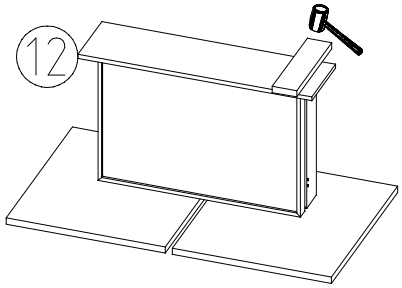
12

8

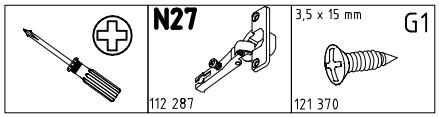
N27
112 287
3,5 x 15 mm
G1
121 370

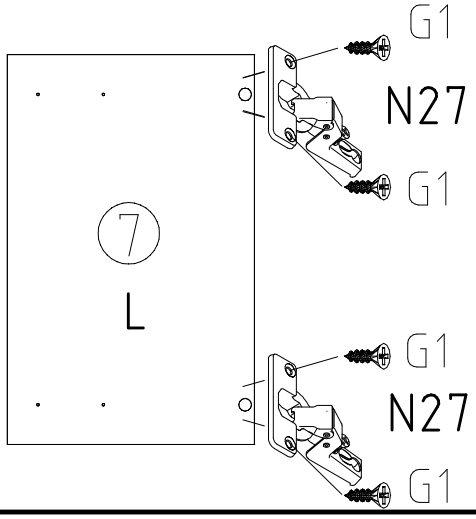
G1
N27
G1
7
L
G1
N27
G1

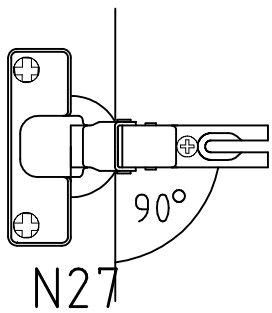
90°
N27

9

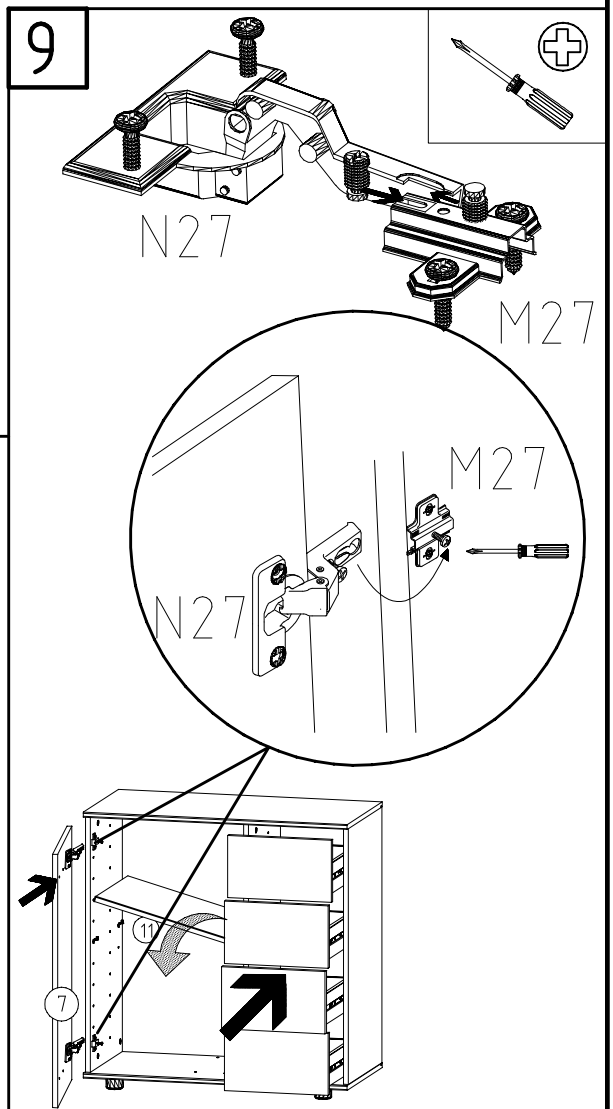
N27
M27
M27
N27
11
7

10

ϕ 5mm

M4 x 9 mm

G8

111 015

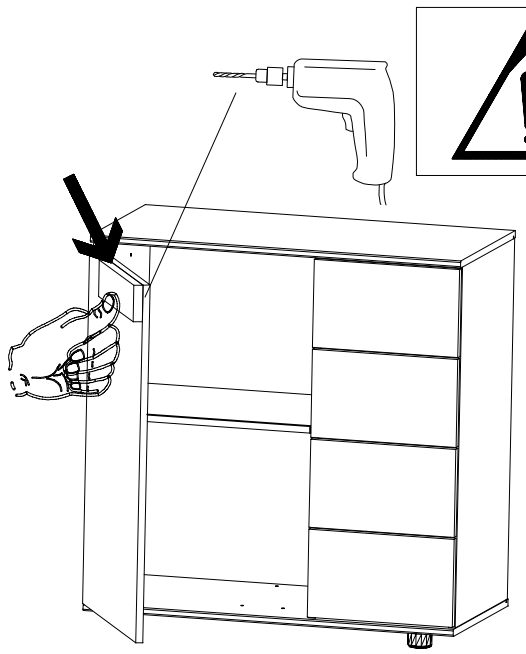

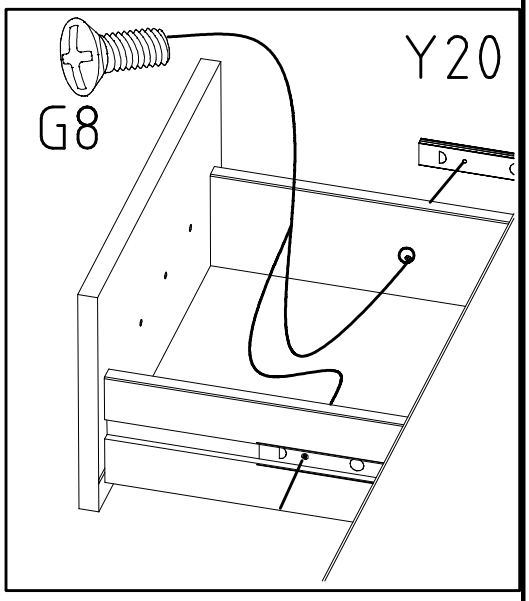

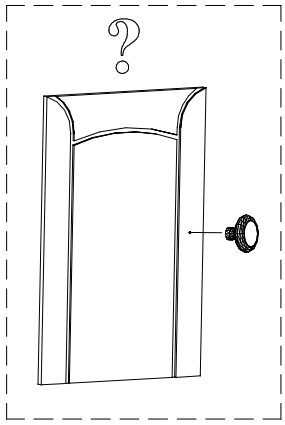

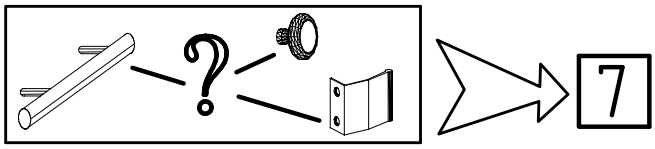

11

1

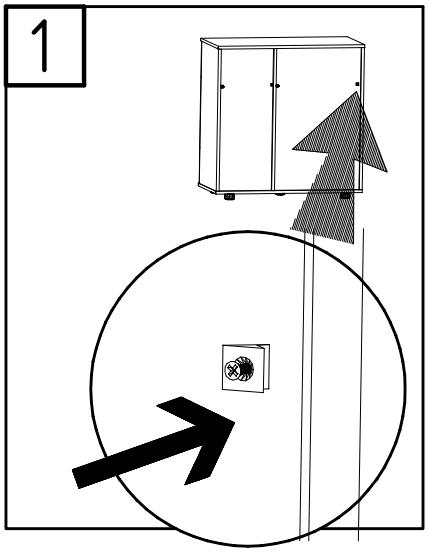

2

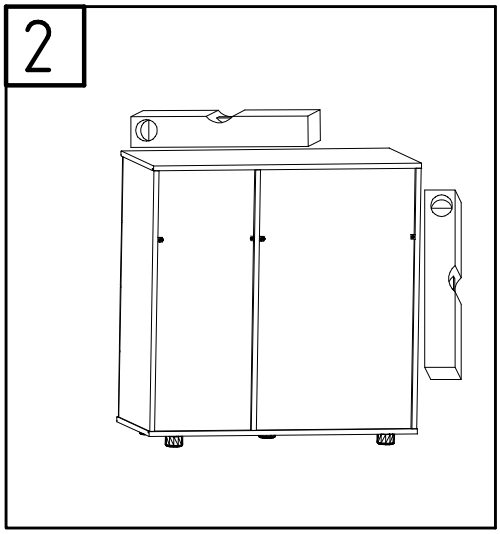

3

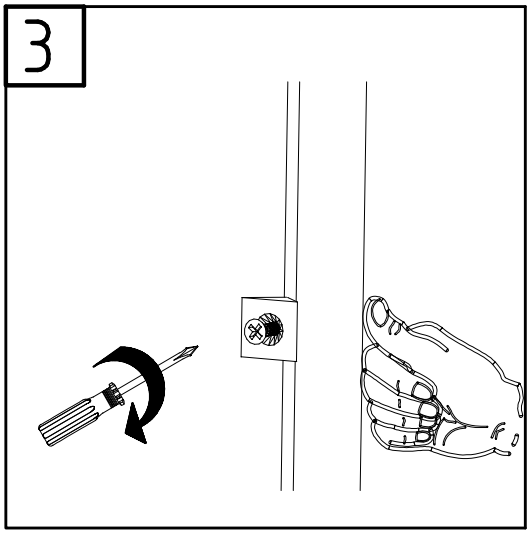

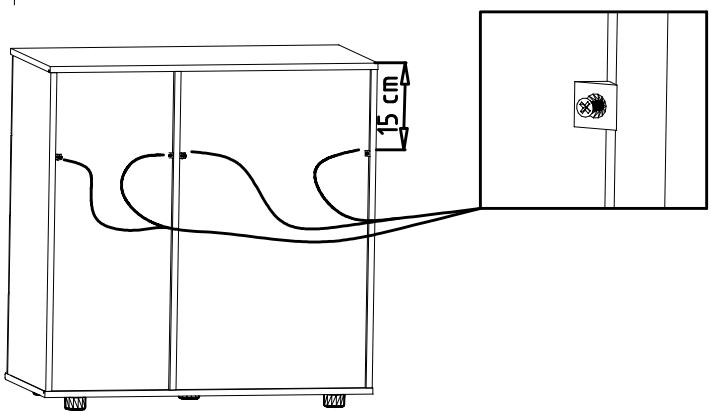

111040/2

SBV

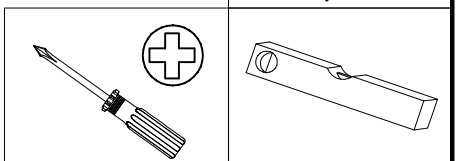

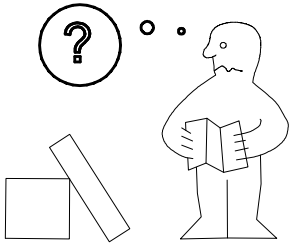

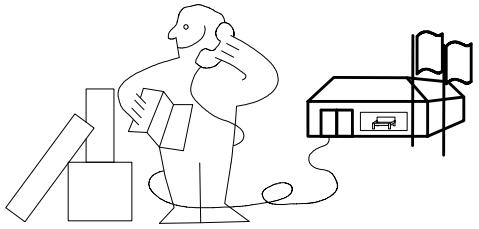

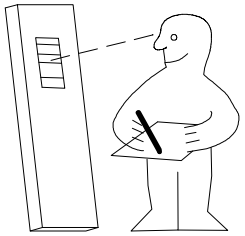

Modell/Model/Modèle

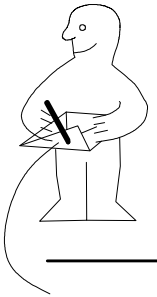

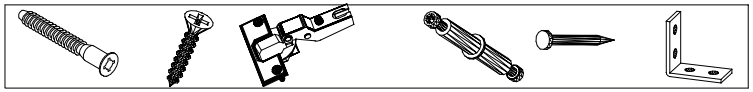

(121 370)	(G 1)	(4x)

Änderungen die dem technischen Fortschritt geschuldet sind,behalten wir uns vor !
Bei nicht vorschriftsmäßiger und/ oder nicht fachmännischer Montage wird bei Personen- und/ oder Sachschäden keinerlei Haftung übernommen.

WIMEX Wohnbedarf/ Import Export Handels GmbH/ Postfach 1407/ 49112 Georgsmarienhütte/ Germany
Tel.:(+49) 05401 8598 16/17 Fax.:(+49) 05401 8598 33 Mail: service_H@wimex-online.com

980296

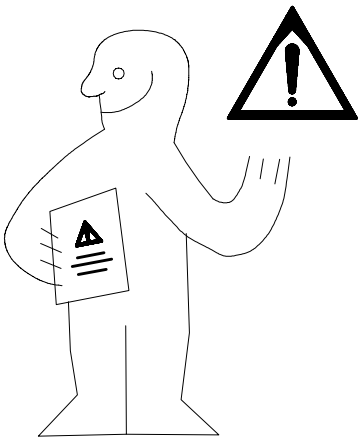

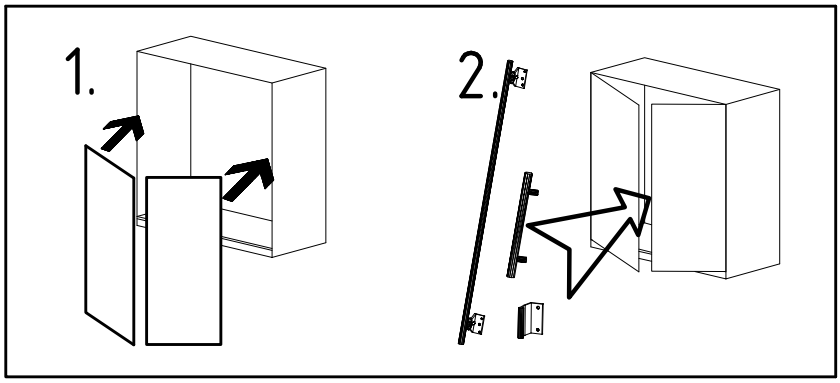

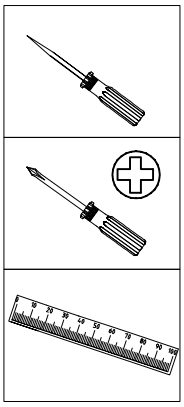

Z L14	3 x 13 mm G21
115 xxx	121 113

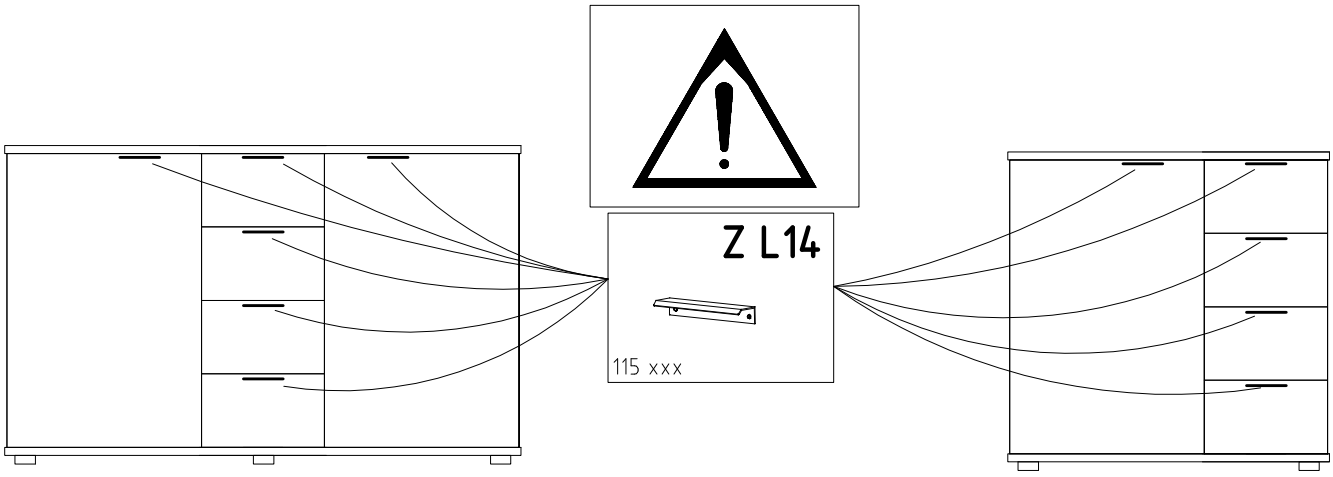

1

Z L14	3 x 13 mm G21
115 xxx	121 113

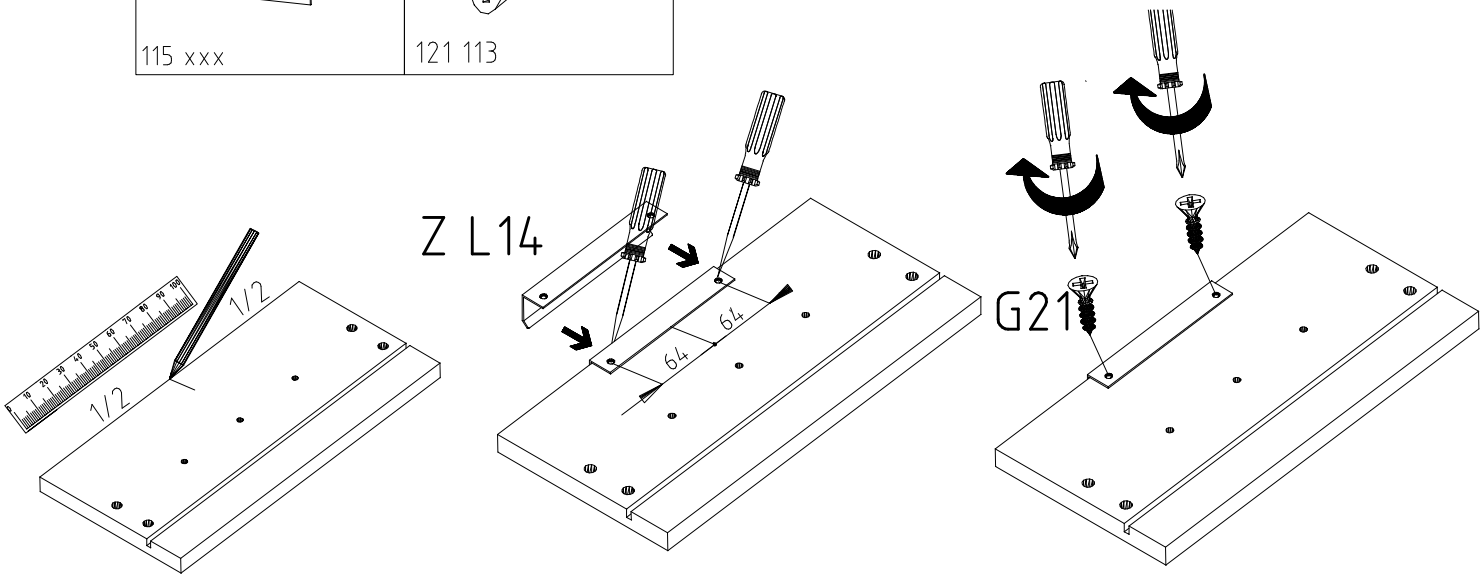

2

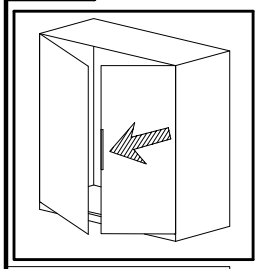

Z L14

115 xxx

3 x 13 mm G21

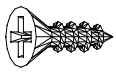
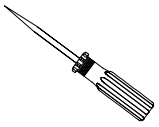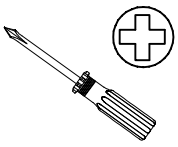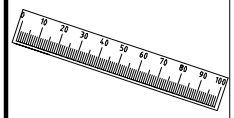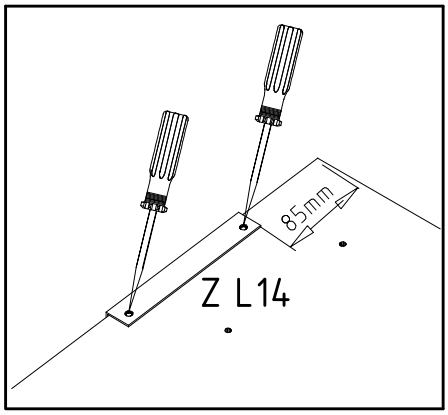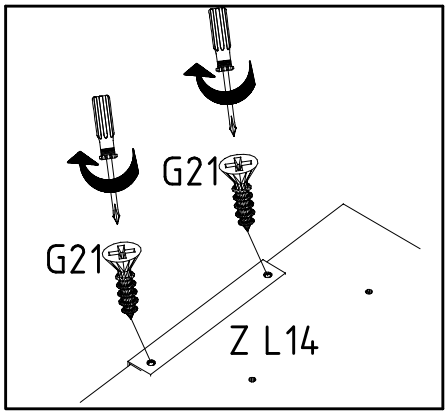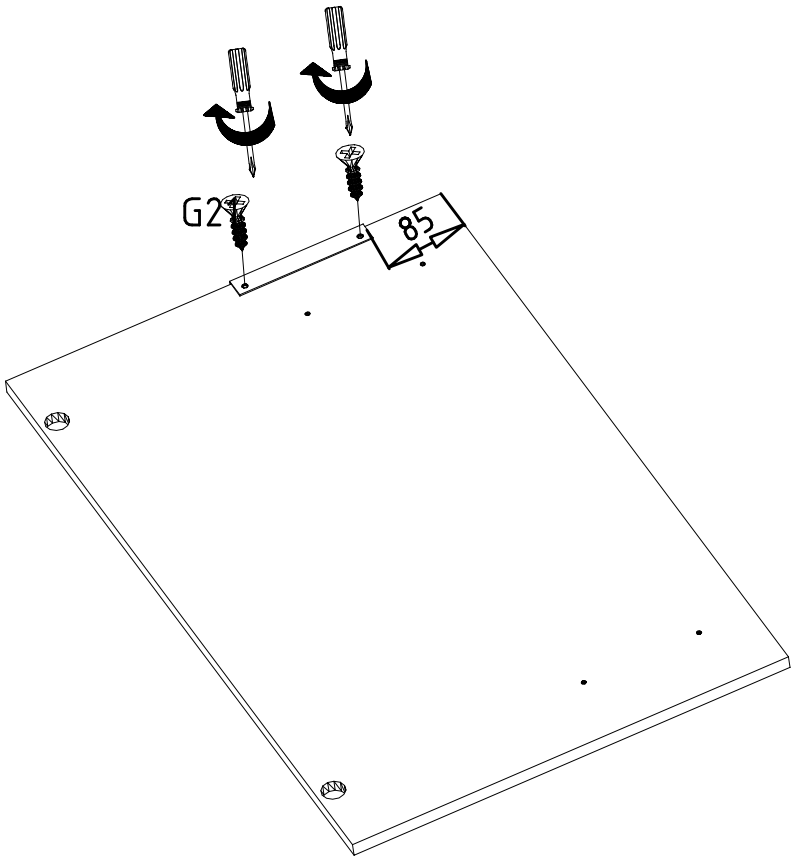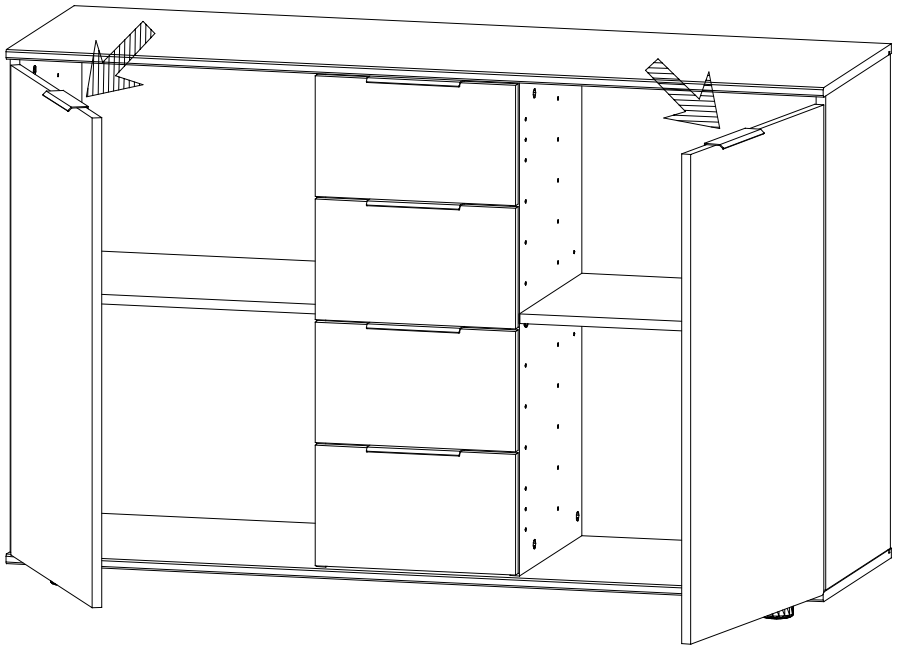
121 113