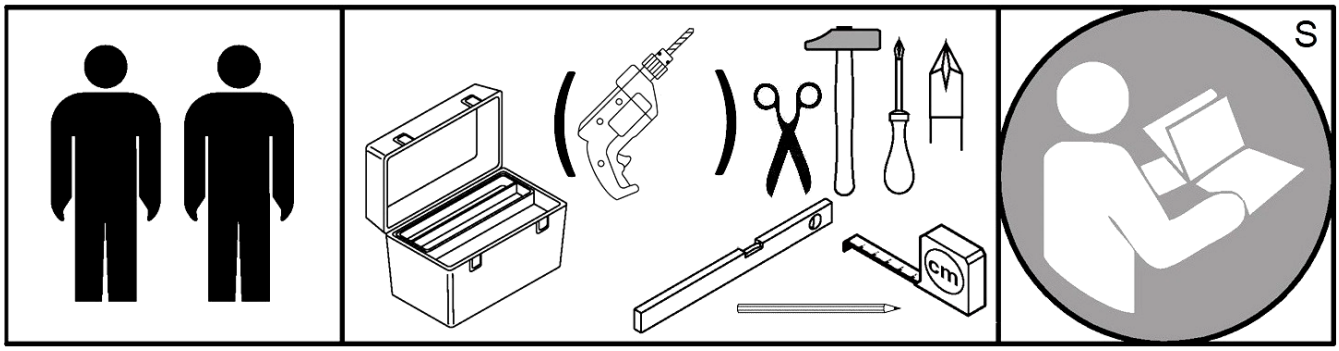

D **Montageanleitung**

NL **Handleiding voor de montage**

HU **Szerelési útmutató**

GB **Assembly instructions**

PL **Instrukcja montażu**

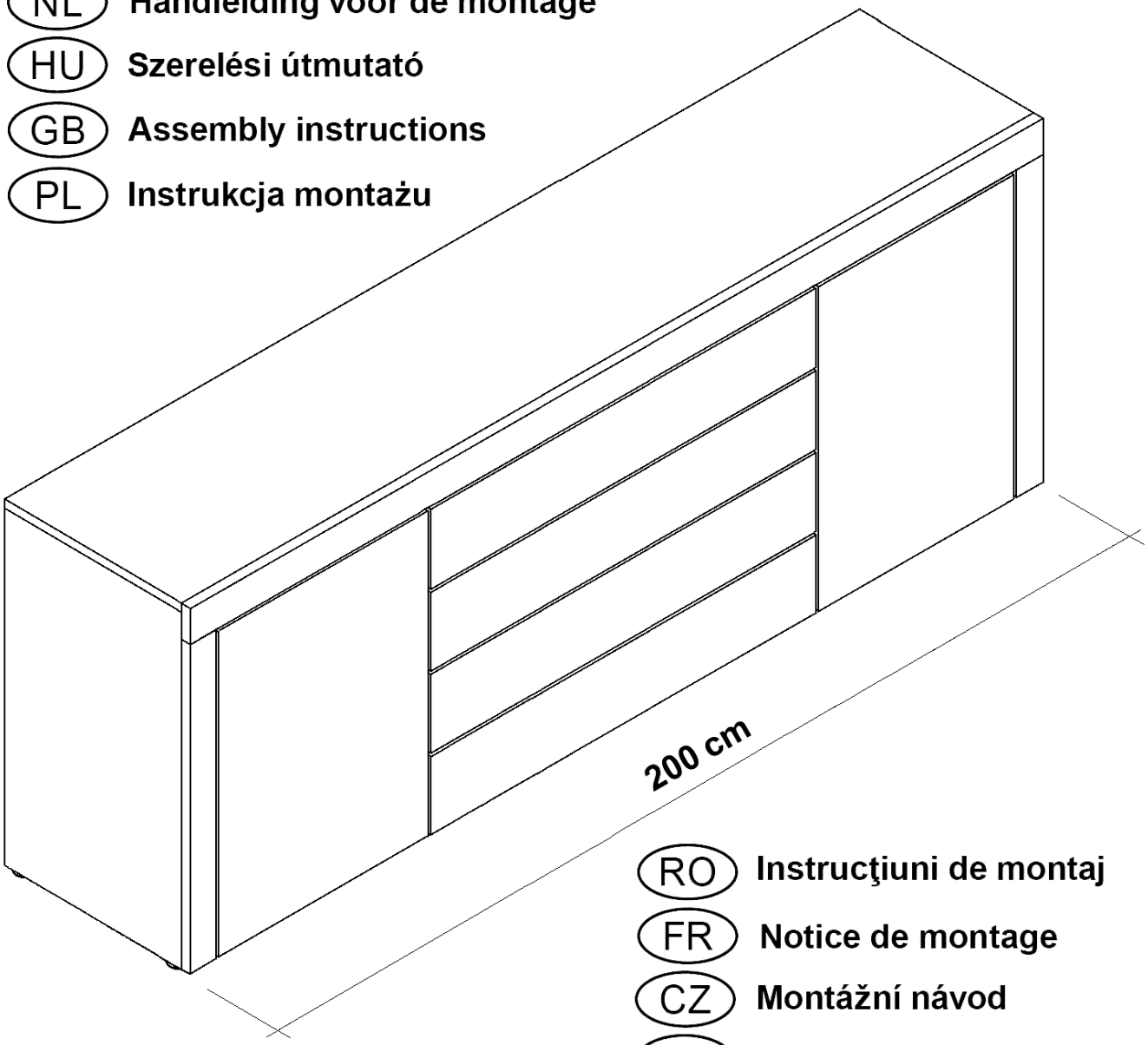

RO **Instrucţiuni de montaj**

FR **Notice de montage**

CZ **Montážní návod**

TR **Montaj talimatı**

IT **Istruzioni di montaggio**

SK **Návod na montáž**

RU **Инструкция по монтажу**

Service • Assistenza • Dienstverlening • Serwis
Servis • Szerviz • Сервисная служба

Name • Nom • Nome • Naam • Nazwa • Jméno • Názov • Név • Denumire • İsim • Название	
Nr. • No. • N° • Номер • Č • Sz	
Typ • Type • Tip • Típus • Tipo • Тип	

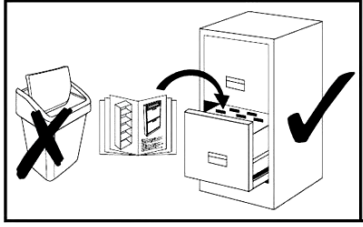

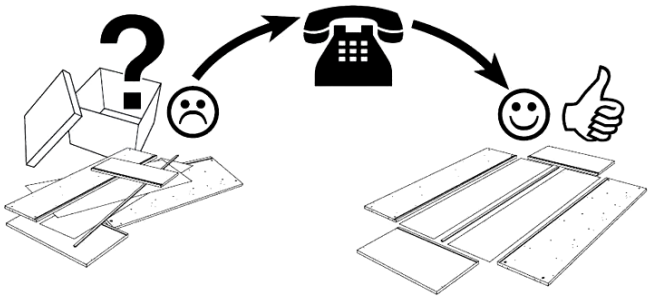

1	1x	ca. 2002 x 330 mm		9	1x	ca. 2002 x 60 mm
2	1x	ca. 1981 x 680 mm		10	1x	ca. 639 x 60 mm
3	1x	ca. 1971 x 326 mm		11	4x	ca. 1074 x 156 mm
4	1x	ca. 683 x 330 mm		12	4x	ca. 1044 x 307 mm
5	1x	ca. 668 x 311 mm		13	4x	ca. 1057 x 104 mm
6	1x	ca. 668 x 311 mm		14	2x	ca. 398 x 637 mm
7	1x	ca. 683 x 330 mm		15	2x	ca. 1065 x 92 mm
8	1x	ca. 639 x 60 mm		16	2x	ca. 437 x 300 mm

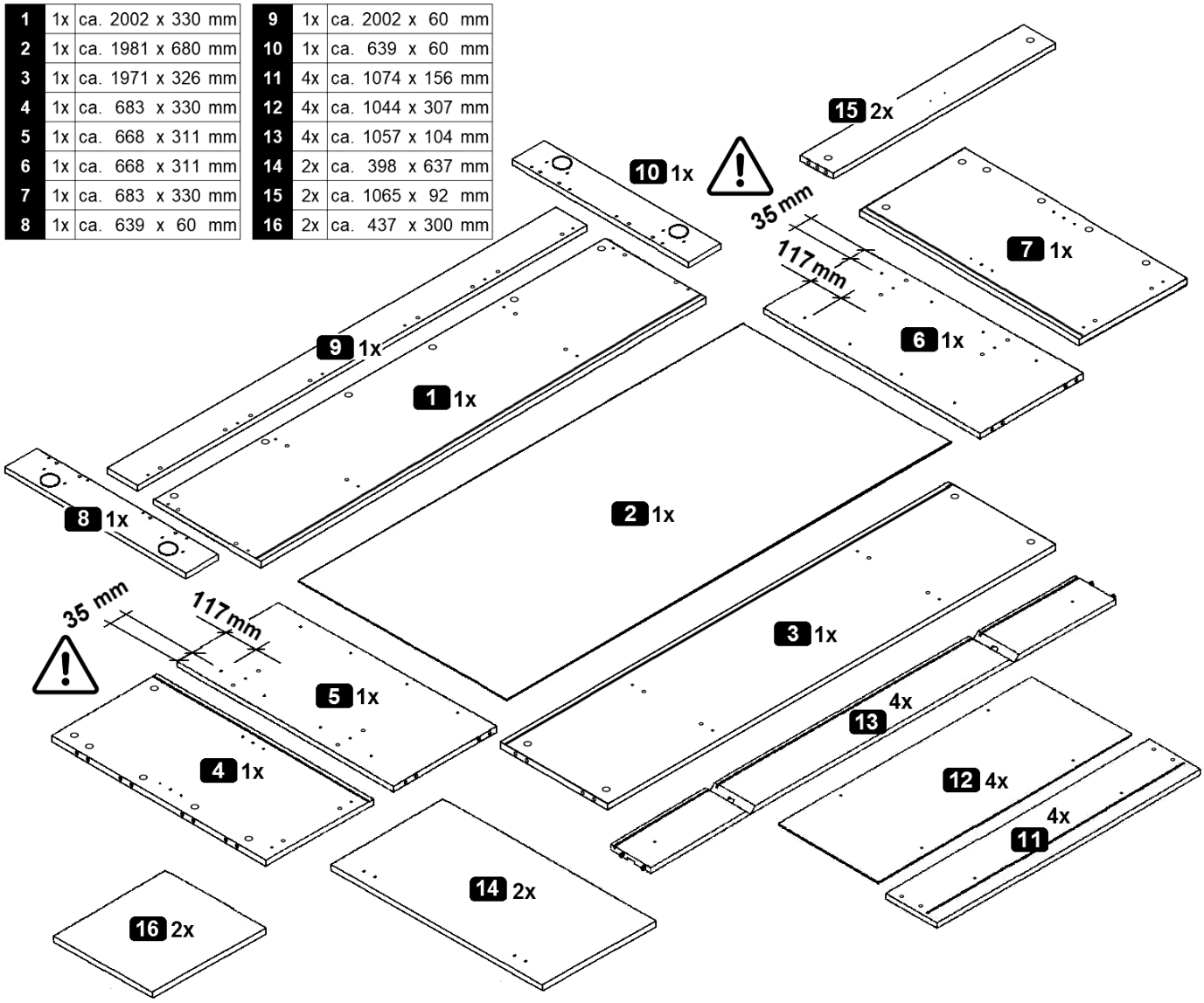

A 8,0 x 30 mm 40x	B 34x	C 34x	D 6x	E 3,9 x 9,5 mm 12x	F 3,5 x 13 mm 8x	G 1x
H 4x	I 8x	J 4,0 x 20 mm 8x	K 2,7 x 20 mm 8x	L 27 x 310 mm 8x	M 6,3 x 13 mm 32x	N M4,0 x 9 mm 8x
O 16x	P 8x					

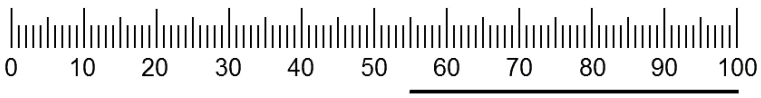

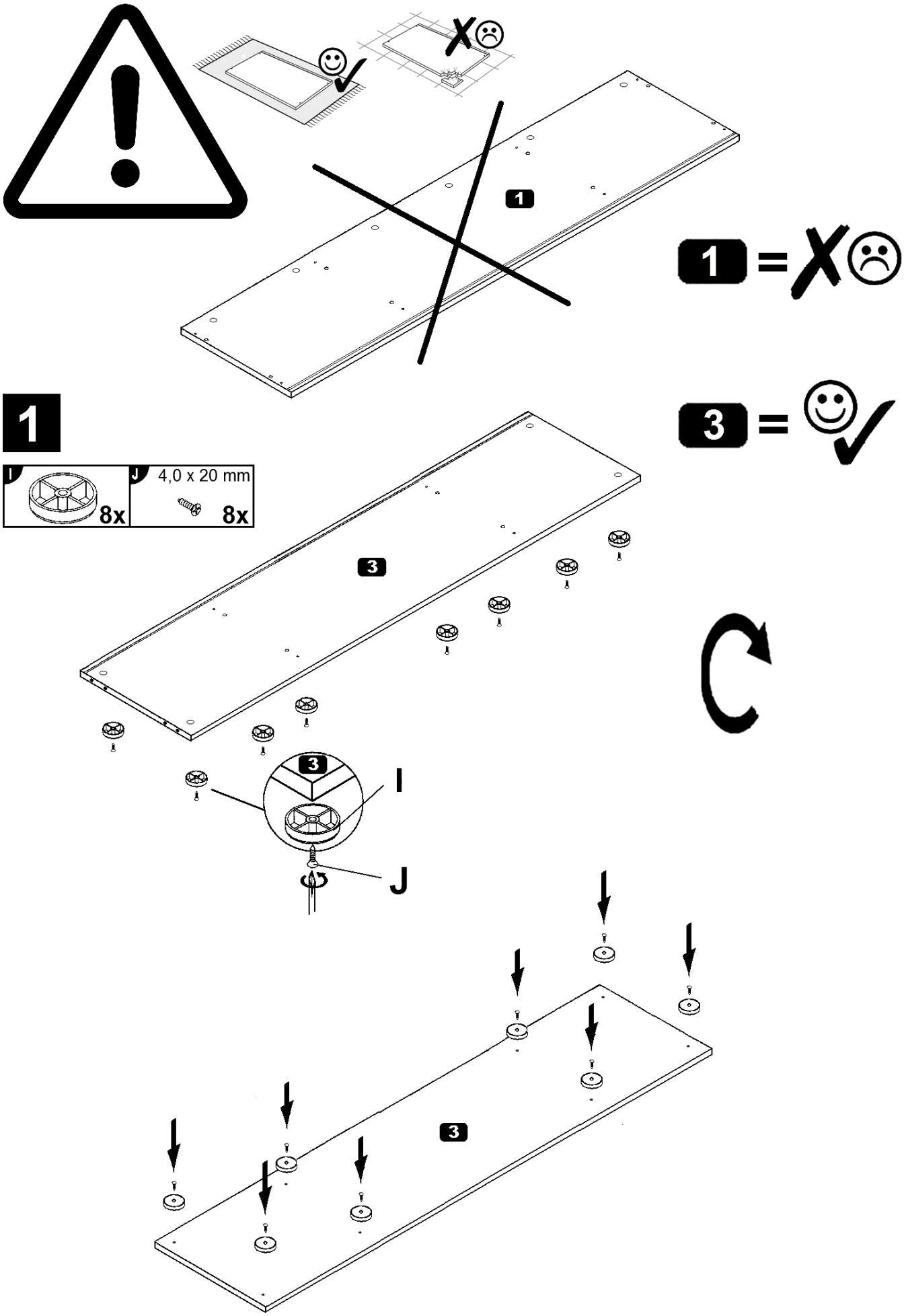
1
1 =
3 =
1
I
8x
J
4,0 x 20 mm
8x
3
3
I
J
3

2

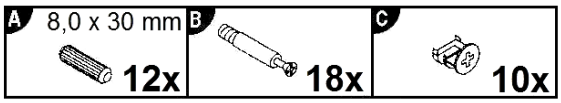

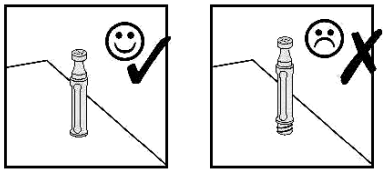

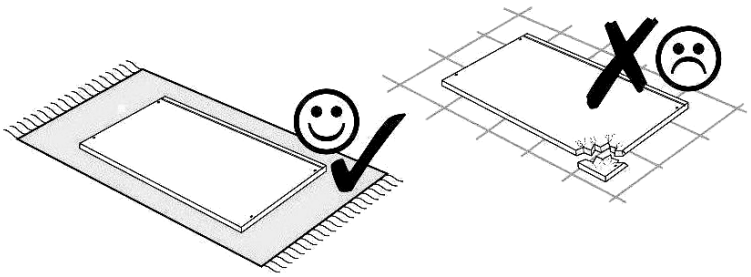

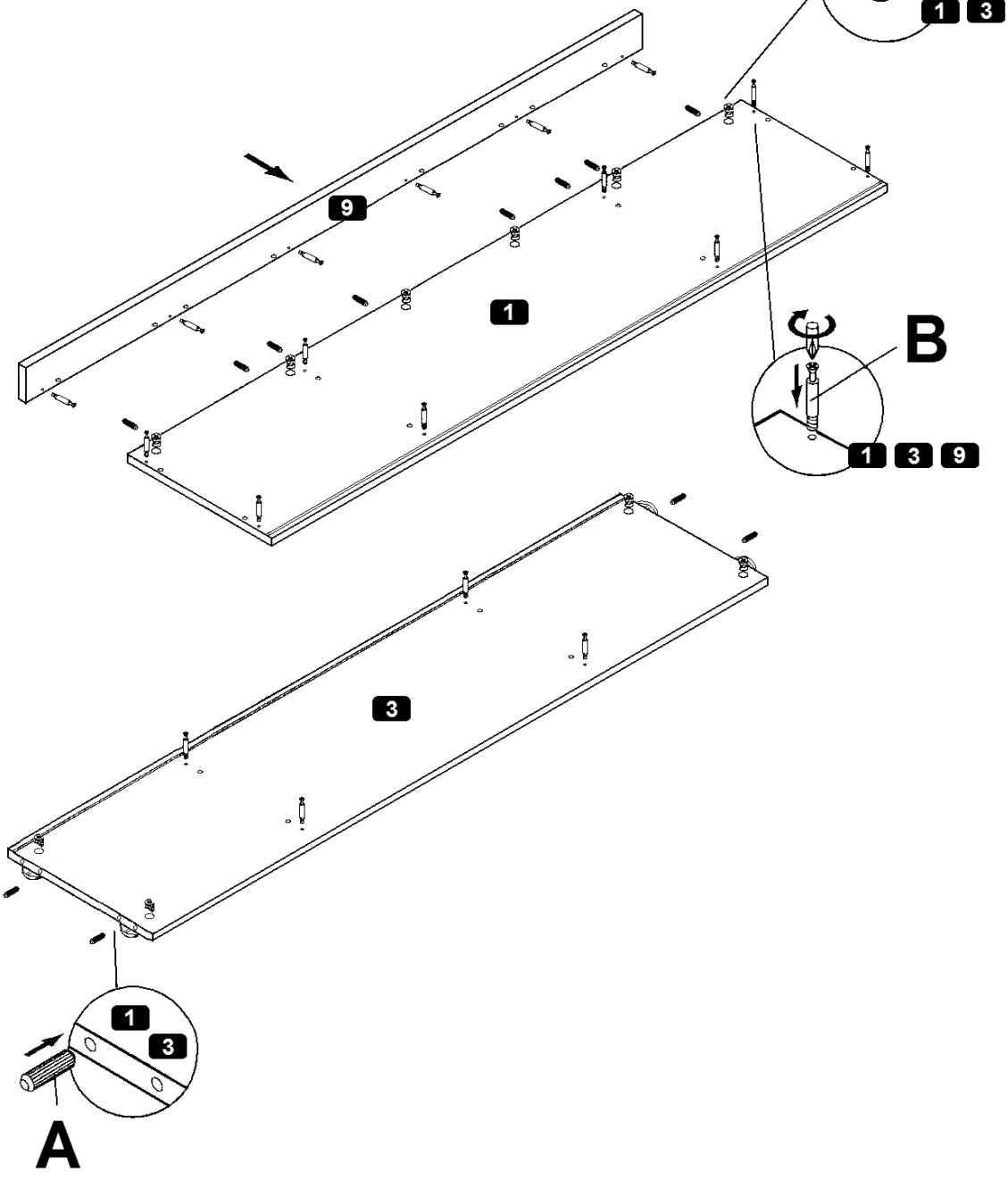

3

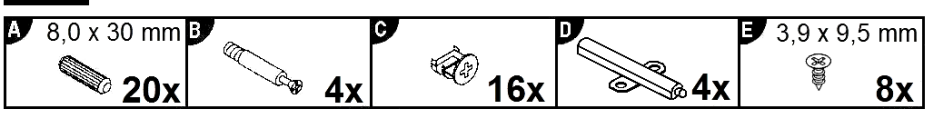
A 8,0 x 30 mm
20x
B
4x
C
16x
D
4x
E 3,9 x 9,5 mm
8x

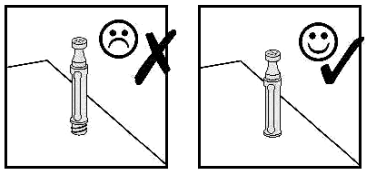

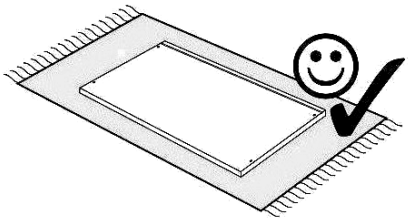

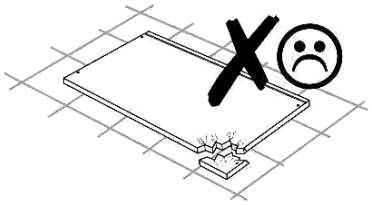

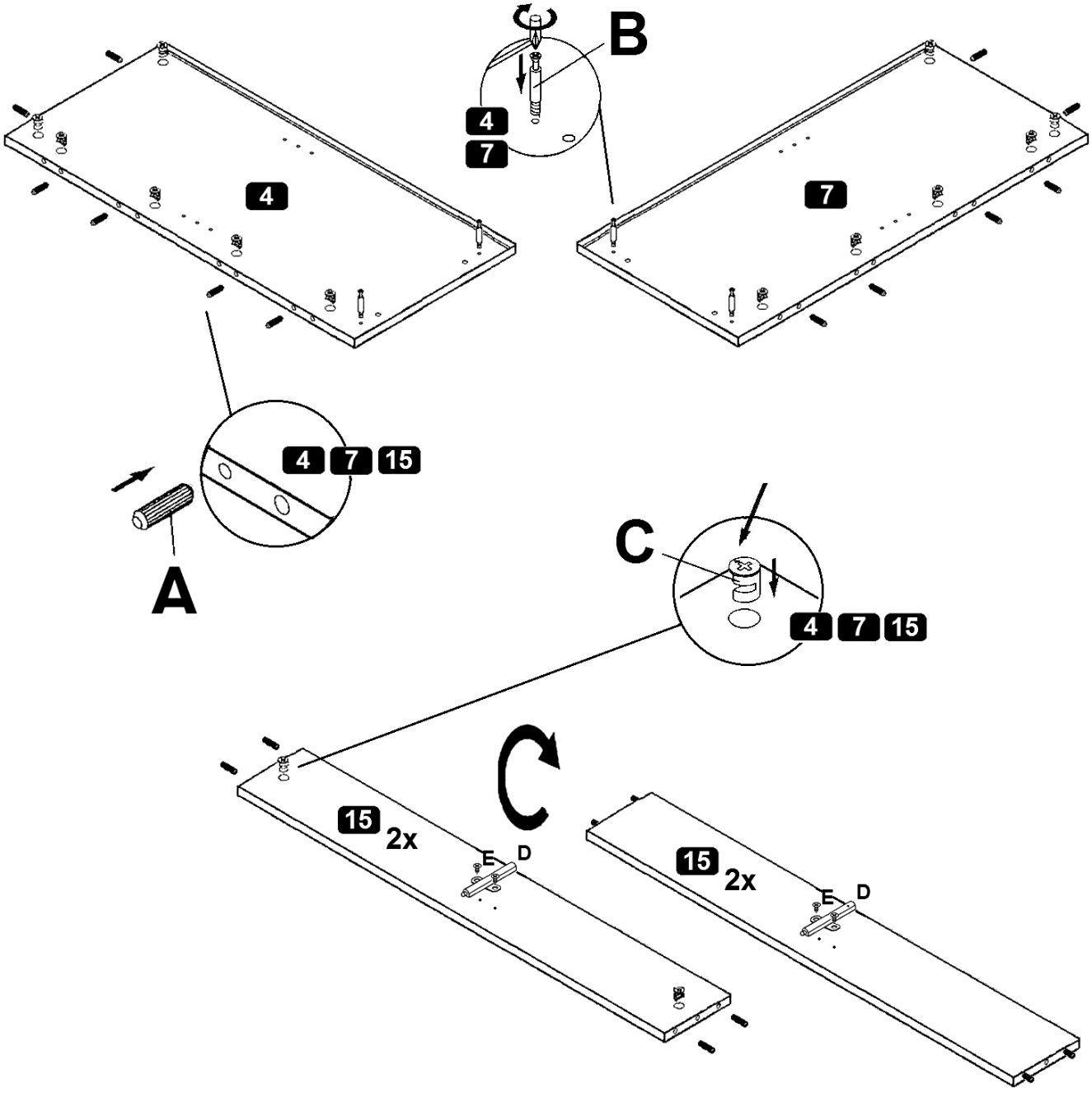
B
4
7
4
7
4 7 15
A
C
4 7 15
15 2x
E D
15 2x
E D

4

A	B	C	D	E	L	M
8,0 x 30 mm	4x			3,9 x 9,5 mm	27 x 310 mm	6,3 x 13 mm
8x		8x	2x	4x	8x	16x

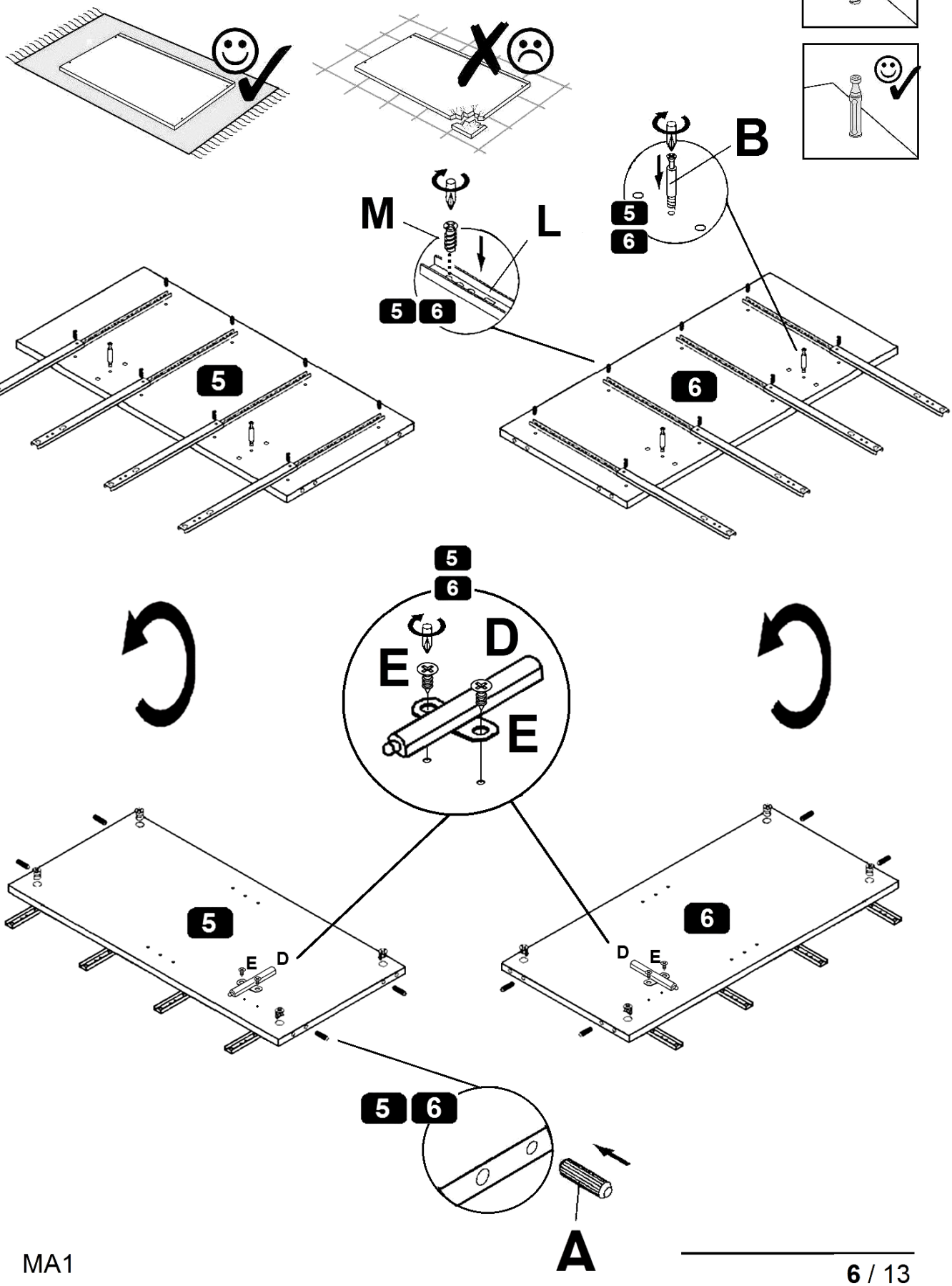

5

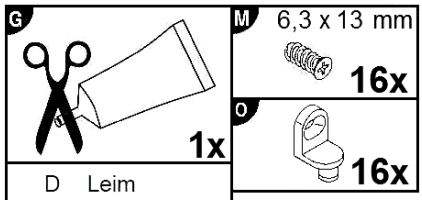

D	Leim
GB	Glue
FR	Colle
IT	Colla
NL	Lijm
PL	Klej
CZ	Lepidlo
SK	Glej
HU	Enyv
RO	Adeziv
TR	Tutkal
RU	Клей

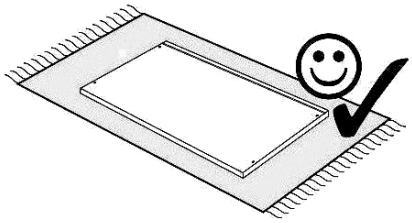

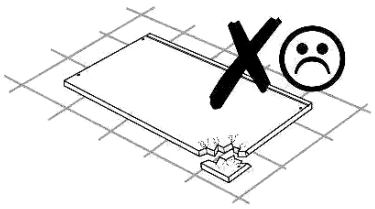

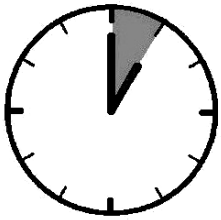

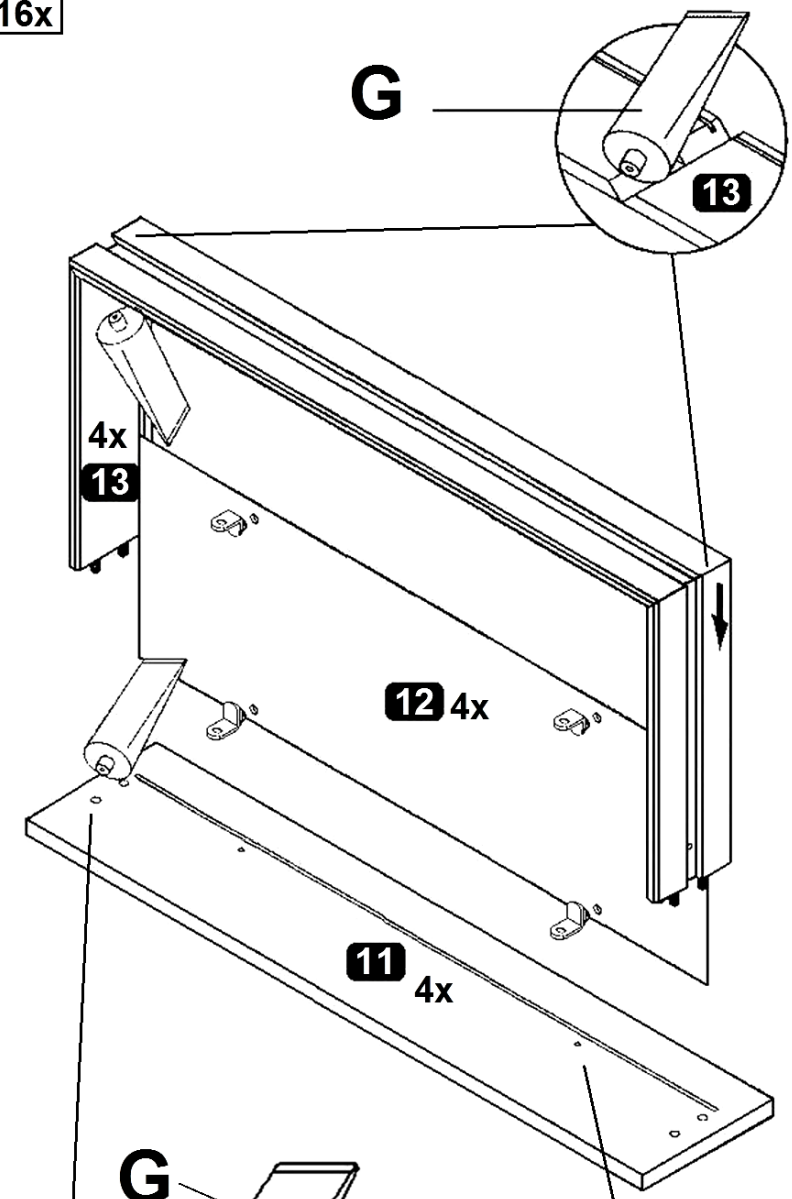

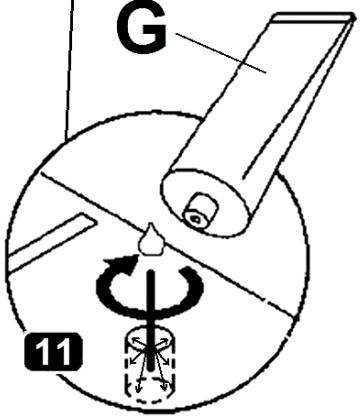

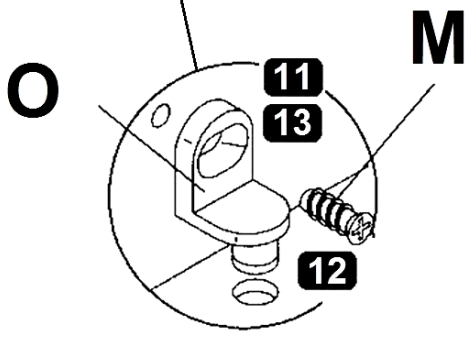

6

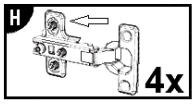

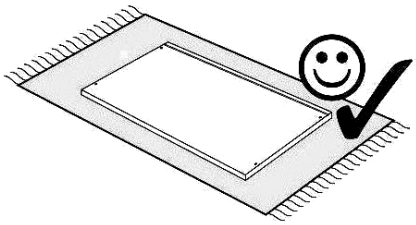

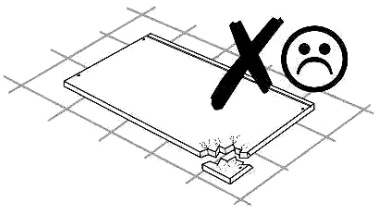

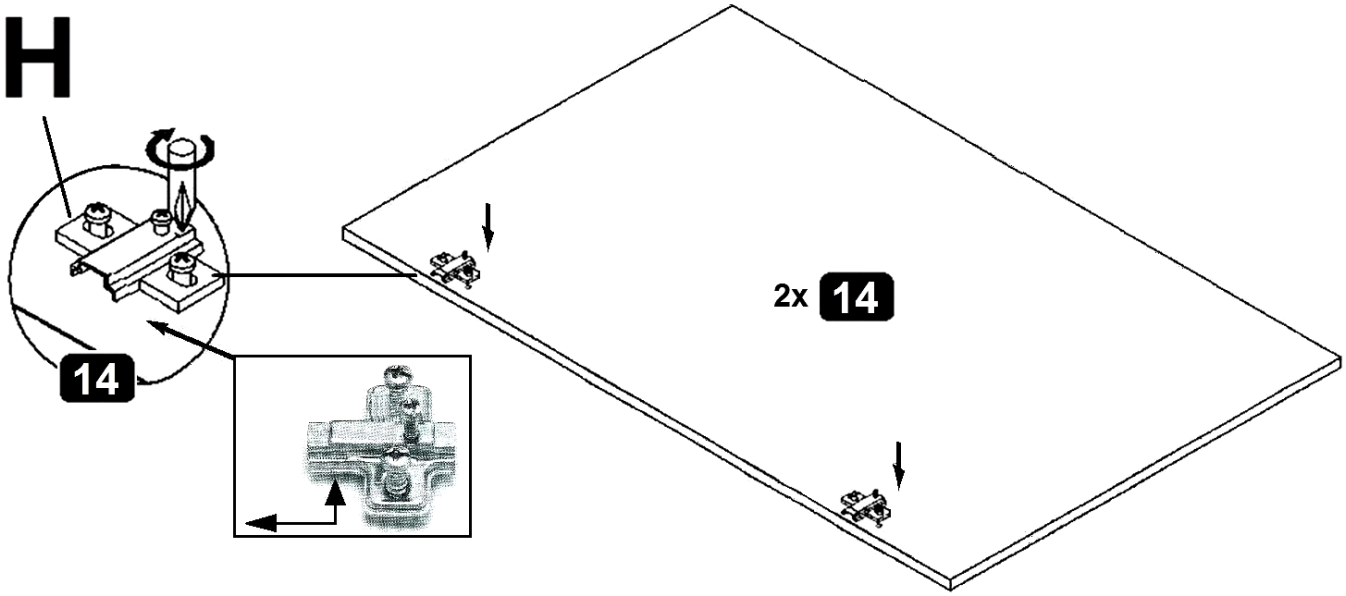

7

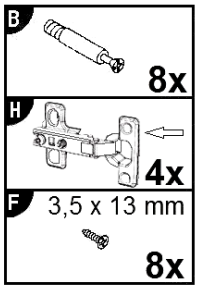

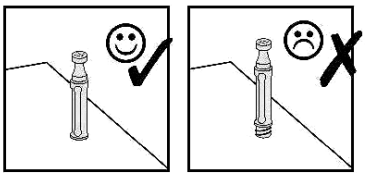

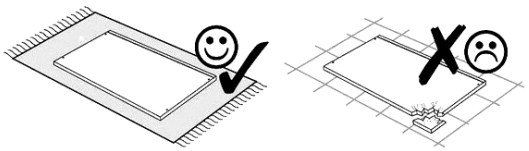

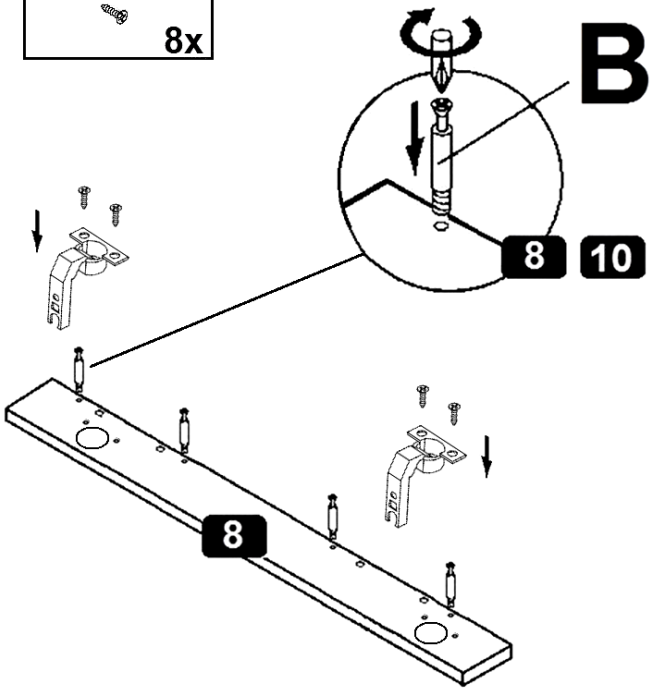

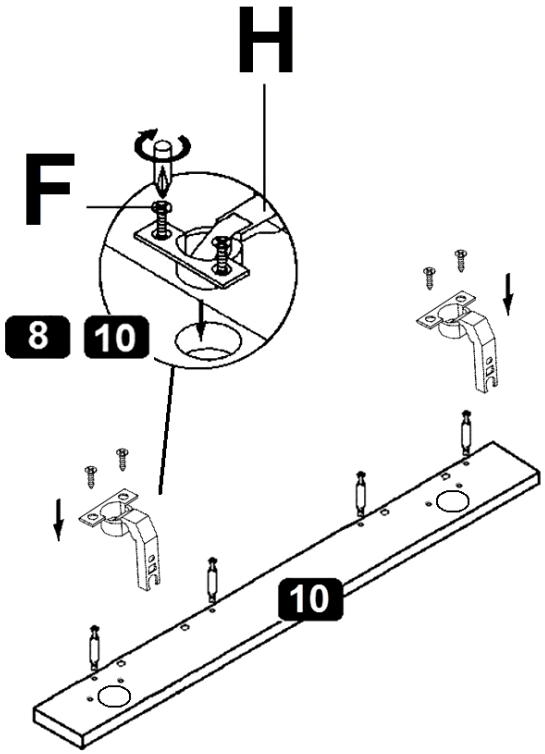

8

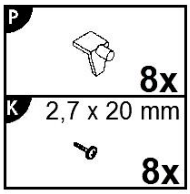

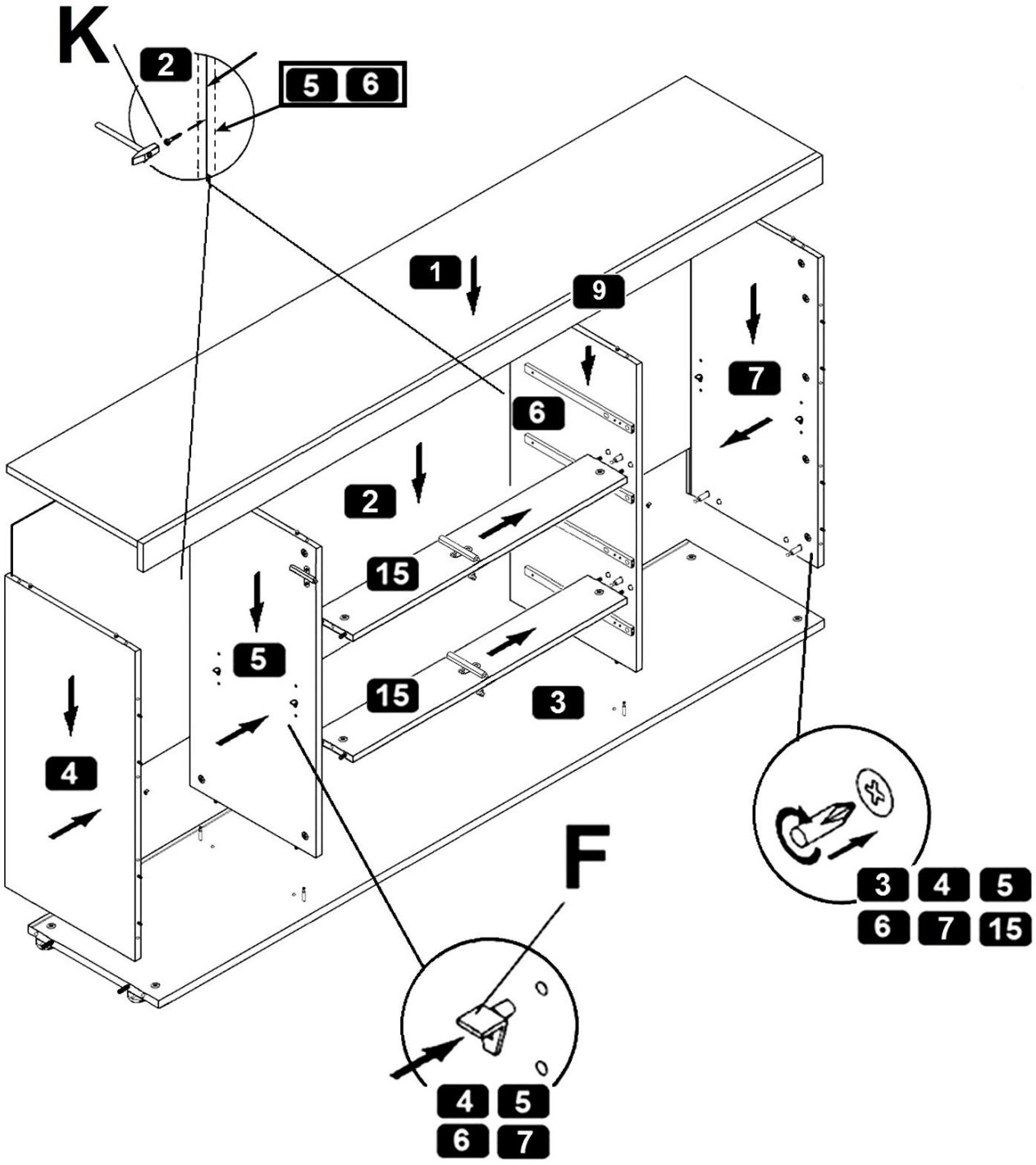

9

N M4,0 x 9 mm

8x

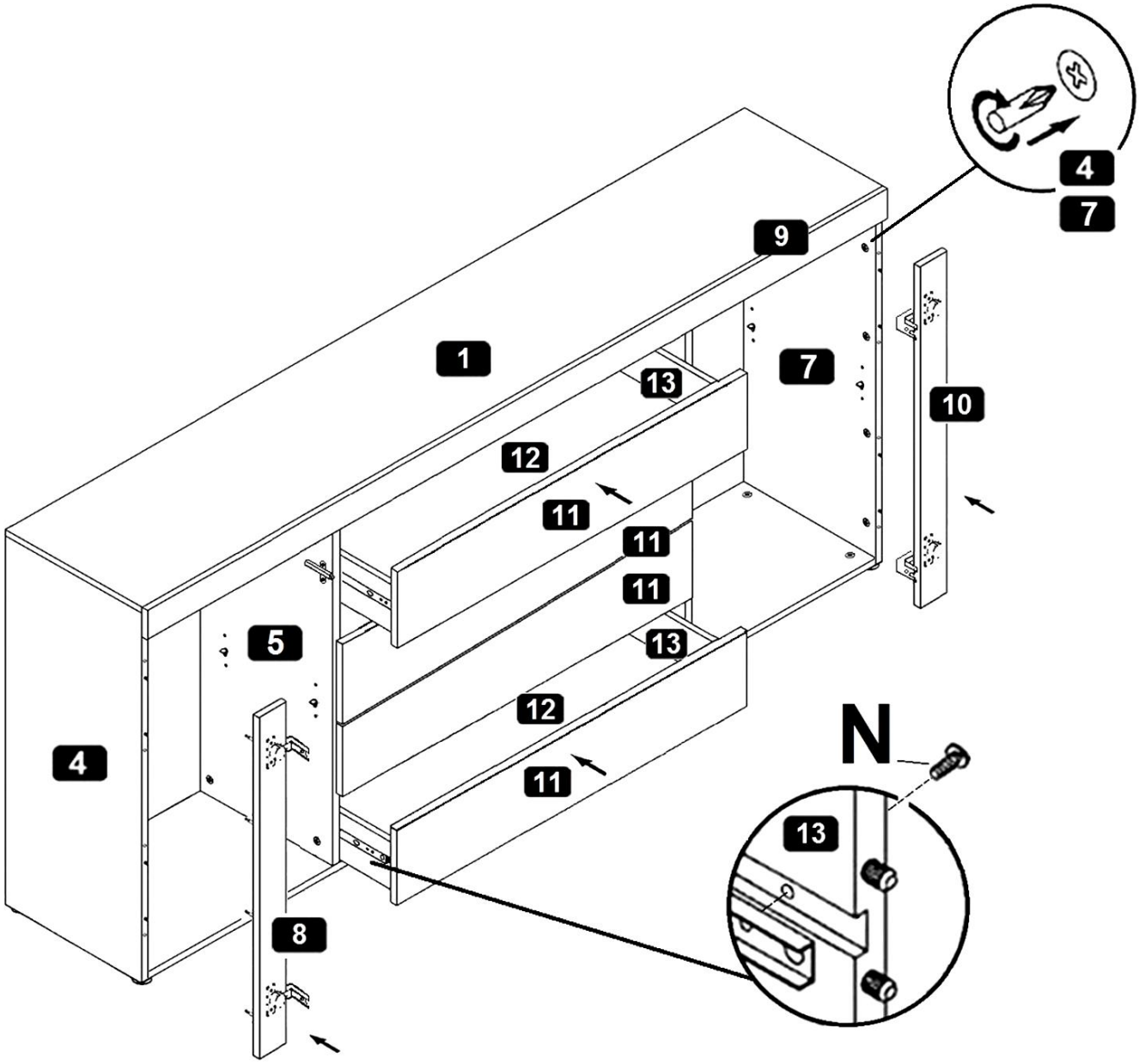

10

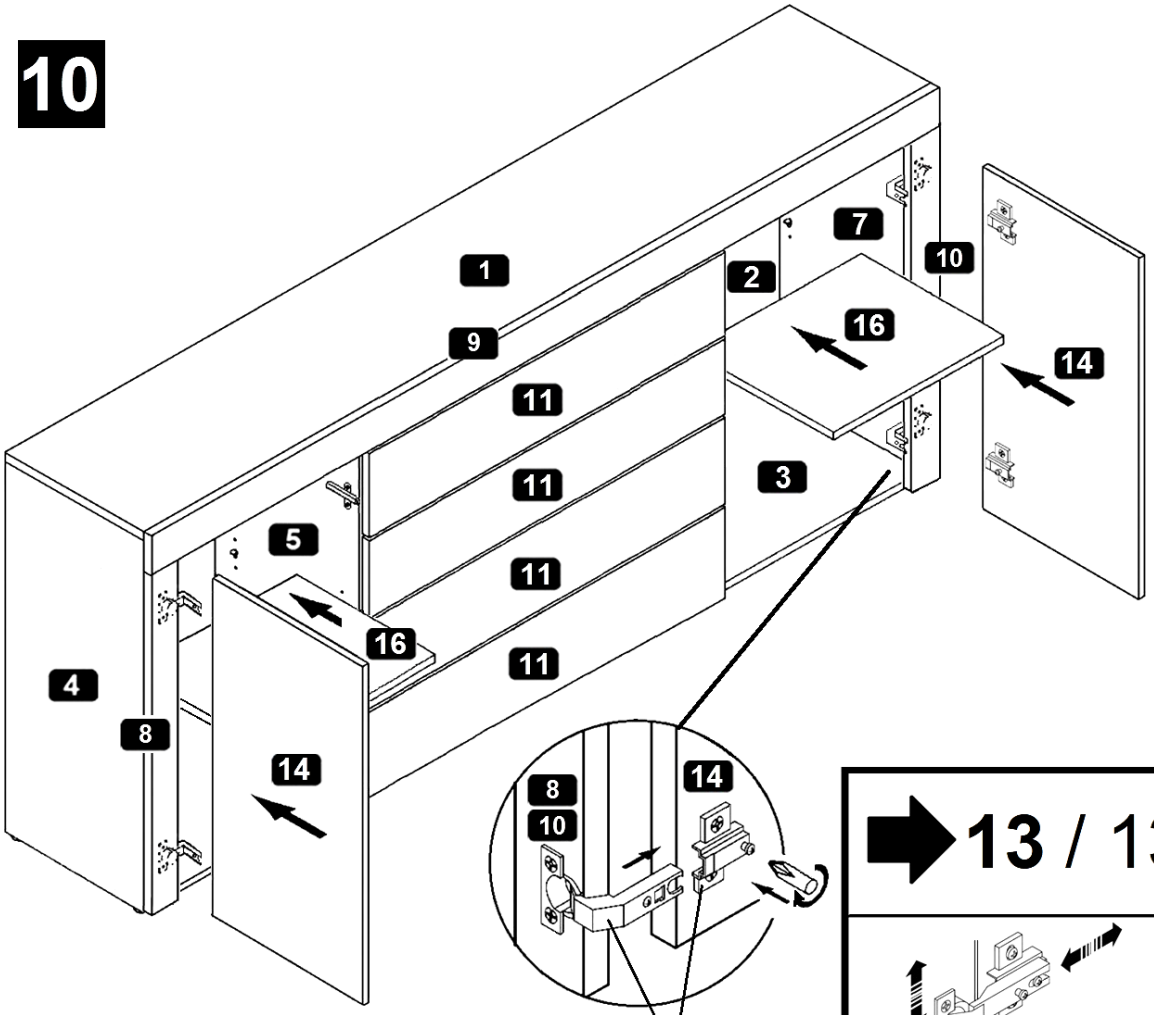

H

➡ 12 / 13

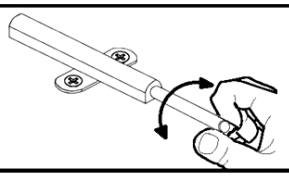

- (D) **Push-To-Open einstellen**
- (GB) Adjusting the Push-To-Open
- (FR) **Régler les Push-To-Open**
- (IT) Sistemare Push-To-Open
- (NL) **Push-To-Open instellen**
- (PL) Nastawić Push-To-Open
- (CZ) **Vyrovnejte Push-To-Open**
- (RO) Nastavenie Push-To-Open
- (HU) **Állítsa be az Push-To-Open**
- (SK) Reglare Push-To-Open
- (TR) **Push-To-Open ayarlanması**
- (RU) Регулировка Push-To-Open

➡ 13 / 13

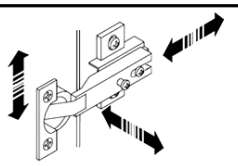

- (D) **Türen einstellen (Scharniere justieren)**
- (GB) Adjusting the doors (adjusting the hinges)
- (FR) **Régler les portes (ajuster les charnières)**
- (IT) Sistemare le porte (regolare le cerniere)
- (NL) **Deuren instellen (scharnieren afstellen)**
- (PL) Nastawić drzwi (wyregulować zawiasy)
- (CZ) **Vyrovnejte dvířka (seřiďte závěsy)**
- (RO) Nastavenie dverí (nastavenie závesov)
- (HU) **Állítsa be az ajtókat (állítsa be a zsanérokat)**
- (SK) Reglare uşi (ajustare balamale)
- (TR) **Kapıların ayarlanması (menteşelerin seviye ayarı)**
- (RU) Регулировка дверей (регулировка шарнира)

11

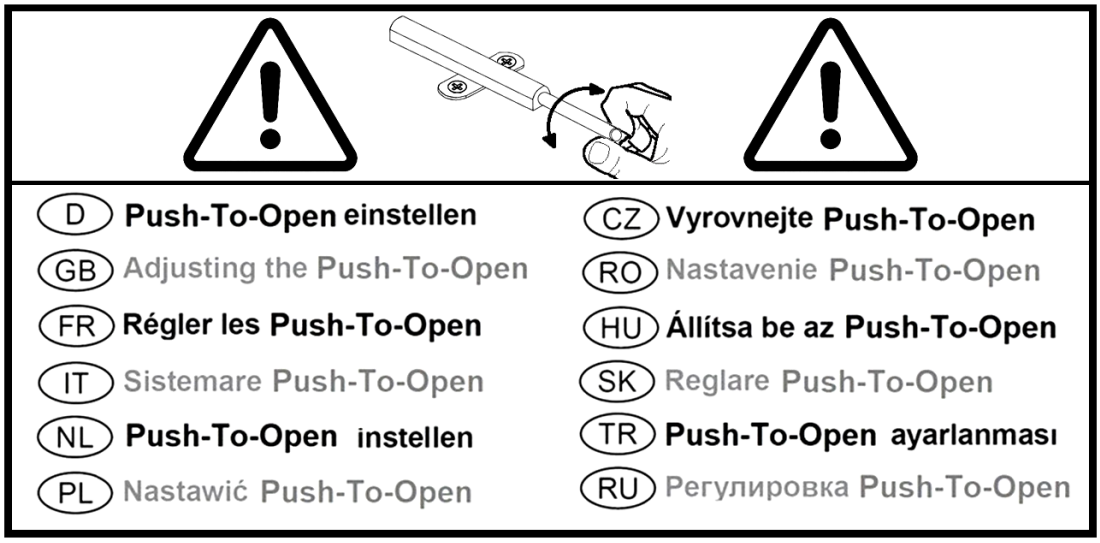

(D) **Push-To-Open einstellen**	(CZ) **Vyrovnejte Push-To-Open**
(GB) Adjusting the **Push-To-Open**	(RO) Nastavenie **Push-To-Open**
(FR) **Régler les Push-To-Open**	(HU) **Állítsa be az Push-To-Open**
(IT) Sistemare **Push-To-Open**	(SK) Reglare **Push-To-Open**
(NL) **Push-To-Open instellen**	(TR) **Push-To-Open ayarlanması**
(PL) Nastawić **Push-To-Open**	(RU) Регулировка **Push-To-Open**

1.

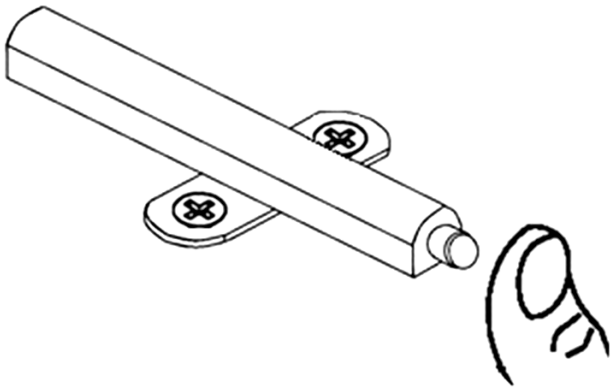

2.

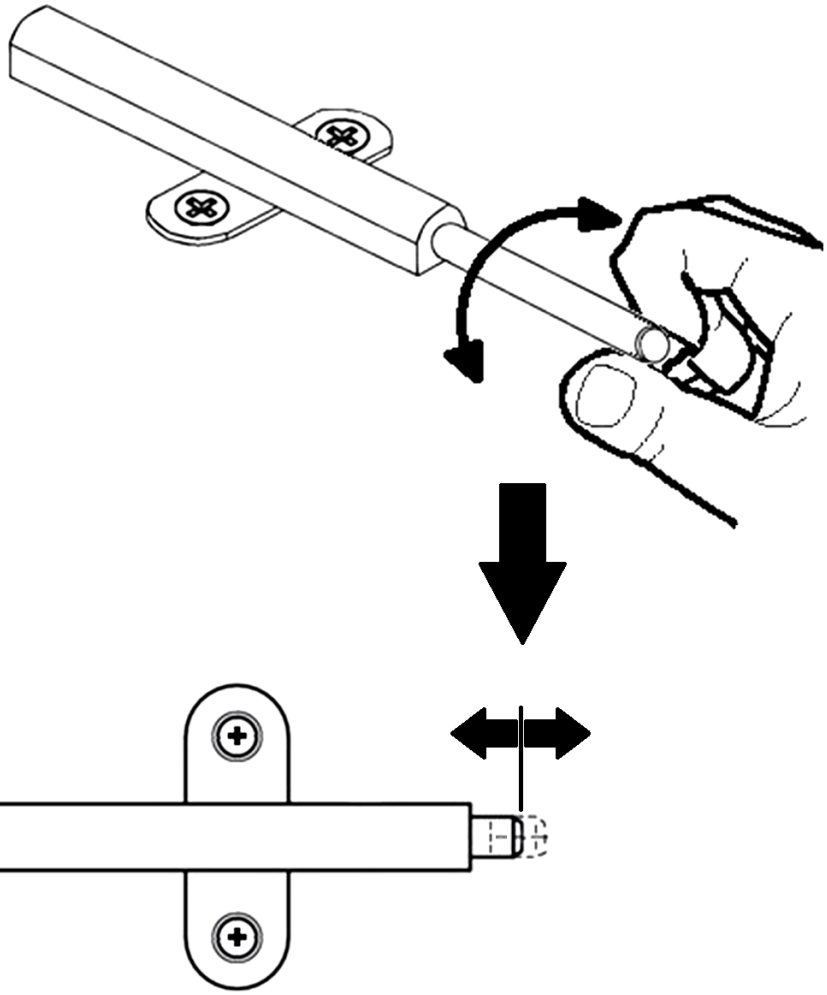

12

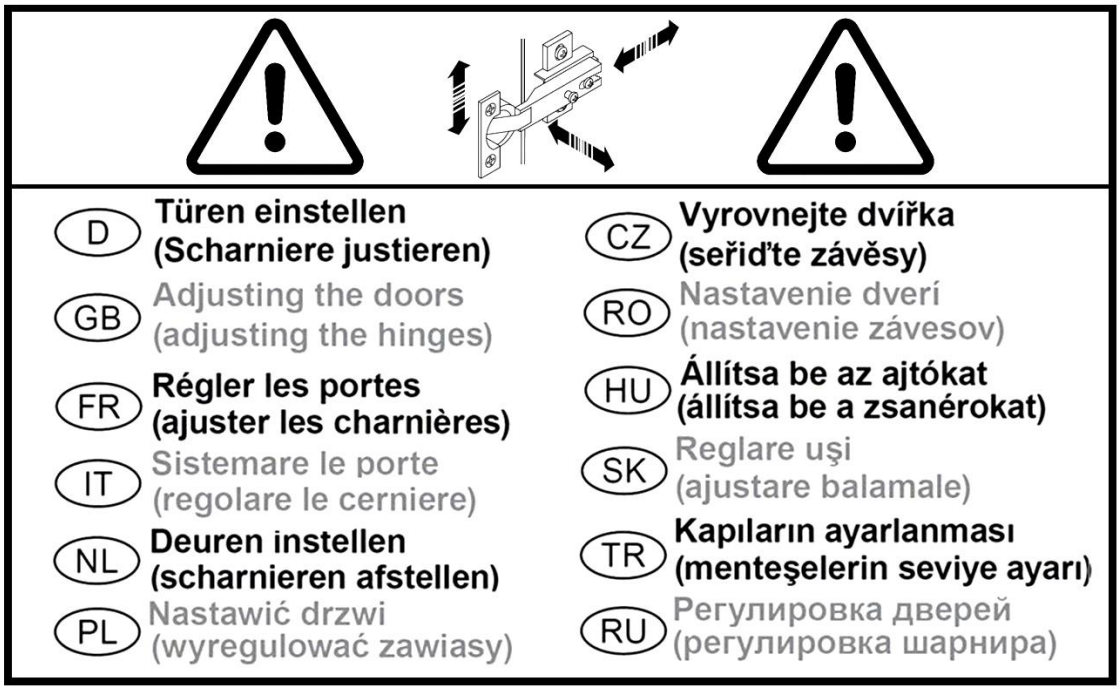

(D) **Türen einstellen (Scharniere justieren)**

(GB) Adjusting the doors (adjusting the hinges)

(FR) **Régler les portes (ajuster les charnières)**

(IT) Sistemare le porte (regolare le cerniere)

(NL) **Deuren instellen (scharnieren afstellen)**

(PL) Nastawić drzwi (wyregulować zawiasy)

(CZ) **Vyrovnejte dvířka (seřiďte závěsy)**

(RO) Nastavenie dverí (nastavenie závesov)

(HU) **Állítsa be az ajtókat (állítsa be a zsanérokat)**

(SK) Reglare uşi (ajustare balamale)

(TR) **Kapıların ayarlanması (menteşelerin seviye ayarı)**
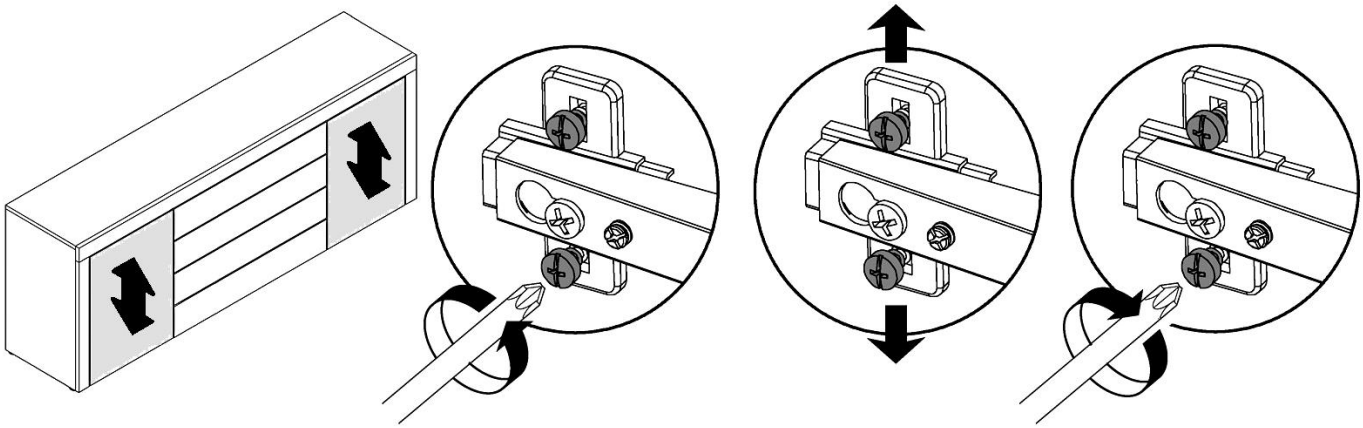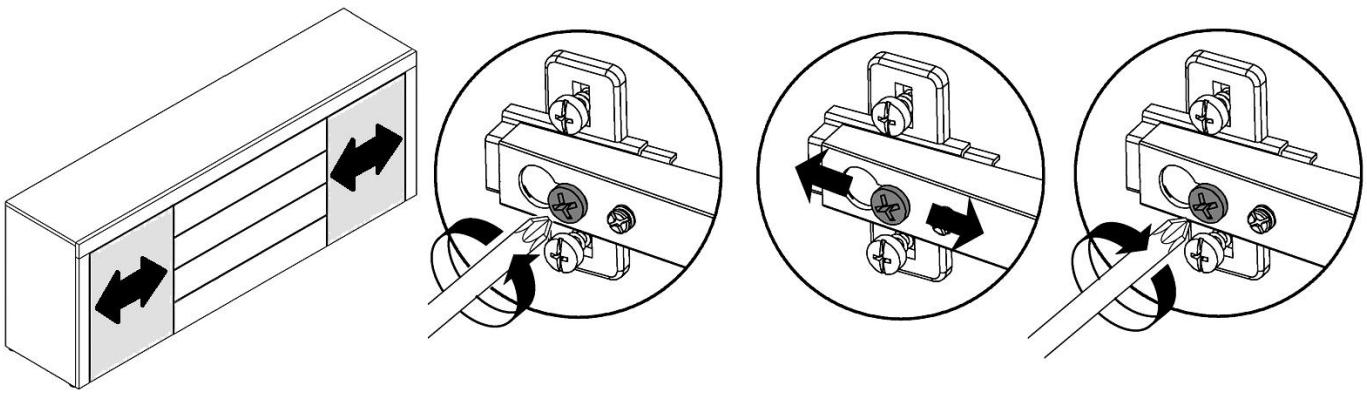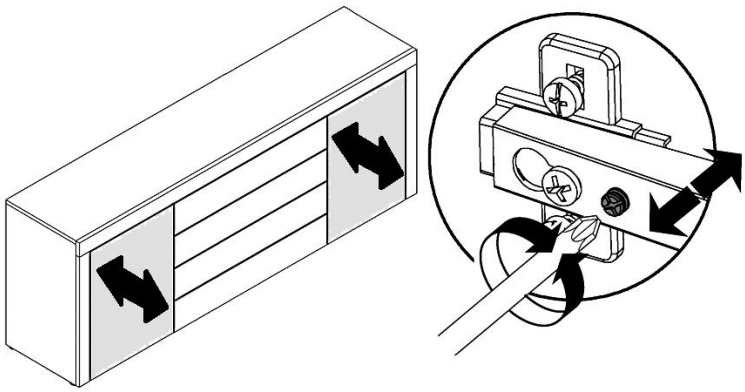
(RU) Регулировка дверей (регулировка шарнира)