Art. Nr. 433671; 422220; 349551; 359933; 624705; 723432

LKZ 40605

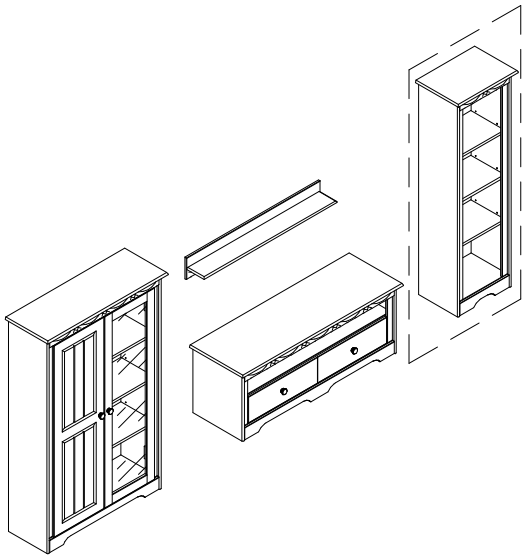

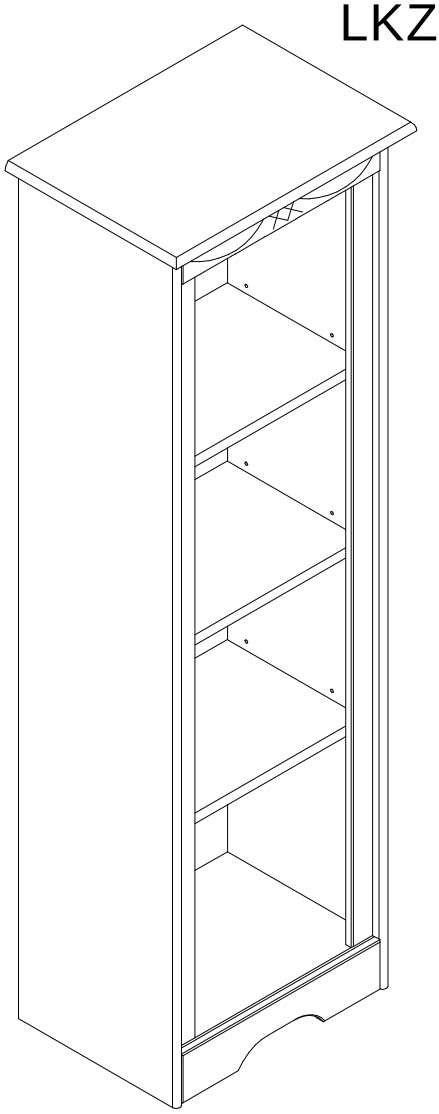

D	Montageanleitung	GB	Assembly instructions
FR	Notice de montage	IT	Istruzioni di montagglo
NL	Handlieding voor de montage	PL	Instrukcja montażu
CZ	Montážnı́ návod	SK	Návod na montáž
HU	Szerelési útmutató	RO	Instrukctiuni de montaj
TR	Montaj talimatı	RU	Инструкция по монтажу

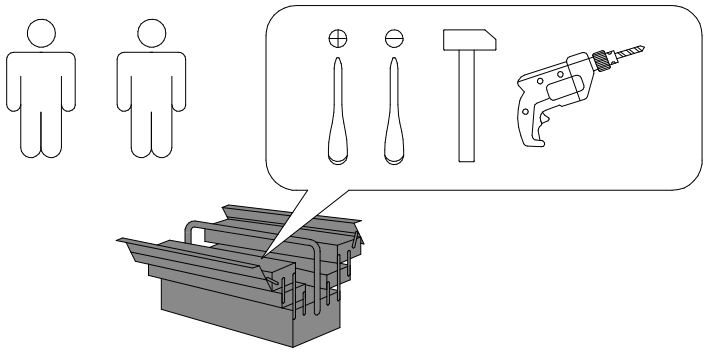

Service · Dienstverlening · Serwis · Servis · Сервисная служба

Name · Naam · Nazwa · Isim · Название

Nr. · No. · Номер

Typ · Type · Tip · Тип

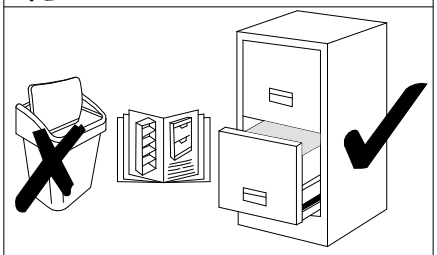

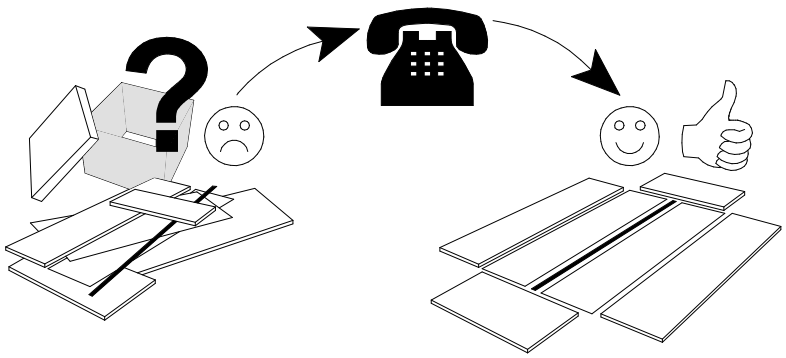

N	Size/MaB (mm)	Qty	√
1	450×320×14	1	
2	372×278×14	1	
3	1386×295×14	1	
4	1386×295×14	1	
5	1306×40×14	1	
6	1306×40×14	1	
7	372×80×14	1	
8	371×258×14	3	
9	372×60×14	1	
10	1325×391×3.2	1	

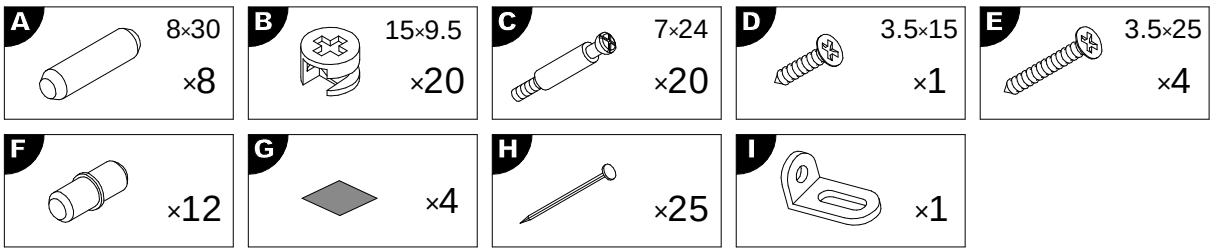

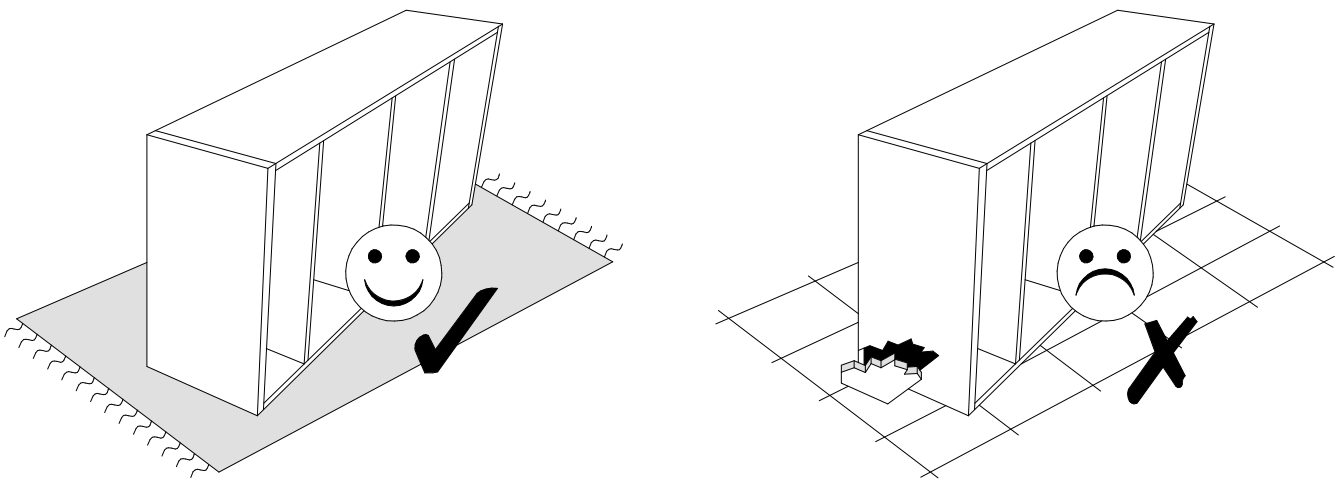

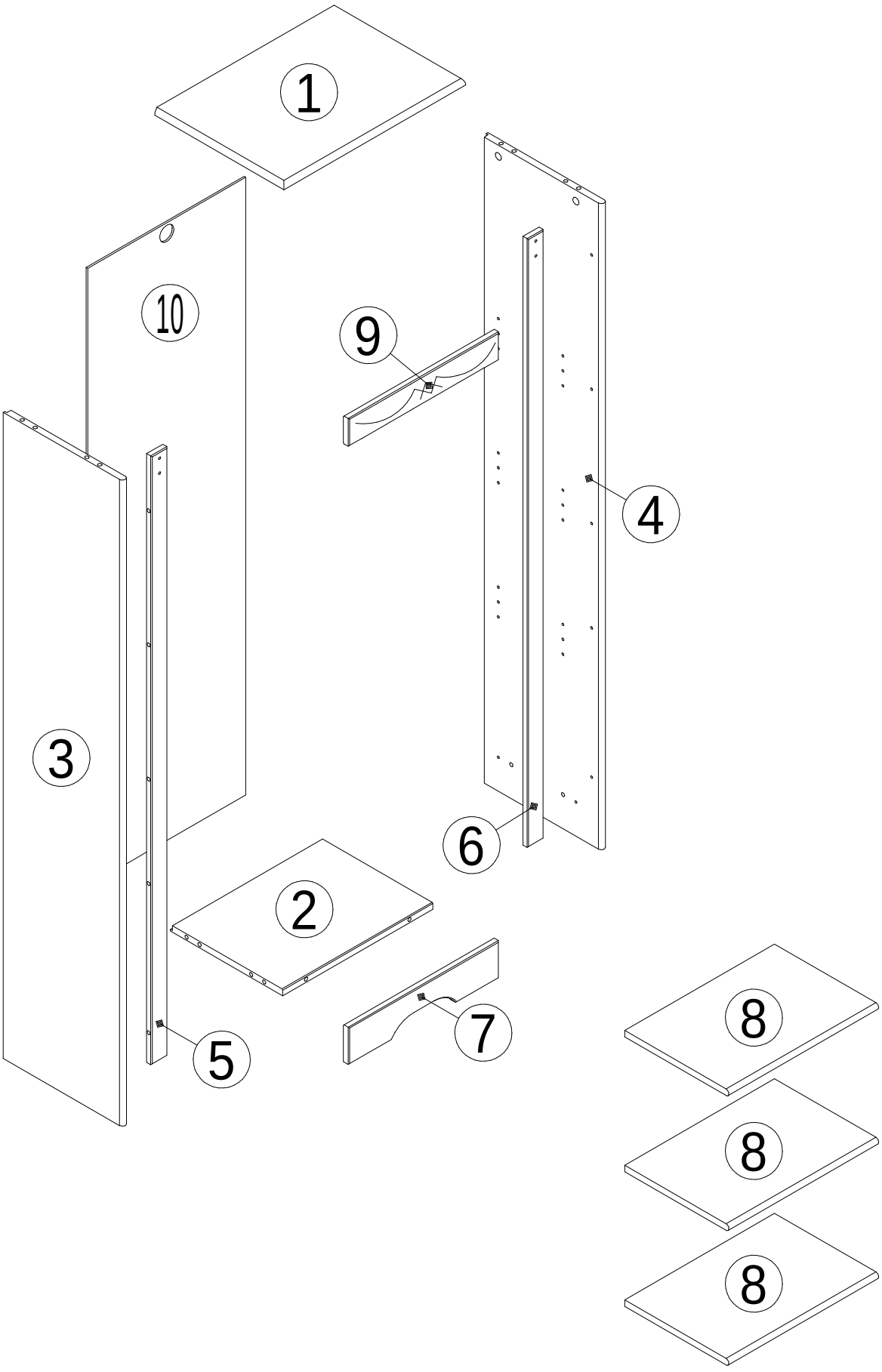
1
10
9
4
3
6
2
7
5
8
8
8

1

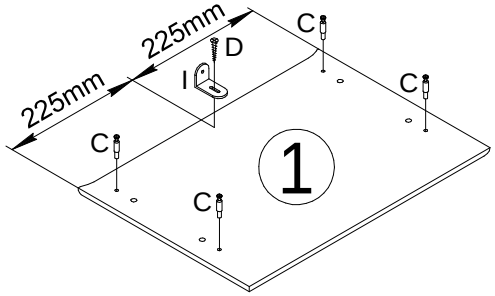
225mm
225mm
D
I
C
C
C
C
1

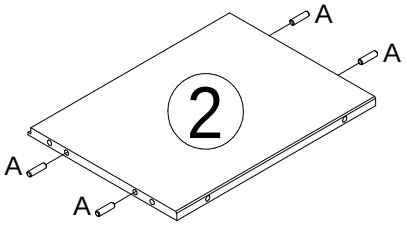
A
A
A
A
2

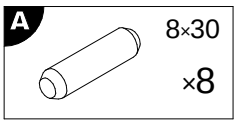
A
8×30
×8

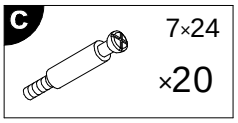
C
7×24
×20

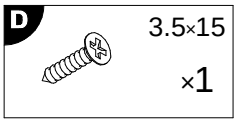
D
3.5×15
×1

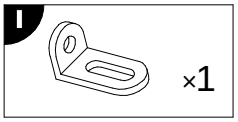
I
×1

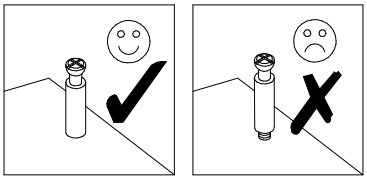

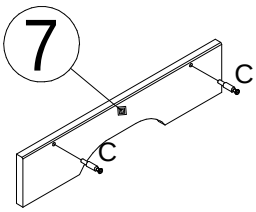
7
C
C

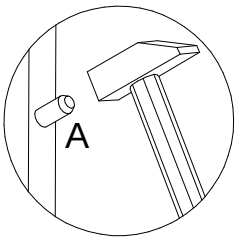
A

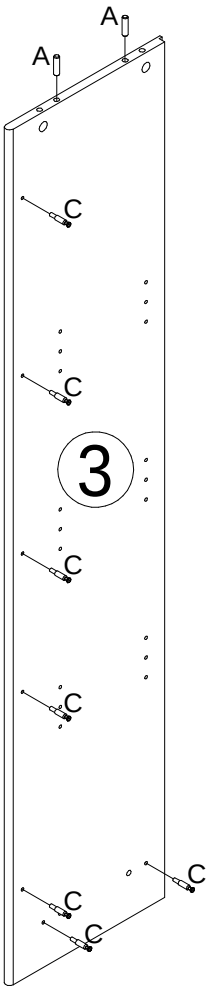
A
A
C
C
3
C
C
C
C
C

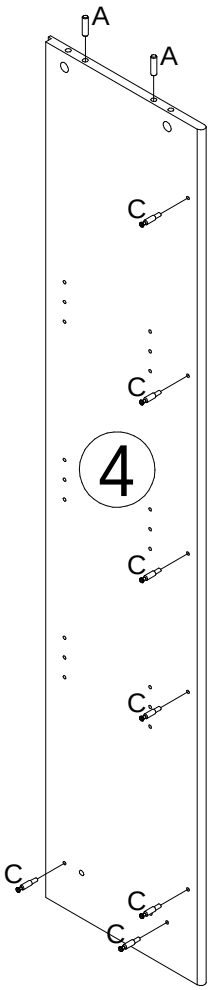
A
A
C
C
4
C
C
C
C
C

2

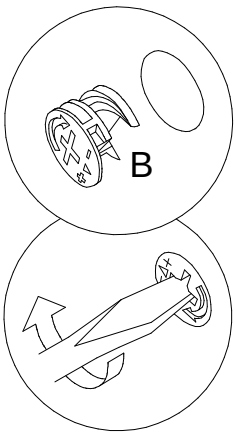

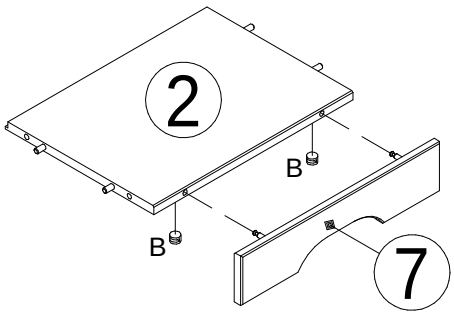

B 15×9.5 ×2

3

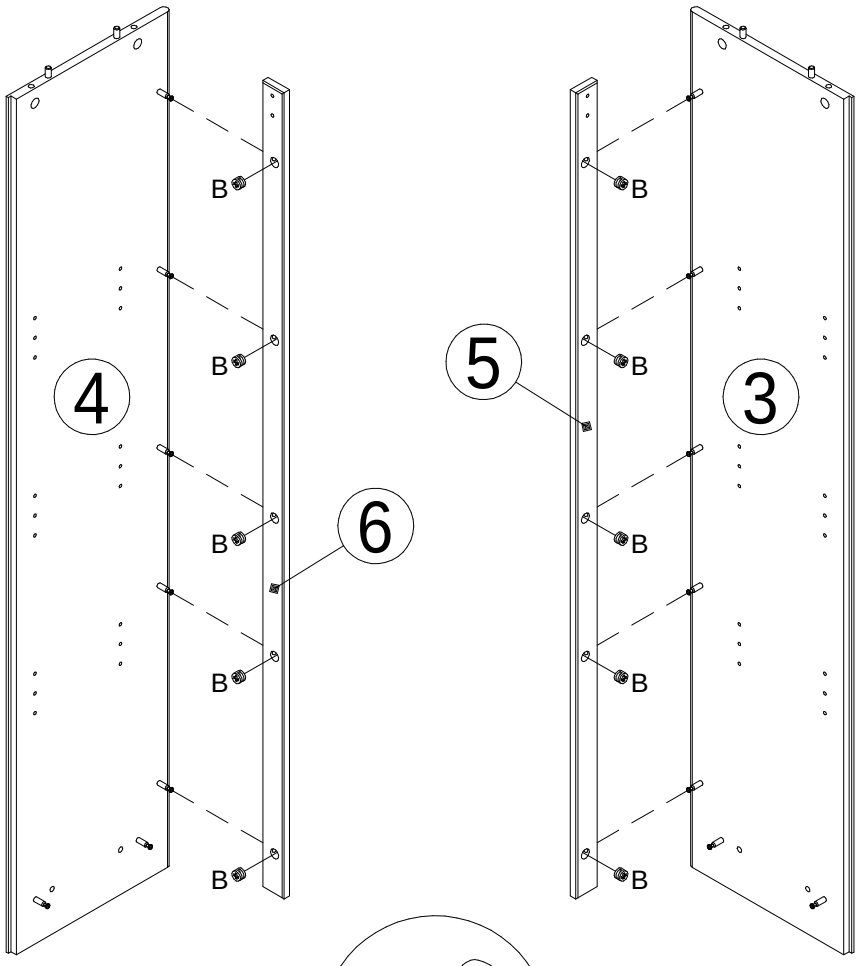

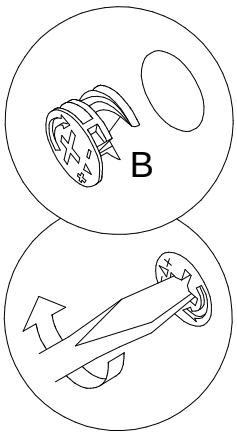

B 15×9.5 ×10

4

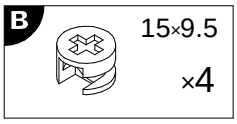

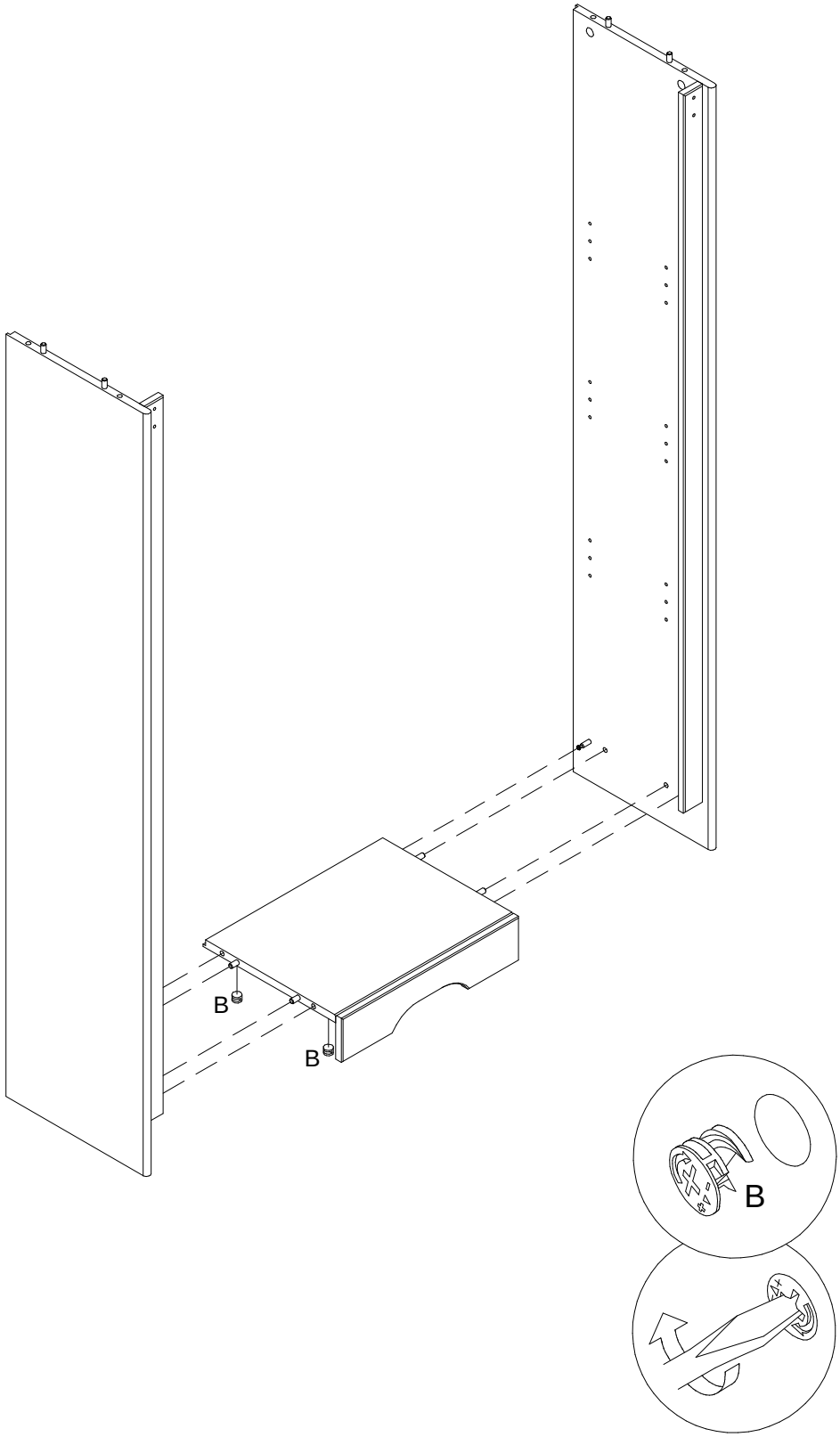

5

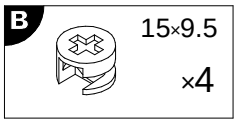

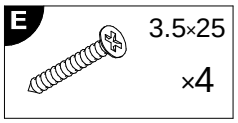

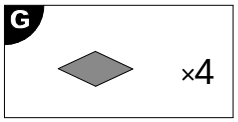

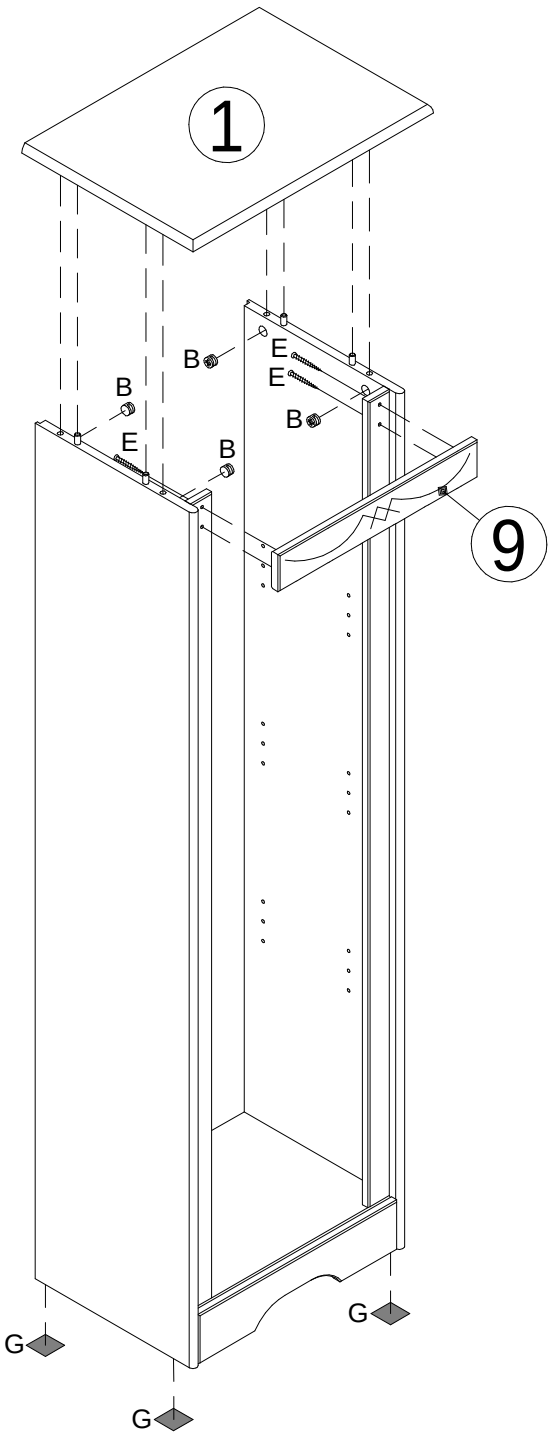

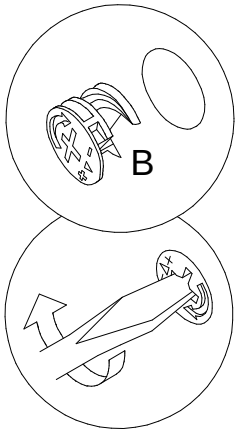

6

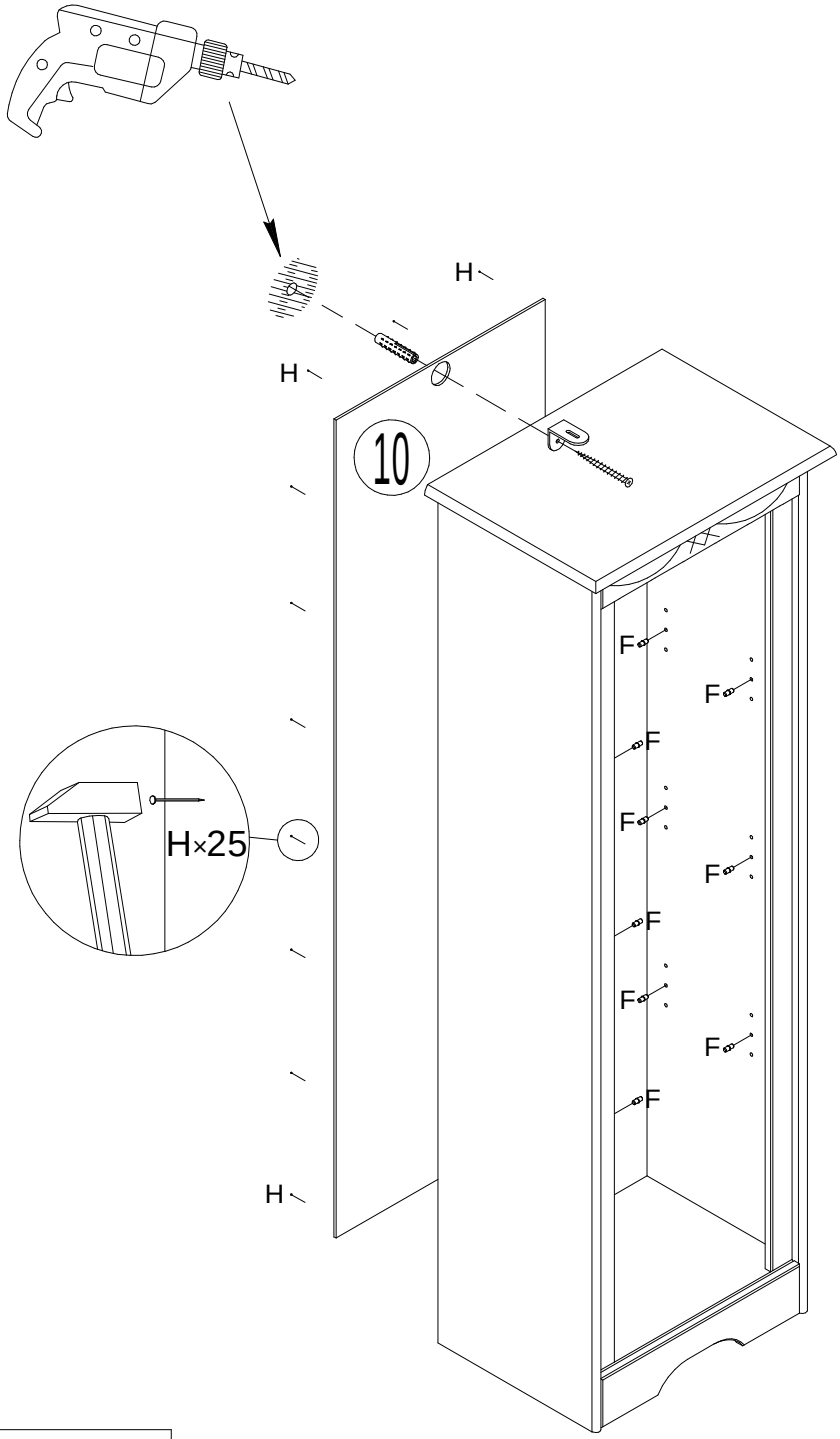

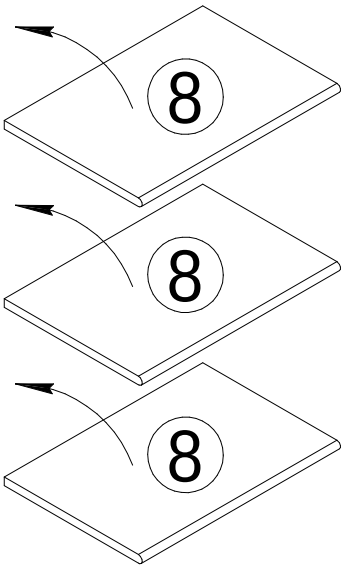

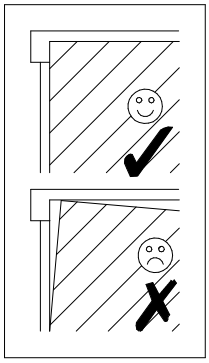

Achtung • Attention • Attenzione Opgelet • Uwaga • Pozor • Figyelem Atenţie • Dikkat • Внимание	
D	Wandbefestigung dient als Kippschutz – unbedingt anbringen! Bei einigen Wandtypen kann ein Spezialdübel erforderlich sein!
GB	The wall fastening serves to prevent tipping – be absolutely sure to mount it! For certain wall types, a special wall plug may be necessary!
FR	La fixation murale sert de protection contre le basculement – à installer impérativement ! Pour certains types de murs il faut des chevilles spéciales !
IT	Il fissaggio alla parete serve da protezione anti-ribaltamento – attaccarla assolutamente! Per alcune strutture di parete può essere necessario un tassello speciale!
NL	Bevestiging aan de muur dient als kantelbescherming – zeker en vast bevestigen! Bij enkele muurtypes is een speciale plug misschien vereist!
PL	Mocowanie do ściany jest jednocześnie zabezpieczeniem przed przewróceniem – koniecznie zamontować! Do niektórych rodzajów ścian koniecznie zastosować specjalne kołki mocujące.
CZ	Montáž na stěnu slouží jako ochrana proti převrhnutí – bezpodmínečně umístěte! U některých typů stěn může být zapotřebí speciální hmoždinka!
SK	Upevnenie na stenu slúži ako ochrana proti prevráteniu – bezpodmienečne použite! Pre niektoré druhy stien môže byť potrebná špeciálna hmoždinka!
HU	A terméket a falhoz kel rögzíteni, különben az felborulhat! Egyes faltípusoknál speciális tiplit kell használni!
RO	Sistemul de fixare la perete serveşte ca protecţie la răsturnare – de montat obligatoriu! Pentru unele tipuri de pereţi este posibil să fie necesar un diblu special!
TR	Duvardaki sabitleme, devrilmeye karş› bir emniyet tedbiridir ve mutlaka monte edilmelidir! Baz› duvar tiplerinde bunun için özel bir dübel gerekli olabilir!
RU	Обязательно установите крепление на стене во избежание опрокидывания ! Для некоторых типов стен может потребоваться специальный дюбель !