[Linea **Micro M**]+

5050942 B00

MINGARDI®
THE REFERENCE FOR WINDOW AUTOMATION

Window Automation industrY Srl a socio unico
Via C. Bassi, 7/A - 40015 Galliera (BO) - Italy - Tel. +39.051.6169111 - Fax +39.051.6169199
info@way-srl.com - www.way-srl.com

(I) Prima di intraprendere qualsiasi operazione di installazione o di collegamento elettrico si raccomanda di leggere con estrema attenzione anche il foglio delle Avvertenze Generali.
(GB) Before embarking on any installation or wiring operations, also read the General Warnings sheet very carefully.
(F) Avant d'entreprendre une opération d'installation ou de branchement électrique quelconque, il est recommandé de lire très attentivement également la notice des Recommandations Générales.
(D) Es wird empfohlen, auch das Blatt der Allgemeinen Hinweise sehr aufmerksam zu lesen, bevor mit der Durchführung der Arbeiten für die Installation oder den elektrischen Anschluss begonnen wird.
(E) Antes de iniciar cualquier operación de instalación o de conexión eléctrica, lean atentamente también la hoja de las Advertencias Generales.
(P) Antes de iniciar qualquer trabalho de instalação ou de ligação eléctrica aconselha-se também a leitura com muita atenção da folha de Advertências Gerais.
(H) Mielőtt belefogna bármilyen felszerelési, vagy elektromos csatlakoztatási műveletbe, azt javasoljuk, nagyon figyelmesen olvassa el az Általános tanácsok lapot is.
(NL) Alvorens de apparaten te installeren en/of aan te sluiten wordt aanbevolen het blad met de algemene waarschuwingen met de grootste aandacht te lezen.
(SLO) Preden se lotite kakršnega koli opravila v zvezi z nameščanjem ali vzpostavljanjem električne povezave priporočamo, da si pazljivo preberete tudi list s Splošnimi opozorili.
(CZ) Před provedením jakékoliv operace související s instalací nebo elektrickým zapojením zařízení si velmi pečlivě přečtěte také část obsahující Obecná upozornění.
(GR) Προτού ξεκινήσετε οποιαδήποτε ενέργεια εγκατάστασης ή ηλεκτρικής σύνδεσης συστήνεται η ανάγνωση και του φύλλου Γενικών Προειδοποιήσεων με τη μέγιστη προσοχή
(SA) قبل البدء في أية عملية للتركيب أو التوصيل الكهربائي، ننصح بقراءة أيضا ورقة التحذيرات العامة بعناية فائقة.

(I) DESCRIZIONE MONTAGGIO SU FINESTRE A SPORGERE (GB) FITTING TO TOP-HUNG WINDOWS (F) DESCRIPTION DU MONTAGE SUR FENÊTRES EN SAILLIE (D) ANLEITUNG ZUR MONTAGE AN KLAPPFENSTERN (E) DESCRIPCIÓN DE MONTAJE EN VENTANAS DE BASTIDOR ABATIBLE (P) DESCRIÇÃO DA MONTAGEM EM JANELAS PROJECTANTES (H) AZ EMELKEDŐEN FELNYÍLÓ ABLAKOKRA TÖRTÉNŐ FELSZERELÉS LEÍRÁSA (NL) BESCHRIJVING MONTAGE OP UITSPRINGENDE RAMEN (SLO) OPIS NAMEŠČANJA NA OKNA Z VODORAVNIM PRISLONOM (CZ) POPIS MONTÁŽE NA VÝKYVNÁ OKNA (GR) ΠΕΡΙΓΡΑΦΗ ΕΓΚΑΤΑΣΤΑΣΗΣ ΣΕ ΠΡΟΕΞΕΧΟΝΤΑ ΠΑΡΑΘΥΡΑ (SA) وصف التركيب على النوافذ البارزة

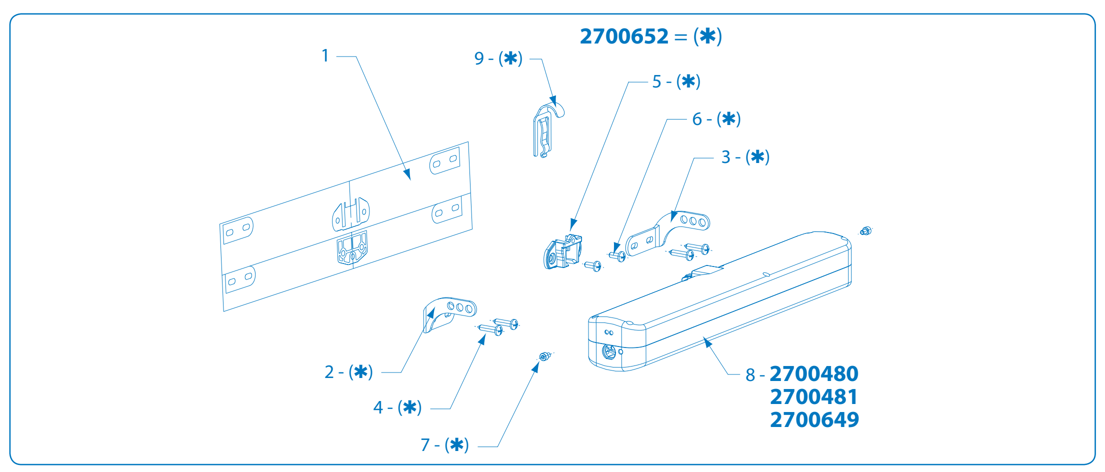

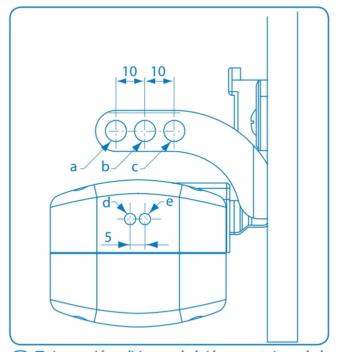

A (I) Installazione per serramenti complanari o a sormonto. I fori presenti sulle staffe di fissaggio e quelli sull'attuatore (posizioni a, b, c, d, e) devono essere utilizzati in base al sormonto della finestra (possibilità di regolazione a passi di 5 mm).
(GB) Installation for coplanar or overlapping windows. The holes on the fixing brackets and on the actuator (positions a, b, c, d, e) must be used based on the overlapped part of the window (possibility of adjustment at 5-mm steps).
(F) Installation pour menuiseries coplanaires ou rehaussées. Les trous prévus sur les brides et ceux sur le vérin (positions a, b, c, d, e) doivent être utilisés en fonction du rehaussement de la fenêtre (possibilité de réglage par pas de 5 mm).
(D) Installation für koplanare Fenster oder Fenster mit Überstand. Die Bohrungen auf den Befestigungskonsolen und auf dem Antrieb (Positionen a, b, c, d, e) müssen je nach Überstand des Fensters benutzt werden (Einstellmöglichkeit mit Schritten von 5 mm).
(E) Instalación para cerramientos coplanarios o de solapa. Los orificios presentes en las abrazaderas de fijación y los situados en el servomotor (posiciones a, b, c, d, e) deben utilizarse en base al solapa de la ventana (posibilidad de regulación por pasos de 5 mm.).
(P) Instalação para janelas complanares ou a sobreposição. Os furos presentes nas chapas de fixação e os do actuador (posições a, b, c, d, e) devem ser utilizados em função da sobreposição da janela (possibilidade de regulação por fracções de 5 mm).
(H) Felszerelés síkban záródó vagy tokrazáró ablakoknál. A rögzítő konzolon és a működtető szerkezeten található lyukakat (a, b, c, d, e helyzetek) az ablak tokrazárási átfedésétől függően kell felhasználni (5 mm-es osztásonként való beállítási lehetőség).
(NL) Installatie voor complanaire of oplopende kozijnen. De gaten aanwezig op de bevesti-gingsbeugels en die op de actuator (posities a, b, c, d, e) moeten worden gebruikt op basis van het oplopen van het raam (afstelmogelijkheid met afstanden van 5 mm).
(SLO) Nameščanje za koplanarne in prekrivne zaklepe. Utore na pritrdilnem okovju in na regulacijskem mehanizmu (položaji a, b, c, d, e) je treba uporabiti na osnovi okenskega prekrivanja (možnost reguliranja po 5mm razmikih).
(CZ) Instalace na koplanární nebo překrytá okna. Otvory na upevňovacích držácích a otvory na ovládacím mechanismu (polohy a, b, c, d, e) musí být zvoleny podle překrytí okna (možnost krokového seřízení 5 mm).
(GR) Εγκατάσταση για συνεπίπεδα ή υπερβαίνοντα κουφώματα. Οι υπάρχουσες οπές στους βραχίονες στήριξης και στον εφαρμοστήρα (θέσεις a, b, c, d, e) πρέπει να χρησιμοποιούνται σύμφωνα με την υπέρβαση του παράθυρου (δυνατότητα ρύθμισης με βήματα των 5 mm).
(SA) تركيب وحدة الإغلاق ذات الأجزاء أو ذات التمرير. الثقوب الموجودة على ركاب التثبيت وتلك التي توجد على محرك التبديل (وضع a, b , c , d, e) يجب استخدامهم على أساس التمرير الخاص بالنافذة (إمكانية ضبط تتعدى 5 مم)

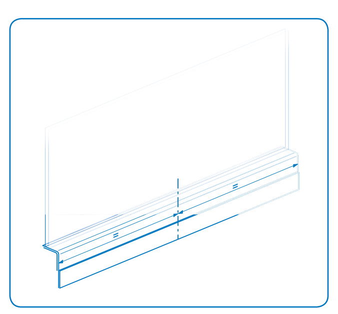

B (I) Individuare e tracciare con una matita la mezzeria del telaio e della parte mobile del serramento.
(GB) Locate and mark the centre line of the frame and moving part of the window with a pencil.
(F) Localiser et tracer à l'aide d'un crayon la ligne médiane du châssis et de la partie mobile de la menuiserie.
(D) Die Mittellinie der Zarge und des beweglichen Teils des Fensters ermitteln und mit einem Bleistift anzeichnen.
(E) Encuentren y tracen con un lápiz la línea de centro del bastidor y de la parte móvil del cerramiento.
(P) Determinar e traçar, com um lápis, o centro do caixilho e da parte móvel da janela.
(H) Állapítsa meg, és egy ceruzával rajzolja fel az ablakkeret és az ablak mozgó részének felezővonalát.
(NL) Met een potlood het midden van het frame en van het mobiele deel van de kozijnen vaststellen en markeren.
(SLO) Izmerite in s svinčnikom začrtajte središčnico podboja in premičnega dela okvira.
(CZ) Vymezte a vyznačte si tužkou středovou čáru pevného rámu a pohyblivé části okna.
(GR) Εντοπισμός και χάραξη με ένα μολύβι της μεσαίας γραμμής του πλαισίου και του κινητού μέρους κουφώματος.
(SA) قم بتحديد و تتبع نقطة منتصف الهيكل و الجزء المتحرك من وحدة الإغلاق بواسطة قلم رصاص.

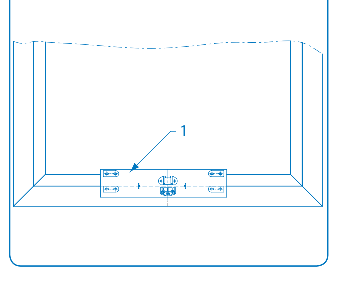

C (I) Applicare la dima adesiva (1) sul serramento facendo coincidere la linea tratteggiata verticale con la mezzeria tracciata in precedenza e la linea tratteggiata orizzontale con la linea di chiusura del serramento.
Attenzione! Per serramenti NON complanari procedere come segue: ritagliare la dima in corrispondenza della linea tratteggiata orizzontale e applicare la parte superiore sulla parte mobile del serramento e la parte inferiore sulla parte fissa del serramento avendo cura di far coincidere la linea tratteggiata verticale con la mezzeria tracciata in precedenza e la linea tratteggiata orizzontale con la linea di chiusura del serramento.
(GB) Apply the adhesive template (1) to the window by matching the vertical hatched line with the previously sketched middle line and the horizontal hatched line with the closing line of the window.
Warning! Proceed as follows with windows that are NOT coplanar: trim off the template in correspondence with the horizontal hatched line, apply the upper part on the mobile part of the window and the lower part on the fixed part of the window paying attention to match the vertical hatched line with the previously sketched middle line and the horizontal hatched line with the closing line of the window.
(F) Appliquer le gabarit adhésif (1) sur la menuiserie, en faisant correspondre la ligne verticale hachurée à la ligne médiane préalablement et la ligne horizontale hachurée à la ligne de fermeture de la menuiserie.
Attention ! Dans le cas de menuiseries NON coplanaires procéder comme suit : découper le gabarit au niveau de la ligne horizontale hachurée et appliquer la partie supérieure sur la partie mobile de la menuiserie et la partie inférieure sur la partir fixe de la menuiserie, en prenant soin de faire correspondre la ligne verticale hachurée à la ligne médiane préalablement tracée et la ligne horizontale hachurée à la ligne de fermeture de la menuiserie.
(D) Die Klebeschablone (1) auf dem Fenster anbringen und die gestrichelt dargestellte vertikale Linie mit der vorher angezeichneten Mittellinie sowie die gestrichelt dargestellte horizontale Linie mit der Schließungslinie des Fensters in Übereinstimmung bringen.
Achtung ! Für NICHT koplanare Fenster ist folgendermaßen vorzugehen: Die Schablone an der gestrichelt dargestellten horizontalen Linie abschneiden und den oberen Teil auf dem beweglichen Teil des Fensters anbringen. Der untere Teil wird auf dem festen Teil des Fensters angebracht. Dabei ist darauf zu achten, dass die gestrichelt dargestellte vertikale Linie mit der vorher angezeichneten Mittellinie sowie die gestrichelt dargestellte horizontale Linie mit der Schließungslinie des Fensters in Übereinstimmung gebracht wird.
(E) Coloquen la plantilla adhesiva (1) en el cerramiento de manera que coincida la línea suspensiva vertical con la línea de centro trazada antes y la línea suspendida horizontal con la línea de cierre del cerramiento.
¡Atención! Para cerramientos NO coplanarios actúen como sigue: recorten la plantilla en correspondencia de la línea suspensiva horizontal y coloquen la parte superior en la parte móvil del cerramiento y la parte interior en la parte fija del cerramiento de manera que coincida la línea suspensiva vertical con la línea de centro trazada antes y la línea suspendida horizontal con la línea de cierre del cerramiento.
(P) Aplicar o molde adesivo (1) no caixilho fazendo coincidir a linha tracejada vertical com o centro traçado anteriormente e a linha tracejada horizontal com a linha de fecho do caixilho.
Atenção! Para janelas NÃO complanares, proceder do modo seguinte: recortar o molde pela linha tracejada horizontal e aplicar a parte superior na parte móvel do caixilho e a parte inferior na parte fixa do caixilho tendo o cuidado de alinhar a linha tracejada vertical com o centro traçado anteriormente e a linha tracejada horizontal com a linha de fecho da janela.
(H) Ragassza az öntapadós sablont (1) az ablakra, úgy, hogy a függőleges szaggatott vonalat az előzőleg felrajzolt felezővonalra illeszti, és a vízszintes szaggatott vonal egybevágjon az ablak zárási vonalával.
Figyelem! NEM síkban záródó ablakoknál a következőképpen járjon el: vágja ki a sablont a vízszintes szaggatott vonalnál, és a felső részt az ablak mozgó részére helyezze, és az alsó részt az ablak rögzített részére, ügyelve arra, hogy a függőleges szaggatott vonal az előzőleg felrajzolt felezővonallal, és a vízszintes szaggatott vonal az ablak zárási vonalával vágjon egybe.
(NL) Het zelfklevende sjabloon (1) op de sponning aanbrengen en daarbij de verticale streeplijn laten samenvallen met het eerder gemarkeerde midden en de horizontale streeplijn met de sluitingslijn van de sponning.
Opgelet! Voor NIET complanaire sponningen als volgt te werk gaan: het sjabloon eruit knippen ter hoogte van de horizontale streeplijn en het bovenste gedeelte op het mobiele deel van de sponning aanbrengen en het onderste gedeelte op het vaste deel van de sponning waarbij u ervoor zorgt dat de verticale streeplijn samenvalt met het eerder gemarkeerde midden en de horizontale streeplijn met de sluitingslijn van de sponning.
(SLO) Prilepite samolepilni vzorec (1) na okvir, tako da poravnate navpično prekinjeno črto s prej začrtano središčnico ter vodoravno prekinjeno črto z zapiralno linijo okvira.
Pozor! Pri NE koplanarnih okvirih ravnajte, kot je opisano v nadaljevanju: izrežite vzorec ob vodoravni prekinjeni črti in prilepite zgornji del na gibljivi del okvira, medtem ko spodnji del prilepite na negibljivi del okvira, pri čemer pazite, da bo navpična prekinjena črta sovpadala s predhodno začrtano središčnico, vodoravna prekinjena črta pa z zapiralno linijo okvira.
(CZ) Přiložte k oknu šablonu (1) tak, aby se přerušovaná svislá čára překrývala se středovou čárou, kterou jste si vyznačili v předchozí fázi, a přerušovaná vodorovná čára zase s čárou zavření okna.
Pozor! Pro okna, která NEJSOU komplanární, postupujte následujícím způsobem: vystřihněte šablonu podle vodorovné přerušované čáry, položte její horní část na pohyblivou část okna a spodní část na pevnou část okna. Dbejte na to, aby se svislá přerušovaná čára překrývala se středovou čárou vyznačenou v předchozí fázi a vodorovná přerušovaná čára zase s čárou zavření okna.
(GR) Εφαρμόστε το αυτοκόλλητο αχνάρι (1) στο κούφωμα κεντράροντας τη διαγραμμισμένη κάθετη γραμμή πάνω στη χαραγμένη πρωτύτερα μεσαία γραμμή και την διαγραμμισμένη οριζόντια γραμμή με τη γραμμή κλεισίματος του κουφώματος.
Προσοχή! Για κουφώματα ΜΗ συνεπίπεδα προβείτε ως εξής: κόψτε το αχνάρι κοντά στην οριζόντια διαγραμμισμένη γραμμή και εφαρμόσατε το άνω μέρος στο κινητό μέρος κουφώματος και το κάτω μέρος στο σταθερό σημείο του κουφώματος προσέχοντας ώστε να κεντράρεται η διαγραμμισμένη κάθετη γραμμή με τη χαραγμένη πρωτύτερα μεσαία γραμμή και τη διαγραμμισμένη οριζόντια γραμμή με τη γραμμή κλεισίματος του κουφώματος.
(SA) قم بوضع الشريط اللاصق (1) على وحدة الإغلاق مع توفيق الخط المرسوم رأسياً مع نقطة المنتصف المحددة مسبقاً واجعل الخط الأفقي المرسوم يتفق مع خط إغلاق وحدة الإغلاق.
تنبيـــه: لوحدات الإغلاق التي تختلف عن تلك ذات الأجزاء يجب إتباع الآتي: قم بقص الشريط اللاصق الخاص بالخط الأفقي المرسوم وضع الجزء العلوي على الجزء المتحرك من وحدة الإغلاق والجزء السفلي على الجزء الثابت من وحدة الإغلاق مع الانتباه لجعل الخط الرأسي المرسوم يتفق مع نقطة المنتصف المحددة مسبقاً والخط الأفقي المرسوم يتفق مع خط إغلاق وحدة الإغلاق.

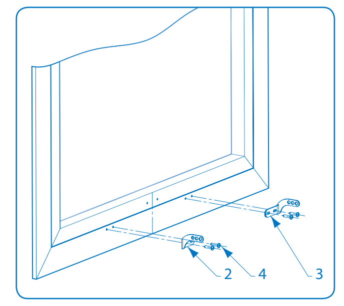

D (I) Eseguire i fori sul telaio del serramento seguendo i riferimenti della dima.
Per applicazioni su serramenti in alluminio eseguire la foratura utilizzando punte di diametro 3.8 mm (per le viti 4.8x22). Fissare i supporti dx (3) e sx (2) sul telaio del serramento mediante le viti (4) in dotazione. Le viti in dotazione sono solo per serramenti in alluminio.
Non serrare a fondo in modo da poter effettuare eventuali aggiustamenti di allineamento.
A montaggio eseguito verificare che la posizione delle staffe rispetto alla parte fissa del serramento coincida con quella indicata dalla dima.
Attenzione: Un'errata posizione delle staffe rispetto all'infisso potrebbe danneggiare lo stesso infisso e l'attuatore.
(GB) Drill the holes on the window frame by following the template>s references. As far as aluminium windows are concerned, use bits of diameter 3.8 mm (for screws 4.8x22). Secure the right (3) and left (2) supports to the window frame using screws (4) supplied.
The screws are supplied only for aluminium windows.
Do not tighten all the way since the alignment might need to be adjusted. Once done, check that the position of the brackets, as compared to the fixed part of the window, matches the one indicated by the template.
Warning: If the brackets are in the wrong position as compared to the casing this could damage both the casing and the actuator.
(F) Exécuter les trous sur le châssis de la menuiserie, en suivant les références du gabarit. En cas d'applications sur des menuiseries en aluminium exécuter le perçage en se servant d'un foret de 3,8 mm de diamètre (pour les vis 4.8x22).
Fixer les supports droite (3) et gauche (2) sur le châssis de la menuiserie moyennant les vis (4) fournies.
Les vis fournies ne sont prévues que pour des menuiseries en aluminium. Ne pas serrer à fond de manière à pouvoir éventuellement ajuster l'alignement. Le montage exécuté, vérifier que la position des brides par rapport à la partie fixe de la menuiserie correspond bien à celle indiquée par le gabarit.
Attention: Une position erronée des brides par rapport au bâti pourrait endommager le bâti en question ainsi que le vérin.
(D) Unter Bezugnahme auf die Bezüge der Schablone die Bohrungen auf dem Rahmen des Fensters ausführen.
Für Anwendungen auf Aluminiumfenstern ist die Bohrung mit einer Bohrspitze von 3,8 mm (für Schrauben 4.8x22) vorzunehmen.
Die Halterungen rechts (3) und links (2) mit den Schrauben (4) auf dem Rahmen des Fensters befestigen.
Die mitgelieferten Schrauben sind ausschließlich für Fenster aus Aluminium bestimmt.
Die Schrauben nicht vollständig anziehen, damit eventuelle Korrekturen der Ausrichtung vorgenommen werden können.
Nach Abschluss der Montage ist zu überprüfen, ob die Position der Konsolen in Bezug auf den festen Teil des Fensters mit der auf der Schablone angegebenen Position übereinstimmt.
Achtung: Eine falsche Position der Konsolen gegenüber der Zarge kann zu Beschädigungen der Zarge und des Antriebs führen.
(E) Efectúen los orificios en el bastidor del cerramiento de acuerdo con las referencias de la plantilla. Para aplicaciones en cerramientos de aluminio utilicen brocas de diámetro 3.8 mm. (para los tornillos 4.8x22). Sujeten los soportes dcha. (3) e izq. (2) en el bastidor del cerramiento mediante los tornillos (4) suministrados. Los tornillos suministrados son sólo para cerramientos de aluminio.
No aprieten a fondo para poder efectuar posibles ajustes de alineación. Efectuado el montaje asegúrense de que la posición de las abrazaderas respecto a la parte fija del cerramiento coincida con la indicada por la plantilla.
¡Atención! Una posición equivocada de las abrazaderas respecto al marco podría estropear tanto el marco como el servomotor.
(P) Efectuar os furos na moldura do caixilho seguindo as referências no molde. Para aplicações em caixilhos de alumínio, efectuar a furação utilizando pontas de 3,8 mm de diâmetro (para parafusos 4,8x22). Fixar os suportes dir (3) e esq (2) na moldura do caixilho com os parafusos (4) fornecidos. Os parafusos fornecidos servem só para caixilhos de alumínio.
Não apertar a fundo de modo a se poderem efectuar possíveis ajustamentos no alinhamento.
Depois de terminada a montagem, verificar se a posição das chapas em relação à parte fixa do caixilho coincide com a indicada pelo molde.
Atenção: Uma posição errada das chapas em relação ao caixilho poderá danificar o caixilho e o actuador.
(H) Készítse el a furatokat az ablakkereten a sablon vonatkoztatási pontjait követve. Az alumínium ablakkereteknél készítse el a furatokat 3,8 mm átmérőjű fúrófejeket használatával (a 4.8x22 csavarokhoz). Rögzítse a jobb (3) és bal (2) tartókat az ablakkeretre a tartozék csavarokkal (4). A tartozék csavarok csak alumínium ablakoknál szükségesek.
Ne húzza teljesen szorosra, hogy elvégezhesse az esetleges egy vonalba igazítást. A felszerelés végén ellenőrizze, hogy a konzolok helyzete az ablak rögzített részéhez képest megegyezzen a sablon által jelölt helyzettel.
Figyelem: A konzolok ablakhoz viszonyított helytelen elhelyezése kárt tehet magában az ablakban és a működtető szerkezetben.
(NL) De gaten in het frame van de sponning aanbrengen door de referenties van het sjabloon te volgen. Voor toepassingen op sponningen in aluminium de opening maken met behulp van boren met een diameter van 3,8 mm gebruiken (voor de schroeven 4,8x22).
De steunen rechts (3) en links (2) op het frame van de sponning bevestigen door middel van de meegeleverde schroeven (4).
De meegeleverde schroeven zijn alleen voor sponningen in aluminium.
Niet volledig dichtdraaien, zodat eventuele aanpassingen van de uitlijning kunnen worden uitgevoerd.
Na voltooiing van de montage controleren of de positie van de beugels ten opzichte van het vaste deel van de sponning samenvalt met die aangegeven door het sjabloon.
Opgelet: Een verkeerde positie van de beugels ten opzichte van het kozijn kan dit kozijn en de actuator beschadigen.
(SLO) Zavrtajte utore v podboj, kakor so označeni na samolepilnem vzorcu.
Pri pritrjevanju na aluminijaste okvire, utore izvrtajte s svedri premera 3,8mm (za vijake 4,8x22). Pritrdite nosilce desno (3) in levo (2) na podboj s priloženimi vijaki (4).
Priloženi vijaki so namenjeni samo aluminijastim podbojem. Vijakov ne privijajte do konca, tako da boste lahko po potrebi še dodatno naravnali zaklep.
Ko boste zaklep namestili preverite še, če se položaj pritrdilnega okovja glede na negibljivi del okvira sklada s položajem, narisanim na samolepilnem vzorcu.
Pozor: Nepravilen položaj okovja glede na okvir bi lahko povzročil poškodbo okvira in regulacijskega mehanizma.
(CZ) Na rámu okna vyvrtejte otvory podle šablony. Pro použití systému u hliníkových oken vyvrtejte otvory pomocí vrtáků s průměrem 3.8 mm (pro šrouby 4.8x22). Upevněte pravé (3) a levé úchyty (2) k rámu okna pomocí dodaných šroubů (4).
Dodané šrouby jsou určené pouze pro hliníková okna. Šrouby zcela nedotahujte, abyste mohli provést případné úpravy a vyrovnání.
Jakmile bude montáž dokončená, zkontrolujte, jestli poloha úchytů vzhledem k pevné části okna odpovídá poloze uvedené na šabloně.
Pozor: Chybné umístění úchytů vzhledem k oknu by mohlo způsobit poškození okna a ovládacího mechanismu.
(GR) Εκτελείτε τις οπές στο πλαίσιο κουφώματος σύμφωνα με τις αναφορές του αχνάρι. Για εφαρμογές σε κουφώματα εκτελείτε το τρύπωμα χρησιμοποιώντας μύτες διαμέτρου 3.8 mm (για τις βίδες 4.8x22). Στερεώσατε τα στηρίγματα δεξ. (3) και αρ. (2) στο πλαίσιο κουφώματος με τις βίδες (4) που προμηθεύονται. Οι προμηθευόμενες βίδες αφορούν αποκλειστικά κουφώματα αλουμινίου. Μη σφίξετε βαθιά ώστε να πραγματοποιηθούν ενδεχόμενες ρυθμίσεις για ευθυγράμμιση. Όταν ολοκληρωθεί το μοντάζ ελέγξτε ότι η θέση των βραχιόνων στήριξης σε σχέση με το σταθερό μέρος κουφώματος συμπίπτει με την ενδεδειγμένη από το αχνάρι.
Προσοχή: Η λαθεμένη τοποθέτηση των βραχιόνων σε σχέση με το κούφωμα ενδεχομένως προκαλέσει ζημιά στο ίδιο κούφωμα και στον εφαρμοστήρα.
(SA) قم بعمل الثقوب في وحدة الإغلاق متبعاً التوضيحات الخاصة بالشريط اللاصق.
للتطبيقات مع وحدات إغلاق من الألمنيوم قم بعمل الثقوب مستخدماً سنون مثقاب قطرها 3.8 مم (للمسامير 4.8 × 22).
قم بتثبيت الدعامات (3) يمين و (2) يسار على هيكل وحدة الإغلاق بواسطة المسامير المرفقة (4).
المسامير المرفقة مخصصة فقط لوحدات الإغلاق المصنوعة من الألمنيوم.
لا تحكم إغلاقها حتى تستطيع أن تجري أي عملية ضبط محتملة للوضع.
عند التركيب تأكد أن وضع الركاب بالنسبة للجزء الثابت من وحدة الإغلاق يتفق مع ذلك المحدد بواسطة الشريط اللاصق.
تنبيـــه: أي وضع خاطئ للركاب أثناء التركيب يمكن أن يؤدي إلى تلف الركاب نفسه والمحرك أيضاً.

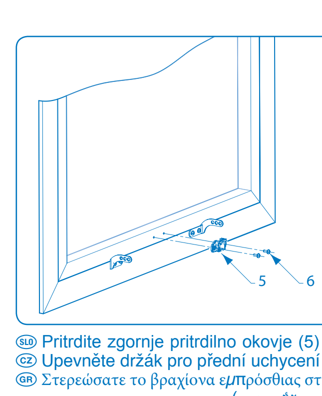

E (I) Fissare la staffa attacco anteriore (5) sull'anta mobile tramite le viti (6) in dotazione (solo per serramenti in alluminio).
(GB) Fasten the front bracket attachment (5) on the moving wing using the screws (6) supplied (only for aluminium windows).
(F) Fixer la bride d'attache avant (5) sur le volet mobile moyennant les vis (6) fournies (exclusivement pour menuiseries en aluminium).
(D) Die Vorderanschlusskonsole (5) mit den mitgelieferten Schrauben (6) auf dem beweglichen Flügel befestigen (nur für Fenster und Türen aus Aluminium).
(E) Sujeten la abrazadera empalme delantero (5) en la hoja móvil mediante los tornillos (6) suministrados (sólo para cerramientos de aluminio).
(P) Fixar a chapa de fixação frontal (5) na parte móvel com os parafusos (6) fornecidos (só para janelas de alumínio).
(H) Rögzítse az elülső illesztőkonzolt (5) a mozgó ablakszárnyra a tartozék csavarokkal (6) (csak alumínium ablakoknál).
(NL) De voorste bevestigingsbeugel (5) vastmaken op het beweegbare deel met behulp van de meegeleverde schroeven (6) (alleen voor aluminium kozijnen).
(SLO) Pritrdite zgornje pritrdilno okovje (5) na premično okničo s priloženimi (samo pri aluminijastih podbojih) vijaki (6).
(CZ) Upevněte držák pro přední uchycení (5) na pohyblivé křídlo pomocí dodaných šroubů (6) (pouze pro hliníková okna).
(GR) Στερεώσατε το βραχίονα εμπρόσθιας στήριξης (5) στο κινητό παραθυρόφυλλο με τις βίδες (6) που προμηθεύονται (μόνο για κουφώματα αλουμινίου).
(SA) قم بتثبيت ركاب التعليق الأمامي (5) على مصراع النافذة المتحرك بواسطة المسامير (6) المرفقة (فقط لوحدات الإغلاق المصنوعة من الألومنيوم).

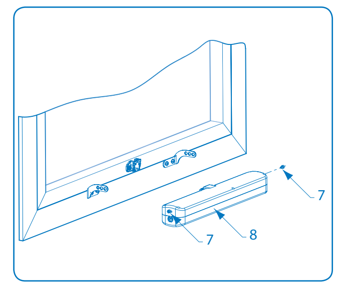

F (I) Avvitare una vite (7) sul lato dell'attuatore (8). Posizionare l'attuatore inserendo la vite montata in precedenza su uno dei fori presenti sui supporti (la scelta del foro dipende dal tipo d'infisso e dall'eventuale sormonto). Allineare l'attuatore in corrispondenza dell'altro supporto, avendo cura di utilizzare lo stesso foro della staffa e dell'attuatore, ed avvitare l'altra vite (7). La combinazione dei fori sulle staffe con i fori presenti sull'involucro dell'attuatore consente di ottenere sei posizioni di fissaggio dell'attuatore rispetto all'infisso.
Attenzione: Un'errata posizione dell'attuatore rispetto alle staffe potrebbe danneggiare lo stesso attuatore e l'infisso.
(GB) Tighten one screw (7) on the actuator side (8). Position the actuator and insert the previously fitted screw into one of the holes on the supports (the selection of the hole depends on the type of casing and the overlapped part, where applicable). Align the actuator in correspondence with the other support, paying attention to use the same hole of the bracket and the actuator and then tighten the other screw (7). Match the bracket holes with the holes on the actuator case to obtain six fixing positions of the actuator as compared to the casing. **Warning:** If the actuator is in the wrong position as compared to the brackets this could damage both the actuator and the casing.
(F) Serrer une vis (7) sur le côté du vérin (8). Positionner le vérin, en insérant la vis préalablement montée sur l'un des trous prévus sur les supports (le choix du trou dépend du type de bâti et du rehaussement éventuel). Aligner le vérin au niveau de l'autre support, en prenant soin d'utiliser le même trou de la bride et du vérin et serrer l'autre vis (7). La combinaison des trous sur les brides avec les trous prévus sur l'enveloppe du vérin permet d'obtenir six positions de fixation du vérin par rapport au bâti.
Attention: Une position erronée du vérin par rapport aux brides pourrait endommager le vérin en question ainsi que le bâti.
(D) Eine Schraube (7) auf der Seite des Antriebs (8) anschrauben. Den Antrieb positionieren, indem die vorher montierte Schraube in eine der Bohrungen auf den Halterungen eingesetzt wird (die Auswahl der Bohrung hängt vom Fenstertyp und dem eventuellen Überstand ab). Den Antrieb entsprechend der anderen Halterung ausrichten. Dabei sollte die gleiche Bohrung der Konsole und des Antriebs verwendet werden. Dann wird die andere Schraube (7) angeschraubt. Die Kombination der Bohrungen auf den Konsolen mit den auf dem Gehäuse des Antriebs vorhandenen Bohrungen ermöglicht die Auswahl unter sechs Positionen für die Befestigung des Antriebs auf der Zarge.
Achtung: Eine falsche Position des Antriebs gegenüber den Konsolen kann zu Beschädigungen des Antriebs und der Zarge führen.
(E) Enrosquen un tornillo (7) en el lato del servomotor (8). Coloquen el servomotor introduciendo el tornillo montado antes en uno de los orificios presentes en los soportes (la elección del orificio depende del tipo de marco y de la posible solapa). Alineen el servomotor con el otro soporte, observando la precaución de utilizar el mismo orificio de la abrazadera y del servomotor, y enrosquen el otro tornillo (7). La combinación de los orificios en las abrazaderas con los orificios presentes en el revestimiento del servomotor permite obtener seis posiciones de fijación del servomotor respecto al marco.
¡Atención! Una posición equivocada del servomotor respecto a las abrazaderas podría estropear tanto el servomotor como el marco.
(P) Aparafusar um parafuso (7) no lado do actuador (8). Colocar o actuador introduzindo o parafuso montado previamente num dos furos dos suportes (a escolha do furo depende do tipo de caixilho e da possível sobreposição). Alinhar o actuador com o outro suporte, tendo o cuidado de utilizar o mesmo furo da chapa e do actuador e apertar o outro parafuso (7). A combinação dos furos nas chapas com os furos presentes no invólucro do actuador permite obter seis posições de fixação do actuador em relação ao caixilho. **Atenção:** Uma posição errada do actuador em relação às chapas poderá danificar o actuador ou o caixilho.
(H) Csavarozzon be egy csavart (7) a működtető szerkezet (8) oldalán. Helyezze a működtető szerkezetet az előzőleg becsavart csavarta tartókon levő egyik lyukba illesztve (a lyuk megválasztása az ablak típusától és az esetleges tokrazárási átfedéstől függ). Helyezze egy vonalba a működtető szerkezetet a másik tartónak megfelelően, ügyelve arra, hogy a konzolnak és a működtető szerkezetnek ugyanazt a furatát használja, és csavarozza be a másik csavart (7). A konzolon levő furatok és a működtető szerkezet burkolatán levő lyukak a működtető szerkezet hat felszerelési helyzetét teszik lehetővé az ablakhoz képest.
Figyelem: A konzolok ablakhoz viszonyított helytelen elhelyezése kárt tehet magában az ablakban és a működtető szerkezetben.
(NL) Een schroef (7) aan de zijde van de actuator (8) vastdraaien. De actuator positioneren door de eerder gemonteerde schroef in één van de gaten aanwezig op de steunen te steken (de keuze van het gat hangt af van het type kozijn en van het eventuele oplopen). De actuator uitlijnen in overeenstemming met de andere steun, waarbij u erop let hetzelfde gat van de beugel en de actuator te gebruiken, en de andere schoef (7) vastdraaien. De combinatie van de openingen op de beugels met de openingen aanwezig op het omhulsel van de actuator maakt het mogelijk zes bevestigingsposities te verkrijgen van de actuator op het kozijn.
Opgelet: Een verkeerde positie van de actuator ten opzichte van de beugels kan de actuator zelf en het kozijn beschadigen.
(SLO) Privijačite vijak (7) na regulacijskem mehanizmu (8). Namestite regulacijski mehanizem tako, da predhodno privijačeni vijak vstavite v enega izmed utorov na nosilcih (izbira utora je odvisna od tipa okvira in morebitnega prekrivanja). Poravnajte regulacijski mehanizem z drugim nosilcem, pri čemer pazite, da boste uporabili isti utor tako na okovju kot na regulacijskem mehanizmu ter privijačite drugi vijak (7).
Kombinacija utorov na okovju z utori na ohišju regulacijskega mehanizma omogoča šest različnih položajev za pritrditev mehanizma glede na okvir. **Pozor:** Nepravilen položaj regulacijskega mehanizma glede na pritrdilno okovje bi lahko povzročil poškodbo mehanizma in okvira.
(CZ) Zašroubujte šroub (7) na straně ovládacího mechanismu (8). Umístěte ovládací mechanismus do příslušné polohy tak, že zasunete šroub namontovaný v předchozí fázi do jednoho z otvorů na úchytech (volba otvoru závisí na typu okna a případném překrytí). Vyrovnejte ovládací mechanismus na straně druhého úchytu a nezapomeňte použít stejný otvor na úchytu a ovládacím mechanismu. Poté zašroubujte šroub (7). Kombinace otvorů vyvrtaných na úchytech a na krytu ovládacího mechanismu umožňuje vytvořit šest poloh pro uchycení ovládacího mechanismu vzhledem k oknu.
Pozor: Chybné umístění ovládacího mechanismu vzhledem k úchytům by mohlo způsobit poškození okna a ovládacího mechanismu.
(GR) Βιδώσατε μία βίδα (7) πλαγίως του εφαρμοστήρα (8). Τοποθετήσατε τον εφαρμοστήρα εισάγοντας τη βίδα που τοποθετήθηκε πρωτύτερα σε μία από τις υπάρχουσες οπές στα στηρίγματα (η επιλογή οπής εξαρτάται από το είδος κουφώματος και από την ενδεχόμενη υπέρβαση). Ευθυγραμμίσατε τον εφαρμοστήρα σε αντιστοιχία του άλλου στηρίγματος, φροντίζοντας να χρησιμοποιηθεί η ίδια οπή του βραχίονα και του εφαρμοστήρα, ύστερα βιδώστε την άλλη βίδα (7). Ο συνδυασμός οπών στους βραχίονες στήριξης με τις υπάρχουσες οπές επί της επικάλυψης του εφαρμοστήρα επιτρέπει την επίτευξη έξι θέσεων στερέωσης του εφαρμοστήρα σε σχέση με το κούφωμα.
Προσοχή: Η λαθεμένη τοποθέτηση του εφαρμοστήρα σε σχέση με τους βραχίονες στήριξης ενδεχομένως προκαλέσει ζημιά στο ίδιο κούφωμα και στον εφαρμοστήρα.
(SA) اربط أحد المسامير (7) على جانب المحرك (8). ركب المحرك بإدخال المسمار الذي تم ربطه مسبقاً على أحد الثقوب الموجودة على الدعامات (اختيار الثقب يعتمد على نوع النافذة والجار). قم بضبط وضع المحرك الخاص بالدعامة الأخرى مع مراعاة استخدام نفس الثقب الخاص بالركاب والمحرك. واربط المسمار الآخر (7).
مجموعة الثقوب الموجودة على الركاب مع الثقوب الموجودة على ملف المحرك تهدف إلى الحصول على ستة مواضع تثبيت للمحرك بالنسبة لتركيب النافذة.
تنبيـــه: أي وضع خاطئ للمحرك بالنسبة للركاب قد يتسبب في تلف المحرك نفسه والتركيب كله.

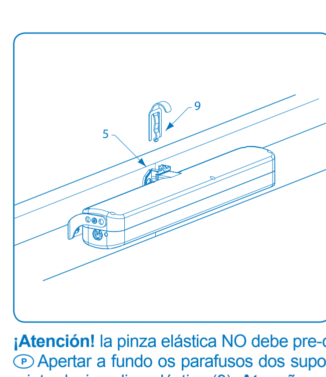

G (I) Serrare a fondo le viti dei supporti, allineare la testina catena alla staffa anteriore (5), chiudere il serramento esercitando una discreta pressione ed inserire la clip elastica (9).
Attenzione: la clip elastica NON deve essere precaricata con una deformazione superiore a mm 5.
(GB) Tighten the support screws all the way, align the chain head with the front bracket (5), close the window by exerting enough pressure and insert the elastic clip (9).
Warning: the elastic clip must NOT be pre-loaded with a deformation of more than 5 mm.
(F) Serrer à fond les vis des supports, aligner la tête de la chaîne sur la bride avant (5), fermer la menuiserie, en exerçant une certaine pression et appliquer le clip élastique (9).
Attention: le clip élastique NE doit PAS être préchargé avec une déformation supérieur à 5 mm.
(D) Die Schrauben der Halterungen vollständig anziehen, den Kettenkopf auf die vordere Konsole (5) ausrichten, das Fenster schließen und dabei einen ausreichenden Druck ausüben. Den elastischen Clip (9) einsetzen. **Achtung:** der elastische Clip darf NICHT mit einer Verbiegung von mehr als 5 mm vorgespannt werden.
(E) Aprieten a fondo los tornillos de los soportes, alineen el cabezal cadena con la abrazadera delantera (5), cierren el cerramiento ejercitando una discreta presión e introduzcan la pinza elástica (9).
¡Atención! la pinza elástica NO debe pre-cargarse con una deformación superior a 5 mm.
(P) Apertar a fundo os parafusos dos suportes, alinhar a cabeça da corrente com a chapa frontal (5), fechar a janela exercendo uma certa pressão e introduzir o clipe elástico (9). **Atenção:** o clipe elástico NÃO deve ser pré-carregado com uma deformação superior a 5 mm.
(H) Húzza teljesen szorosra a tartók csavarjait, állítsa egy vonalba a lánc fejet az elülső konzollal (5), zárja be az ablakot kezével enyhe nyomást gyakorolva, és illessze fel a rugalmas kapcsot (9). **Figyelem:** a rugalmas kapcsot NEM szabad előterhelni 5 mm-nél nagyobb deformációval.
(NL) De schroeven van de steunen volledig dichtdraaien, de kop van de ketting met de voorste beugel (5) uitlijnen, de sponning sluiten door het uitoefenen van een lichte druk en de plastic clip (9) plaatsen. **Opgelet:** de elastische clip mag NIET vooraf geladen zijn met een vervorming van meer dan 5 mm.
(SLO) Privijačite do konca vijake nosilcev, poravnajte glavo verige s prednjim pritrdilnim okovjem (5), zaprite okvir, pri čemer ustrezno pritisnite nanj in vstavite elastični zatič (9). **Pozor:** elastični zatič NE sme biti obremenjen z deformacijo nad 5mm.
(CZ) Utáhněte šrouby na úchytech, vyrovnejte hlavu s předním úchytem (5), zavřete okno tak, že na něho zatlačíte rukou, a vsuňte do příslušného otvoru pružnou západku (9). **Pozor:** pružná západka NESMÍ být přetížena, aby její deformace nebyla větší než 5 mm.
(GR) Σφίξτε βαθιά τις βίδες των στηριγμάτων, ευθυγραμμίσατε την κεφαλή της αλυσίδας στο βραχίονα εμπρόσθιας στήριξης (5). Κλείσατε το κούφωμα ασκώντας επαρκή πίεση και βάλτε το ελαστικό κλιπ (9). **Προσοχή:** το ελαστικό κλιπ ΔΕΝ πρέπει να φορτισθεί πρωτύτερα με παραποίηση ανώτερη των 5 mm.
(SA) أغلق تماماً كل مسامير الدعامات. قم بتوفيق طرف السلسلة مع الركاب الأمامي (5). أغلق وحدة الإغلاق مع الضغط الخفيف وركب المشبك المطاطي (9).
تنبيـــه: المشبك المطاطي لا يجب تحميله مسبقاً بأي شيء يزيد عن 5 مم.

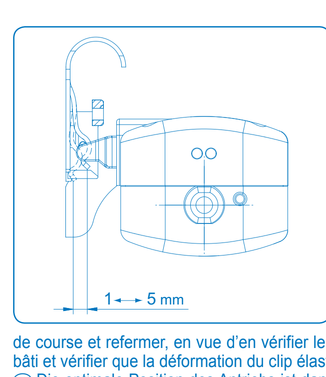

G1 (I) La posizione ottimale dell'attuatore si ha quando chiudendo l'infisso la clip elastica è precaricata con una deformazione inferiore o uguale a mm 5.
Attenzione! Collegare l'attuatore all'impianto elettrico servendosi degli schemi allegati, rispettando le norme di sicurezza vigenti in materia. Azionare l'attuatore per aprire il serramento, arrivare a fine corsa e richiudere per verificarne il corretto funzionamento. Accertarsi dell'intervento dei fine corsa elettrici, della corretta chiusura dell'infisso e verificare che la deformazione della clip elastica non superi il valore indicato.
(GB) The best position of the actuator is obtained when, on closing the casing, the elastic clip is preloaded with a deformation that is less than or equal to 5 mm.
Warning! Connect the actuator to the electric system by consulting the enclosed diagrams, complying with the prevailing safety regulations. Actuate the actuator to open the window until it reaches limit stop and then close it to check its working efficiency. Check the tripping of the electric limit switches, the proper closing of the casing and check that the deformation of the elastic clip does not exceed the recommended value.
(F) La position optimale du vérin s'obtient lorsque, en fermant le bâti, le clip élastique est préchargé avec une déformation inférieure ou égale à 5 mm.
Attention! Relier le vérin à l'installation électrique, en utilisant les schémas en annexe et en respectant les normes de sécurité en vigueur dans ce domaine. Actionner le vérin pour ouvrir la menuiserie, arriver en fin de course et refermer, en vue d'en vérifier le bon fonctionnement. S'assurer de l'enclenchement des fins de course électriques, de la fermeture parfaite du bâti et vérifier que la déformation du clip élastique ne dépasse pas la valeur indiquée.
(D) Die optimale Position des Antriebs ist dann erreicht, wenn bei Schließung des Fensters der elastische Clip mit einer Verbiegung von weniger oder gleich 5 mm vorgespannt wird.
Achtung ! Den Antrieb unter Bezugnahme auf die Schaltpläne in der Anlage an das Stromnetz anschließen und dabei die einschlägigen Sicherheitsvorschriften beachten. Das Fenster mit dem Antrieb bis zum Hubende öffnen und wieder schließen, um den störungsfreien Betrieb zu überprüfen. Den Eingriff der Endschalter und die korrekte Schließung des Fensters überprüfen. Darüber hinaus ist sicherzustellen, dass die Verbiegung des elastischen Clips den angegebenen Wert nicht überschreitet.
(E) La posición óptima del servomotor se ha logrado cuando, al cerrar el marco, la pinza elástica está pre-cargada con una deformación inferior o igual a 5 mm.
¡Atención! Conecten el servomotor a la instalación eléctrica respetando los esquemas adjuntos y las normas de seguridad vigentes en materia. Accionen el servomotor para abrir el cerramiento, lleguen a fin de carrera y cierren de nuevo para verificar que el funcionamiento es correcto. Asegúrense de que intervengan los fines de carrera eléctricos, que el marco cierra correctamente y que la deformación de la pinza elástica no supere el valor indicado.
(P) A posição ideal do actuador é quando, fechando o caixilho, o clipe elástico está pré-carregado com uma deformação inferior ou igual a 5 mm.
Atenção! Ligar o actuador à instalação eléctrica consultando os esquemas em anexo, respeitando as normas de segurança em vigor na matéria. Accionar o actuador para abrir a janela, chegar ao fim do percurso e fechar para verificar o seu funcionamento. Certificar-se que intervenham os limitadores de percurso eléctricos, se o caixilho fecha correctamente e verificar se a deformação do clipe elástico não ultrapassa o valor indicado.
(H) A működtető szerkezet helyzete akkor optimális, ha az ablak bezárásakor a rugalmas kapocs előterhelése 5 mm-nél kisebb deformáció, vagy azzal egyenlő.
Figyelem! Csatlakoztassa a működtető szerkezetet az elektromos hálózathoz a mellékelt rajzok segítségével, az e téren a hatályos biztonsági előírások betartásával. Hozza működésbe a működtető szerkezetet, hogy kinyissa az ablakot, engedje végállásig, és zárja vissza a helyes működés ellenőrzése végett. Ellenőrizze az elektromos végálláskapcsolók bekapcsolódását, az ablak helyes záródását, és ellenőrizze, hogy a rugalmas kapocs deformációja nem haladja meg a megjelölt értéket.
(NL) De positie van de actuator is optimaal wanneer bij het sluiten van het kozijn de elastische clip vooraf wordt geladen met een vervorming die lager is of gelijk aan 5 mm. **Opgelet!** De actuator aansluiten op de elektrische installatie met behulp van bijgevoegde schema's, met inachtneming van de geldende veiligheidsnormen. De actuator activeren om de sponning te openen, de aanslag bereiken en weer sluiten om de correcte werking ervan te controleren. Controleren of de activering van de elektrische aanslagen heeft plaatsgevonden, of het kozijn correct gesloten is en of de vervorming van de elastische clip de aangegeven waarde niet overschrijdt.
(SLO) Regulacijski mehanizem je nameščen optimalno takrat, kadar je pri zapiranju okvira elastični zatič obremenjen z deformacijo manjšo ali enako 5mm.
Pozor! Priključite regulacijski mehanizem v električno omrežje s pomočjo priloženih električnih shem, pri čemer upoštevajte veljavna varnostna pravila na tem področju. Sprožite regulacijski mehanizem za odpiranje okna, odprite ga do skrajne točke in zaprite nazaj, da bi preverili pravilno delovanje mehanizma. Prav tako preverite, če so se sprožili električni omejevalci hoda, če se je okno pravilno zaprlo in če elastični zatič ni presegel priporočene vrednosti.
(CZ) Optimální polohy ovládacího mechanismu dosáhnete, jestliže při zavření okna bude deformace pružné západky menší anebo rovnající se 5 mm.
Pozor! Zapojte ovládací mechanismus do elektrické sítě na základě přiložených schémat a dodržujte přitom platné bezpečnostní předpisy. Aktivujte ovládací mechanismus pro otevření okna, nechte ho přesunout až na konec dráhy a poté ho zavřete, abyste mohli zkontrolovat jeho správnou funkci. Ujistěte se, že jsou koncové vypínače funkční, že se okno správně zavírá a že deformace západky nepřekračuje výše uvedenou hodnotu.
(GR) Η καταλληλότερη θέση του εφαρμοστήρα επιτυγχάνεται όταν κλείνοντας το κούφωμα το ελαστικό κλιπ είναι πρωτύτερα φορτισμένο με παραποίηση κατώτερη ή όμοια με mm 5. **Προσοχή!** Συνδέσατε τον εφαρμοστήρα στην ηλεκτρική εγκατάσταση με τη βοήθεια των συνημμένων σχεδίων , τηρώντας τους αντικειμενικούς ισχύοντες κανόνες ασφαλείας. Ενεργοποιήσατε τον εφαρμοστήρα για να ανοίξει το κούφωμα, φτάσετε στο τέρμα πορείας και κλείσατε ξανά για να ελέγξτε τη σωστή λειτουργία. Βεβαιωθείτε για την επέμβαση των ηλεκτρικών τερματικών πορείας, το σωστό κλείσιμο του κουφώματος και ελέγξτε ότι η παραποίηση του ελαστικού κλιπ δεν υπερβαίνει την ενδεδειγμένη αξία.
(SA) أفضل وضع للمحرك يمكن الحصول عليه في حالة أنه عند إغلاق النافذة كان المشبك البلاستيكي قد سبق تحميله بأقل من أو يساوي 5 مم.
تنبيـــه: قم بتوصيل المحرك بالشبكة الكهربية مع إتباع الخطوات المرفقة واحترام قواعد الأمان السارية بخصوصها. شغل المحرك لفتح وحدة الإغلاق وعند وصولها لآخر المجرى أعد إغلاقه لمراجعة التشغيل الصحيح.
تأكد من عمل نهايات المجرى الكهربية ومن الإغلاق الصحيح للنافذة وتأكد أن تحميل المشبك البلاستيكي لا يتعدى القيمة الموضحة.

(I) DESCRIZIONE MONTAGGIO SU FINESTRE A VASISTAS (GB) FITTING TO HOPPER FRAME WINDOWS (F) DESCRIPTION DU MONTAGE SUR FENÊTRES A VASISTAS (D) ANLEITUNG ZUR MONTAGE AN KLAPPFENSTERN (E) DESCRIPCIÓN DE MONTAJE EN VENTANAS DE FUELLE (P) DESCRIÇÃO DA MONTAGEM EM JANELAS BASCULANTES (H) A BUKÓABLAKOKRA TÖRTÉNŐ FELSZERELÉS LEÍRÁSA (NL) BESCHRIJVING MONTAGE OP VENSTERRAAMPJES (SLO) OPIS MONTAŽE NA OKNA Z GORNJIM VODORAVNIM PRISLONOM (CZ) POPIS MONTÁŽE NA OKNA S NADSVĚTLÍKEM (GR) ΠΕΡΙΓΡΑΦΗ ΕΓΚΑΤΑΣΤΑΣΗΣ ΣΕ ΠΑΡΑΘΥΡΑ VASISTAS (SA) وصف التركيب على النوافذ المعلقة

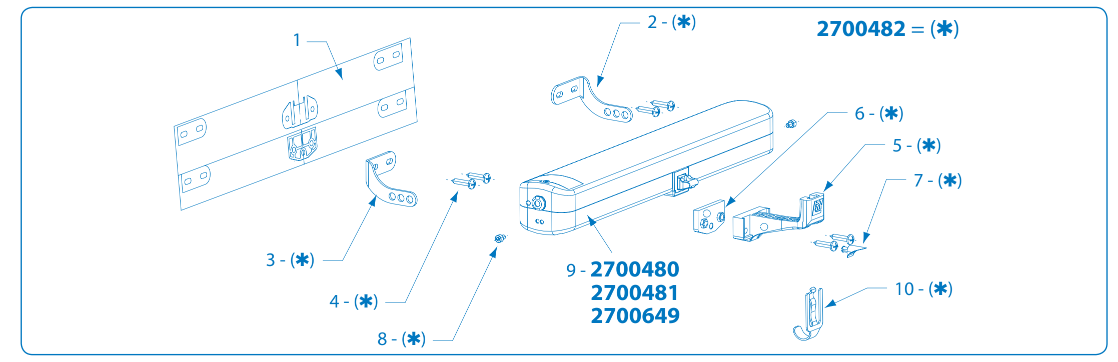

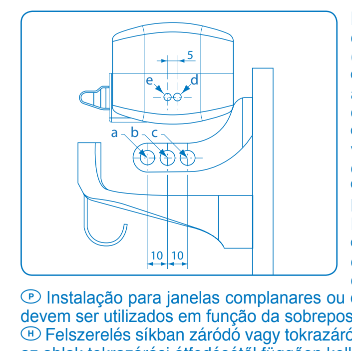

H (I) Installazione per serramenti complanari o a sormonto. I fori presenti sulle staffe di fissaggio e quelli sull'attuatore (posizioni a, b, c, d, e) devono essere utilizzati in base al sormonto della finestra (possibilità di regolazione a passi di 5 mm).
(GB) Installation for coplanar or overlapping windows. The holes on the fixing brackets and on the actuator (positions a, b, c, d, e) must be used based on the overlapped part of the window (possibility of adjustment at 5-mm steps).
(F) Installation pour menuiseries coplanaires ou rehaussées. Les trous prévus sur les brides et ceux du vérin (positions a, b, c, d, e) doivent être utilisés en fonction du rehaussement de la fenêtre (possibilité de réglage par pas de 5 mm).
(D) Installation für koplanare Fenster oder Fenster mit Überstand. Die Bohrungen auf den Befestigungskonsolen und auf dem Antrieb (Positionen a, b, c, d, e) müssen je nach Überstand des Fensters benutzt werden (Einstellmöglichkeit mit Schritten von 5 mm).
(E) Instalación para cerramientos coplanarios o de solapa. Los orificios presentes en las abrazaderas de fijación y los situados en el servomotor (posiciones a, b, c, d, e) deben utilizarse en base al solapa de la ventana (posibilidad de regulación por pasos de 5 mm.).
(P) Instalação para janelas complanares ou de sobreposição. Os furos presentes nas chapas de fixação e os do actuador (posições a, b, c, d, e) devem ser utilizados em função da sobreposição da janela (possibilidade de regulação por fracções de 5 mm).
(H) Felszerelés síkban záródó vagy tokrazáró ablakoknál. A rögzítő konzolon és a működtető szerkezeten található lyukakat (a, b, c, d, e helyzetek) az ablak tokrazárási átfedésétől függően kell felhasználni (5 mm-es osztásonként való beállítási lehetőség).
(NL) Installatie voor complanaire of oplopende kozijnen. De gaten aanwezig op de bevestigingsbeugels en die op de actuator (posities a, b, c, d, e) moeten worden gebruikt op basis van het oplopen van het raam (afstelmogelijkheid met afstanden van 5 mm).
(SLO) Nameščanje za koplanarne in prekrivne zaklepe. Utore na pritrdilnem okovju in na regulacijskem mehanizmu (položaji a, b, c, d, e) je treba uporabiti na osnovi okenskega prekrivanja (možnost reguliranja po 5mm razmikih).
(CZ) Instalace na koplanární nebo překrytá okna. Otvory na upevňovacích držácích a otvory na ovládacím mechanismu (polohy a, b, c, d, e) musí být zvoleny podle překrytí okna (možnost krokového seřízení 5 mm).
(GR) Εγκατάσταση για συνεπίπεδα ή υπερβαίνοντα κουφώματα. Οι υπάρχουσες οπές στους βραχίονες στήριξης και στον εφαρμοστήρα (θέσεις a, b, c, d, e) πρέπει να χρησιμοποιούνται σύμφωνα με την υπέρβαση του παράθυρου (δυνατότητα ρύθμισης με βήματα των 5 mm)
(SA) تركيب وحدة الإغلاق أو التمرير. الثقوب الموجودة على ركاب التثبيت وتلك التي توجد على محرك التبديل (وضع a, b , c , d, e) يجب استخدامهم على أساس التمرير الخاص بالنافذة (إمكانية ضبط متدرجة بنسبة 5 مم)

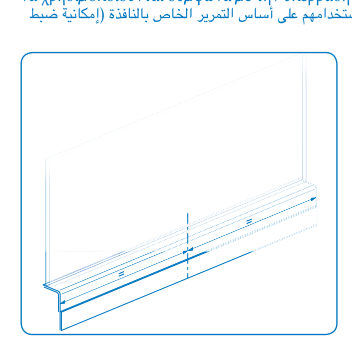

I (I) Individuare e tracciare con una matita la mezzeria del telaio e della parte mobile del serramento.
(GB) Locate and mark the centre line of the frame and moving part of the window with a pencil.
(F) Localiser et tracer à l'aide d'un crayon la ligne médiane du châssis et de la partie mobile de la menuiserie.
(D) Die Mittellinie der Zarge und des beweglichen Teils des Fensters ermitteln und mit einem Bleistift anzeichnen.
(E) Encuentren y tracen con un lápiz la línea de centro del bastidor y de la parte móvil del cerramiento.
(P) Determinar e traçar, com um lápis, o centro do caixilho e da parte móvel da janela.
(H) Állapítsa meg, és egy ceruzával rajzolja fel az ablakkeret és az ablak mozgó részének felezővonalát.
(NL) Met een potlood het midden van het frame en van het mobiele deel van de kozijnen vaststellen en markeren.
(SLO) Izmerite in s svinčnikom začrtajte središčnico podboja in premičnega dela okvira.
(CZ) Vymezte a vyznačte si tužkou středovou čáru rámu a pohyblivé části okna.
(GR) Εντοπισμός και χάραξη με ένα μολύβι της μεσαίας γραμμής του πλαισίου και του κινητού μέρους κουφώματος
(SA) قم بتحديد و تتبع النقطة الوسطى للهيكل أو الجزء المتحرك من وحدة الإغلاق بواسطة قلم رصاص.

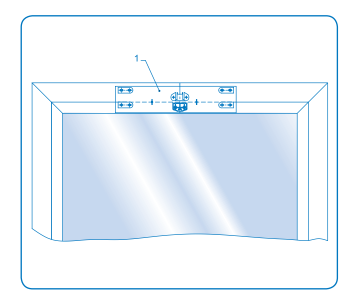

L (I) Applicare la dima adesiva (1) sul serramento centrandola sulla mezzeria tracciata in precedenza.
Attenzione! Per serramenti NON complanari procedere come segue: ritagliare la dima in corrispondenza della linea tratteggiata orizzontale e applicare la parte superiore sulla parte fissa del serramento e la parte inferiore sulla parte mobile del serramento avendo cura di far coincidere la linea tratteggiata verticale con la mezzeria tracciata in precedenza e la linea tratteggiata orizzontale con la linea di chiusura del serramento.
(GB) Apply the adhesive template (1) to the window and center it on the previously sketched middle line.
Warning! Proceed as follows with windows that are NOT coplanar: trim off the template in correspondence with the horizontal hatched line, apply the upper part on the fixed part of the window and the lower part on the mobile part of the window paying attention to match the vertical hatched line with the previously sketched middle line and the horizontal hatched line with the closing line of the window.
(F) Appliquer le gabarit adhésif (1) sur la menuiserie, en le centrant sur la ligne médiane préalablement tracée.
Attention! Dans le cas de menuiseries NON coplanaires procéder comme suit : découper le gabarit au niveau de la ligne horizontale hachurée et appliquer la partie supérieure sur la partie fixe de la menuiserie et la partie inférieure sur la partie mobile de la menuiserie, en prenant soin de faire correspondre la ligne verticale hachurée à la ligne médiane préalablement tracée et la ligne horizontale hachurée à la ligne de fermeture de la menuiserie.
(D) Die Klebeschablone (1) auf dem Fenster zentriert auf der vorher angezeichneten Mittellinie anbringen.
Achtung! Für NICHT koplanare Fenster ist folgendermaßen vorzugehen: Die Schablone an der gestrichelt dargestellten horizontalen Linie abschneiden und den oberen Teil auf dem festen Teil des Fensters anbringen. Der untere Teil wird auf dem beweglichen Teil des Fensters angebracht. Dabei ist darauf zu achten, dass die gestrichelt dargestellte vertikale Linie mit der vorher angezeichneten Mittellinie sowie die gestrichelt dargestellte horizontale Linie mit der Schließungslinie des Fensters in Übereinstimmung gebracht wird.
(E) Coloquen la plantilla adhesiva (1) en el cerramiento de manera que coincida con la línea de centro trazada antes.
¡Atención! Para cerramientos NO coplanarios actúen como sigue: recorten la plantilla en correspondencia de la línea suspensiva horizontal y coloquen la parte superior en la parte fija del cerramiento y la parte interior en la parte móvil del cerramiento de manera que coincida la línea suspensiva vertical con la línea de centro trazada antes y la línea suspensiva horizontal con la línea de cierre del cerramiento.
(P) Aplicar o molde adesiva (1) no caixilho alinhando-o com o centro traçado anteriormente.
Atenção! Para janelas NÃO complanares, proceder do modo seguinte: recortar o molde pela linha tracejada horizontal e aplicar a parte superior na parte móvel do caixilho e a parte inferior na parte fixa do caixilho tendo o cuidado de alinhar a linha tracejada vertical com o centro traçado anteriormente e a linha tracejada horizontal com a linha de fecho da janela.
(H) Ragassza az öntapadós sablont (1) az ablakra, úgy, hogy az előzőleg felrajzolt felezővonal közepére helyezi.
Figyelem! NEM síkban záródó ablakoknál a következőképpen járjon el: vágja ki a sablont a vízszintes szaggatott vonalnál, és a felső részt az ablak rögzített részére helyezze, és az alsó részt az ablak mozgó részére, ügyelve arra, hogy a függőleges szaggatott vonal az előzőleg felrajzolt felezővonallal, és a vízszintes szaggatott vonal az ablak zárási vonalával vágjon egybe.
(NL) Het zelfklevende sjabloon (1) op de sponning aanbrengen door dit op het eerder gemarkeerde midden te centreren.
Opgelet! Voor NIET complanaire sponningen als volgt te werk gaan: het sjabloon eruit knippen ter hoogte van de horizontale streeplijn en het bovenste gedeelte op het vaste deel van de sponning aanbrengen en het onderste gedeelte op het mobiele deel van de sponning waarbij u ervoor zorgt dat de verticale streeplijn samenvalt met het eerder gemarkeerde midden en de horizontale streeplijn met de sluitingslijn van de sponning.
(SLO) Prilepite samolepilni vzorec (1) na okvir, tako da ga poravnate s prej začrtano središčnico.
Pozor! Pri NE koplanarnih okvirih ravnajte, kot je opisano v nadaljevanju: izrežite vzorec ob vodoravni prekinjeni črti in prilepite zgornji del na negibljivi del okvira, medtem ko spodnji del prilepite na gibljivi del okvira, pri čemer pazite, da bo navpična prekinjena črta sovpadala s predhodno začrtano središčnico, vodoravna prekinjena črta pa z zapiralno linijo okvira.
(CZ) Položte šablonu (1) na okno tak, aby střed odpovídal středové čáře, kterou jste si vyznačili v předchozí fázi.
Pozor! Pro okna, která NEJSOU komplanární, postupujte následujícím způsobem: vystřihněte šablonu podle vodorovné přerušované čáry, položte její horní část na pevnou část okna a spodní část na pohyblivou část okna. Dbejte na to, aby se svislá přerušovaná čára překrývala se středovou čárou vyznačenou v předchozí fázi a vodorovná přerušovaná čára zase s čárou zavření okna.
(GR) Εφαρμόστε το αυτοκόλλητο αχνάρι (1) στο κούφωμα κεντράροντας πάνω στη χαραγμένη πρωτύτερα μεσαία γραμμή.
Προσοχή! Για κουφώματα ΜΗ συνεπίπεδα προβείτε ως εξής: κόψτε το μέρος του αχνάρι, κοντά στην οριζόντια διαγραμμισμένη γραμμή και εφαρμόστε το άνω μέρος στο σταθερό μέρος του κουφώματος και το κάτω μέρος στο κινητό μέρος του κουφώματος φροντίζοντας να συμπίπτουν η διαγραμμισμένη κάθετη γραμμή με τη μεσαία γραμμή χαραγμένη πρωτύτερα και την οριζόντια διαγραμμισμένη γραμμή με τη γραμμή κλεισίματος του κουφώματος.
(SA) قم بوضع الشريط اللاصق (1) على وحدة الإغلاق مع جعله في المنتصف المحددة مسبقاً.
تنبيـــه: لوحدات الإغلاق التي تختلف عن تلك ذات الأجزاء يجب إتباع الآتي: قم بقص الشريط اللاصق الخاص بالخط الأفقي المرسوم وضع الجزء العلوي على الجزء الثابت من وحدة الإغلاق والجزء السفلي على الجزء المتحرك من وحدة الإغلاق مع الانتباه لجعل الخط الرأسي المرسوم يتفق مع نقطة المنتصف المحددة مسبقاً والخط الأفقي المرسوم يتفق مع خط إغلاق وحدة الإغلاق.

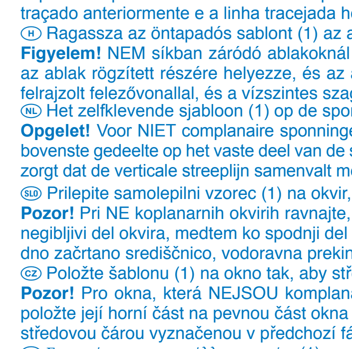

M (I) Eseguire i fori sul telaio del serramento seguendo i riferimenti della dima. Per applicazioni su serramenti in alluminio eseguire la foratura utilizzando punte di diametro 3.8 mm (per le viti 4.8x22). Fissare i supporti dx (3) e sx (2) sul telaio del serramento mediante le viti (4) in dotazione. Non serrare a fondo in modo da poter effettuare eventuali aggiustamenti di allineamento. A montaggio eseguito verificare che la posizione delle staffe rispetto alla parte fissa del serramento coincida con quella indicata dalla dima.
Attenzione: Un'errata posizione delle staffe rispetto all'infisso potrebbe danneggiare lo stesso infisso e l'attuatore.
(GB) Drill the holes on the window frame by following the template>s references. As far as aluminium windows are concerned, use bits of diameter 3.8 mm (for screws 4.8x22). Secure the right (3) and left (2) supports to the window frame using screws (4) supplied. Do not tighten all the way since the alignment might need to be adjusted. Once done, check that the position of the brackets, as compared to the fixed part of the window, matches the one indicated by the template.
Warning: If the brackets are in the wrong position as compared to the casing this could damage both the casing and the actuator.
(F) Exécuter les trous sur le châssis de la menuiserie, en suivant les références du gabarit. En cas d'applications sur des menuiseries en aluminium exécuter le perçage, en se servant de forets de 3,8 mm de diamètre (pour les vis 4.8x22).
Fixer les supports droite (3) et gauche (2) sur le châssis de la menuiserie moyennant les vis (4) fournies. Ne pas serrer à fond de manière à pouvoir éventuellement ajuster l'alignement. Le montage exécuté, vérifier que la position des brides par rapport à la partie fixe de la menuiserie correspond bien à celle indiquée par le gabarit.
Attention: Une position erronée des brides par rapport au bâti pourrait endommager le bâti en question ainsi que le vérin.
(D) Unter Bezugnahme auf die Bezüge der Schablone die Bohrungen auf dem Rahmen des Fensters ausführen. Für Anwendungen auf Aluminiumfenstern ist die Bohrung mit einer Bohrspitze von 3,8 mm (für Schrauben 4.8x22) vorzunehmen. Die Halterungen rechts (3) und links (2) mit den Schrauben (4) auf dem Rahmen des Fensters befestigen. Die Schrauben nicht vollständig anziehen, damit eventuelle Korrekturen der Ausrichtung vorgenommen werden können. Nach Abschluss der Montage ist zu überprüfen, ob die Position der Konsolen in Bezug auf den festen Teil des Fensters mit der auf der Schablone angegebenen Position übereinstimmt.
Achtung: Eine falsche Position der Konsolen gegenüber der Zarge kann zu Beschädigungen der Zarge und des Antriebs führen.

(E) Efectúen los orificios en el bastidor del cerramiento respetando las referencias de la plantilla. Para aplicaciones en cerramientos de aluminio utilicen brocas de diámetro 3.8 mm. (para los tornillos 4.8x22). Sujeten los soportes dcha. (3) e izq. (2) en el bastidor del cerramiento mediante los tornillos (4) suministrados. No aprieten a fondo para poder efectuar posibles ajustes de alineación. Efectuado el montaje asegúrense de que la posición de las abrazaderas respecto a la parte fija del cerramiento coincida con la indicada por la plantilla.
¡Atención! Una posición equivocada de las abrazaderas respecto al marco podría estropear tanto el marco como el servomotor.
(P) Efectuar os furos na moldura do caixilho seguindo as referências no molde. Para aplicações em caixilhos de alumínio, efectuar a furação utilizando pontas de 3,8 mm de diâmetro (para parafusos 4.8x22). Fixar os suportes dir (3) e esq (2) na moldura do caixilho com os parafusos (4) fornecidos. Os parafusos fornecidos servem só para caixilhos de alumínio. Não apertar a fundo de modo a se poderem efectuar possíveis ajustamentos no alinhamento. Depois de terminada a montagem, verificar se a posição das chapas em relação à parte fixa do caixilho coincide com a indicada pelo molde. **Atenção:** Uma posição errada das chapas em relação ao caixilho poderá danificar o caixilho e o actuador.
(H) Készítse el a furatokat az ablakkereten a sablon vonatkoztatási pontjait követve. Az alumínium ablakkereteknél készítse el a furatokat 3,8 mm átmérőjű fúrófejeket használatával (a 4.8x22 csavarokhoz). Rögzítse a jobb (3) és bal (2) tartókat az ablakkeretre a tartozék csavarokkal (4). Ne húzza teljesen szorosra, hogy elvégezhesse az esetleges egy vonalba igazítást. A felszerelés végén ellenőrizze, hogy a konzolok helyzete az ablak rögzített részéhez képest megegyezzen a sablon által jelölt helyzettel. **Figyelem:** A konzolok ablakhoz viszonyított helytelen elhelyezése kárt tehet magában az ablakban és a működtető szerkezetben.
(NL) De gaten in het frame van de sponning aanbrengen door de referenties van het sjabloon te volgen. Voor toepassingen op sponningen in aluminium de opening maken met behulp van boren met een diameter van 3,8 mm gebruiken (voor de schroeven 4,8x22). De steunen rechts (3) en links (2) op het frame van het kozijn bevestigen door middel van de meegeleverde schroeven (4). Niet volledig dichtdraaien, zodat eventuele aanpassingen van de uitlijning kunnen worden uitgevoerd. Na voltooiing van de montage controleren of de positie van de beugels ten opzichte van het vaste deel van de sponning samenvalt met die aangegeven door het sjabloon. **Opgelet:** Een verkeerde positie van de beugels ten opzichte van het kozijn kan dit kozijn en de actuator beschadigen.
(SLO) Zavrtajte utore v podboj, kakor prikazuje samolepilni vzorec. Pri pritrjevanju na aluminijaste okvire uporabite za vrtanje svedre s premerom 3,8mm (za vijake 4,8x22). Pritrdite nosilce desno (3) in levo (2) na podboj s priloženimi vijaki (4). Vijakov ne privijajte do konca, tako da boste lahko po potrebi še dodatno naravnavali zaklep. Ko boste zaklep namestili preverite še, da se položaj pritrdilnega okovja glede na negibljivi del okvira sklada s položajem, narisanim na samolepilnem vzorcu. **Pozor:** Nepravilen položaj okovja glede na okvir bi lahko povzročil poškodbo okvira in regulacijskega mehanizma.
(CZ) Na rámu okna vyvrtejte otvory podle šablony. Pro použití systému u hliníkových oken vyvrtejte otvory pomocí vrtáků s průměrem 3.8 mm (pro šrouby 4.8x22). Upevněte pravé (3) a levé úchyty (2) k rámu okna pomocí dodaných šroubů (4). Šrouby zcela nedotahujte, abyste mohli provést případné úpravy a vyrovnání. Jakmile bude montáž dokončená, zkontrolujte, jestli poloha úchytů vzhledem k pevné části okna odpovídá poloze uvedené na šabloně. **Pozor:** Chybné umístění úchytů vzhledem k oknu by mohlo způsobit poškození okna a ovládacího mechanismu.
(GR) Εκτελείτε τις οπές στο πλαίσιο του κουφώματος σύμφωνα με τις αναφορές του αχνάρι. Για εφαρμογές σε κουφώματα αλουμινίου εκτελείτε το τρύπημα χρησιμοποιώντας μύτες διαμέτρου 3.8 mm (για τις βίδες 4.8x22). Στερεώσατε τα στηρίγματα δεξ. (3) και αρ. (2) στο πλαίσιο κουφώματος με τις βίδες (4) που προμηθεύονται. Μη σφίξτε βαθιά ώστε να πραγματοποιηθούν ενδεχόμενες ρυθμίσεις ευθυγράμμισης. Όταν ολοκληρωθεί το μοντάζ ελέγξτε ότι η θέση των βραχιόνων στήριξης σε σχέση με το σταθερό μέρος κουφώματος συμπίπτει με την ενδεειγμένη από το αχνάρι. **Προσοχή:** Η λαθεμένη τοποθέτηση των βραχιόνων σε σχέση με το κούφωμα ενδεχομένως προκαλέσει ζημιά στο ίδιο κούφωμα και στον εφαρμοστήρα.
(SA) قم بعمل الثقوب في وحدة الإغلاق متبعاً التوضيحات الخاصة بالشريط اللاصق.
للتطبيقات مع وحدات إغلاق من الألمنيوم قم بعمل الثقوب مستخدماً سنون مثقاب قطرها 3.8 مم (للمسامير 4.8 × 22).
قم بتثبيت الدعامات (3) يمين و (2) يسار على هيكل وحدة الإغلاق بواسطة المسامير المرفقة (4).
لا تحكم إغلاقها حتى تستطيع أن تجري أي عملية ضبط محتملة للوضع.
عند التركيب تأكد أن وضع الركاب بالنسبة للجزء الثابت من وحدة الإغلاق يتفق مع ذلك المحدد بواسطة الشريط اللاصق.
تنبيـــه: أي وضع خاطئ للركاب أثناء التركيب يمكن أن يؤدي إلى تلف الركاب نفسه والمحرك أيضاً.

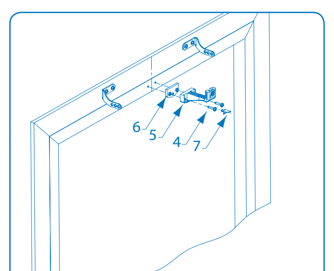

N (I) Fissare la staffa vasistas (5) sull'anta mobile tramite le viti (4) in dotazione (solo per serramenti in alluminio). In caso di necessità utilizzare anche il distanziale (6) da inserire sotto la staffa vasistas (in base al tipo d'infisso e all'eventuale sormonto). Inserire il tappo di chiusura (7) nell'apposita sede sulla staffa vasistas.
(GB) Fasten the top-hung braket (5) on the moving wing using the screws (4) supplied (only for aluminium windows). If necessary, also use the spacer (6) to be placed beneath the top-hung bracket (based on the type of casing and overlapped part, if any). Insert the plug (7) into its seat on the top-hung bracket.
(F) Fixer la bride vasistas (5) sur le volet mobile moyennant les vis (4) fournies (exclusivement pour menuiseries en aluminium). En cas de besoin utiliser même l'entretoise (6) à insérer au-dessous de la bride vasistas (sur la base du type de bâti et du rehaussement éventuel). Insérer le bouchon de fermeture (7) dans le logement approprié sur la bride vasistas.
(D) Die Konsole für Klappfenster (5) mit den mitgelieferten Schrauben (4) auf dem beweglichen Flügel befestigen (nur für Fenster und Türen aus Aluminium). Im Bedarfsfalle wird auch das Distanzstück (6) verwendet und unter der Konsole für Klappfenster eingesetzt (je nach Typ des Fensters und dem eventuellen Überstand). Den Verschluss (7) in die entsprechende Aufnahme auf der Konsole für Klappfenster einsetzen.
(E) Sujeten la abrazadera fuelle (5) en la hoja móvil mediante los tornillos (4) suministrados (sólo para cerramientos de aluminio). Si fuera necesario, utilicen también el separador (6) que debe colocarse bajo la abrazadera fuelle (en base al tipo de marco y a la posible solapa). Coloquen el tapón de cierre (7) en el alojamiento situado en la abrazadera fuelle.
(P) Fixar a chapa basculante (5) na parte móvel com os parafusos (4) fornecidos (só para janelas de alumínio). Em caso de necessidade, utilizar também o espaçador (6) a inserir debaixo da chapa basculante (em função do tipo de caixilho e possível sobreposição). Inserir o tampão de fecho (7) no respectivo furo na chapa basculante.
(H) Rögzítse a bukóablak illesztőkonzolt (5) a mozgó ablakszárnyra a tartozék csavarokkal (4) (csak alumínium ablakoknál). Szükség esetén használja a távolságtartót (6) is, melyet a bukóablak konzol alá kell elhelyezni (az ablak típusától és az esetleges tokrazárási átfedéstől függően). Illessze be a záródugót (7) a megfelelő helyre a bukóablak konzolon.
(NL) De beugel van het vensterraampje (5) vastmaken op het beweegbare deel met behulp van de meegeleverde schroeven (4) (alleen voor aluminium kozijnen). In geval van noodzaak ook de afstandhouder (6) gebruiken die moet worden geplaatst onder de beugel van het vensterraampje (op basis van het type kozijn en het eventuele oplopen). De afsluitdop (7) in de daarvoor bestemde houder op de beugel van het vensterraampje plaatsen.
(SLO) Namestite pritrdilno okovje (5) na premično oknico s priloženimi (samo pri aluminijastih podbojih) vijaki (6). Po potrebi uporabite tudi distančnik (6), ki ga vstavite pod pritrdilno okovje (glede na tip okvira in morebitno prekrivanje). Vstavite zaporni čep (7) v ustrezno ležišče na pritrdilnem okovju.
(CZ) Upevněte držák (5) na pohyblivou část okna pomocí dodaných šroubů (4) (pouze pro hliníková okna). V případě potřeby použijte také rozpěrku (6), kterou vložíte pod výše uvedený držák (podle typu okna a případného překrytí). Vsuňte zátku (7) do příslušného otvoru na držáku.
(GR) Στερεώσατε το βραχίονα vasistas (5) στο κινητό παραθυρόφυλλο με τις βίδες (4) που προμηθεύονται (μόνο για κουφώματα αλουμινίου). Σε περίπτωση ανάγκης χρησιμοποιήσατε και το διαχωριστήρα (6) για εισαγωγή κάτω από το βραχίονα vasistas (σύμφωνα με το είδος κουφώματος και την ενδεχόμενη υπέρβαση). Εισάγετε το καπάκι κλεισίματος (7) στην ειδική έδρα πάνω στο βραχίονα vasistas.
(SA) قم بتثبيت ركاب الجزئين المعشقين (5) على مصراع النافذة المتحرك بواسطة المسامير (4) المرفقة (فقط لوحدات الإغلاق المصنوعة من الألومونيوم). و في حالات الضرورة استخدم وحدة المباعدة (6) لإدخالها تحت ركاب التعليق (على أساس نوع النافذة والتمرير الموجود). ضع غطاء الغلق (7) في مكانه الخاص على ركاب التعليق.

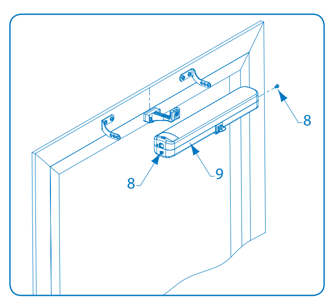

O (I) Avvitare una vite (8) sul lato dell'attuatore (9). Posizionare l'attuatore inserendo la vite montata in precedenza su uno dei fori presenti sui supporti (la scelta del foro dipende dal tipo d'infisso e dall'eventuale sormonto). Allineare l'attuatore in corrispondenza dell'altro supporto, avendo cura di utilizzare lo stesso foro della staffa e dell'attuatore, ed avvitare l'altra vite (8). La combinazione dei fori sulle staffe con i fori presenti sull'involucro dell'attuatore consente di ottenere sei posizioni di fissaggio dell'attuatore rispetto all'infisso. L'impiego del distanziale (5) consente un'ulteriore possibilità di regolazione.
Attenzione: Un'errata posizione dell'attuatore rispetto alle staffe potrebbe danneggiare lo stesso attuatore e l'infisso.
(GB) Tighten one screw (8) on the actuator side (9). Position the actuator and insert the previously fitted screw into one of the holes on the supports (the selection of the hole depends on the type of casing and the overlapped part, where applicable). Align the actuator in correspondence with the other support, paying attention to use the same hole of the bracket and the actuator and then tighten the other screw (8). Match the bracket holes with the holes on the actuator case to obtain six fixing positions of the actuator as compared to the casing. Another adjustment may be performed using the spacer (5).
Warning: If the actuator is in the wrong position as compared to the brackets this could damage both the actuator and the casing.
(F) Serrer une vis (8) sur le côté du vérin (9). Positionner le vérin, en insérant la vis préalablement montée sur l'un des trous prévus sur les supports (le choix du trou dépend du type de bâti et du rehaussement éventuel). Aligner le vérin au niveau de l'autre support, en prenant soin d'utiliser le même trou de la bride et du vérin et serrer l'autre vis (8).
La combinaison des trous sur les brides avec les trous prévus sur l'enveloppe du vérin permet d'obtenir six positions de fixation du vérin par rapport au bâti. L'emploi de l'entretoise (5) autorise une possibilité de réglage ultérieure.
Attention: Une position erronée du vérin par rapport aux brides pourrait endommager le vérin en question ainsi que le bâti.
(D) Eine Schraube (8) auf der Seite des Antriebs (9) anschrauben. Den Antrieb positionieren, indem die vorher montierte Schraube in eine der Bohrungen auf den Halterungen eingesetzt wird (die Auswahl der Bohrung hängt vom Fenstertyp und dem eventuellen Überstand ab). Den Antrieb entsprechend der anderen Halterung ausrichten. Dabei sollte die gleiche Bohrung der Konsole und des Antriebs verwendet werden. Dann wird die andere Schraube (8) angeschraubt. Die Kombination der Bohrungen auf den Konsolen mit den auf dem Gehäuse des Antriebs vorhandenen Bohrungen ermöglicht die Auswahl unter sechs Positionen für die Befestigung des Antriebs auf der Zarge. Durch die Verwendung des Distanzstücks (5) ergibt sich eine weitere Einstellmöglichkeit.
Achtung: Eine falsche Position des Antriebs gegenüber den Konsolen kann zu Beschädigungen des Antriebs und der Zarge führen.
(E) Enrosquen un tornillo (8) en el lado del servomotor (9). Coloquen el servomotor introduciendo el tornillo montado antes en uno de los orificios presentes en los soportes (la elección del orificio depende del tipo de marco y de la posible solapa). Alineen el servomotor con el otro soporte, observando la precaución de utilizar el mismo orificio de la abrazadera y del servomotor, y enrosquen el otro tornillo (8). La combinación de los orificios en las abrazaderas con los orificios presentes en el revestimiento del servomotor permite obtener seis posiciones de fijación del servomotor respecto al marco. Utilizar un separador (5) garantiza una posibilidad más de regulación.
¡Atención! Una posición equivocada del servomotor respecto a las abrazaderas podría estropear tanto el servomotor como el marco.
(P) Aparafusar um parafuso (8) no lado do actuador (9). Colocar o actuador introduzindo o parafuso montado previamente num dos furos dos suportes (a escolha do furo depende do tipo de caixilho e da possível sobreposição). Alinhar o actuador com o outro suporte, tendo o cuidado de utilizar o mesmo furo da chapa e do actuador e apertar o outro parafuso (8). A combinação dos furos nas chapas com os furos presentes no invólucro do actuador permite obter seis posições de fixação do actuador em relação ao caixilho. O emprego do espaçador (5) permite uma maior possibilidade de regulação. **Atenção:** Uma posição errada do actuador em relação às chapas poderá danificar o actuador ou o caixilho.
(H) Csavarozzon be egy csavart (8) a működtető szerkezet (9) oldalán. Helyezze a működtető szerkezetet az előzőleg becsavart csavarta tartókon levő egyik lyukba illesztve (a lyuk megválasztása az ablak típusától és az esetleges tokrazárási átfedéstől függ). Helyezze egy vonalba a működtető szerkezetet a másik tartónak megfelelően, ügyelve arra, hogy a konzolnak és a működtető szerkezetnek ugyanazt a furatát használja, és csavarozza be a másik csavart (8). A konzolon levő furatok és a működtető szerkezet burkolatán levő lyukak a működtető szerkezet hat felszerelési helyzetét teszik lehetővé az ablakhoz képest. A távtartó (5) használata további beállítási lehetőséget nyújt.
Figyelem: A konzolok ablakhoz viszonyított helytelen elhelyezése kárt tehet magában az ablakban és a működtető szerkezetben.
(NL) Een schroef (8) aan de zijde van de actuator (9) vastdraaien. De actuator positioneren door de eerder gemonteerde schroef in één van de gaten aanwezig op de steunen te steken (de keuze van het gat hangt af van het type kozijn en van het eventuele oplopen). De actuator uitlijnen in overeenstemming met de andere steun, waarbij u erop let hetzelfde gat van de beugel en de actuator te gebruiken, en de andere schoef (8) vastdraaien.
De combinatie van de openingen op de beugels met de openingen aanwezig op het omhulsel van de actuator maakt het mogelijk zes bevestigingsposities te verkrijgen van de actuator op het kozijn. Het gebruik van het distantieel (5) geeft nog een afstelmogelijkheid.
Opgelet: Een verkeerde positie van de actuator ten opzichte van de beugels kan de actuator zelf en het kozijn beschadigen.
(SLO) Privijačite vijak (8) na regulacijskem mehanizmu (9). Namestite regulacijski mehanizem tako, da predhodno privijačeni vijak vstavite v enega izmed utorov na nosilcih (izbira utora je odvisna od tipa okvira in morebitnega prekrivanja). Poravnajte regulacijski mehanizem z drugim nosilcem, pri čemer pazite, da boste uporabili isti utor na okovju in regulacijskem mehanizmu ter privijačite drugi vijak (8).
Kombinacija utorov na okovju z utori na ohišju regulacijskega mehanizma omogoča šest različnih položajev za pritrditev mehanizma glede na okvir. Uporaba distančnika (5) omogoča dodatno možnost nastavljanja
Pozor: Nepravilen položaj regulacijskega mehanizma glede na pritrdilno okovje bi lahko povzročil poškodbo mehanizma in okvira.
(CZ) Zašroubujte šroub (8) na straně ovládacího mechanismu (9). Umístěte ovládací mechanismus do příslušné polohy tak, že zasunete šroub namontovaný v předchozí fázi do jednoho z otvorů na úchytech (volba otvoru závisí na typu okna a případném překrytí). Vyrovnejte ovládací mechanismus na straně druhého úchytu a nezapomeňte použít stejný otvor na úchytu a ovládacím mechanismu. Poté zašroubujte šroub (8).
Kombinace otvorů vyvrtaných na úchytech a na krytu ovládacího mechanismu umožňuje vytvořit šest poloh pro uchycení ovládacího mechanismu vzhledem k oknu. Použití rozpěrky (5) umožňuje další regulaci.
Pozor: Chybné umístění ovládacího mechanismu vzhledem k úchytům by mohlo způsobit poškození okna a ovládacího mechanismu.
(GR) Βιδώσατε μία βίδα (8) πλαγίως στον εφαρμοστήρα (9). Τοποθετήσατε τον εφαρμοστήρα εισάγοντας τη βίδα που τοποθετήθηκε πρωτύτερα σε μία από τις υπάρχουσες οπές στα στηρίγματα (η επιλογή οπής εξαρτάται από το είδος κουφώματος και από την ενδεχόμενη υπέρβαση). Ευθυγραμμίσατε τον εφαρμοστήρα σε αντιστοιχία του άλλου στηρίγματος, φροντίζοντας να χρησιμοποιηθεί η ίδια οπή του βραχίονα και του εφαρμοστήρα, ύστερα βιδώστε την άλλη βίδα (8). Ο συνδυασμός οπών στους βραχίονες στήριξης με τις υπάρχουσες οπές επί της επικάλυψης του εφαρμοστήρα επιτρέπει την επίτευξη έξι θέσεων στερέωσης του εφαρμοστήρα σε σχέση με το κούφωμα. Η χρήση διαχωριστήρα (5) επιτρέπει περαιτέρω δυνατότητα ρύθμισης.
Προσοχή: Η λαθεμένη τοποθέτηση του εφαρμοστήρα σε σχέση με τους βραχίονες στήριξης ενδεχομένως προκαλέσει ζημιά στο ίδιο κούφωμα και στον εφαρμοστήρα
(SA) اربط أحد المسامير (8) على جانب المحرك (9). ركب المحرك بإدخال المسمار الذي تم ربطه مسبقاً على أحد الثقوب الموجودة على الدعامات (اختيار الثقب يعتمد على نوع النافذة والجزء). قم بضبط وضع المحرك الخاص بالدعامة الأخرى مع مراعاة استخدام نفس الثقب الخاص بالركاب والمحرك. واربط المسمار الآخر (8).
مجموعة الثقوب الموجودة على الركاب مع الثقوب الموجودة على ملف المحرك تهدف إلى الحصول على ستة مواضع تثبيت للمحرك بالنسبة لتركيب النافذة.
استخدام المباعد (5) يهدف إلى وجود إمكانية أكبر في الضبط.
تنبيـــه: أي وضع خاطئ للمحرك بالنسبة للركاب قد يتسبب في تلف المحرك نفسه والتركيب كله.

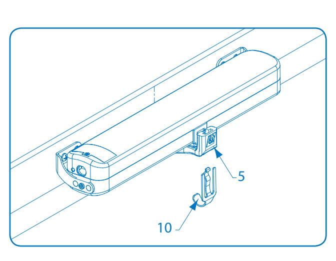

P (I) Serrare a fondo le viti dei supporti, allineare la testina catena alla staffa vasistas (5), chiudere il serramento esercitando una discreta pressione ed inserire la clip elastica (10).
Attenzione: la clip elastica NON deve essere precaricata con una deformazione superiore a mm 5.
(GB) Tighten the support screws all the way, align the chain head with the bottom-hung bracket (5), close the window by exerting enough pressure and insert the elastic clip (10).
Warning: the elastic clip must NOT be pre-loaded with a deformation of more than 5 mm.
(F) Serrer à fond les vis des supports, aligner la tête de la chaîne sur la bride vasistas (5), fermer la menuiserie, en exerçant une certaine pression et appliquer le clip élastique (10).
Attention: le clip élastique NE doit PAS être préchargé avec une déformation supérieure à 5 mm.
(D) Die Schrauben der Halterungen vollständig anziehen, den Kettenkopf auf die Kippfenster- Konsole (5) ausrichten, das Fenster schließen und dabei einen ausreichenden Druck ausüben. Den elastischen Clip (10) einsetzen.
Achtung: der elastische Clip darf NICHT mit einer Verbiegung von mehr als 5 mm vorgespannt werden.
(E) Aprieten a fondo los tornillos de los soportes, alineen el cabezal cadena con la abrazadera de fuelle (5), cierren el cerramiento ejercitando una discreta presión e introduzcan la pinza elástica (10).
¡Atención! la pinza elástica NO debe pre-cargarse con una deformación superior a 5 mm.
(P) Apertar a fundo os parafusos dos suportes, alinhar a cabeça da corrente com a chapa da parte inferior (5), fechar a janela exercendo uma certa pressão e introduzir o clipe elástico (10). **Atenção:** o clipe elástico NÃO deve ser pré-carregado com uma deformação superior a 5 mm.
(H) Húzza teljesen szorosra a tartók csavarjait, állítsa egy vonalba a lánc fejet a bukóablak konzollal (5), zárja be az ablakot kezével enyhe nyomást gyakorolva, és illessze fel a rugalmas kapcsot (10).
Figyelem: a rugalmas kapcsot NEM szabad előterhelni 5 mm-nél nagyobb deformációval.
(NL) De schroeven van de steunen volledig dichtdraaien, de kop van de ketting met de uitspringende beugel (5) uitlijnen, de sponning sluiten door het uitoefenen van een lichte druk en de plastic clip (10) plaatsen.
Opgelet: de elastische clip mag NIET vooraf geladen zijn met een vervorming van meer dan 5 mm.
(SLO) Privijačite do konca vijake nosilcev, poravnajte glavo verige s prednjo s prednjim pritrdilnim okovjem (5), zaprite okvir, pri čemer ustrezno pritisnite nanj in vstavite elastični zatič (10).
Pozor: elastični zatič NE sme biti obremenjen z deformacijo nad 5mm.
(CZ) Utáhněte šrouby na úchytech, vyrovnejte hlavu s úchytem pro nadsvětlík (5), zavřete okno tak, že na něho zatlačíte rukou, a vsuňte do příslušného otvoru pružnou západku (10).
Pozor: pružná západka NESMÍ být přetížena, aby její deformace nebyla větší než 5 mm.
(GR) Σφίξτε βαθιά όλες τις βίδες των στηριγμάτων, ευθυγραμμίσατε την κεφαλή της αλυσίδας στο βραχίονα vasistas (5), κλείσατε το κούφωμα ασκώντας επαρκή πίεση και βάλτε το ελαστικό κλιπ (10).
Προσοχή: το ελαστικό κλιπ ΔΕΝ πρέπει να φορτίζεται πρωτύτερα με παραποίηση ανώτερη των 5 mm.
(SA) أغلق تماماً كل مسامير الدعامات. قم بتوفيق طرف السلسلة مع ركاب الجزأين المعشقين (5). أغلق وحدة الإغلاق مع الضغط الخفيف وركب المشبك المطاطي (10).
تنبيـــه: المشبك المطاطي لا يجب تحميله مسبقاً بوضع مائل يزيد عن 5 مم.

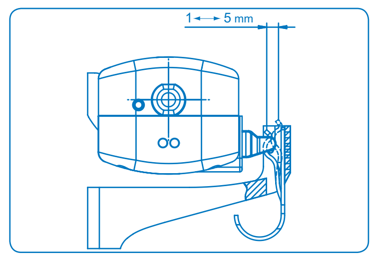

P1 (I) La posizione ottimale dell'attuatore si ha quando chiudendo l'infisso la clip elastica è precaricata con una deformazione inferiore o uguale a mm 5.
Attenzione! Collegare l'attuatore all'impianto elettrico servendosi degli schemi allegati, rispettando le norme di sicurezza vigenti in materia.
Azionare l'attuatore per aprire il serramento, arrivare a fine corsa e richiudere per verificarne il corretto funzionamento.
Accertarsi dell'intervento dei fine corsa elettrici, della corretta chiusura del serramento e verificare che la deformazione della clip elastica non superi il valore indicato.
(GB) The best position of the actuator is obtained when, on closing the casing, the elastic clip is preloaded with a deformation that is less than or equal to 5 mm.
Warning! Connect the actuator to the electric system by consulting the enclosed diagrams, complying with the prevailing safety regulations. Actuate the actuator to open the window until it reaches limit stop and then close it to check its working efficiency. Check the tripping of the electric limit switches, the proper closing of the casing and check that the deformation of the elastic clip does not exceed the recommended value.
(F) La position optimale du vérin s'obtient lorsque, en fermant le bâti, le clip élastique est préchargé avec une déformation inférieure ou égale à 5 mm.
Attention! Relier le vérin à l'installation électrique, en utilisant les schémas en annexe et en respectant les normes de sécurité en vigueur dans ce domaine.
Actionner le vérin pour ouvrir la menuiserie, arriver en fin de course et refermer, en vue d'en vérifier le bon fonctionnement. S'assurer de l'enclenchement des fins de course électriques, de la fermeture parfaite du bâti et vérifier que la déformation du clip élastique ne dépasse pas la valeur indiquée.
(D) Die optimale Position des Antriebs ist dann erreicht, wenn bei Schließung des Fensters der elastische Clip mit einer Verbiegung von weniger oder gleich 5 mm vorgespannt wird.
Achtung! Den Antrieb unter Bezugnahme auf die Schaltpläne in der Anlage an das Stromnetz anschließen und dabei die einschlägigen Sicherheitsvorschriften beachten. Das Fenster mit dem Antrieb bis zum Hubende öffnen und wieder schließen, um den störungsfreien Betrieb zu überprüfen. Den Eingriff der Endschalter und die korrekte Schließung des Fensters überprüfen. Darüber hinaus ist sicherzustellen, dass die Verbiegung des elastischen Clips den angegebenen Wert nicht überschreitet.
(E) La posición óptima del servomotor se ha logrado cuando, al cerrar el marco, la pinza elástica está pre-cargada con una deformación inferior o igual a 5 mm.
¡Atención! Conecten el servomotor a la instalación eléctrica respetando los esquemas adjuntos y las normas de seguridad vigentes en materia.
Accionen el servomotor para abrir el cerramiento, lleguen a fin de carrera y cierren de nuevo para verificar que el funcionamiento es correcto.
Asegúrense de que intervengan los fines de carrera eléctricos, que el marco cierra correctamente y que la deformación de la pinza elástica no supere el valor indicado.
(P) A posição ideal do actuador é quando, fechando o caixilho, o clipe elástico está pré-carregado com uma deformação inferior ou igual a 5 mm.
Atenção! Ligar o actuador à instalação eléctrica consultando os esquemas em anexo, respeitando as normas de segurança em vigor na matéria.
Accionar o actuador para abrir a janela, chegar ao fim do percurso e fechar para verificar o seu funcionamento.
Certificar-se que intervenham os limitadores de percurso eléctricos, se o caixilho fecha correctamente e verificar se a deformação do clipe elástico não ultrapassa o valor indicado.
(H) A működtető szerkezet helyzete akkor optimális, ha az ablak bezárásakor a rugalmas kapocs előterhelése 5 mm-nél kisebb deformáció, vagy azzal egyenlő.
Figyelem! Csatlakoztassa a működtető szerkezetet az elektromos hálózathoz a mellékelt rajzok segítségével, az e téren a hatályos biztonsági előírások betartásával.
Hozza működésbe a működtető szerkezetet, hogy kinyissa az ablakot, engedje végállásig, és zárja vissza a helyes működés ellenőrzése végett.
Ellenőrizze az elektromos végálláskapcsolók bekapcsolódását, az ablak helyes záródását, és ellenőrizze, hogy a rugalmas kapocs deformációja nem haladja meg a megjelölt értéket.
(NL) De positie van de actuator is optimaal wanneer bij het sluiten van het kozijn de elastische clip vooraf wordt geladen met een vervorming die lager is of gelijk aan 5 mm.
Opgelet! De actuator aansluiten op de elektrische installatie met behulp van bijgevoegde schema's, met inachtneming van de geldende veiligheidsnormen.
De actuator activeren om de sponning te openen, de aanslag bereiken en weer sluiten om de correcte werking ervan te controleren.
Controleren of de activering van de elektrische aanslagen heeft plaatsgevonden, of de sponning correct gesloten is en of de vervorming van de elastische clip de aangegeven waarde niet overschrijdt.
(SLO) Regulacijski mehanizem je nameščen optimalno takrat, kadar je pri zapiranju okvira elastični zatič obremenjen z deformacijo manjšo ali enako 5mm.
Pozor! Priključite regulacijski mehanizem v električno omrežje s pomočjo priloženih električnih shem, pri čemer upoštevajte veljavna varnostna pravila na tem področju.
Sprožite regulacijski mehanizem za odpiranje okna, odprite ga do skrajne točke in zaprite nazaj, da bi preverili pravilno delovanje mehanizma.
Prav tako preverite, če so se sprožili električni omejevalci hoda, če se je okno pravilno zaprlo, in če elastični zatič ni presegel priporočene vrednosti.
(CZ) Optimální polohy ovládacího mechanismu dosáhnete, jestliže při zavření okna bude deformace pružné západky menší anebo rovnající se 5 mm.
Pozor! Zapojte ovládací mechanismus do elektrické sítě na základě přiložených schémat a dodržujte přitom platné bezpečnostní předpisy. Aktivujte ovládací mechanismus pro otevření okna, nechte ho přesunout až na konec dráhy a poté ho zavřete, abyste mohli zkontrolovat jeho správnou funkci.
Ujistěte se, že jsou elektrické koncové vypínače funkční, že se okno správně zavírá a že deformace západky nepřekračuje výše uvedenou hodnotu.
(GR) Η καταλληλότερη θέση του εφαρμοστήρα επιτυγχάνεται όταν κλείνοντας το κούφωμα το ελαστικό κλιπ είναι πρωτύτερα φορτισμένο με παραποίηση κατώτερη ή όμοια με mm 5.
Προσοχή! Συνδέσατε τον εφαρμοστήρα στην ηλεκτρική εγκατάσταση με τη βοήθεια των συνημμένων σχεδίων , τηρώντας τους αντικειμενικούς ισχύοντες κανόνες ασφαλείας.
Ενεργοποιήσατε τον εφαρμοστήρα για να ανοίξει το κούφωμα, φτάσετε στ τέρμα πορείας και κλείσατε ξανά για να ελέγξτε τη σωστή λειτουργία.
Βεβαιωθείτε για την επέμβαση των ηλεκτρικών τερματικών πορείας, το σωστό κλείσιμο του κουφώματος και ελέγξτε ότι η παραποίηση του ελαστικού κλιπ δεν υπερβαίνει την ενδεδειγμένη αξία.
(SA) أفضل وضع للمحرك يمكن الحصول عليه في حالة أنه عند إغلاق النافذة كان المشبك البلاستيكي قد سبق تحميله بميل يقل عن أو يساوي 5 مم.
تنبيـــه: قم بتوصيل المحرك بالشبكة الكهربية مع إتباع الخطوات المرفقة واحترام قواعد الأمان السارية بخصوصها. شغل المحرك لفتح وحدة الإغلاق وعند وصولها لآخر المجرى أعد إغلاقه لمراجعة التشغيل الصحيح.
تأكد من عمل نهايات المجرى الكهربية ومن الإغلاق الصحيح للنافذة وتأكد أن ميل تحميل المشبك البلاستيكي لا يتعدى القيمة الموضحة.

(I) ISTRUZIONI PER L'ALLACCIAMENTO ALLA RETE ELETTRICA (GB) INSTRUCTIONS FOR CONNECTING TO THE ELECTRIC NETWORK (F) INSTRUCTIONS POUR LE BRANCHEMENT SUR LE SECTEUR ELECTRIQUE (D) ANLEITUNG FÜR DEN ANSCHLUSS AN DAS STROMNETZ (E) INSTRUCCIONES PARA LA CONEXIÓN A LA RED ELÉCTRICA (P) INSTRUÇÕES PARA A LIGAÇÃO À REDE DE CORRENTE ELÉCTRICA (H) UTASÍTÁSOK AZ ELEKTROMOS HÁLÓZATRA KAPCSOLÁSHOZ (NL) INSTRUCTIES VOOR DE AANSLUITING OP HET SPANNINGSNET (SLO) NAVODILA ZA PRIKLOP NA ELEKTRIČNO OMREŽJE (CZ) INSTRUKCE PRO ZAPOJENÍ DO ELEKTRICKÉ SÍTĚ (GR) ΟΔΗΓΙΕΣ ΓΙΑ ΤΗ ΣΥΝΔΕΣΗ ΣΤΗΝ ΗΛΕΚΤΡΙΚΗ ΕΓΚΑΤΑΣΤΑΣΗ (SA) تعليمات للتوصيل بشبكة الكهرباء

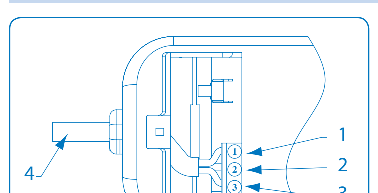

Q (I) Collegare il cavo d'alimentazione (4) al morsetto elettrico del motore rispettando le indicazioni della figura e della tabella di comparazione.
(GB) Connect the power cable (4) to the electric terminal of the motor, following the Instructions given In the figure and comparison table.
(F) Raccorder le câble d'alimentation (4) à la borne électrique du moteur en respectant les indications de la figure et du tableau de comparaison.
(D) Das Netzkabel (4) an die Stromklemme des Motors anschließen. Dabei sollten die Hinweise in der Abbildung und in der Vergleichstabelle beachtet werden.
(E) Conecten el cable de alimentación (4) al borne eléctrico del motor respetando las indicaciones de la figura y de la tabla de comparación.
(P) Ligar o cabo de alimentação (4) ao borne eléctrico do motor respeitando as indicações da figura e da tabela de comparação.
(H) Csatlakoztassa a tápkábelt (4) a motor elektromos kapcsához, betartva az ábra és az összehasonlító táblázat utasításait.
(NL) De stroomtoevoerkabel (4) aansluiten op de elektrische klem van de motor met inachtneming van de aanwijzingen van de figuur en van de vergelijkingstabel.
(SLO) Priključite napajalni kabel (4) na priključni mostič motorja, pri čemer upoštevajte navodila na skici in primerjalno tabelo.
(CZ) Zapojte napájecí kabel (4) na elektrickou svorku motoru a držte se instrukcí uvedených na obrázku a ve srovnávací tabulce.
(GR) Συνδέσατε το καλώδιο τροφοδοσίας (4) στον ηλεκτρικό ακροδέκτη του κινητήρα τηρώντας τις ενδείξεις της εικόνας και του συγκριτικού πίνακα.
(SA) قم بتوصيل سلك التغذية الكهربائية (4) بكماشة التوصيل الكهربائية للمحرك طبقاً لإرشادات الشكل و جدول المقارنة.

(I) SCHEMI DI COLLEGAMENTO 230VAC (GB) 230V AC WIRING DIAGRAMS (F) SCHEMAS DE BRANCHEMENT 230V CA (D) ANSCHLUSSPLÄNE 230V WECHSELSTROM (E) ESQUEMAS DE CONEXIÓN 230V CA (P) ESQUEMAS DE LIGAÇÃO 230 V CA (H) KAPCSOLÁSI RAJZOK 230VAC (NL) AANSLUITSCHEMA'S 230VAC (SLO) SHEME PRIKLJUČKA 230VAC (CZ) SCHÉMATA ZAPOJENÍ 230VAC (GR) ΣΧΕΔΙΑ ΣΥΝΔΕΣΗΣ 230VAC (SA) تخطيطات التوصيل 230VAC

A- Conduttori sezione minima 1 mm² e comunque con sezione adeguata al carico elettrico ed alla lunghezza della linea. • Conductors with minimum section of 1 mm² and in any case with a section suited to the electric load and length of the line. • Conducteurs d'une section minimale de 1 mm² et de toute façon ayant une section adéquate à la charge électrique et à la longueur de la ligne. • Leiter mit Mindestquerschnitt 1 mm² und in jedem Falle mit geeignetem Querschnitt für die elektrische Last und die Leitungslänge. • Conductores sección mínima 1 mm² y, en todo caso, con sección adecuada a la carga eléctrica y a la longitud de la línea. • Condutores com uma secção mínima de 1 mm² ou sempre com uma secção adequada à carga eléctrica e ao comprimento da linha. • Geleiders minimale doorsnede 1 mm² en in elk geval met een geschikte doorsnede voor de stroombelasting en de lengte van de kabel. • Minimum 1 mm² átmérőjű vezetékhuzalok, melyeknek átmérője mindenesetre megfelel az elektromos terhelésnek és a vezeték hosszának. • Prevodniki premera min. 1 mm² oziroma takega premera, da bi ustrezal električni obremenitvi in dolžini linije. • Vodiče o minimálním průřezu 1 mm² nebo o průřezu, který odpovídá elektrickému zatížení a délce vedení. • Αγωγοί ελάχιστης τομής 1 mm² και ωστόσο με κατάλληλη τομή στο ηλεκτρικό φορτίο και το μήκος της γραμμής.
• موصلات مقاسها الأدنى 1 مم² و على أية حال ذات مقاس يتناسب مع الشحنة الكهربائية و طول الخط.

B- Pulsante commutatore bipolare con posizione OFF centrale (a= apre/b= chiude). • Bipolar switch button with mid OFF position (a=opens/b=closes). • Poussoir commutateur bipolaire avec position OFF centrale (a = ouverture / b = fermeture). • Zweipoliger Umschalter mit zentraler OFF-Position (a= öffnet / b= schließt). • Pulsador conmutador bipolar con posición OFF central (a= abre/b= cierra). • Botão comutador bipolar com posição OFF central (a= abre/b= fecha). • Tweepolige druktoets met centrale OFF-stand (a=openen / b = sluiten). • Bipoláris kapcsoló középső OFF állással (a=nyit-b=zár). • Bipolarno komutacijsko stikalo s sredinskim položajem OFF (a=odpre/b=zapre). • Dvoupólový přepínač se středovou pozicí OFF (a= otevře/b= zavře) • Κόμβιο μεταλλαγής διπολικό με θέση OFF κεντρική (a=ανοίγει-b=κλείνει).
• زر عاكس للتيار ثنائي القطب مع الوضع المركزي OFF (a = افتح – b = أغلق).

C- Interruttore generale di alimentazione bipolare con apertura minima dei contatti pari a 3 mm. • Bipolar main power supply switch with minimum contact opening of 3 mm. • Interrupteur général d'alimentation bipolaire avec ouverture minimale des contacts correspondant à 3 mm. • Zweipoliger Hauptschalter der Versorgung mit Mindestöffnung der Kontakte von 3 mm. • Interruptor general de alimentación bipolar con apertura mínima de los contactos igual a 3 mm. • Interruptor geral de alimentação bipolar com abertura mínima dos contactos de 3 mm. • Tweepolige hoofdschakelaar met minimale afstand tussen de contacten van 3 mm. • Bipoláris táplálású főkapcsoló, az érintkezések közötti minimális rés 3 mm-es. • Glavno bipolarno stikalo z najmanjšo razdaljo med kontakti 3 mm. • Hlavní dvoupólový vypínač s minimálním otevřením kontaktů 3 mm • Γενικός διακόπτης τροφοδοσίας διπολικός με ελάχιστο άνοιγμα επαφών 3 mm.
• مفتاح عام للتغذية ثنائي القطب ذو حد أدنى لفتح الاتصالات يعادل 3 مم.

~ Tensione di alimentazione indicata nei dati di targa • Power supply voltage shown on rating plate • Tension d'alimentation indiquée sur les coordonnées de la plaque • Auf dem Leistungsschild angegebene Versorgungsspannung • Tensión de alimentación indicada en la placa de datos • Tensão de alimentação indicada nos dados da chapa de identificação • Voedingsspanning aangegeven op het gegevensplaatje. • Az adattáblán szereplő adatokban megjelölt tápfeszültség • Přívodní napětí uvedené na identifikačním štítku • Električna napetost je navedena med podatki na tablici • Τάση τροφοδοσίας αναφερόμενη στα στοιχεία της πινακίδας • شدة التيار الكهربائي موضحة في لوحة البيانات

230V AC TABELLA COMPARAZIONE CONDUTTORI/COLORI • 230V AC CONDUCTORS/COLOURS COMPARATIVE TABLE • 230V CA – TABLEAU COMPARAISON CONDUCTEURS/COLORIS • 230 V WECHSELSTOM- LEITER-VERGLEICHSTABELLE/FARBEN • 230V CA - TABLA COMPARACIÓN CONDUCTORES/COLORES • 230V CA TABELA DE COMPARAÇÃO DOS CONDUTORES/CORES • 230V VEZETÉKHUZALOK/SZÍNEK ÖSSZEHASONLÍTÓ TÁBLÁZAT • 230V AC VERGELIJKINGSTABEL GELEIDERS/KLEUREN • 230V AC PRIMERJALNA TABELA PREVODNIKOV/BARV • 230V AC POROVNÁVACÍ TABULKA VODIČŮ/BARVY • 230V AC ΣΥΓΚΡΙΤΙΚΟΣ ΠΙΝΑΚΑΣ ΑΓΩΓΩΝ/ΧΡΩΜΑΤΩΝ
230V AC – جدول مقارنة الموصلات/الألوان

COLORE • COLOUR • COULEUR • FARBE • COLOR • COR • KLEUR • SZÍN • COLORE • BARVA • ΧΡΩΜΑ • الأزرق	NUMERO • NUMBER • NOMBRE • NUMMER • NÚMERO • NÚMERO • NUMMER • SZÁM • ŠTEVILKA • ČÍSLO • ΑΡΙΘΜΟΣ • الرقم	SEGNALE • SIGNAL • SIGNAL • SIGNAL • SEÑAL • SINAL • SIGNAAL • JELZÉS • SIGNAL • SIGNÁL • ΣΗΜΑ • إشارة
Blu • Blue • Bleu • Blau • Azul • Azul/ Blauw • Kék • Modra • Modrá • Μπλέ • اللون	1	Comune • Common • Commun • Gemeinsame Leitung • Común • Comum • Gemeenschappelijk • Közös • Skupen • Společný kabel • Κοινό • عام
Nero • Black • Noir • Schwarz • Negro • Preto • Zwart • Fekete • Černá • Črna • Μαύρο • الأسود	2	Chiude • Closes • Fermeture • Schließt • Cierra • Fecha • Sluiten • Zár • Zapre • Zavře • Κλείνει • أغلق
Marrone • Brown • Marron • Braun • Marrón • Castanho • Bruin • Barna • Hnědá • Rjava • Καφέ • البني	3	Apre • Opens • Ouverture • Öffnet • Abre • Abre • Openen • Nyit • Odpre • Otevře • Ανοίγει • افتح

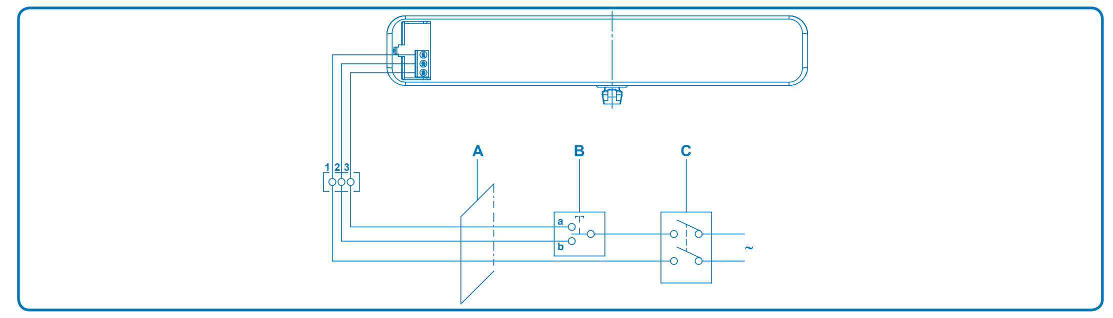

(I) Collegamento singolo (GB) Single connection (F) Branchement individuel (D) Einzel-Anschluss (E) Conexión única (P) Ligação individual (NL) Aansluiting van één actuator (H) Egyetlen csatlakoztatás (SLO) Posamična povezava (CZ) Zapojení jednoho ovládacího mechanismu (GR) Μονή σύνδεση (SA) توصيل أحادي

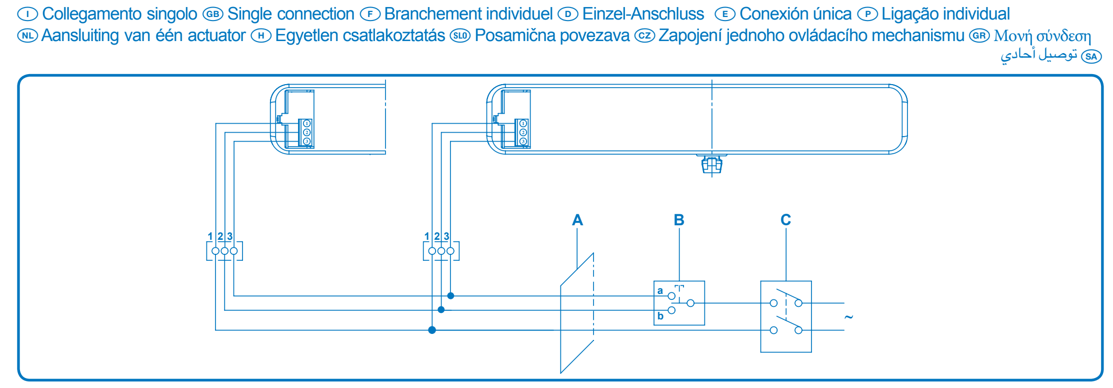

(I) Collegamento di più attuatori (GB) Connection of more than one actuator (F) Branchement de plusieurs vérins (D) Anschluss mehrerer Antriebe (E) Conexión de varios servomotores (P) Ligação de diversos actuadores (NL) Aansluiting van meerdere actuatoren (H) Több működtető szerkezet csatlakoztatása (SLO) Povezava več regulacijskih mehanizmov (CZ) Zapojení více ovládacích mechanismů (GR) Σύνδεση πολλών εφαρμοστήρων (SA) توصيل أكثر من محرك تبديل

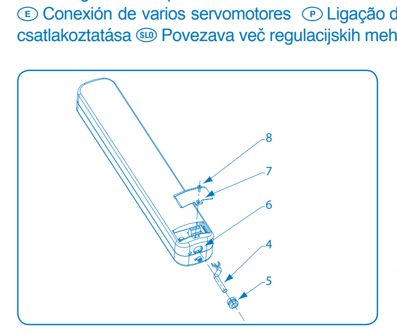

R (I) Applicare sul cavo d'alimentazione il serracavo (5) bloccandolo nell'apposita sede (6) sul fianco dell'attuatore. Montare il coperchio di chiusura (7) del vano morsettiera e bloccarlo con la vite 2.9x9.5 (8).
(GB) Put the cable clamp (5) on the power cable and lock it in its seat (6) on the side of the actuator. Mount the cover (7) of the terminal board compartment and lock it with the screw 2.9x9.5 (8)
(F) Appliquer sur le câble d'alimentation le serre-câble (5), en le bloquant dans le logement approprié (6) sur le côté du vérin. Monter le couvercle de fermeture (7) du compartiment bornier et le bloquer à l'aide de la vis 2.9x9.5 (8).
(D) Auf dem Netzkabel die Kabelsperre (5) anbringen und in der entsprechenden Aufnahme (6) auf der Seite des Antriebs befestigen. Die Abdeckung (7) des Klemmenkastens montieren und mit der Schraube 2.9x9.5 (8) befestigen.
(E) Coloquen en el cable de alimentación la grapa (5) bloqueándolo en su alojamiento (6) en el flanco del servomotor. Monten la tapa de cierre (7) del contenedor de la caja de pulsadores y bloquéenla con el tornillo 2.9x9.5 (8).
(P) Aplicar no cabo de alimentação a braçadeira (5) fixando-a no seu lugar (6) ao lado do actuador. Montar a tampa de fecho (7) do vão da placa de junções e fixá-la com o parafuso 2,9x9,5 (8).
(H) Helyezze fel a tápkábelre a kábelszorítót (5) és rögzítse a működtető szerkezet oldalán kiképzett helyén (6). Szerelje fel a zárófedelet (7) a kapcsolóléc üregre, és rögzítse a 2,9x9,5 csavarral (8).
(NL) De kabelklem (5) aanbrengen op de stroomtoevoerkabel door de klem in de daarvoor bestemde houder (6), naast de actuator, te blokkeren. Het afsluitdeksel (7) van de aansluitkastruimte monteren en blokkeren met de schroef 2.9x9.5 (8).
(SLO) Na napajalni kabel namestite kabelski ščitnik (5), ki ga pritrdite v ustrezno ležišče (6) ob strani regulacijskega mehanizma. Namestite pokrov (7) na odprtino za priključni mostič in ga pritrdite z vijakom 2,9x9,5 (8).
(CZ) Namontujte na napájecí kabel svorku (5) a zablokujte ho v příslušné pozici (6) na boku ovládacího mechanismu. Namontujte ochranný kryt (7) svorkovnice a připevněte ho pomocí šroubu 2.9x9.5 (8).
(GR) Εφαρμόσατε στο καλώδιο τροφοδοσίας το σφιγκτήρα καλωδίου (5) μπλοκάροντας αυτό στην ειδική έδρα (6) στα πλάγια του εφαρμοστήρα. Τοποθετήσατε το καπάκι κλεισίματος (7) του χώρου του κιβωτίου συνδέσεων και μπλοκάρετε με τη βίδα 2.9x9.5 (8).
(SA) ضع مثبت السلك على سلك التغذية الكهربائية (5) وأغلقه في مكانه المخصص (6) على جانب محرك التبديل. قم بتركيب غطاء الغلق (7) من خانة الكماشة و أغلقه بمسمار 8) (2.9x9.5).

(I) REGOLAZIONE CORSA UTENTE (GB) USER STROKE ADJUSTMENT (F) REGLAGE COURSE UTILISATEUR (D) EINSTELLUNG DES LAUFS DURCH DEN BENUTZER (E) REGULACIÓN CARRERA USUARIO (P) REGULAÇÃO DO CURSO UTILIZADOR (H) A FELHASZNÁLÁSI LÖKET BEÁLLÍTÁSA (NL) AFSTELLING WERKSLAG GEBRUIKER (SLO) NASTAVLJANJE TEKA (CZ) SEŘÍZENÍ POHYBU (GR) ΡΥΘΜΙΣΗ ΠΟΡΕΙΑΣ ΧΡΗΣΤΗ (SA) ضبط مجرى المستخدم

(I) La corsa della catena viene impostata dal costruttore ad un valore inferiore rispetto a quello massimo consentito. Per impostare la corsa desiderata seguire le successive indicazioni. **Attenzione!** La regolazione corsa utente deve essere eseguita a coperchio di connessione chiuso.
(GB) The manufacturer sets the stroke of the chain at a lower value than the maximum allowed. To set the desired stroke, follow the Instructions below. **Warning!** The user stroke adjustment must be made with the connection cover closed.
(F) La course de la chaîne est configurée par le fabricant à une valeur inférieure par rapport à celle maximale autorisée. Si on veut entrer la course souhaitée, suivre les indications qui suivent. **Attention!** Le réglage de la course utilisateur doit être exécuté avec le couvercle de connexion fermé.
(D) Der Lauf der Kette wird durch den Hersteller auf einen Wert eingestellt, der unter dem maximal zulässigen Wert liegt. Für die Einstellung des gewünschten Laufs sind die nachfolgenden Hinweise zu befolgen. **Achtung!** Die Einstellung des Laufs muss bei geschlossener Anschlussabdeckung vorgenommen werden.
(E) La carrera de la cadena es programada por el constructor a un valor inferior respecto al máximo permitido. Para programar la carrera deseada hay que efectuar las indicaciones que siguen. **¡Atención!** La regulación carrera usuario debe realizarse con la tapa de conexión cerrada.
(P) O curso da corrente é definido pelo fabricante num valor inferior ao máximo consentido. Para programar o curso desejado devem-se seguir estas indicações. **Atenção!** A regulação do curso utilizador deve ser executada com a tampa de ligação fechada.
(H) A lánc löketét a gyártó a maximálisan engedélyezettnél alacsonyabb értékre állítja be. A kívánt löket beállításához a következő útmutató szerint járjon el. **Figyelem!** A felhasználói löket beállítását zárt csatlakozó fedéllel kell elvégezni.
(NL) De werkslag van de ketting wordt door de fabrikant ingesteld op een lagere waarde dan de maximaal toegestane waarde. Om de gewenste werkslag in te stellen, onderstaande aanwijzingen volgen. **Opgelet!** De afstelling werkslag gebruiker moet worden uitgevoerd met gesloten verbindingsdeksel.
(SLO) Tek verige je nastavljen tovarniško na manjšo vrednost od sicer najvišje dovoljene. Če želite tek nastaviti po svoje, upoštevajte naslednja navodila. **Pozor!** Nastavljanje teka je treba izvajati pri zaprtem veznem pokrovu.
(CZ) Pohyb řetězu je nastavený v závodě na délku, která je nižší než maximální dovolená hodnota. Pro nastavení zvoleného pohybu se řiďte následujícími pokyny: **Pozor!** Seřízení pohybu je možné provést pouze v případě, že je spojovací kryt zavřený.
(GR) Πορεία της αλυσίδας ρυθμίζεται από τον κατασκευαστή σε κατώτερη αξία σε σχέση με τη μέγιστη επιτρεπόμενη. Για τη ρύθμιση της επιθυμητής πορείας ακολουθήσατε τις παρακάτω ενδείξεις. **Προσοχή!** Η ρύθμιση πορείας χρήστη πρέπει να εκτελείται με κλειστό το καπάκι σύνδεσης.
(SA) تم تركيب مجرى الجنزير من قبل المركب بقيمة أقل من الحد الأقصى المتفق عليه. لتركيب المجرى المطلوب اتبع الإرشادات التالية.
تنبيه! يجب أن يتم ضبط المجرى المستخدم والغطاء مغلق.

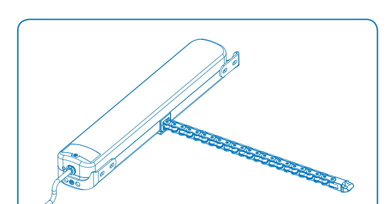

T (I) Alimentare l'attuatore e far fuoriuscire la catena fino all''intervento del fine corsa
(GB) Power the actuator and make the chain come out until the limit switch Intervenes
(F) Alimenter le vérin et faire sortir la chaîne jusqu'au déclenchement de la fin de course.
(D) Den Antrieb versorgen und die Kette vollständig bis zum Eingriff des Endschalters ausfahren lassen.
(E) Alimenten el servomotor y saquen la cadena hasta que intervenga el fin de carrera.
(P) Alimentar o actuador e deixar sair a corrente até à intervenção do limitador de percurso
(H) Helyezze áram alá a működtető szerkezetet, és engedje ki a láncot egészen a végállás bekapcsolódásáig.
(NL) De actuator van stroom voorzien en de ketting naar buiten laten komen tot de tussenkomst van de aanslag.
(SLO) Vključite regulacijski mehanizem in pustite verigi, da se bo odvila do sprožitve omejevalca hoda.
(CZ) Aktivujte přívod elektrické energie do ovládacího mechanismu a nechte vysunout řetěz, dokud nedojde k zásahu koncového vypínače.
(GR) Τροφοδοτήσατε τον εφαρμοστήρα και προβείτε στην έξοδο της αλυσίδας μέχρι την επέμβαση του τερματικού πορείας
(SA) قم بتوصيل محرك التبديل و أخرج الجنزير حتى دخول نهاية المجرى.

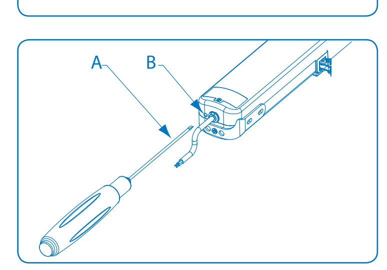

U (I) Azionare il pulsante di sblocco catena attraverso il foro (B) mediante un cacciavite (A) e tenerlo premuto mentre l'attuatore è alimentato fino all'avvio della catena. Non appena si avvia la catena dell'attuatore rilasciare immediatamente il pulsante di sblocco.
(GB) Press the chain release button by putting a screwdriver (A) through the hole (B), and keep it pressed while the actuator is powered until the chain starts. As soon as the actuator chain starts, immediately stop pressing the release button.
(F) Actionner le bouton de déverrouillage de la chaîne à travers le trou (B) moyennant un tournevis (A) et le tenir enfoncé, pendant que le vérin est alimenté jusqu'au démarrage de la chaîne. Dès que la chaîne du vérin est actionnée, relâcher immédiatement le bouton de déblocage.
(D) Die Freigabe-Taste der Kette über die Öffnung (B) mit einem Schraubenzieher (A) drücken und gedrückt halten, während der Antrieb versorgt wird, bis die Kette gestartet wird. Sowie die Kette des Antriebs gestartet wird, sollte die Freigabe-Taste unverzüglich losgelassen werden.
(E) Accionen el pulsador de desbloqueo cadena a través del orificio (B) con un destornillador (A) y manténganlo apretado mientras el servomotor está alimentado hasta la puesta en marcha de la cadena. En cuanto se ponga en marcha la cadena del servomotor suelten inmediatamente el pulsador de desbloqueo.
(P) Accionar o botão de soltar a corrente através do furo (B) com uma chave de fendas (A) e mantê-lo premido enquanto o actuador está alimentado até ao accionamento da corrente. Logo que for accionada a corrente do actuador, largar imediatamente o botão de soltar.
(H) Hozza működésbe a kioldó nyomógombot a nyíláson (B) keresztül egy csavarhúzó (A) segítségével, és tartsa lenyomva, amíg a működtető szerkezet áram alatt van, és a lánc indulni kezd. Amint a működtető szerkezet lánca bekapcsolódott, azonnal engedje ki a kioldó nyomógombot.
(NL) De knop voor deblokkering ketting activeren via de opening (B) door middel van een schroevendraaier (A) en deze ingedrukt houden terwijl de actuator wordt gevoed tot het opstarten van de ketting. Zodra de ketting van de actuator wordt opgestart, onmiddellijk de knop voor deblokkering loslaten.
(SLO) Sprožite stikalo za deblokiranje verige prek utora (B) s pomočjo izvijača (A) in ga držite pritisnjenega, medtem ko je regulacijski mehanizem pod napetostjo vse do zagona verige. Brž ko se bo veriga regulacijskega mehanizma sprožila, spustite deblokirno stikalo.
(CZ) Aktivujte tlačítko pro odblokování řetězu přes otvor (B) pomocí šroubováku (A) a nechte ho stisknuté, dokud nedojde k aktivaci řetězu; ovládací mechanismus je pod proudem. Jakmile dojde k aktivaci řetězu ovládacího mechanismu, okamžitě pusťte výše uvedené tlačítko.
(GR) Ενεργοποιήσατε το πλήκτρο ξεμπλοκαρίσματος αλυσίδας μέσω της οπής (B) με ένα κατσαβίδι (A) και κρατήσατε υπό πίεση ενώ ο εφαρμοστήρας τροφοδοτείται μέχρι την εκκίνηση της αλυσίδας. Μόλις ξεκινήσει η αλυσίδα του εφαρμοστήρα αφήσατε αμέσως το πλήκτρο ξεμπλοκαρίσματος.
(SA) قم بتشغيل زر إخراج الجنزير عبر الثقب (B) بواسطة مفك (A) وقم بالضغط عليه أثناء تشغيل محرك التبديل إلى أن يتم إخراج الجنزير. وبمجرد تحريك جنزير محرك التبديل اترك زر الإخراج مباشرةً.

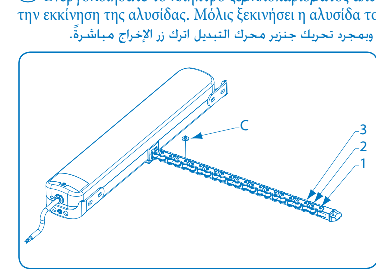

V (I) Attendere la fuoriuscita completa della catena quindi estrarre il magnete corsa regolabile (C) cod. CD20302000 e collocarlo sul perno relativo alla corsa desiderata (vedi tabella delle corse riportata di seguito) mantenendo "in vista" il lato colorato. **Attenzione!** Il "non rispetto" di tale condizione fa sì che la corsa dell'attuatore sia quella massima (400mm).
(GB) Wait for the chain to come out completely, then extract the adjustable stroke magnet (C) code CD20302000 and place it on the pin relative to the desired stroke (see the strokes table shown below) while keeping the coloured side in sight. **Warning!** Non-compliance with this condition puts the actuator stroke at the maximum (400 mm)
(F) Attendre la sortie complète de la chaîne, ensuite retirer l'aimant de course réglable (C) code CD20302000 et le placer sur le pivot correspondant à la course souhaitée (voir le tableau des courses reporté ci-après), en maintenant le côté de couleur apparent. **Attention!** L'inobservation de cette condition fait en sorte que la course du vérin soit celle maximale (400mm).
(D) Abwarten, bis die Kette vollständig ausgefahren wird. Dann den Magnet für den einstellbaren Lauf (C) Best.-Nr. CD20302000 herausnehmen und auf dem gewünschten Bolzen positionieren (siehe nachstehend aufgeführte Lauftabelle). Dabei sollte die farbige Seite nicht verdeckt werden. **Achtung!** Die Nichteinhaltung dieser Bedingung führt dazu, dass der Lauf des Antriebs auf den maximalen Wert (400 mm) eingestellt wird.
(E) Esperen hasta que salga completamente la cadena y saquen la magneto carrera regulable (C) cód. CD20302000 y colóquenlo en el perno correspondiente a la carrera deseada (véase tabla de las carreras que aparece a continuación) manteniendo "a la vista" el lado de color.
¡Atención! La "inobservancia" de dicha condición comporta que la carrera del servomotor sea la máxima (400 mm.).
(P) Aguardar que a corrente saia totalmente e extrair o íman de curso regulável (C) cód. CD20302000 e colocá-lo no perno relativo ao curso desejado (consultar a tabela dos cursos, abaixo) mantendo "à vista" o lado colorido. **Atenção!** O "desrespeito" por essa condição faz com que o curso do actuador seja o máximo (400 mm).
(H) Várja meg, amíg a lánc teljesen kijön, majd vegye ki a beállítható löket CD20302000 kódú mágnest (C), és helyezze el a kívánt löketnek megfelelő csapra (lásd a következőkben feltüntetett löket táblázat), úgy, hogy a színes oldal legyen «látható». **Figyelem!** Ennek a feltételnek a "be nem tartása" azt eredményezi, hogy a működtető szerkezet lökete a maximális lesz (400 mm).
(NL) Wachten tot de ketting volledig naar buiten is gekomen en vervolgens de magneet afstelbare werkslag (C) cod. CD20302000 verwijderen en deze op de as voor de gewenste werkslag plaatsen (zie onderstaande tabel voor werkslagen) waarbij de gekleurde zijde "in zicht" wordt gehouden.
Opgelet! Het "niet naleven" van deze voorwaarde zorgt ervoor dat de werkslag van de actuator maximaal is (400 mm).
(SLO) Počakajte, da se bo veriga razvila do konca, nato izvlecite magnet za nastavljivi hod (C) šif. CD20302000 in ga postavite na ustrezni zatič (glej tabelo hodov, navedeno v nadaljevanju), pri čemer naj bo pobarvani del vedno viden. **Pozor!** Neupoštevanje tega pogoja bo imela za posledico to, da bo hod regulacijskega mehanizma najdaljši možen (400mm).
(CZ) Počkejte, dokud řetěz nebude zcela vysunutý a poté vytáhněte magnet pro regulování pohybu (C) kód CD20302000 a umístěte ho na čep vztahující se ke zvolenému pohybu (viz níže uvedená tabulka) tak, aby byla barevná strana vidět. **Pozor!** Nedodržením tohoto pokynu dojde k nastavení pohybu na maximální hodnotu (400mm).
(GR) Περιμένετε την ολοκληρωμένη έξοδο της αλυσίδας και στη συνέχεια εξάγετε το ρυθμιζόμενο μαγνήτη πορείας (C) κωδ. CD20302000 και τοποθετήσατε στο σχετικό πείρο με την επιθυμητή πορεία (βλέπε πίνακα πορειών που αναγράφεται στη συνέχεια) διατηρώντας "φανερά" το χρωματιστό μέρος. **Προσοχή!** Η "μη τήρηση" του συγκεκριμένου όρους σημαίνει ότι η πορεία του εφαρμοστήρα είναι η ανώτερη (400mm)
(SA) انتظر حتى تمام إخراج الجنزير ثم قم باستخراج المجرى الممغنط القابل للضبط (C) كود. CD20302000 و ضعه على المحور الخاص بالمجرى المطلوب (أنظر جدول المجريات التالي عرضه) بجعل الجانب الملون «مرئيا». تنبيه! إن «عدم احترام» هذا الشرط يؤدي إلى وصول مجرى محرك التبديل إلى أقصاه (400 مم).

Perno N° • Pin No. • Pivot n° • Bolzen Nr • Perno N° • Perno N.° • Csap sz • As Nr • Zatič št. • Čep č. • Πείρος N° محورقم	Corsa • Stroke • Course Lauf • Carrera • Curso • Löket • • Werkslag • Hod • Pohyb • Πορεία • مجرى • (mm)	Perno N° • Pin No. • Pivot n° • Bolzen Nr • Perno N° • Perno N.° • Csap sz • As Nr • Zatič št. • Čep č. • Πείρος N° محورقم	Corsa • Stroke • Course Lauf • Carrera • Curso • Löket • • Werkslag • Hod • Pohyb • Πορεία • مجرى • (mm)
No magnete • No magnet • Non aimant • Kein Magnet • No magneto • Nenhum íman • Nincs mágnes • Geen magneet • Ni magneta • Žádný magnet • Όχι μαγνήτης • غيرممغنط	400	19	150
31	300	18	138
30	288	17	125
29	275	16	113
28	263	15	100
27	250	14	88
26	238	13	75
25	225	12	63
24	213	11	50
23	200	10	38
22	188	9	25
21	175	8	13
20	163		

(I) Alimentare l'attuatore e far rientrare completamente la catena. Alimentare l'attuatore e far fuoriuscire la catena fino all'intervento del fine corsa. Controllare che la corsa risultante sia quella desiderata (la corsa dell'attuatore non è comprensiva della sporgenza della testina catena). Se la corsa non è quella desiderata ripetere le indicazioni riportate nei precedenti paragrafi.
(GB) Power the actuator and make the chain go back in completely. Power the actuator and make the chain come out until the limit switch Intervenes. Check that the resulting stroke is the desired stroke (the actuator stroke does not include the protrusion of the chain head). If the stroke is not the desired stroke, repeat the instructions provided above in the foregoing paragraphs.
(F) Alimenter le vérin et faire entièrement rentrer la chaîne. Alimenter le vérin et faire sortir la chaîne jusqu'au déclenchement de la fin de course. Contrôler que la course qui s'ensuit est bien celle que l'on souhaite (la course du vérin ne comprend pas la saillie de la tête de la chaîne). Si la course n'est pas celle qui est souhaitée, répéter les indications reportées aux paragraphes ci-dessus.
(D) Den Antrieb versorgen und die Kette vollständig einfahren lassen. Den Antrieb versorgen und die Kette vollständig bis zum Eingriff des Endschalters ausfahren lassen. Überprüfen, ob der erreichte Lauf den gewünschten Werten entspricht (der Lauf des Antriebs umfasst den Überstand des Kettenkopfes nicht). Sollte der Lauf nicht den gewünschten Wert erreichen, so sind die in den obigen Abschnitten aufgeführten Hinweise auszuführen.
(E) Alimenten el servomotor y metan completamente la cadena. Alimenten el servomotor y saquen la cadena hasta que intervenga el fin de carrera. Asegúrense de que la carrera resultante sea la deseada (la carrera del servomotor no comprende la parte salediza del cabezal cadena). Si la carrera no es la deseada repitan las indicaciones suministradas en los apartados anteriores.
(P) Alimentar o actuador e deixar entrar completamente a corrente. Alimentar o actuador e deixar sair a corrente até à intervenção do limitador de percurso. Verificar se o curso efectuado é o desejado (o cursa do actuador não inclui a saliência da pontas da corrente). Se o curso não for o desejado, repetir as indicações dos parágrafos anteriores.
(H) Helyezze áram alá a működtető szerkezetet, és teljesen engedje vissza a láncot. Helyezze áram alá a működtető szerkezetet, és engedje ki a láncot egészen a végállás bekapcsolódásáig. Ellenőrizze, hogy a keletkezett löket megfelel a kívántnak (a működtető szerkezet lökete nem foglalja magában a lánc fej kidomborodását). Ha a löket nem felel meg a kívántnak, ismételje meg az előző bekezdésekben szereplő utasításokat.
(NL) De actuator van stroom voorzien en de ketting volledig naar binnen laten terugkeren. De actuator van stroom voorzien en de ketting naar buiten laten komen tot de tussenkomst van de aanslag. Controleren of de ontstane werkslag de gewenste is (de werkslag van de actuator is niet met inbegrip van het uitspringende deel van de kop van de ketting). Als de werkslag niet de gewenste is, de aanwijzingen vermeld in de vorige paragrafen, herhalen.
(SLO) Vključite regulacijskih mehanizem in navijte verigo do konca. Vključite regulacijski mehanizem in pustite verigi, da se bo odvila do sprožitve omejevalca hoda. Preverite, če dejanski hod ustreza želenemu (hod regulacijskega mehanizma ne vključuje razdalje, do katere izstopa glava verige). Če hod ni ustrezen, ponovite postopke iz prejšnjih paragrafov.
(CZ) Aktivujte přívod elektrické energie do ovládacího mechanismu a nechte zasunout řetěz. Aktivujte přívod elektrické energie do ovládacího mechanismu a nechte vysunout řetěz, dokud nedojde k zásahu koncového vypínače. Zkontrolujte, jestli skutečný pohyb odpovídá tomu nastavenému (nepočítá se přečnívání hlavy řetězu). Jestliže pohyb neodpovídá, zopakujte postup popsaný v předchozích odstavcích.
(GR) Τροφοδοτήσατε τον εφαρμοστήρα και προβείτε στη νέα εισαγωγή της ολόκληρης αλυσίδας. Τροφοδοτήσατε τον εφαρμοστήρα και προβείτε στην έξοδο της αλυσίδας μέχρι την επέμβαση του τερματικού πορείας. Ελέγξτε ότι η προκύπτουσα πορεία είναι η επιθυμητή (η πορεία του εφαρμοστήρα δεν συμπεριλαμβάνει την προεξοχή της κεφαλής της αλυσίδας). Αν η πορεία δεν είναι η επιθυμητή επαναλάβετε τις αναφερόμενες ενδείξεις στις προηγούμενες παραγράφους.
(SA) قم بتشغيل محرك التبديل و أعد إدخال الجنزير بالكامل. شغل المحرك و أخرج الجنزير حتى دخول نهاية المجرى. تأكد من أن المجرى الناتج هو المجرى المطلوب (مجرى محرك التبديل ليس مرتبط بظهور رأس الجنزير). إذا لم يكن المجرى هو المطلوب أعد التعليمات في الفقرات السابقة.

(I) Errori da evitare (GB) Errors to be avoided (F) Erreurs à éviter (D) Zu vermeidende Fehler (E) Errores que deben evitarse (P) Erros a evitar (H) Elkerülendő hibák (NL) Te vermijden fouten (SLO) Napake, ki se jim je treba izogniti. (CZ) Chyby, kterým je nutné se vyhnout (GR) Λάθη προς αποφυγή (SA) أخطاء يجب تجنبها

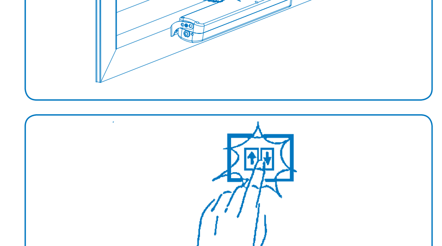

(I) Montaggio fuori asse dell'attuatore.
(GB) Actuator misalignment.
(F) Montage désaxé du vérin.
(D) Achsenfalsche Montage des Antriebs
(E) Montaje fuera de eje del servomotor.
(P) Montagem desalinhada do actuador
(H) A működtető szerkezet tengelyen kívüli felszerelése.
(NL) De actuator is niet loodrecht ten opzichte van de as gemonteerd.
(SLO) Napačna soosna namestitev regulacijskega mehanizma.
(CZ) Montáž mimo osu ovládacího mechanismu
(GR) Τοποθέτηση εκτός άξονα του εφαρμοστήρα.
(SA) تركيب خارج محور محرك التبديل

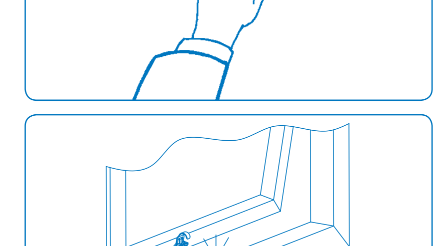

(I) Pulsantiera di comando a doppio pulsante non interbloccato.
(GB) Dual-button control switch not interlocked.
(F) Pupitre de commande à double bouton non-interbloqué
(D) Doppeltastenschaltfeld nicht verriegelt.
(E) Caja de pulsadores de mando de doble pulsador no interbloqueado.
(P) Teclado de comando com botão duplo não interligado.
(H) Vezérlő billentyűzet nem reteszelt kettős nyomógombbal.
(NL) Bedieningstoetsen met twee niet geïsoleerde knoppen.
(SLO) Dvojno krmilno stikalo brez možnosti blokiranja.
(CZ) Neprovedené nebo chybné nastavení dráhy
(GR) Πληκτρολόγιο εντολής διπλού κόμβιου μή συνηρμοσμένου.
(SA) لوحة مفاتيح التحكم ذات زر مزدوج لا يتشاركا في الغلق.

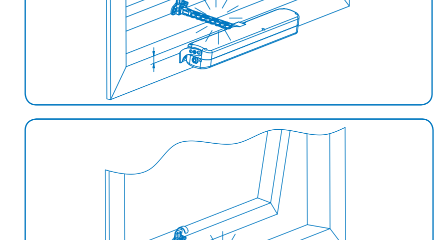

(I) Errore di posizionamento delle staffe rispetto all'infisso.
(GB) Positioning error of the brackets as compared to the casing.
(F) Erreur de positionnement des brides par rapport au bâti.
(D) Falsche Positionierung der Konsolen gegenüber der Zarge.
(E) Error de colocación de las abrazaderas respecto al marco.
(P) Erro de posicionamento das chapas em relação ao caixilho.
(H) A konzolok helytelen elhelyezése az ablakhoz képest.
(NL) Plaatsingsfout van de beugels ten opzichte van het kozijn.
(SLO) Napačen položaj pritrdilnega okovja glede na okenski okvir.
(CZ) Chyba umístění úchytů vzhledem k oknu
(GR) Λάθος τοποθέτηση των βραχιόνων στήριξης σε σχέση με το κούφωμα.
(SA) خطأ في وضع الركاب بالنسبة لتركيب النافذة.

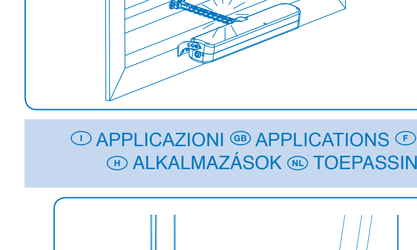

(I) Errore di posizionamento del motore rispetto alle staffe.
(GB) Positioning error of the motor as compared to the brackets.
(F) Erreur de positionnement du moteur par rapport aux brides.
(D) Falsche Positionierung des Motors gegenüber den Konsolen.
(E) Error de colocación del motor respecto a las abrazaderas.
(P) Error de posicionamento do motor em relação às chapas.
(H) A motorok helytelen elhelyezése a konzolokhoz képest.
(NL) Plaatsingsfout van de motor ten opzichte van de beugels.
(SLO) Napačen položaj motorja glede na pritrdilno okovje.
(CZ) Chyba umístění motoru vzhledem k oknu
(GR) Λάθος τοποθέτηση του κινητήρα σε σχέση με τους βραχίονες στήριξης.
(SA) خطأ في وضع المحرك بالنسبة للركاب.
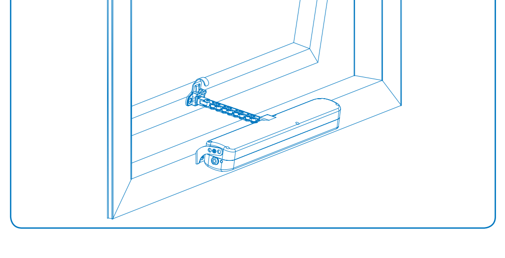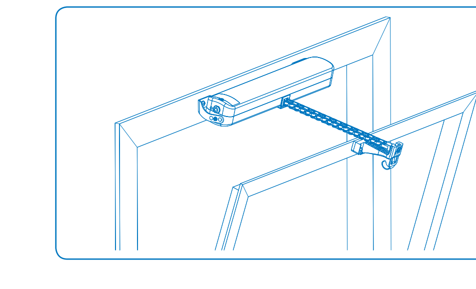
(I) APPLICAZIONI (GB) APPLICATIONS (F) APPLICATIONS (D) ANWENDUNGEN (E) APLICACIONES (P) APLICAÇÕES (H) ALKALMAZÁSOK (NL) TOEPASSINGEN (SLO) MOŽNOSTI UPORABE (CZ) POUŽITÍ (GR) ΕΦΑΡΜΟΓΕΣ (SA) التطبيقات