Handbuch

Esszimmerstuhl(2 Stück)

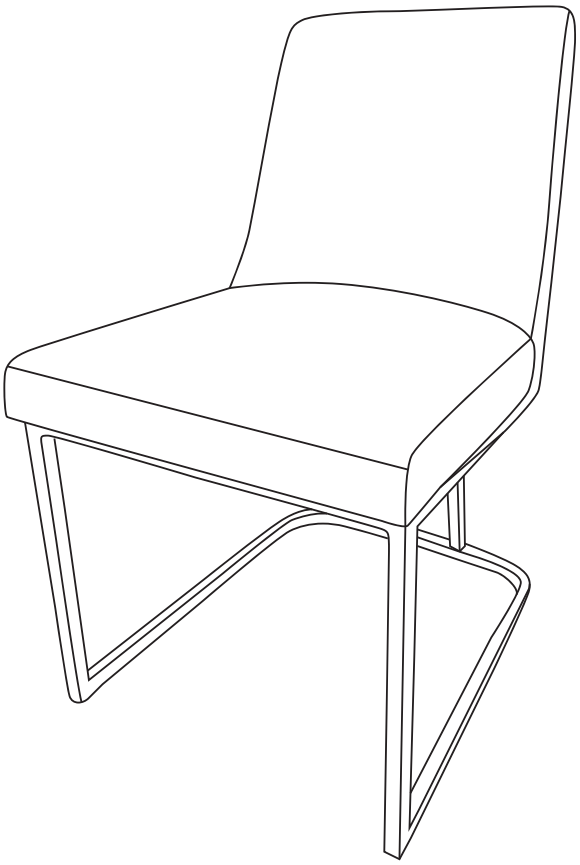

SKU PP296936

Stückliste

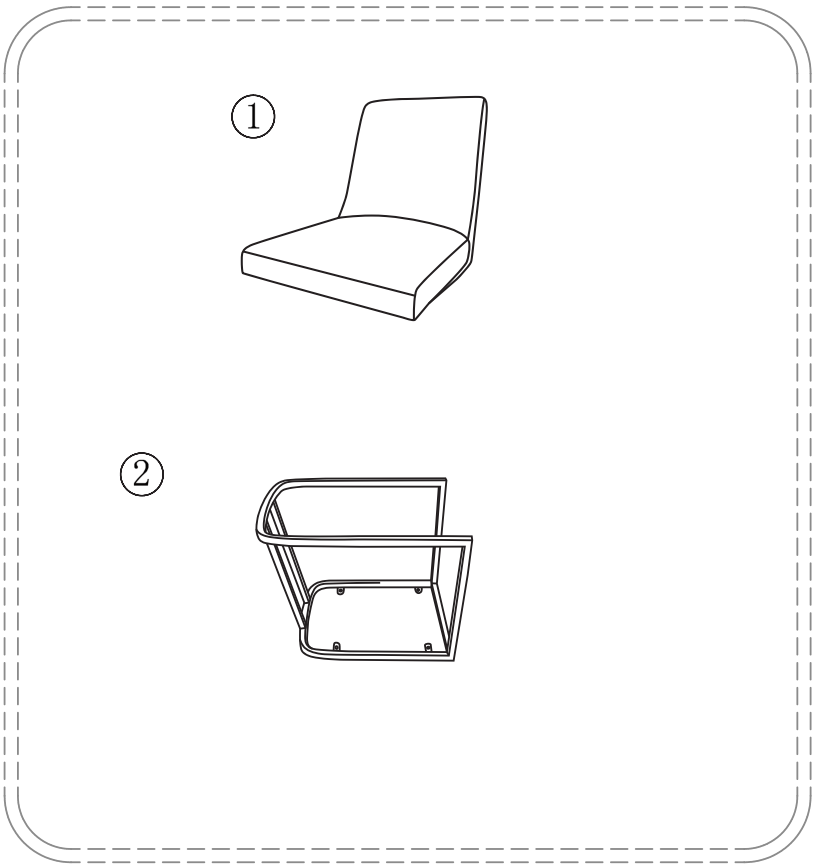

Hardwareliste

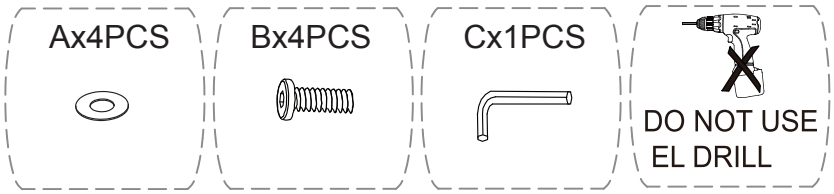

NOTICE:

1.Setzen Sie die Schrauben 80% ein, bevor Sie sie alle festziehen.
2.Stellen Sie den Stuhl auf den Boden, um ihn anzupassen, und stellen Sie sicher, dass die vier Beine gleichmäßig bleiben.
3. Ziehen Sie alle Schrauben mit Werkzeugen fest.
4. Wenn Sie feststellen, dass die Beine uneben sind, lösen Sie die Schrauben auf 80 % und ziehen Sie sie erneut fest

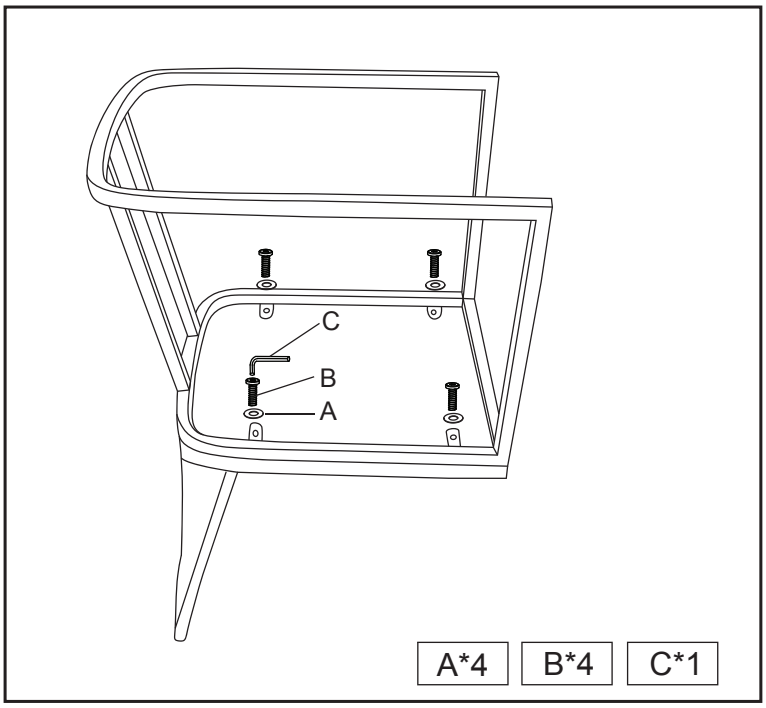
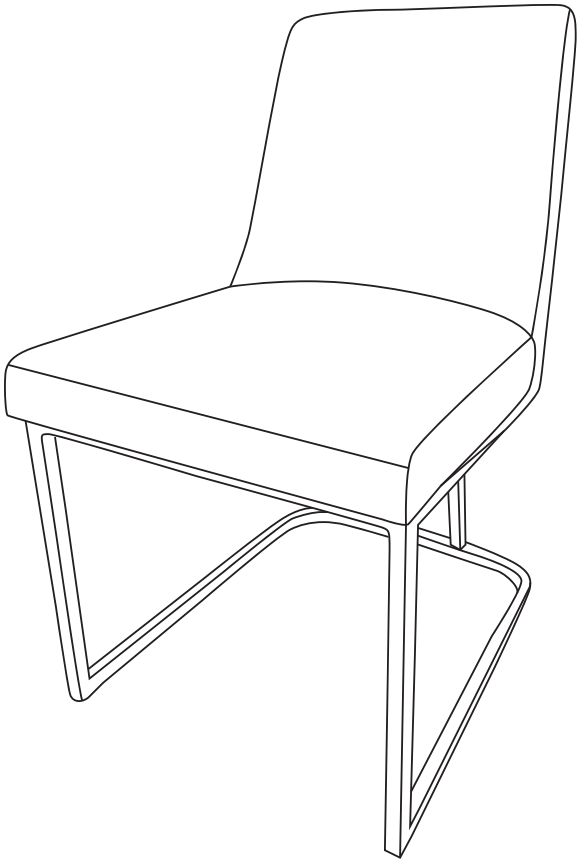
1