SCHÖNER WOHNEN KOLLEKTION

FÜR IHR ZUHAUSE. VON EUROPAS GRÖSSTEM WOHNMAGAZIN. SCHÖNER WOHNEN

® Lizenz der Marke SCHÖNER WOHNEN
durch Gruner + Jahr Deutschland GmbH
www.schoener-wohnen-kollektion.de
– Alle Rechte vorbehalten –

JUST LIGHT GmbH
Olakenweg 36 • D-59457 Werl
☎ +49(0)2922 9721 9290
Kundenservice@neuhaus-group.de
www.just-light.info

SCHÖNER WOHNEN KOLLEKTION

MONTAGE- UND GEBRAUCHSANLEITUNG QUALITÄTSPASS

5 JAHRE GARANTIE
SCHÖNER WOHNEN KOLLEKTION
GEMÄSS QUALITÄTSPASS

QUALITÄT, AUF DIE SIE SICH VERLASSEN KÖNNEN.

DE Dieses Produkt enthält Lichtquellen der Energieeffizienzklasse<E>

GB .This product contains light sources of energy efficiency class <E>

FR Ce produit comprend sources lumineuses de classe d'efficience énergétique <E>

ES Este producto contiene fuentes de luz de la clase de eficiencia energética <E>.

HR Ovaj proizvod sadrži izvori svjetlosti energetskog razreda <E>.

HU Ez a termék <E> energiahatékonysági osztályba tartozó fényforrások tartalmaz

IT Questo prodotto contiene una sorgente luminosa della classe di efficienza energetica <E>.

NL Dit product bevat lichtbronnen van energie-efficiëntieklasse <E>.

LED	2 W
	220 lm
	4 W
	330 lm
t	25.000 h
T_K	3.000 K
	15.000 x
	< 0,5 s

901681/901677 901678/901679	
	230V / 50Hz~
LED	2x LED-Board 230V DC/2 W
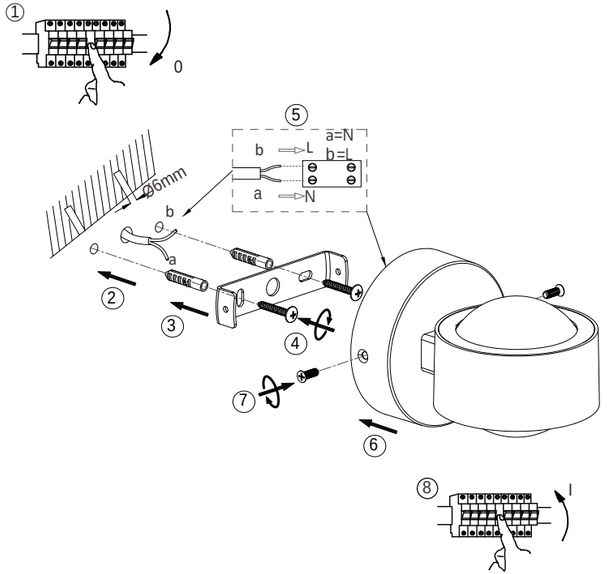
2x 2x