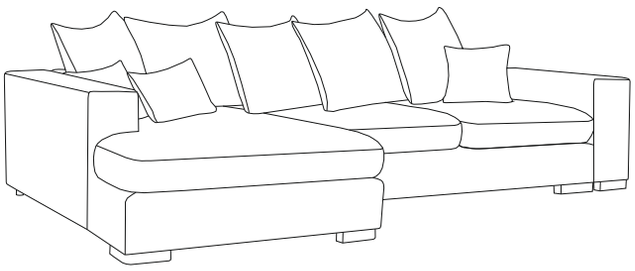

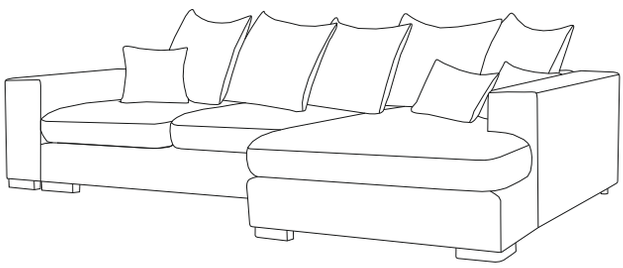

GABON

NOTICE DE MONTAGE
ASSEMBLING INSTRUCTIONS
ISTRUZIONI DI MONTAGGIO
MONTAGEANTEILUNG
ISTRUCOES DE MONTAGEM
MANUAL DE MONTAJE
UPUTE ZA MONTAŽU
упутства за монтажу
INSTRUKCJA MONTAŽU

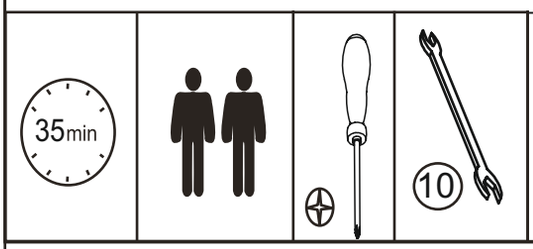

FR	AVANT DE COMMENCER, SE REPORTER AUX CONSEILS DE MONTAGE EN ANNEXE	DE	VOR DIE MONTAGE, BITTE BEILIEGENDE ANWEISUNGEN FOLGEN	HR	PRIJE POKRETANJA POZIV NA SAVJET SKUPLJANJA U DODATKU
EN	BEFORE STARTING REFER TO THE ASSEMBLING ADVICE IN ANNEX	PT	ANTES DE COMERCAR, ADIARSE AOS CONSELHOS DE MONTAGEM EM ANEXO	SRB	ПРЕДСТАВЉАЊЕ РЕФЕРАТА НА САВЈЕТНИК ЗА УПОТРЕБУ У АНЕКСУ
IT	AVANTI DI COMMINICIARE RIPORTATE AGLI CONSIGLI DI MONTAGGIO	ES	ANTES DE EMPEZAR CONSULTE LOS CONSEJOS PARA EL MONTAJE	PL	PROSZĘ ZAPOZNAĆ SIĘ Z INSTRUKCJĄ PRZED ROZPOCZĘCIEM MONTAŻU

A	B	C	D	E	F
50 mm	⌀ 8 mm	⌀ 6 mm	⌀ 3,5x45	45mm	
x 4	x 6	x 2	x 18	x 2	x 4

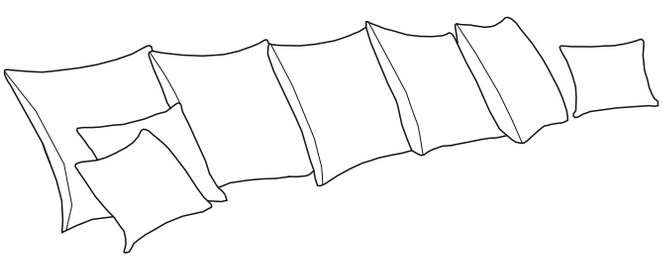

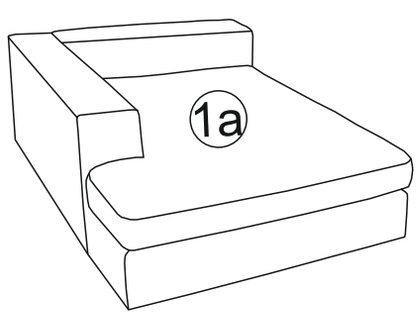

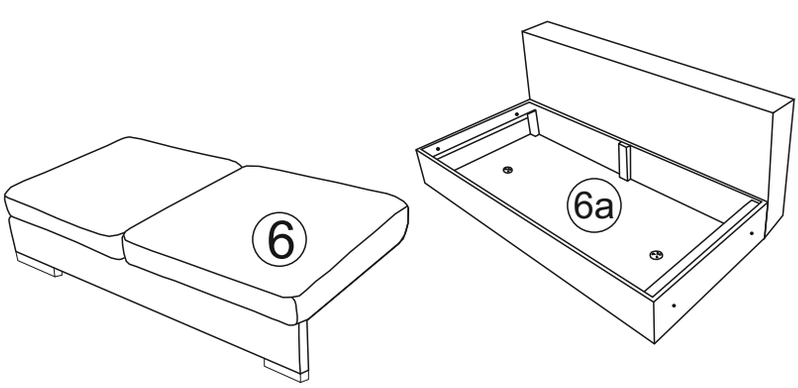

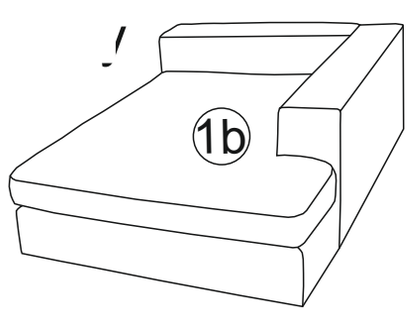

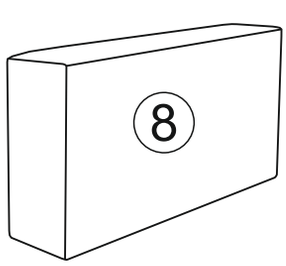

NOTICE DE MONTAGE
ASSEMBLING INSTRUCTIONS
ISTRUZIONI DI MONTAGGIO
MONTAGEANTEILUNG
ISTRUCOES DE MONTAGEM
MANUAL DE MONTAJE
UPUTE ZA MONTAŽU
упутства за монтажу
INSTRUKCJA MONTAŻU

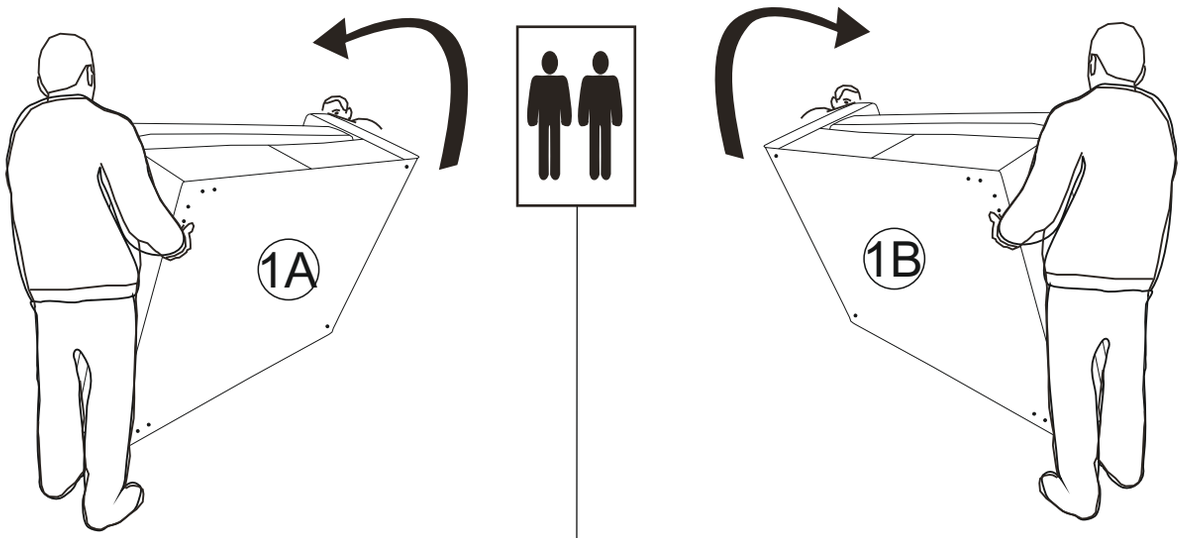

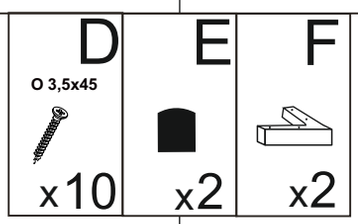

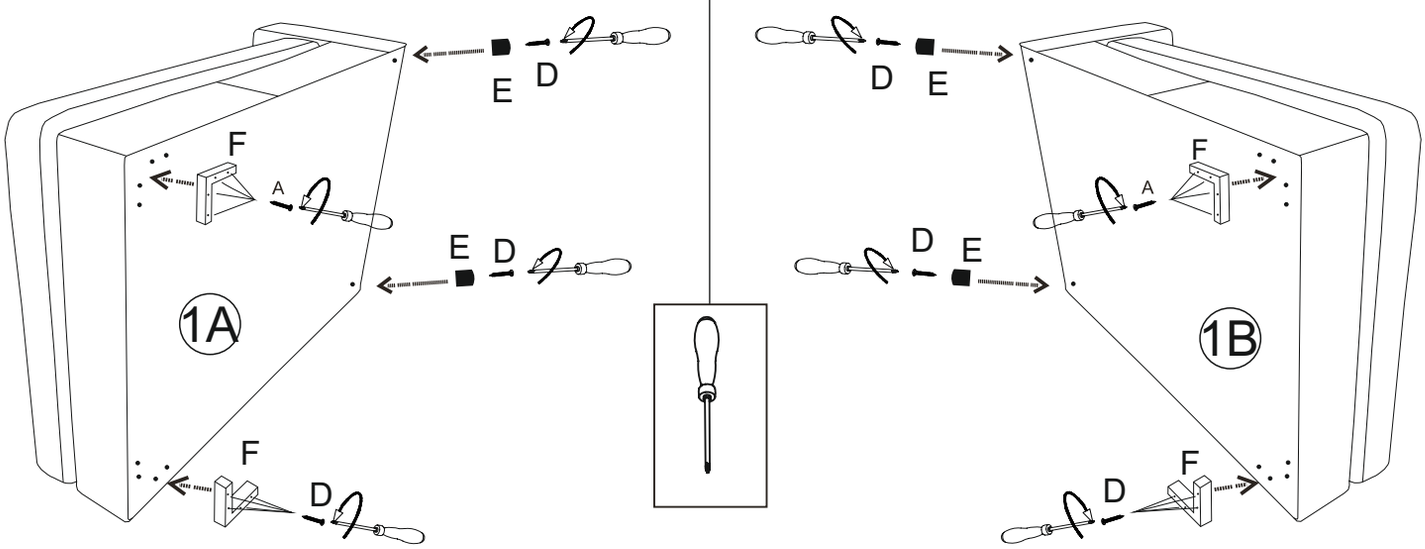

NOTICE DE MONTAGE
ASSEMBLING INSTRUCTIONS
ISTRUZIONI DI MONTAGGIO
MONTAGEANTEILUNG
ISTRUCOES DE MONTAGEM
MANUAL DE MONTAJE
UPUTE ZA MONTAŽU
упутства за монтажу
INSTRUKCJA MONTAŻU

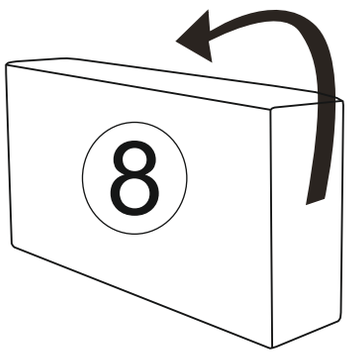

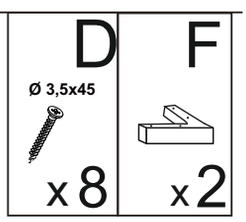

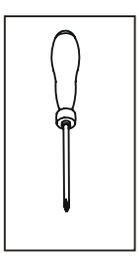

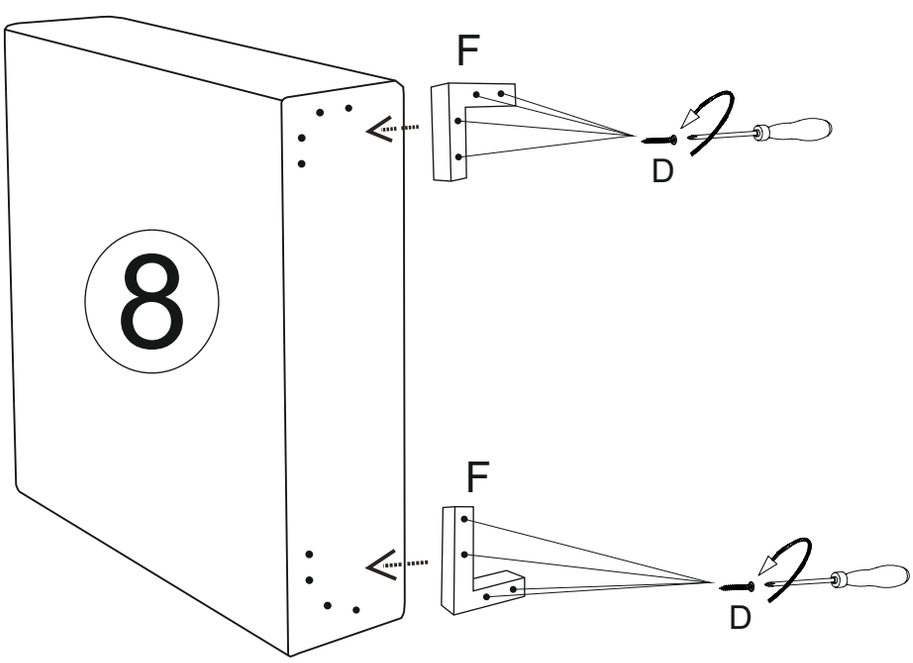

NOTICE DE MONTAGE
ASSEMBLING INSTRUCTIONS
ISTRUZIONI DI MONTAGGIO
MONTAGEANTEILUNG
ISTRUCOES DE MONTAGEM
MANUAL DE MONTAJE
UPUTE ZA MONTAŽU
упутства за монтажу
INSTRUKCJA MONTAŻU

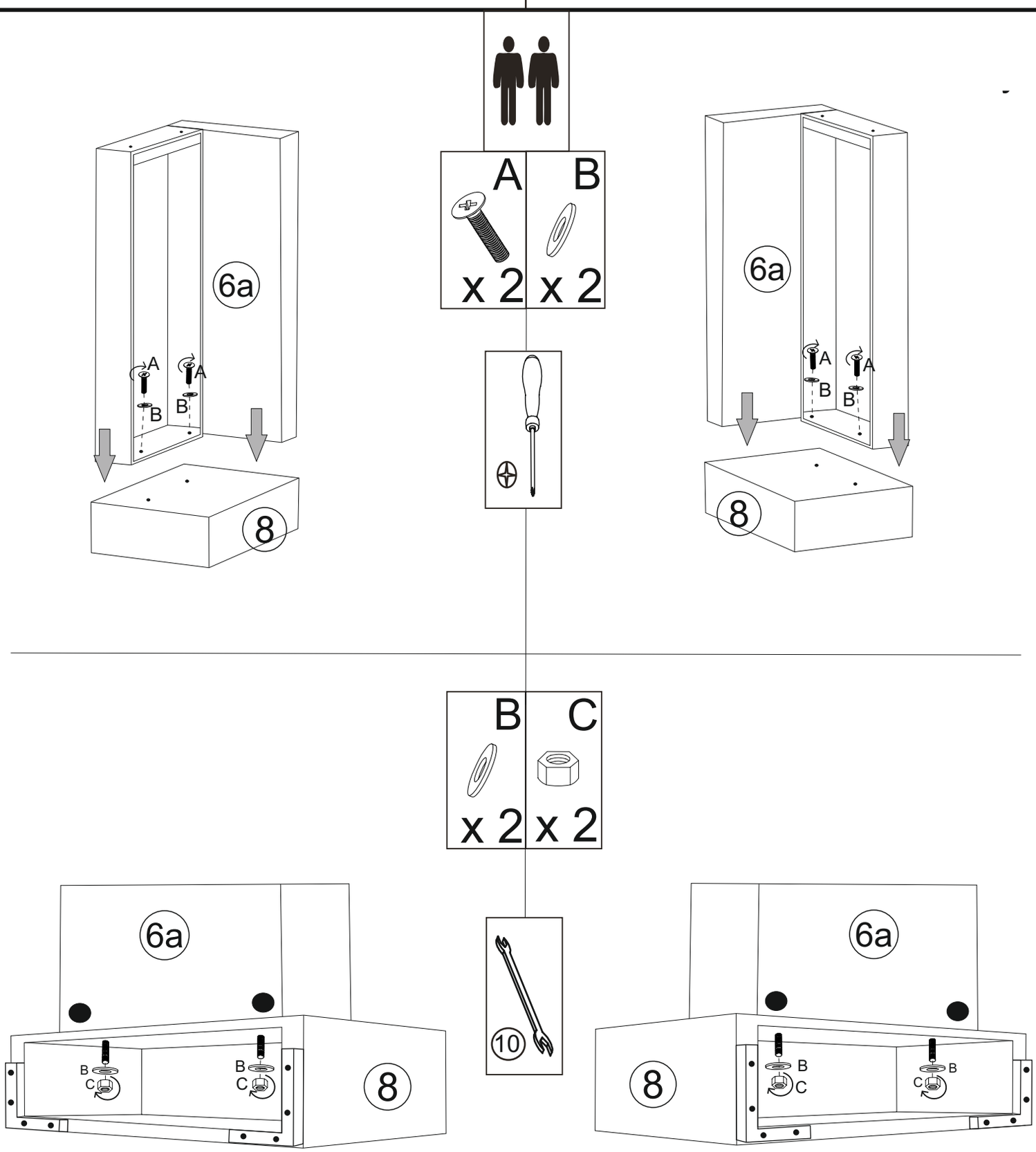

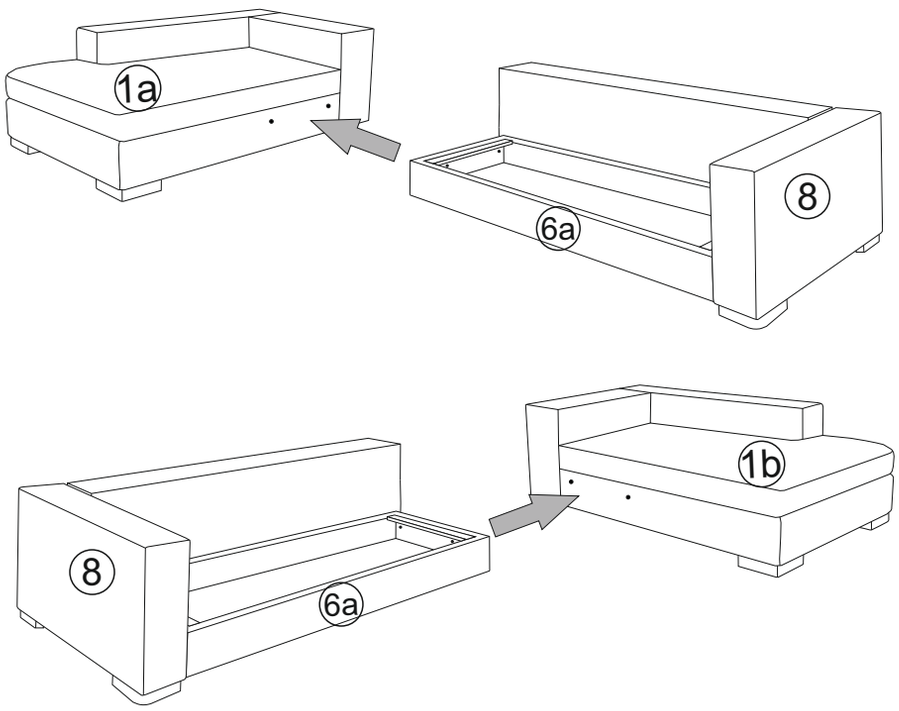
1a
6a
8
1b
8
6a

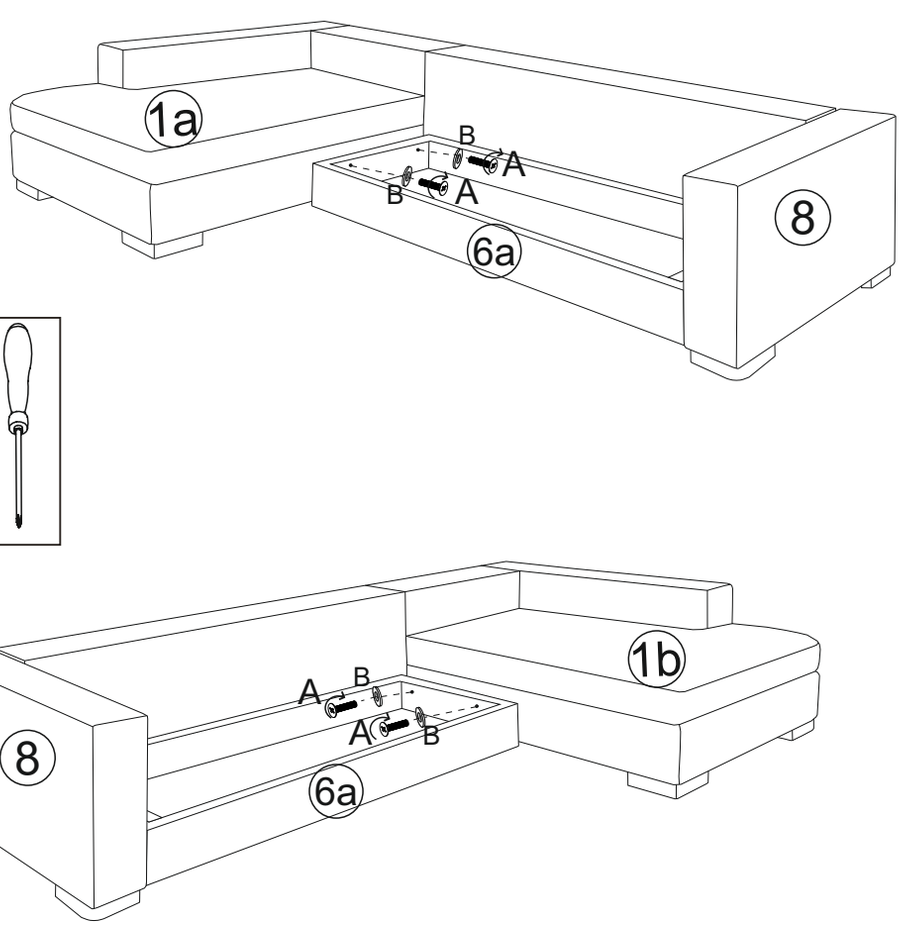
1a
B
A
B
A
6a
8
1b
A
B
A
B
8
6a

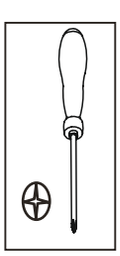

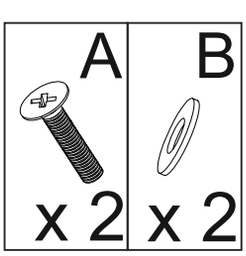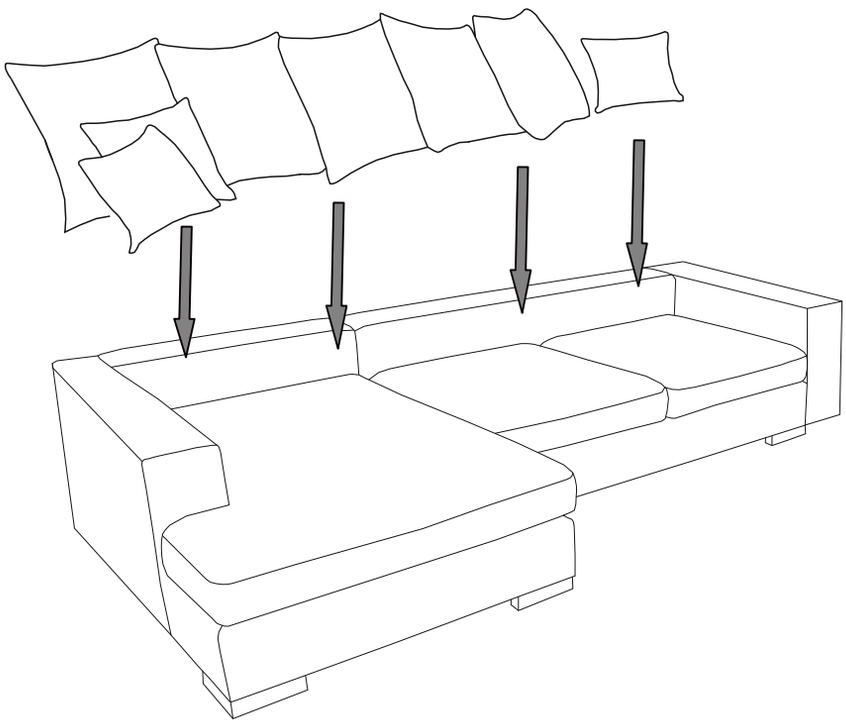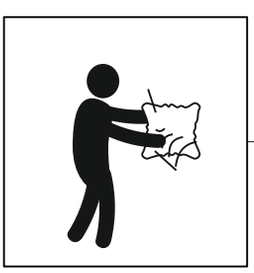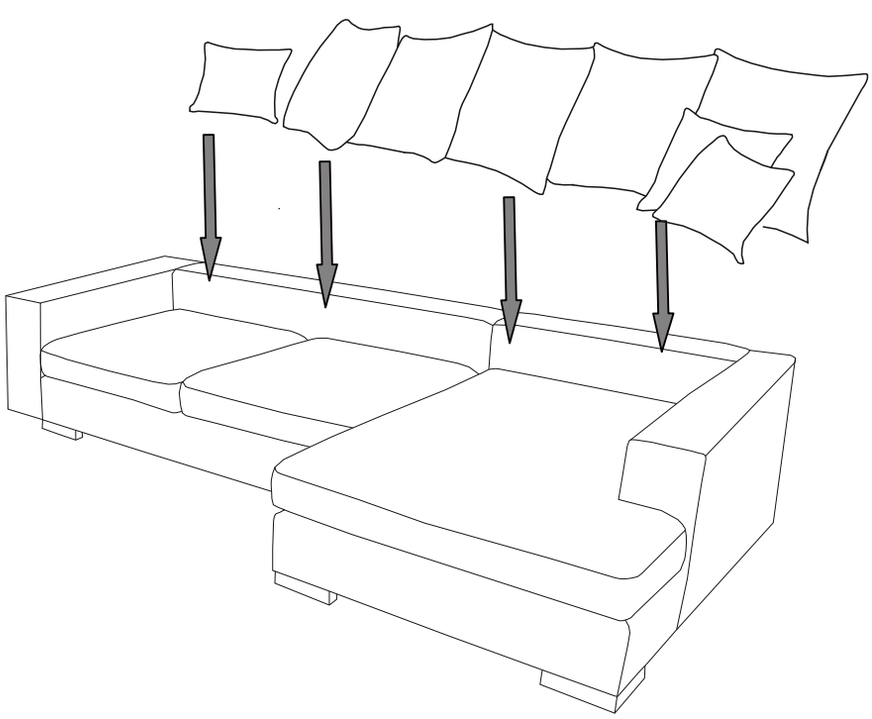
A
B
x 2
x 2