VELOCITY GOGGLES

6.5 / 6.5 IRIZ / 6.5 ROLL-OFF

READ BEFORE USE

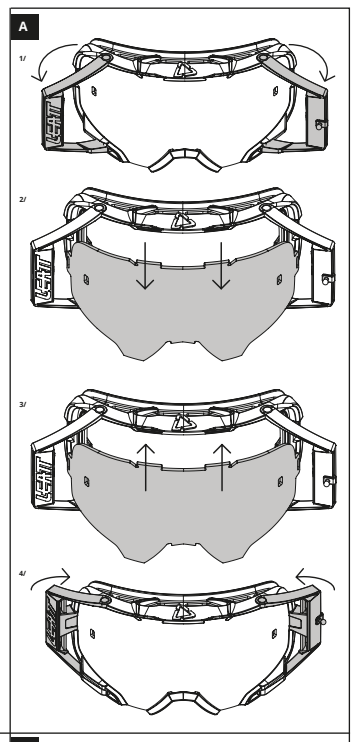

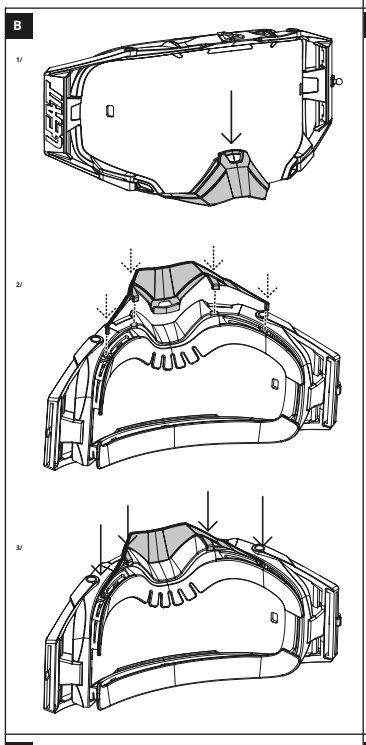

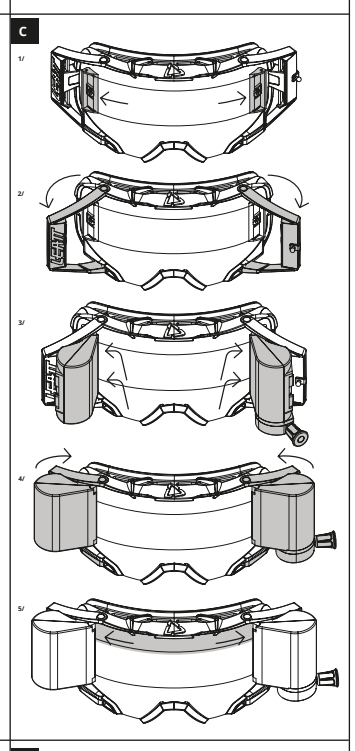

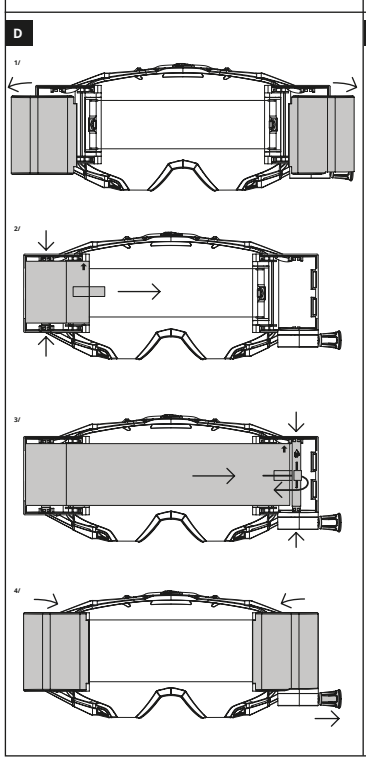

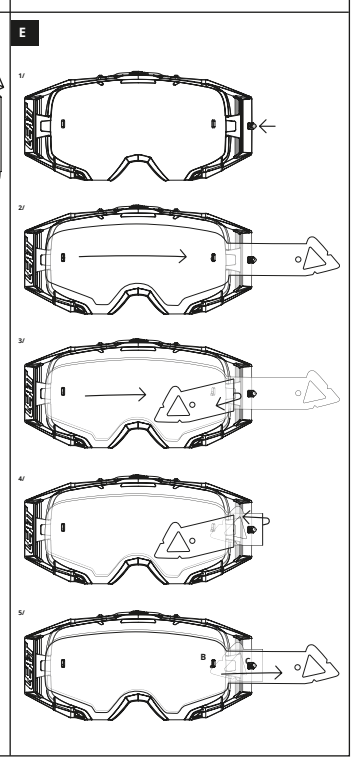

BR **Please read the instructions carefully and contact your local dealer if you need more information.**

INTENDED USE:
Our goggles are manufactured in accordance with the latest technology and are specifically designed for Motorcycle, ATV, Scooter and Motocross riders' use only.
NOTE:
This product is a Personal Protective Equipment (PPE) belonging to the second Category Risk according to the REGULATION (EU) 2016/425 and it complies with the requirements laid down by the European Standard 'EN 1938:2010 Personal eye protection — Goggles for motorcycle and moped users'. It has been certified by CERTOTTICA SCRL, Zi Villanova, 32013 Longarone, Italy, Notified Body Number 0530. *To view the Declaration of Conformity to PPE Regulation (EU) 2016/425 please navigate to Leatt.com and select the DOCUMENTS tab on your product's page.*
WARNING:
Our goggles provide a certain level of eye protection during the use of motorcycles but cannot protect its user in all circumstances. The lenses must be fitted securely into the frame to perform properly. Motorcycle riding can be dangerous, and the use of these goggles do not guarantee safety, preventing accidents or injury. These goggles were not designed to protect against hard objects or in case of a fall. Leatt® is not responsible for injuries incurred while using these goggles. Lenses from category FC:1 and FC:2 are not suitable for use during nighttime or twilight conditions. Leatt® goggles offer improved protection to impacts from small particles at impact speeds up to 60 m/s and resistance to fogging for all kinds of motorcycle and moped activities except for official races and competitions. Leatt® goggles will not prevent traumas caused by high-energy impacts, traumas caused by severe forces of bending, twisting, torsion, or crushing as a result of striking an object. No protective goggles can offer complete protection against all injuries.
STORAGE AND TRANSPORT
When not in use, store the goggles in a dry, ventilated place and out of direct sunlight. Do not expose to extreme temperatures and do not store in an enclosed area such as the back shelf of a car. Do not load heavy weights onto goggles to avoid misshaping/deformation of the product. Leatt® Corporation recommends that the Leatt® product is replaced every three (3) years under normal use. Leatt® goggles are warranted for one year (two years in the European Union) from the date of purchase against manufacturer's defects.
CLEANING INSTRUCTIONS
Lenses should only be cleaned with mild soap and water using the soft cloth provided with the goggle. Take care to ensure that there are no dust particles on the lens or the cleaning cloth when cleaning. *WARNING: Do not treat the surface with solvents or scouring powders. These elements could cause a loss of optical clarity and mechanical resistance. Scratched or damaged lenses are unsafe and should be replaced. For maintenance purposes, we recommend that you exclusively use Leatt®'s original spare parts as offered in our commercial catalogue and on our website. It is recommended that you check the product by doing a visual inspection before and after every use. If there is any damage (i.e. lens scratching), replace the lens, and if necessary the entire product. In all cases of impact, replace the goggles. PPE of this type should be replaced at least every two years even if the PPE has not suffered any damage. Damage may be present and may not always be identified by a simple visual inspection.*
CHANGING THE LENS:
STEP 1: With the lens facing you, pull both side's outriggers forward until they are both unclipped and separates from the frame.(A)
STEP 2: With the goggle facing away from you, press firmly inside of the lens on both the left and right mounts until the lens clicks off.(A)
STEP 3: Keep both outriggers lifted and place a new lens over the mounts, fitting it on both ends of the frame. Ensure that the top part fits the frame and that it fits behind the front part of the nose area. Ensure that the lens lies flat on the lens gasket all the way around the frame.(A)
STEP 4: Holding the lens in place and with the goggles facing you, press down on the outriggers on both sides until they are clipped in securely onto the frame.(A)
NOSE DEFLECTOR: MOUNTING INSTRUCTIONS
STEP 1: Hook the upper clip (B) of the nose deflector into the nose bridge of the goggle.
STEP 2: Holding it in place, ensure that the bottom clips (B) of the nose deflector engages with the bottom recesses in the goggle frame.
STEP3: Insert the pins (B) of the nose deflector into the holes located at the bottom of the goggles' frame. Ensure that the nose deflector is securely fastened to the goggle frame after following the above mounting steps. To remove the nose deflector, reverse steps 1,2 and 3. Remove the pins (B), then unclip the bottom clips (B) and thereafter the top clip.(B).
ROLL-OFF SYSTEM: MOUNTING INSTRUCTIONS
The system consists of an anti-friction wire assembly, roll-off film, dirt strip, and two roll-off canisters.
STEP 1: With the lens facing you, fit one side of the anti-friction wire onto the pin (C) on the lens – with the flat side facing down onto the lens. Once it is secure, pull the wires flat against the lens and stretch it until the other side clicks onto the pin (C) on the other side. The canisters can be mounted on the frame with the film from a previous usage.
STEP 2: With the lens facing you, pull both outrigger to unclip them from the frame. (C)
STEP 3: Slide each canister into the recess of the outrigger until you hear a noticeable click. (C)
STEP 4: Push the outriggers towards the frame so that they clip in position. Make sure the canister is locked on the string mount. (C)
STEP 5: Apply the dirt strip to the top of the lens.
FILM INSTALLATION
STEP 1: Ensure that the canisters are open. (D)
STEP 2: Remove the tape from the film roll and expose the first few centimeters. Ensure that the up arrow is pointing in the right direction (D). Insert the film roll into the supply canister. Position the exposed piece of the film under the dirt strip and feed/pull it across the face of the lens towards the puller side cannister. Replace the door of the supply canister.
STEP 3: Attach the exposed film end to the puller's side axle, ensuring that the axle is facing the correct way as indicated by the up arrow (D). Attach the film while the axle is outside of the cannister. Place the axle into the puller's side cannister.
STEP 4: Replace the door of the puller's side cannister. Pull the string once to ensure that the film is securely fastened to the axle and that the film runs smoothly under the dirt strip.
TEAR-OFF INSTALLATION:
STEP 1: Install the tear-off pin (E) onto the goggle outrigger (click it onto the side of the outrigger).
STEP 2: Snap the first film onto the tear off pins (E). Start by clicking it onto A, then B and then C.
STEP 3: Snap the second film onto the first two tear-off pins (E).
STEP 4: Fold the tear-off tab of the first film back and insert the last hole of this film onto the tear-off pin C.
STEP 5: Next, snap the second film onto the tear-off pin C on top of the folded tab of the first film.
Continue steps 1 to 5 until all the tear-off films have been installed.
EXPLANATION of MARKINGS:

SYMBOL	DESCRIPTION
Manufacturer	Leatt®
Model designation	Velocity 6.5, 6.5 Iriz, 6.5 Roll-Off
CE	Denotes compliance with the health and safety requirements of Annex II of the European Personal Protective Equipment Regulation 2016/425.
	The recommendation to read the manufacturer's instructions contained in this booklet
EN 1938:2010	Number and the year of the European Standard
Anti-Fog	If present, indicates that the lens is equipped with an anti-fog coating.
FC:0	Visual light transmission 80% - 100% (night / twilight conditions)
FC:1	Visual light transmission 43% - 80% (low light conditions) not suitable for night driving or twilight conditions.
FC:2	Visual light transmission 18% - 43% (sunlight conditions) not suitable for night driving or twilight conditions.
	Not suitable for driving and road use.
Pupillary distance	64mm

CONTACT DETAILS: LEATT® CORPORATION
Head Office: No 12, Kiepersol Crescent, Atlas Gardens, Contermanskloof, Durbanville, 7550, Cape Town, South Africa
Tel: +27 21 557 7257, Fax: +27 21 557 7381, Email: info@leatt.com, Website: www.leatt.com
Postal Address: Suite 109, Private Bag X3, Bloubergrant,7443, South Africa
USA: Tel: 661 287 9258, Toll Free: 1.800.691.3314, Fax: 661 287 9688
Europe: Email: Leatt-EU-contact@leatt.com

DE **Bitte lesen Sie die Anweisungen sorgfältig durch und wenden Sie sich an Ihren lokalen Händler, wenn Sie weitere Informationen benötigen.**

VERWENDUNGSZWECK:
Unsere Schutzbrillen werden nach dem neuesten Stand der Technik hergestellt und sind speziell für Motorrad-, ATV-, Scooter- und Motocross-Fahrer.
HINWEIS:
Bei diesem Produkt handelt es sich um eine persönliche Schutzausrüstung, die der zweiten Kategorie Risiko gemäß der VERORDNUNG (EU) 2016/425 angehört und die Anforderungen der Europäischen Norm "EN 1938: 2010 Persönlicher Augenschutz - Schutzbrille für Motorräder und Mopedbenutzer" erfüllt. Es wurde von CERTOTTICA SCRL, Zi Villanova, 32013 Longarone, Italien, Nummer der benannten Stelle 0530 zertifiziert. *Um die Konformitätserklärung zur PSA-Verordnung (EU) 2016/425 anzuzeigen, navigieren Sie zu leatt.com und wählen Sie die Registerkarte DOKUMENTE auf der Produktseite.*
WARNUNG:
Unsere Schutzbrillen bieten ein gewisses Maß an Augenschutz, während der Verwendung von Motorrädern, können sie Sie nicht unter allen Umständen schützen. Die Objektive müssen fest in den Rahmen eingepasst sein, um richtig funktionieren zu können. Motorradfahren kann gefährlich sein und die Verwendung dieser Schutzbrillen garantiert keine Sicherheit und verhindert keine Unfälle oder Verletzungen. Diese Brille wurde nicht zum Schutz gegen harte Gegenstände oder im Falle eines Sturzes entwickelt. Leatt ist nicht verantwortlich für Verletzungen, die während der Benutzung dieser Schutzbrille entstanden sind. Objektive aus der Kategorie FC: 1 und FC: 2 sind nicht für den Einsatz bei Nacht oder Dämmerung geeignet. Leatt® Schutzbrillen bieten einen verbesserten Schutz vor Stößen durch kleine Partikel bei Aufprallgeschwindigkeiten von bis zu 60 m/s und Beständigkeit gegen Beschlagen für alle Arten von Motorrad- und Mopedaktivitäten, ausgenommen offizielle Rennen und Wettkämpfe.
LAGERUNG UND TRANSPORT
Bewahren Sie die Brille bei Nichtgebrauch an einem trockenen, belüfteten Ort ohne direkte Sonneneinstrahlung auf. Setzen Sie sie keinen extremen Temperaturen aus und lagern Sie sie nicht in geschlossenen Räumen, wie zum Beispiel dem hinteren Regal eines Autos. Legen Sie keine schweren Gewichte auf die Schutzbrille, um eine Verformung des Produkts zu vermeiden. Die Leatt Corporation empfiehlt, das Leatt-Produkt bei normalem Gebrauch alle drei (3) Jahre zu ersetzen. Leatt-Brillen haben eine Garantie von einem Jahr (zwei Jahre in der Europäischen Union)- ab Kaufdatum gegen Herstellermängel. Leatt® Schutzbrillen werden Traumata nicht verhindern, die durch hochenergetische Stöße verursacht werden, Traumata, die durch starke Biege-, Dreh-, Torsions- oder Quetschkräfte verursacht werden, die durch das Auftreffen auf ein Objekt verursacht werden. Keine Schutzbrille bietet vollständigen Schutz vor Verletzungen.
REINIGUNGSANLEITUNG
Die Linsen sollten nur mit milder Seife und Wasser mit einem weichen Tuch gereinigt werden, das mit der Schutzbrille geliefert wurde. Achten Sie darauf, dass sich beim Reinigen keine Staubpartikel auf der Linse oder dem Reinigungstuch befinden. *WARNUNG: Behandeln Sie die Oberfläche nicht mit Lösungsmitteln oder Scheuerpulver. Diese Elemente können zu einem Verlust an optischer Klarheit und mechanischer Beständigkeit führen. Zerkratzte oder beschädigte Linsen sind unsicher und sollten ersetzt werden. Zu Wartungszwecken empfehlen wir, ausschließlich Originalersatzteile von Leatt zu verwenden, die in unserem kommerziellen Katalog und auf unserer Website angeboten werden. Es wird empfohlen, das Produkt vor und nach jeder Verwendung einer Sichtprüfung zu unterziehen. Wenn ein Schaden vorliegt (z. B. Linsenkratzen), ersetzen Sie die Linse und gegebenenfalls das gesamte Produkt. Ersetzen Sie die Schutzbrille in allen Fällen des Aufpralls. PSA dieser Art sollten mindestens alle zwei Jahre ersetzt werden, auch wenn die PSA keinen Schaden erlitten hat. Schäden können vorhanden sein und werden nicht immer durch eine einfache Sichtprüfung identifiziert.*
DIE LINSEN WECHSELN:
SCHRITT 1: Mit den Linsen zu Ihnen gerichtet, ziehen Sie beide Seitenausleger nach vorne, bis beide nicht geklipst sind und sich vom Rahmen lösen.(A)
SCHRITT 2: Wenn die Brille von Ihnen weg zeigt, drücken Sie fest auf das Innere der Linse an der linken und rechten Halterung, bis sich die Linsen ausklipen. (A)
SCHRITT 3: Halten Sie beide Abstützungen hoch und legen Sie eine neue Linse über die Halterungen, und befestigen Sie sie an beiden Enden des Rahmens. Stellen Sie sicher, dass der obere Teil zum Rahmen passt und dass er hintere, an den vorderen Teil des Nasenbereichs passt. Stellen Sie sicher, dass die Linsen flach auf dem Rahmen liegen. (A)
SCHRITT 4: Halten Sie die Linse an ihrem Platz und mit der Brille zu Ihnen hin, drücken Sie auf die Ausleger auf beiden Seiten, bis sie fest in den Rahmen eingeklipst ist. (A)
NASENABWEISER: MONTAGEANLEITUNG
SCHRITT 1: Legen Sie die Brille auf eine Fläche mit dem Nasenbereich nach oben/ zu Ihnen. Haken Sie den oberen Clip des Nasendeflektors in die Nasenbrücke der Schutzbrille ein.(B)
SCHRITT 2: Halten Sie sie fest, und achten Sie darauf, dass die unteren Clips (B) des Nasenabweisers in die unteren Aussparungen im Brillengestell einrasten.
SCHRITT 3: Stecken Sie die Stifte(B) des Nasendeflektors in die Löcher an der Unterseite des Brillengestells. Stellen Sie sicher, dass der Nasenabweiser sicher am Brillengestell befestigt ist, nachdem Sie die oben genannten Montageschritte ausgeführt haben. Um den Nasenabweiser zu entfernen, die Schritte 1, 2 und 3 umkehren. Die Stifte(B) entfernen, dann die unteren Clips(B) und danach den oberen Clip(B) ausklipsen.
ABROLLSYSTEM: MONTAGEANLEITUNG
Das System besteht aus einer Anti-Reibungs-Schnur-Einheit, einem Abrollfilm, einem Schmutzstreifen und zwei Roll-Off-Kanistern.
SCHRITT 1: Wenn die Linsen zu Ihnen zeigen, montieren Sie die erste Montageplatte der Anti-Reibungs-Schnur-Saite auf den Stift(C) auf der Linse - mit der flachen Seite nach unten auf die Linse. Sobald es fest ist, ziehen Sie die Saiten flach gegen die Linse und dehnen Sie sie, bis die andere Montageplatte auf den Stift(C) auf der anderen Seite klickt. Die Kanister können mit dem Film von einer früheren Verwendung auf dem Rahmen montiert werden.
SCHRITT 2: Ziehen Sie die beiden Ausleger mit dem Objektiv zu Ihnen hin, um sie vom Rahmen zu lösen.
SCHRITT 3: Schieben Sie jeden Behälter in die Vertiefung des Auslegers, bis Sie ein deutliches Klicken hören.
SCHRITT 4: Drücken Sie die Ausleger in Richtung Rahmen, so dass sie einrasten. Stellen Sie sicher, dass der Behälter auf der Schnurhalterung verriegelt is.
SCHRITT 5: Tragen Sie den Schmutzstreifen oben auf die Linse auf.
FILMINSTALLATION
SCHRITT 1: Stellen Sie sicher, dass die Kanister offen sind. (D)
SCHRITT 2: Entfernen Sie das Klebeband von der Filmrolle und legen Sie die ersten paar Zentimeter frei. Stellen Sie sicher, dass der Pfeil nach oben in die richtige Richtung zeigt(D).
SCHRITT 3: Legen Sie die Filmrolle in den Vorratsbehälter. Positionieren Sie das freigelegte Filmstück unter dem Schmutzstreifen und schieben / ziehen Sie es über die Vorderseite des Objektivs in Richtung des Abnahmebehälters. Tauschen Sie die Tür des Behälters aus.(D)
SCHRITT 4: Befestigen Sie das freiliegende Filmende an der Achsenachse des Abziehers und achten Sie dabei darauf, dass die Achse in die richtige Richtung zeigt, wie durch den Pfeil nach oben(D) angezeigt wird. Bringen Sie den Film an, während sich die Achse außerhalb des Behälters befindet. Setzen Sie die Achse in den Ablageseitenbehälter. Ersetzen Sie die Tür des Behälters. die Schnur einmal, um sicherzustellen, dass die Folie sicher an der Achse befestigt ist und dass die Folie glatt unter dem Schmutzstreifen verläuft.
ENTFERNUNG DER INSTALLATION:
SCHRITT 1: Installieren Sie den Abreißstift (E) auf dem Schutzbrillenausleger (klicken Sie auf die Seite des Auslegers).
SCHRITT 2: Rasten Sie die erste Folie auf die Abreißstifte (E). Beginnen Sie mit einem Klick auf A, dann B und dann C.
SCHRITT 3: Rasten Sie die zweite Folie auf die ersten beiden Abreißstifte (E).
SCHRITT 4: Falten Sie die Abreißlasche der ersten Folie zurück und legen Sie das letzte Loch dieser Folie auf den Abreißstift C.
SCHRITT 5: Als nächstes schnappen Sie den zweiten Film auf den Abreißstift C auf der gefalteten Lasche des ersten Films.
Führen Sie die Schritte 1 bis 5 fort, bis alle Abreißfolien installiert sind.
ERKLÄRUNG DER MARKIERUNGEN:

SYMBOL	BESCHREIBUNG
Hersteller	Leatt®
Modellbezeichnung	Velocity 6.5, 6.5 Iriz, 6.5 Roll-Off
CE	Kennzeichnet die Einhaltung der Gesundheits- und Sicherheitsanforderungen von Anhang II der Europäischen Verordnung über die persönliche Schutzausrüstung 2016/425.
	Die Empfehlung, die in dieser Broschüre enthaltenen Anweisungen des Herstellers zu lesen
EN 1938:2010	Nummer und Jahr der Europäischen Norm
Anti-Fog	Wenn vorhanden, weist das Objektiv eine Antibeschlag-Beschichtung auf.
FC:0	Visuelle Lichttransmission 80% - 100% (Nacht / Dämmerung)
FC:1	Visuelle Lichtdurchlässigkeit 43% - 80% (schlechte Lichtverhältnisse) Nicht geeignet für Nachtfahrten oder Dämmerung.
FC:2	Visuelle Lichtdurchlässigkeit 18% - 43% (Sonnenlichtverhältnisse) Nicht geeignet für Nachtfahrten oder Dämmerung.
	Nicht für das Fahren und für die Straßenbenutzung geeignet.
Pupillendistanz	64 mm.

KONTAKTANGABEN: LEATT® GESELLSCHAFT
Hauptgeschäftsstelle: No 12, Kiepersol Crescent, Atlas Gardens, Contermanskloof, Durbanville, 7550, Cape Town, South Africa
Tel: +27 21 557 7257, Fax: +27 21 557 7381, Email: info@leatt.com, Website: www.leatt.com
Postanschrift: Suite 109, Private Bag X3, Bloubergrant,7443, South Africa
USA: Tel: 661 287 9258, Toll Free: 1.800.691.3314, Fax: 661 287 9688
Europe: Email: Leatt-EU-contact@leatt.com

FR **Veuillez lire attentivement les instructions et contacter votre revendeur local si vous avez besoin de plus d'informations.**

UTILISATION PRÉVUE :
Nos lunettes de protection sont fabriquées selon les dernières technologies et sont spécifiquement conçues pour les motocyclistes, VTT, scooter et motocross uniquement.
NOTE:
Ce produit est un équipement de protection individuelle (EPI) appartenant à la deuxième catégorie de risque selon le RÈGLEMENT (UE) 2016/425 et il est conforme aux exigences fixé par l'Union européenne " EN 1938:2010 Protection individuelle visuelle - Lunettes protectrices pour les utilisateurs de motocyclettes et de cyclomoteurs ". Il a été certifié par CERTOTTICA SCRL, Zi Villanova, 32013 Longarone, Italie, Numéro d'organisme notifié 0530. *Pour consulter la déclaration de conformité au règlement EPI (UE) 2016/425, veuillez vous rendre sur leatt.com et sélectionner l'onglet DOCUMENTS sur la page de votre produit.*
AVERTISSEMENT:
Nos lunettes offrent un certain niveau de protection des yeux lors de l'utilisation à motos, mais ne peuvent pas protéger l'utilisateur dans toutes les circonstances. Les lentilles doivent être ajustées solidement dans la monture pour fonctionner correctement. La conduite d'une moto peut être dangereuse, et l'utilisation de ces lunettes ne garantit pas la sécurité, la prévention des accidents ou des blessures. Ces lunettes n'ont pas été conçues pour protéger contre les objets durs ou en cas de chute. Leatt n'est pas responsable des blessures subies lors de l'utilisation de ces lunettes. Les verres de protection des catégories FC:1 et FC:2 ne conviennent pas pour une utilisation nocturne ou crépusculaire. Les lunettes Leatt® offrent une meilleure protection contre les impacts de petites particules à des vitesses d'impact allant jusqu'à 60 m/s et une résistance à la formation de buée pour tous les types d'activités de motos et de cyclomoteurs, sauf pour les courses et les compétitions officielles. Les lunettes Leatt® ne préviennent pas des traumatismes causés par des impacts à haute intensité, des traumatismes causés par de fortes forces de flexion, de torsion ou d'écrasement à la suite d'une collision avec un objet. Aucune paire de lunettes de protection ne peut offrir une protection complète contre toutes les blessures.
STOCKAGE ET TRANSPORT
Lorsque vous ne l'utilisez pas, rangez les lunettes dans un endroit sec, ventilé et à l'abri de la lumière directe du soleil. Ne pas exposer à des températures extrêmes et ne pas entreposer dans un endroit fermé comme le coffre d'une voiture. Ne pas charger de poids lourds sur les lunettes de protection pour éviter les déformations du produit. Leatt Corporation recommande que le produit Leatt soit remplacé tous les trois (3) ans dans des conditions normales d'utilisation. Les lunettes Leatt sont garanties contre les défauts de fabrication pendant un an (deux ans dans l'Union européenne) à compter de la date d'achat.
INSTRUCTIONS DE NETTOYAGE
Les lentilles ne doivent être nettoyées qu'avec du savon doux et de l'eau à l'aide du chiffon doux fourni avec les lunettes de protection. Veillez à ce qu'il n'y ait pas de particules de poussière sur la lentille ou le chiffon de nettoyage lors du nettoyage. *AVERTISSEMENT: Ne pas traiter la surface avec des solvants ou des poudres à récurer. Ces éléments pourraient causer une perte de clarté optique et de résistance mécanique. Les verres rayés ou endommagés sont dangereux et doivent être remplacés. Pour des raisons de maintenance, nous vous recommandons d'utiliser exclusivement les pièces de rechange d'origine Leatt telles qu'elles sont proposées dans notre catalogue commercial et sur notre site Internet. Il est recommandé de vérifier le produit en effectuant une inspection visuelle avant et après chaque utilisation. En cas d'endommagement (par ex. rayure de la lentille), remplacez la lentille et, si nécessaire, l'ensemble du produit. Dans tous les cas d'impact, remplacez les lunettes de protection. Les EPI de ce type doivent être remplacés au moins tous les deux ans, même si l'EPI n'a subi aucun dommage. Les dommages peuvent être présents et ne peuvent pas toujours être identifiés par une simple inspection visuelle.*
CHANGEMENT DE LA LENTILLE:
ETAPE 1: Avec la lentille tournée vers vous, tirez les balanciers des deux côtés vers l'avant jusqu'à ce qu'ils se détachent et se séparent de la monture.(A)
ETAPE 2: Avec le masque tourné vers l'extérieur, appuyez fermement à l'intérieur de la lentille sur les supports gauche et droit jusqu'à ce que la lentille s'enclenche. (A)
ETAPE 3: Gardez les deux balanciers soulevés et placez une nouvelle lentille sur les supports, en l'ajustant aux deux extrémités de la monture. Assurez-vous que la partie supérieure s'adapte au cadre et qu'elle s'adapte derrière la partie avant du nez. Assurez-vous que la lentille repose à plat sur le joint d'étanchéité tout autour de la monture.
ETAPE 4: En maintenant la lentille en place et les lunettes face à vous, appuyez sur les balanciers des deux côtés jusqu'à ce qu'ils soient solidement fixés à la monture. (A)
DEFLECTEUR NASAL: INSTRUCTIONS DE MONTAGE
ETAPE 1: Placez les lunettes de protection sur une surface avec le nez tourné vers le haut/en direction de vous. Accrocher le clip supérieur (B) du déflecteur nasal dans l'arête du nez de la lunette.
ETAPE 2: En les maintenant en place, assurez-vous que les clips inférieurs (B) du déflecteur de nez s'engagent dans les encoches inférieures du cadre de lunettes.
ETAPE 3: Insérez les broches (B) du déflecteur de nez dans les trous situés au bas du cadre des lunettes. Assurez-vous que le déflecteur de nez est solidement fixé au cadre de lunettes de protection après avoir suivi les étapes de montage ci-dessus. Pour retirer le déflecteur nasal, inverser les étapes 1, 2 et 3. Retirez les goupilles (B), puis détachez les clips inférieurs et ensuite le clip supérieur.
ROLL-OFF SYSTEME: CONSIGNES DE MONTAGE:
Le système se compose d'un ensemble de cordes antifriction, d'un film à enrouler, d'une bande de saleté et de deux boîtiers à enrouler.
ETAPE 1: Avec la lentille tournée vers vous, montez la première plaque de la chaîne de montage antifriction sur l'axe (C) de la lentille - le côté plat tourné vers le bas sur la lentille. Une fois qu'il est bien fixé, tirez les cordes à plat contre la lentille et étirez-la jusqu'à ce que l'autre plaque de montage s'enclenche sur la goupille (C) de l'autre côté. Les boîtiers peuvent être montés sur le cadre avec le film d'une utilisation précédente..
ETAPE 2: Avec la lentille tournée vers vous, tirez sur les deux balanciers pour les détacher de la monture.
ETAPE 3: Glissez chaque boîtier dans la partie inférieure du balancier jusqu'à ce que vous entendiez un clic perceptible.
ETAPE 4: Poussez les balanciers vers le cadre de façon à ce qu'ils se clipsent en position. Assurez-vous que le boîtier est verrouillé sur le support de corde.
ETAPE 5: Appliquer la bande de saleté sur le dessus de la lentille.
INSTALLATION DU FILM
ETAPE 1: S'assurer que les boîtiers soient ouverts. (D)
ETAPE 2: Retirez le ruban adhésif du rouleau de film et exposez les premiers centimètres. Assurez-vous que la flèche vers le haut pointe dans la bonne direction (D).
ETAPE 3: Insérez le rouleau de film dans le boîtier d'alimentation. Positionner la pièce exposée du film sous la bande de saleté et la faire passer sur la face de l'objectif en direction du boîtier côté arracheur. Remplacer la porte du boîtier d'alimentation.
ETAPE 4: Fixez l'extrémité du film exposé à l'essieu latéral de l'extracteur, en vous assurant que l'essieu est orienté dans le bon sens, comme indiqué par la flèche vers le haut(D). Fixer le film alors que l'axe est à l'extérieur du boitier. Placez l'axe dans le boitier latéral de l'extracteur. Remplacer la porte du boîtier latéral de l'extracteur. Tirez une fois sur la ficelle pour vous assurer que le film est solidement fixé à l'axe et que le film passe bien sous la bande de saleté.
INSTALLATION GOUPILLES DÉTACHABLES:
ETAPE 1: Installez la goupille détachable (E) sur le levier de lunettes (cliquez dessus sur le côté du levier).
ETAPE 2: Clipser le premier film sur les goupilles détachables (E). Commencez par cliquer sur A, puis sur B et ensuite sur C.
ETAPE 3: Fixez le deuxième film sur les deux premières goupilles détachables (E).
ETAPE 4: Replier la languette détachable du premier film et insérer le dernier trou de ce film sur la goupille d'arrachage C.
ETAPE 5: Ensuite, fixez le deuxième film sur la goupille détachable (E) sur la languette pliée du premier film.
Poursuivre les étapes 1 à 5 jusqu'à ce que tous les films détachables soient installés.
EXPLICATION des MARQUES:

SYMBOL	DESCRIPTION
Fabricant	Leatt®
Désignation du modèle	Velocity 6.5, 6.5 Iriz, 6.5 Roll-Off
CE	Indique la conformité aux exigences en matière de santé et de sécurité de l'annexe II du règlement européen sur les équipements de protection individuelle 2016/425.
	La recommandation de lire les instructions du fabricant contenues dans ce livret
EN 1938:2010	Numéro et année de la norme européenne
Antibuée	Si présent, il indique que la lentille est équipée d'un revêtement antibuée.
FC:0	Transmission lumineuse visuelle 80% - 100% (nuit / crépusculaire)
FC:1	Transmission lumineuse visuelle 43% - 80% (conditions de faible luminosité) Ne convient pas à la conduite de nuit ou au crépuscule.
FC:2	Transmission visuelle de la lumière 18% - 43% (conditions d'ensoleillement) Ne convient pas à la conduite de nuit ou au crépuscule.
	Ne convient pas à la conduite et à l'utilisation sur route.
Distance Pupillaire	64mm

COORDONNÉES: LEATT® CORPORATION
Siège social : No 12, Kiepersol Crescent, Atlas Gardens, Contermanskloof, Durbanville, 7550, Cape Town, Afrique du Sud
Tel: +27 21 557 7257, Fax: +27 21 557 7381, Email: info@leatt.com, Site Internet : www.leatt.com
Adresse postale : Suite 109, Private Bag X3, Bloubergrant,7443, Afrique du Sud
États-Unis: Tel: 661 287 9258, Appel gratuit : 1.800.691.3314, Fax: 661 287 9688
Europe: Email: Leatt-EU-contact@leatt.com

IT **Ti preghiamo di leggere attentamente le istruzioni e contattare il tuo rivenditore locale se avessi bisogno di ulteriori informazioni.**

UTILIZZO PREVISTO:
I nostri occhiali protettivi sono prodotti in conformità con le più recenti tecnologie, e sono progettati specificatamente per il solo utilizzo su Moto, Quad, Scooter e Moto da Cross.
NOTA:
Questo prodotto è un dispositivo di protezione individuale (DPI) appartenente alla seconda Categoria di Rischio secondo il REGOLAMENTO (UE) 2016/425 ed è conforme ai requisiti stabiliti dalla norma europea 'EN 1938:2010 Protezione Personale degli Occhi— Occhiali a visiera per utilizzatori di motocicli e ciclomotori. Certificati da CERTOTTICA SCRL, Zi Villanova, 32013 Longarone, Italia, Organismo Notificato Numero 0530. *Per visionare la Dichiarazione di Conformità del Regolamento DPI del REGOLAMENTO (UE) 2016/425 ti preghiamo di visitare il sito leatt.com e selezionare la scheda dei DOCUMENTI nella pagina del prodotto.*
ATTENZIONE:
I nostri occhiali protettivi forniscono un certo livello di protezione dell'occhio durante l'utilizzo delle motociclette, ma non possono proteggere chi li utilizza in tutte le circostanze. Le lenti devono essere fissate saldamente alla montatura per funzionare correttamente. Guidare una moto può essere pericoloso, e l'utilizzo di questi occhiali non garantisce l'assoluta sicurezza, prevenendo lesioni o incidenti. Questi occhiali non sono stati creati per proteggersi contro l'impatto con oggetti duri o in caso di caduta. Leatt non è responsabile per infortuni avvenuti durante l'utilizzo degli occhiali. Le lenti di categoria FC:1 e FC:2 non sono adatte ad essere utilizzate durante la notte o al tramonto. Gli occhiali protettivi Leatt® offrono una migliore protezione contro gli impatti con piccole particelle ad una velocità fino a 60 m/s e resistenza all'appannamento per tutti i tipi di motocicli e attività di motociclismo, tranne per le gare e competizioni ufficiali. Gli occhiali protettivi Leatt® non prevengono traumi causati da impatti ad alta energia, traumi causati da forti forze di flessione, torcitura, torsione, o schiacciamento come risultato dovuto all'impatto con un oggetto. Nessun tipo di occhiali protettivi può offrire protezione completa contro ogni infortunio.
CONSERVAZIONE E TRASPORTO
Quando non utilizzati, conserva gli occhiali protettivi in un posto asciutto e ventilato, e lontano dalla diretta luce solare. Non esporli a temperature estreme e non conservarli in un'area chiusa come ad esempio il cruscotto di una macchina. Non appoggiare oggetti pesanti sugli occhiali per evitare deformazioni/danneggiamenti del prodotto. La Leatt Corporation consiglia di sostituire il prodotto ogni tre (3) anni in condizioni di utilizzo normale. Gli occhiali protettivi Leatt offrono una garanzia di un anno (due anni nell'Unione Europea) a partire dalla data di acquisto in caso di difetti di produzione.
ISTRUZIONI PER LA PULIZIA
Le lenti dovrebbero essere pulite solo con un sapone delicato e acqua, usando il panno morbido fornito insieme agli occhiali. Fai attenzione e assicurati che non ci siano particelle di polvere sulle lenti o sul panno durante la pulizia. *ATTENZIONE: Non trattare la superficie delle lenti con solventi o polveri abrasive. Questi elementi potrebbero causare la perdita di chiarezza ottica. Lenti graffiate o danneggiate non sono sicure e dovrebbero essere sostituite. Per un'eventuale manutenzione consigliamo di utilizzare solo pezzi di ricambio Leatt, offerti nel nostro catalogo commerciale o sul nostro sito. Si raccomanda di controllare il prodotto eseguendo un'ispezione visiva prima e dopo ogni utilizzo. In caso di qualsiasi danneggiamento (es. lenti graffiate), sostituire le lenti, e se necessario l'intero prodotto. In tutti i casi di impatto, sostituisci gli occhiali. I PPE sono un tipo di occhiali che dovresti sostituire almeno una volta ogni due anni anche non hanno subito nessun danno. Ci potrebbero essere dei danni non visibili ad una semplice ispezione visiva.*
CAMBIARE LE LENTI:
FASE 1: Con le lenti rivolte verso di te, tira entrambi i lati degli stabilizzatori in avanti fino a quando non sono sganciati e separati dalla montatura. (A)
FASE 2: Con gli occhiali rivolti verso l'esterno, premere saldamente all'interno delle lenti su entrambi i supporti, sinistro e destro, fino a quando le lenti non si sganciano. (A)
FASE 3: Tenere entrambi gli stabilizzatori sollevati e posizionare le nuove lenti sopra i supporti, inserendole in entrambe le estremità della montatura. Assicurarsi che la parte superiore si adatti alla montatura e che sia posizionata dietro la parte frontale della zona nasale. Assicurati che le lenti siano inserite adeguatamente nella guarnizione lungo tutta la montatura. (A)
FASE 4: Tenere ferme le lenti e con gli occhiali rivolti verso di te, premere verso il basso sugli stabilizzatori su entrambi i lati fino a quando non si agganciano saldamente alla montatura.
PARANASO FLESSIBILE: ISTRUZIONI PER IL MONTAGGIO
FASE 1: Posiziona gli occhiali su una superficie con la zona nasale rivolta verso di te. Aggancia la clip superiore (B) del paranaso flessibile nel ponte nasale degli occhiali.
FASE 2: Tenendo gli occhiali in posizione, assicurati che le clip inferiori (B) del paranaso flessibile si inseriscano nelle rientranze della montatura.
FASE 3: Inserire i perni (B) del paranaso flessibile nei fori situati nella parte inferiore della montatura degli occhiali. Assicurati che il paranaso flessibile sia fissato saldamente alla montatura degli occhiali dopo aver seguito i passi per il montaggio illustrati qui sopra. Per rimuovere il paranaso flessibile, inverti i passi 1,2 e 3. Rimuovi i perni (B), poi sgancia le clip inferiori (B) e dopodiché le clip superiori.
SISTEMA DI ROLL-OFF: ISTRUZIONI PER IL MONTAGGIO
Il sistema è costituito da una una fascetta anti-frizione, pellicola roll-off, fascia larga, e due contenitori canister roll-off.
FASE 1: Con le lenti rivolte verso di te, sistema la prima plastrina di montaggio delle fascette anti-frizione sul perno (A) delle lenti - con il lato piatto rivolto verso il basso sulle lenti. Una volta montato, tira le fascette e allungale fino a quando l'altra piastrina di montaggio non si a

Anti-Nebbia	Numero e anno della norma europea
FC:0	Trasmissione della luce visiva 80% - 100% (condizioni notturne/crepuscolari
FC:1	Trasmissione della luce visiva 43% - 80% (condizioni di scarsa illuminazione) Non adatti per la guida notturna o in condizioni crepuscolari
FC:2	Trasmissione della luce visiva 18% - 43% (condizioni di luce solare) Non adatti per la guida notturna o in condizioni crepuscolari
	Se presente, questo indica che le lenti sono dotate di un rivestimento anti-nebbia.
Distanza delle pupille:	64mm

CONTATTI: AZIENDA LEATT®
Sede centrale: No 12, Kiepersol Crescent, Atlas Gardens, Contermanskloof, Durbanville, 7550, Città del Capo, Sudafrica
Tel: +27 21 557 7257, Fax: +27 21 557 7381, Email: info@leatt.com, Sito Internet: www.leatt.com
Indirizzo postale: Suite 109, Private Bag X3, Bloubergrant,7443, Sudafrica
USA: Tel: 661 287 9258, Numero verde: 1.800.691.3314, Fax: 661 287 9688
Europe: Email: Leatt-EU-contact@leatt.com

ES Por favor, lea las instrucciones cuidadosamente y contacte con su proveedor local en caso de requerir mayor información.

USO PREVISTO:
Nuestras gafas son fabricadas con base a las tecnologías más modernas y están diseñadas específicamente para ser utilizadas únicamente por conductores de motocicletas, todoterreno, escúter y motocross.
NOTA:
Este producto es un Equipo de Protección Personal (PPE) que corresponde a la segunda categoría de riesgo, de conformidad al REGLAMENTO (EU) 2016/425 y cumple con las exigencias previstas por el estándar europeo 'EN 1938:2010, de protección personal para los ojos — Gafas para usuarios de motocicletas y ciclomotores. Ha sido certificado por CERTOTTICA SCRL, Zi Villanova, 32013 Longarone, Italia, Organismo Acreditado Número 0530. *Para visualizar la declaración de conformidad para el Reglamento PPE (EU) 2016/425, favor navegar en el sitio web leatt.com, seleccionando la pestaña DOCUMENTOS en su página de productos.*
ADVERTENCIA:
Nuestras gafas proporcionan cierto grado de protección ocular durante el uso de motocicletas, pero no pueden proteger a las personas en todas las circunstancias que le ocurran. Para funcionar correctamente, las lentes deben estar colocadas firmemente en el marco. Conducir motocicletas puede ser peligroso y el uso de estas gafas no garantiza la seguridad, prevención de accidentes o lesiones. Estas gafas no fueron diseñadas para la protección contra objetos contundentes o en caso de caídas. Las lentes de la categoría FC:1 y FC:2 no son adecuados para su uso durante la noche o en condiciones de penumbra. Las gafas LEATT® ofrecen una protección mejorada contra pequeñas partículas que impacten a una velocidad de hasta 60 m/s además de resistencia al empañado en todo tipo de actividades de motocicletas y ciclomotores, con excepción de carreras y competencias oficiales. Las gafas LEATT® no evitarán traumatismos causados por impactos de alta energía, forzamiento severo de flexión, fricción, torsión o aplastamiento como resultado de un golpe con un objeto. Ningunas gafas protectoras pueden ofrecer una protección completa contra todas las lesiones.
ALMACENAMIENTO Y TRANSPORTE
Al momento de no utilizar las gafas, almacénelas en un lugar seco y ventilado, lejos de la luz solar directa. No las exponga a temperaturas extremas y tampoco las almacene en un lugar cerrado, como por ejemplo, la parte trasera de un vehículo. No coloque cosas pesadas sobre las gafas para evitar la deformación o distorsión del producto. La corporación Leatt® recomienda que el producto sea reemplazado cada tres años (3) bajo condiciones normales de uso. Las gafas Leatt® están garantizadas durante un año (dos años en la Unión Europea) desde la fecha de compra y contra defectos de fábrica.
INSTRUCCIONES DE LIMPIEZA
Las lentes se deben limpiar únicamente con agua y jabón suave, usando el paño suave suministrado con las gafas. Tenga cuidado y garantice que no haya partículas de polvo en las lentes o en el paño al momento de realizar la limpieza. *ADVERTENCIA: No trate la superficie con solventes o polvos limpiadores. Estos elementos pueden causar la pérdida de la claridad óptica y la resistencia mecánica. Las lentes rayadas o dañadas no son seguras y deberán ser reemplazadas. Para propósitos de mantenimiento, recomendamos que use exclusivamente los repuestos originales de Leatt®, tales como los que se ofrecen en nuestro catálogo comercial y en nuestra página web. Se recomienda que verifique el producto haciendo una inspección visual antes y después de cada uso. Si existe algún daño (p. ej. rasguñando la lente), reemplace la lente y de ser necesario, el producto completo. En cualquier caso de impacto, reemplace las gafas. El Equipo de protección personal (PPE por sus siglas en inglés) de este tipo debería ser reemplazado al menos cada dos años, aún cuando no haya sufrido ningún daño. El daño puede estar presente y no siempre puede ser identificado con una simple inspección visual.*
CAMBIO DE LAS LENTES:
PASO 1: Con el cristal orientado hacia usted, jale hacia adelante ambos lados del soporte hasta que ambos estén desenganchados y separados de la montura.(A)
PASO 2: Con las gafas orientadas hacia el lado opuesto a usted, presione firmemente dentro de los cristales, tanto en la montura derecha como en la izquierda, hasta que la lente sea extraída. (A)
PASO 3: Mantenga ambos soportes elevados y coloque un nuevo cristal sobre la montura, ajustándolo en ambos extremos. Asegúrese que la parte superior se ajuste al marco y encaje por detrás de la parte frontal en la zona de la nariz. Compruebe que la lente se encuentre en su junta, en forma plana alrededor de todo el marco. (A)
PASO 4: Al sostener la lente en su lugar y con las gafas orientadas hacia usted, presione en los soportes de ambos lados hasta que estén enganchados firmemente al marco.
DEFLECTOR NASAL: INSTRUCCIONES DE MONTAJE
PASO 1: Coloque las gafas en una superficie con el área de la nariz mirando hacia arriba/hacia usted. Enganche la pinza superior (B) del deflector nasal en el puente nasal de las gafas.
PASO 2: Sujételo en su lugar y procure que las pinzas inferiores (B) del deflector nasal se acoplen con las hendiduras inferiores en el marco de las gafas.
PASO 3: Inserte los pasadores (B) del deflector nasal en los orificios ubicados en la parte inferior del marco de las gafas.Luego de seguir los pasos de montaje anteriormente explicados, compruebe que el deflector nasal este bien ajustado al marco de las gafas. Para extraer el deflector nasal, siga los pasos 1, 2 y 3 al revés. Retire las pinzas, luego desabroche las pinzas inferiores y después las pinzas superiores.
SISTEMA DE RODADURA (ROLL-OFF): INSTRUCCIONES DE MONTAJE
PASO 1: Con el cristal orientado hacia usted, ajuste la primera placa de montaje del conjunto de cuerdas anti-fricción en el pasador (C) del cristal – con el lado plano hacia abajo en el cristal. Una vez que esté seguro, jale las cuerdas horizontalmente hacia el cristal y estírelo hasta que la otra placa de montaje haga clic en el pasador del otro lado. Los contenedores se pueden montar en el marco con la película utilizada anteriormente.
PASO 2: Con el cristal orientado hacia usted, jale ambos soportes para desabrocharlos del marco. (C)
PASO 3: Deslice ambos contenedores en la ranura del soporte hasta escuchar un clic perceptible. (C)
PASO 4: Empuje los soportes hacia el marco para ajustarlos en su posición. Compruebe que el contenedor esté fijado en el cordón de montura.
PASO 5: Aplique la banda de suciedad en la parte superior del cristal.
INSTALACIÓN DE LA PELÍCULA
PASO 1: Compruebe que los contenedores estén abiertos. (D)
PASO 2: Retire la cinta adhesiva del rollo de película y revele algunos centímetros iniciales. Asegúrese que la flecha hacia arriba esté apuntando en la dirección correcta (D).
PASO 3: Inserte el rollo de la película en el contenedor surtidor. Coloque la parte destapada de la cinta debajo de la banda de suciedad y jale/tire de ella a través de la cara del cristal, hacia el lado del contenedor surtidor. Reemplace la puerta del contenedor de repuesto.
PASO 4: Sujete el extremo expuesto de la película al eje lateral del extractor, asegurando que el eje esté orientado de forma correcta, tal como lo indica la flecha (D). Fije la película mientras el eje está fuera del contenedor. Coloque el eje hacia el lado del contenedor extractor. Reemplace la puerta del lado del contenedor extractor. Jale el cordón una vez para asegurar que la película esté sujetada firmemente al eje y que salga satisfactoriamente por debajo de la banda de suciedad.
INSTALACIÓN TEAR-OFF:
PASO 1: Instalar el pasador tear-off (E) en el soporte de las gafas (haga clic en el lado del soporte).
PASO 2: Enganchar la primera película en el pasador tear-off (E). Comience haciendo clic en A, luego en B y luego en C.
PASO 3: Enganche la segunda película en los primeros dos pasadores tear-off (E).
PASO 4: Pliegue hacia atrás la pestaña tear-off de la primera película e inserte el último orificio de esta película en el pasador tear-off C.
PASO 5: Luego, enganche la segunda película en el pasador tear-off C encima de la pestaña plegable de la primera película.
Continúe con los pasos 1 al 5 hasta que estén instaladas todas las películas tear-off.
EXPLICACIÓN de LAS INDICACIONES:

SÍMBOLO	DESCRIPCIÓN
Fabricante	Leatt®
Designación del modelo	Velocity 6.5, 6.5 Iriz, 6.5 Roll-Off
CE	Indica el cumplimiento de los requisitos de seguridad y sanitarios del Anexo II del Reglamento 2016/425 Europeo de Equipo de Protección Personal.
	La recomendación de lectura de las instrucciones del fabricante contenidas en este folleto.
EN 1938:2010	El número y el año del estándar europeo
Anti-empañamiento	En caso de estar presente, significa que los lentes están equipados con un revestimiento de anti-empañamiento.
FC:0	Transmisión visual de luz 80% - 100% (condiciones nocturnas / penumbra)
FC:1	Transmisión visual de luz 43% - 80% (condiciones de poca luz) No es adecuado para la conducción nocturna o condiciones de penumbra.
FC:2	Transmisión visual de luz 18% - 43% (condiciones de luz) No es adecuado para la conducción nocturna o condiciones de penumbra.
	No es adecuado para la conducción y el uso en las vías.
Distancia entre pupilas	64mm

DATOS DE CONTACTO: CORPORACIÓN LEATT®
Central: No 12, Kiepersol Crescent, Atlas Gardens, Contermanskloof, Durbanville, 7550, Ciudad del Cabo, Sudáfrica
Tel: +27 21 557 7257, Fax: +27 21 557 7381, Dirección de correo electrónico: info@leatt.com, Página web: www.leatt.com
Dirección postal: Suite 109, Private Bag X3, Bloubergrant,7443, Sudáfrica
Estados Unidos: Tel: 661 287 9258, Llamada gratuita: 1.800.691.3314, Fax: 661 287 9688
Europe: Dirección de correo electrónico: Leatt-EU-contact@leatt.com

NL Lees de instructies zorgvuldig door en neem contact op met uw plaatselijke dealer als u meer informatie nodig heeft.

BEOOGD GEBRUIK:
Onze brillen worden gefabriceerd in overeenstemming met de nieuwste technologie en zijn speciaal ontworpen voor uitsluitend gebruik door berijders van Motorfietsen, ATV's, Scooters en Crossmotoren.
OPMERKING:
Dit product is een Persoonlijke Beschermingsmiddel (PBM) behorend tot het tweede Categorierisico volgens de VERORDENING (EU) 2016/425 en het voldoet aan alle eisen die zijn vastgelegd in de Europese Norm 'EN 1938:2010 Persoonlijke Oogbescherming - Brillen voor berijders van motorfietsen en bromfietsen'. Het is gecertificeerd door CERTOTTICA SCRL, Zi Villanova, 32013 Longarone, Italië, Aanmeldingsinstantie Nummer 0530. *Om de Verklaring van Conformiteit met PPE Verordening (EU) 2016/425 te bekijken, kunt u naar leatt.com navigeren en het tabblad DOCUMENTEN op de betreffende productpagina selecteren.*
WAARSCHUWING:
Onze bril biedt een bepaald niveau van oogbescherming tijdens het gebruik van motorfietsen, maar kan de gebruiker niet onder alle omstandigheden beschermen. De lenzen moeten stevig in het frame worden geplaatst om goed te kunnen functioneren. Het berijden van motorfietsen kan gevaarlijk zijn en het gebruik van deze bril kan geen veiligheid, voorkomen van ongelukken of letsel garanderen. Deze bril is niet ontworpen om bescherming te bieden tegen harde voorwerpen of in geval van een val. Leatt® is niet verantwoordelijk voor verwondingen tijdens het gebruik van deze bril. Lenzen uit categorie FC:1 en FC:2 zijn niet geschikt voor gebruik tijdens nachtelijke of schemerige omstandigheden. Leatt®-stofbrillen bieden betere bescherming tegen de inslag van kleine deeltjes bij inslagsnelheden tot 60 m/s en weerstand tegen condensvorming voor alle soorten activiteiten met motorfietsen en brommers, behalve voor officiële races en wedstrijden.Leatt®-stofbrillen zullen geen trauma's voorkomen welke worden veroorzaakt door hoge energie-inslagen, of sterke krachten veroorzaakt door buigen, draaien, torsie of vervorming als gevolg van het botsen tegen een voorwerp. Geen enkele veiligheidsbril biedt volledige bescherming tegen alle verwondingen.
OPSLAG EN TRANSPORT
Wanneer de bril niet in gebruik is, op een droge, goed geventileerde plaats en uit direct zonlicht bewaren. Niet blootstellen aan extreme temperaturen en niet opbergen in een afgesloten ruimte zoals de achterplank van een auto. Leg geen zware gewichten op de bril om misvorming/vervorming van het product te voorkomen. Leatt® Corporation raadt aan om het Leatt-product bij normaal gebruik om de drie (3) jaar te vervangen. Brillen van Leatt® hebben een garantie van een jaar (twee jaar in de Europese Unie) vanaf de aankoopdatum tegen fabricagegebreken.
REINIGINGSINSTRUCTIES
Lenzen mogen alleen worden schoongemaakt met milde zeep en water met gebruik van de zachte doek die met de bril is meegeleverd. Zorg dat er tijdens het schoonmaken geen stofdeeltjes op de lens of de reinigingsdoek terechtkomen. *WAARSCHUWING: Behandel het oppervlak niet met oplosmiddelen of schuurmiddelen. Deze stoffen kunnen een verlies van optische helderheid en mechanische weerstand veroorzaken. Bekraste of beschadigde lenzen zijn onveilig en moeten worden vervangen. Voor onderhoudsdoeleinden raden we u aan om uitsluitend de originele reserveonderdelen van Leatt te gebruiken, zoals die worden aangeboden in onze commerciële catalogus en op onze website. Het is aan te bevelen dat u het product controleert door voor en na elk gebruik een visuele inspectie uit te voeren. Als er schade is (zoals krassen op de lens), vervang de lens dan en indien nodig het gehele product. Vervang de bril in alle gevallen waar sprake is van botsing. PBM van dit type moeten ten minste om de twee jaar worden vervangen, zelfs als de PBM geen schade heeft opgelopen. Er kan schade aanwezig zijn die niet altijd kan worden geidentificeerd door een simpele visuele inspectie.*
VERVANGEN VAN DE LENS:
STAP 1: Trek met de lens naar u toe gericht beide zijsteunen naar voren totdat ze allebei losklikken en loskomen van het frame. (A)
STAP 2: Druk met de bril naar u toe gericht stevig op de binnenkant van de lens op zowel de linker- als de rechtersteun totdat de lens eraf klikt.
STAP 3: Houd beide zijsteunen omhoog en plaats een nieuwe lens over de houders, door beide uiteinden van het frame vast te zetten. Zorg dat het bovenste deel in het frame past en dat het achter het voorste gedeelte van de neus past. Zorg dat de lens helemaal plat op de lensafscherming rondom het frame ligt. (A)
STAP 4: Houd de lens op zijn plaats en druk met de bril naar u toe gericht de zijsteunen aan beide kanten omlaag totdat ze stevig aan het frame zijn geklikt.
NEUS DEFLECTOR: MONTAGE INSTRUCTIES
STAP 1: Leg de bril op een plat oppervlak met het neusgedeelte naar boven/naar u toe gericht. Haak de bovenste clip (B) van de neus deflector in de neusbrug van de bril.
STAP 2: Houd hem op zijn plaats en zorg dat de onderste clips (B) van de neus deflector in de onderste uitsparingen in het brilframe grijpen.
STAP 3: Druk de pennen (B) van de neus deflector in de gaten onderaan het brilframe Zorg dat de neus deflector stevig aan het brilframe is bevestigd nadat u de bovenstaande montagestappen heeft gevolgd. Om de neus deflector te verwijderen, volgt u stap 1, 2 en 3 in omgekeerde volgorde. Verwijder de pennen en maak vervolgens de onderste clips en daarna de bovenste clip los.
AFROLSYSTEEM: MONTAGE INSTRUCTIES
Het systeem bestaat uit een anti-frictie draadassemblage, afrolfilm, vuilstrook en twee afrolhouders.
STAP 1: Bevestig met de lens naar u toe gericht de eerste montageplaat van de anti-frictie draad op pen (C) op de lens - met de platte kant naar beneden op de lens. Zodra het vast zit, trekt u de draden plat tegen de lens en rekt u deze uit totdat de andere montageplaat op pin (C) aan de andere kant klikt. De houders kunnen op het frame worden bevestigd met de film van een eerder gebruik.
STAP 2: Trek met de lens naar u toe gericht beide zijsteunen naar buiten om ze van het frame los te maken.
STAP 3: Schuif elke houder in de uitsparing van de zijsteunen totdat u een duidelijke klik hoort. (C)
STAP 4: Duw de zijsteunen in de richting van het frame zodat ze weer vastklikken. Zorg dat de houder goed vast zit op de snaarbevestiging.
STAP 5: Breng de vuilstrook aan op de bovenkant van de lens.
FILMINSTALLATIE
STAP 1: Zorg dat de houders open zijn. (D)
STAP 2: Verwijder de tape van de filmrol en trek de eerste paar centimeters naar buiten. Zorg dat de pijl omhoog in de juiste richting wijst.
STAP 3: Plaats de filmrol in de toevoerhouder. Positioneer het zichtbare stukje film onder de vuilstrook en voer/trek het over het oppervlak van de lens richting de trekzijde van de houder. Vervang de opening van de toevoerhouder.
STAP 4: Bevestig het zichtbare uiteinde van de film aan de zijas van de trekker, en zorg dat de as de juiste kant uit wijst zoals aangegeven door de pijl omhoog (D). Bevestig de film terwijl de as zich buiten de bus bevindt. Plaats de as in de trekzijde van de houder. Vervang de opening van het trekzijde van de houder. Trek een keer aan de draad om ervoor te zorgen dat de film stevig op de as is bevestigd en dat de film soepel onder de vuilstrook door loopt.
INSTALLATIE TEAR-OFF:
STAP 1: Bevestig de tear-off pen (E) op de zijsteun van de bril (klik hem op de zijkant van de zijsteun).
STAP 2: Klik de eerste film op de tear-off pennen (E). Begin door het op A te klikken, dan op B en dan op C.
STAP 3: Klik de tweede film op de eerste twee tear-off pennen (E).
STAP 4: Vouw de scheurrand van de eerste film naar achteren en plaats het laatste gat van deze film op tear-off pen C.
STAP 5: Klik vervolgens de tweede film op tear-off pen C bovenop het gevouwen lipje van de eerste film.
Ga door met stappen 1 tot 5 totdat alle tear-off films zijn geinstalleerd.
UITLEG van MARKERINGEN:

SYMBOOL	OMSCHRIJVING
Fabrikant	Leatt®
Typeaanduiding	Velocity 6.5, 6.5 Iriz, 6.5 Roll-Off
CE	Modelaanduiding Geeft naleving aan van de gezondheids- en veiligheidseisen van Bijlage II van de Europese Verordening betreffende Persoonlijke Beschermingsmiddelen 2016/425.
	De aanbeveling om de instructies van de fabrikant in dit boekje te lezen
EN 1938:2010	Nummer en het jaar van de Europese Norm
Anti-condens	Indien aanwezig geeft dit aan dat de lens is uitgerust met een anti-condenslaag.
FC:0	Visuele lichttransmissie 80% - 100% (nacht / schemerige omstandigheden)
FC:1	Visuele lichttransmissie 43% - 80% (omstandigheden met weinig licht) Niet geschikt voor nachtelijke rijomstandigheden of tijdens de schemering.
FC:2	Visuele lichttransmissie 18% - 43% (omstandigheden met zonlicht) Niet geschikt voor nachtelijke rijomstandigheden of tijdens de schemering.
	Not suitable for driving and road use.
Pupilafstand	64mm

CONTACTGEGEVENS: LEATT® CORPORATION
Hoofdkantoor: No 12, Kiepersol Crescent, Atlas Gardens, Contermanskloof, Durbanville, 7550, Cape Town, Zuid-Afrika
Tel: +27 21 557 7257, Fax: +27 21 557 7381, Email: info@leatt.com, Website: www.leatt.com
Postadres: Suite 109, Private Bag X3, Bloubergrant,7443, Zuid-Afrika
Verenigde Staten: Tel: 661 287 9258, Gratis: 1.800.691.3314, Fax: 661 287 9688
Europa: Email: Leatt-EU-contact@leatt.com

BP Por Favor leia as instruções cuidadosamente e contacte o seu fornecedor local caso precise de mais informações.

USO PRETENDIDO:
Os nossos goggles (Óculos Protetores/Segurança) são fabricados de acordo com a mais recente tecnologia e são especificamente desenhados para uso único de motociclos, ATV, Scooter (aceleras) e condutores de motocross.
NOTA:
Este produto é um Equipamento de Proteção Invidual (EPI), pertencendo à segunda categoria de risco de acordo com a REGULAÇÃO (UE) 2016/425 e está em conformidade com os requisitos estabelecidos pela Norma Europeia "EN 1938: 2010, Proteção Pessoal e Individual Ocular - Óculos para utilizadores de motociclos e ciclomotores". Foi certificado pela CERTOTTICA SCRL, Zi Villanova, 32013 Longarone, Itália, Número do Corpo Notificado 0530. *Para ver a Declaração de Conformidade da Regulação de EPI (UE) 2016/425 por favor procure em leatt.com e selecione a aba de DOCUMENTOS na página do seu produto.*
ATENÇÃO:
Os nossos goggles (Óculos protetores) fornece um certo nível de proteção durante o uso de motociclos mas não podem proteger o usuário de todas as circunstâncias. As lentes devem ser postas com segurança na armação para performance apropriada. Andar em motociclos pode ser perigoso e o uso destes goggles/óculos não garantem a segurança total necessária, prevenindo acidentes ou danos. Estes goggles não foram desenhados para proteger contra objetos fortes e sólidos no caso de uma queda. Leatt não é responsável por lesões ou danos que possam ocorrer durante o uso destes óculos. Lentes da categoria FC: 1 e FC: 2 não são adequadas para o uso durante condições noturnas ou crepusculares. Os óculos de proteção Leatt® oferecem uma proteção melhorada aos impactos de pequenas partículas em velocidades de impacto de até 60 m / se a resistência a embaciamento para todos os tipos de atividades de motociclos e ciclomotores, exceto competições e corridas oficiais. Os óculos Leatt® não previnem lesões causadas por impactos de alta energia, lesões causadas por forças severas de flexão, torção, ou esmagamento como resultado da colisão de um objeto. Nenhuns óculos de proteção pode oferecer segurança completa contra todos os ferimentos.
ARMAZENAMENTO E TRANSPORTE
Quando não estiver em uso, guarde os óculos de proteção num lugar seco e ventilado e longe da luz solar direta. Não exponha a temperaturas extremas e não armazene em uma área fechada, como a prateleira traseira de um carro. Não carregue pesos pesados em cima dos óculos para evitar deformações do produto. A Leatt® Corporation recomenda que o produto Leatt® seja substituído a cada três (3) anos sob uso normal. Leatt® óculos/goggles têm garantia de um ano (dois anos na União Europeia) a partir da data de compra contra defeitos do fabricante.
INSTRUÇÕES DE LIMPEZA
As lentes só devem ser limpas com sabão neutro e água usando o pano macio fornecido junto com os óculos de proteção. Tome cuidado para garantir que não haja partículas de poeira na lente ou no pano durante a limpeza. *AVISO: Não trate a superfície com solventes ou pós abrasivos e corrosivos. Esses elementos podem causar perda de claridade ótica e resistência mecânica. As lentes riscadas ou danificadas não são seguras e devem ser substituídas. Para fins de manutenção, recomendamos que você use exclusivamente as peças de reposição originais da Leatt®, conforme oferecido no nosso catálogo no nosso site. É recomendável que você verifique o produto fazendo uma inspeção visual antes e depois de cada uso. Se houver algum dano (ou seja, arranhar a lente), substitua a lente e, se necessário, o produto inteiro. Em todos os casos de impacto, substitua os óculos de proteção. Os EPI deste tipo devem ser substituídos pelo menos de dois em dois anos, mesmo que o EPI não tenha sofrido qualquer dano. Alguns danos podem estar presentes e nem sempre são identificados por uma simples inspeção visual.*
MUDANDO AS LENTES:
PASSO 1: Com a lente voltada para você, puxe os suportes de ambos os lados para a frente até que ambos fiquem soltos e separados da armação. (A)
PASSO 2: Com os óculos de proteção voltados para o lado contrário de você, pressione firmemente para dentro da lente nas montagens esquerda e direita até que a lente se solte. (A)
PASSO 3: Mantenha os dois suportes levantados e coloque uma nova lente sobre as montagens, encaixando-a nas duas extremidades da estrutura. Certifique-se de que a parte superior se encaixa na estrutura e encaixe atrás da parte frontal da área do nariz. Certifique-se de que a lente esteja nivelada na junta da lente ao redor da estrutura.
PASSO 4: Segurando a lente no lugar e com os óculos voltados para você, pressione os suportes em ambos os lados até que eles estejam presos firmemente na armação ou estrutura.
DEFLETOR DE NARIZ: INSTRUÇÕES DE MONTAGEM
PASSO 1: Coloque óculos de proteção em uma superfície com a área do nariz voltada para cima / em sua direção. Prenda o grampo superior (B) do defletor do nariz na ponte do nariz dos óculos de proteção.
PASSO 2: Segurando-o no lugar, certifique-se de que os clipes inferiores (B) do defletor do nariz se encaixam nos recessos inferiores da estrutura dos óculos de proteção.
PASSO 3: Insira os pinos (B) do defletor o nariz nos orifícios localizados na parte inferior da estrutura dos óculos de proteção. Certifique-se de que o defletor de ponta esteja firmemente preso à estrutura de proteção após seguir as etapas de montagem acima. Para remover o defletor do nariz, inverta as etapas 1,2 e 3. Remova os pinos e, em seguida, solte os clipes inferiores e, em seguida, o grampo superior.
SISTEMA DE DESLIZE: INSTRUÇÕES DE MONTAGEM
O sistema consiste em um conjunto de cordas antifricção, de película removível, uma tira para resíduos de sujidade e duas caixas de rolagem.
PASSO 1: Com a lente voltada para si, encaixe a primeira placa de montagem do conjunto de cordas antifricção no pino (C) na lente - com o lado plano voltado para baixo na lente. Quando estiver seguro, puxe as cordas contra a lente e estique até que a outra placa de montagem encaixe no pino do outro lado. As caixas podem ser montadas no quadro com a película de um uso anterior.
PASSO 2: Com a lente voltada para você, puxe os dois suportes para soltá-los da armação ou estrutura. (C)
PASSO 3: Deslize cada caixa no recesso do suporte até ouvir um clique percetível. (C)
PASSO 4: Empurre os suportes em direção à armação para que eles se encaixem. Certifique-se de que a caixa esteja bloqueada na montagem.
PASSO 5: Aplique a tira de resíduos sujos na parte superior da lente.
INSTALAÇÃO DA PELÍCULA
PASSO 1: Certifique-se que as caixas estão abertas. (D)
PASSO 2: Remova a fita do rolo película e exponha os primeiros centímetros. Certifique-se de que a seta para cima esteja apontando na direção correta (D).
PASSO 3: Insira o rolo de película na caixa de fornecimento. Posicione a parte exposta da película sob a tira de resíduos sujos e alimente / puxe-a pela face da lente em direção ao cano do lado do extrator. Substitua a porta da caixa de suprimentos/fornecimento.
PASSO 4: Fixe a extremidade da película exposta ao eixo lateral do extrator, assegurando-se de que o eixo esteja voltado para a direção correta, conforme indicado pela seta para cima (D). Anexe a película enquanto o eixo estiver fora do canhão ou caixa. Coloque o eixo no canhão lateral do extrator. Substitua a porta do canhão lateral do extrator. Puxe a corda uma vez para garantir que a película esteja firmemente presa ao eixo e que a película corra suavemente sob a tira de resíduos sujos.
INSTALAÇAO DOS REMOVEDORES:
PASSO 1: Instale o pino de remoção (E) no suporte (clique na lateral do suporte).
PASSO 2: Encaixe a primeira película nos pinos de remoção (E). Comece clicando nele no A, depois B e depois no C.
PASSO 3: Encaixe a segunda película nos primeiros dois pinos de remoção (E).
PASSO 4: Dobre a aba destacável da primeira película para trás e insira no orifício desta película no pino de remoção (E).
PASSO 5: Em seguida, encaixe a segunda película no pino destacável na parte superior da aba dobrada da primeira película.
Continue o passo 1 a 5 até que todos os removedores da película estejam instalados.
EXPLICAÇÃO DOS SIMBOLOS/MARCAS:

SÍMBOLO	DESCRIÇÃO
Fabricante	Leatt®
Designação do Modelo	Velocity 6.5, 6.5 Iriz, 6.5 Roll-Off
CE	Denota conformidade com os requerimentos de Saúde e Segurança do Anexo II da Regulação Europeia de Equipamentos de Proteção Individual 2016/425.
	A recomendação para ler as instruções do fabricante, contidas neste livreto ou manual.
EN 1938:2010	Número e Ano da Norma Europeia.
Anti-Embaciamento	Se presente, indica que a lente está equipada com um revestimento anti embaciante.
FC:0	Transmissão visual de luz 80% - 100% (noite / condições crepusculares)
FC:1	Transmissão visual de luz 43% - 80% (condições de pouca luz) Não é adequado para a condução nocturna ou em condições de crepúsculo.
FC:2	Transmissão visual de luz 18% - 43% (condições de luz solar) Não é adequado para a condução nocturna ou em condições de crepúsculo.
	Não adequado para condução ou uso de estrada.
Distância pupilar	64mm

DETALHES DE CONTATO: LEATT® CORPORATION
Sede social: No 12, Kiepersol Crescent, Atlas Gardens, Contermanskloof, Durbanville, 7550, Cape Town, South Africa
Tel: +27 21 557 7257, Fax: +27 21 557 7381, Email: info@leatt.com, Website: www.leatt.com
Endereço postal: Suite 109, Private Bag X3, Bloubergrant,7443, South Africa
EUA: Tel: 661 287 9258, Toll Free: 1.800.691.3314, Fax: 661 287 9688
Europa: Email: Leatt-EU-contact@leatt.com

SV Läs noga igenom bruksanvisningen och kontakta din lokala återförsäljare om du behöver mer information.

AVSEDD ANVÄNDNING:
Våra skyddsglasögon tillverkas i enlighet med den senaste tekniken och är endast speciellt utformade för motorcykel, ATV, scooter och motocross- användning.
NOTERA:
Denna produkt är en Personal Protective Equipment (PPE) som tillhör den andra Category Risk enligt REGULATION (EU) 2016/425 och den uppfyller kraven i den European Standard 'EN 1938:2010 Personal eye protection - Goggles for motorcycle and moped users'. Den har certifierats av CERTOTTICA SCRL, Zi Villanova, 32013 Longarone, Italien. Notified Body Number 0530. *För att se överensstämmelseförklaringen till PPE förordningen (EU) 2016/425, vänligen gå till leatt.com och välj fliken DOCUMENTS på din produkts sida.*
VARNING:
Våra skyddsglasögon ger en viss nivå av ögonskydd under användning av motorcyklar men kan inte skydda användaren under alla omständigheter. Linserna måste monteras ordentligt i ramen för att fungera korrekt. Motorcykelkörning kan vara farligt och användningen av dessa skyddsglasögon garanterar inte säkerheten, förebygger olyckor eller skador. Dessa skyddsglasögon är inte konstruerade för skydd mot hårda föremål eller i händelse med ett fall. Leatt ansvarar inte för skador som uppstår vid användning av dessa skyddsglasögon. Linser från kategori FC: 1 och FC: 2 är inte lämpliga för användning under natt eller skymningsförhållanden. Leatt® skyddsglasögon erbjuder förbättrat skydd mot påverkan från små partiklar vid inverkan av hastighet upp till 60m/s och motstånd mot dimma för alla typer av motorcykel och mopedaktiviteter utom officiella lopp och tävlingar. Leatt® skyddsglasögon hindrar inte trauma som orskas av hög-energi påverkan, trauman orsakade av allvarliga böjningar, vridningar, torsion eller krossning som ett resultat av att man slår ett föremål. Inga skyddsglasögon kan erbjuda fullständigt skydd mot alla skador.
LAGRING OCH TRANSPORT:
När du inte använder skyddsglasögonen, skydda dem på ett torrt, ventilerat ställe utan direct solljus. Utsätt dem inte för extrema temperaturer och förvara dem inte i ett slutet utrymme som till exempel på bakre hyllplanet i en bil. Lägg inte tunga vikter på skyddsglasögonen för att undvika missförstöring/deformation av produkten. Leatt® Corporation rekommenderar att Leatt® produkter byts ut vart tredje år under normal användning. Leatt®s glasögon är garanterade i ett år (två år i Europeiska unionen) från inköpsdatumet om det är emot tillverkarens brister.
RENGÖRINGSANVISNINGAR
Linserna ska endast rengöras med mild tvål och vatten med den mjuka trasan som medföljer skyddsglasögonen. Se till att det inte finns några dammpartiklar på linsen eller rengöringsduken vid rengöring. *VARNING: Behandla inte ytan med lösningsmedel eller skurpulver. Dessa element kan orsaka förlust av optisk klarhet och mekaniskt motstånd. Skrapade eller skadade linser är osäkra och bör bytas ut. För underhållsändamål rekommenderar vi att du uteslutande använder Leatt®'s original reservdelar som erbjuds i vår kommersiella katalog och på vår hemsida. Det rekommenderas att du kontrollerar produkten genom att göra en visuell inspektion före och efter varje användning. Om det finns skador (dvs repor på linsen) byt ut linsen och om nödvändigt, hela produkten. I alla fall av påverkan, ersätt skyddsglasögonen. PPE av denna typ bör bytas ut vartannat år, även om PPE inte har skadats. Skador kan vara närvarande och kan inte alltid identifieras med en enkel visuell inspektion.*
BYTE AV LINSEN:
STEG 1: Med linsen är vänd mot dig, dra båda sidornas stödben framåt tills de båda är lösa och skiljer sig från ramen. (A)
STEG 2: Med skyddsglasögonen vända bort från dig, trycker du stadigt inuti linsen på både vänster och höger fäste tills linsen klickar av. (A)
STEG 3: Håll båda stödbenen, lyft och placera en ny lins över fästena och montera den på båda ändarna av ramen. Se till att den övre delen passar ramen och att den passar bakom näsområdets främre del. Kontrollera att linsen ligger platt på linspaketet hela vägen runt ramen.
STEG 4: Håll linsen på plats och med skyddsglasögonen vända mot dig, tryck nedåt på stödbenen på båda sidorna tills de är fast satta säkert i ramen.
NÄS DEFLEKTOR: MONTERINGSANVISNINGAR
STEG 1: Placera skyddsglasögonen på en område där näsan är vänd uppåt / mot dig. Haka övre klämman (B) på näsa deflektorn i näsbryggan på skyddsglasögonen.
STEG 2: Håll fast den på plats, se till att bottenklämmorna (B) på näsa deflektorn går i ingrepp med de nedre urtagen i skyddsramen.
STEG 3: Sätt in stiften (B) av näsa deflektorn i hålen längst ner i skyddsglasögonens ram. Se till att näsa deflektorn är ordentligt fastsatt i skyddsramen efter att ha följt ovanstående monteringssteg. För att ta bort näsa deflektorn, omvänd steg 1,2 och 3. Ta bort stiften, lösgör de nedre urtagen och därefter topphlämman.
AVRULLNINGS SYSTEM: MONTERINGSANVISNINGAR
Systemet består av en anti-friktionskonstruktion, avrullningsfilm, smutsremsa och två avrullningsbehållare.
STEG 1: Med linsen mot dig, sätt den första monteringsplattan på anti-frikionssträngen på tappen (C) på linsen - med den plana sidan vänd nedåt mot linsen. När det är säkert, dra strängarna platt mot linsen och sträck den till den andra monteringsplattan klickar på stiftet (B) på andra sidan. Kapslarna kan monteras på ramen med filmen från en tidigare användning.
STEG 2: Med linsen mot dig, dra båda stödbenen för att lösgöra dem från ramen. (C)
STEG 3: Skjut varje kapsel i stödbenens urtag tills du hör ett märkbart klick. (C)
STEG 4: Skjut stödbenen mot ramen så att de klämmer i läge. Se till att kapseln är låst på strängmonteringen.
STEG 5: Applicera smutsremsan överst på linsen.
FILM INSTALLATION
STEG 1: Se till att behållarna är öppna. (D)
STEG 2: Ta bort tejpen från filmrullen och exponera de några första centimeterna. Kontrollerna att pilen pekar i rätt riktning.
STEG 3: Sätt in filmrullen i matningsbehållaren. Plac