Produktdatenblatt

DELEGIERTE VERORDNUNG (EU) 2019/2017 DER KOMMISSION

Name oder Handelsmarke des Lieferanten [a] [b] :	Siemens
Anschrift des Lieferanten [a] [b] :	BSH Hausgeräte GmbH, Carl-Wery-Str. 34, 81739 Munich, Germany
Modellkennung [a] :	SE43HS32UE

Allgemeine Produktparameter:

Parameter	Wert	Parameter	Wert	
Nennkapazität [d] (ps)	12	Abmessungen in cm [a] [b]	Höhe	81.5
			Breite	59.8
			Tiefe	57.3
EEI [d]	55.9	Energieeffizienzklasse [d]	E [c]	
Reinigungsleistungsindex [d]	1.121	Trocknungsleistungsindex [d]	1.061	
Energieverbrauch in kWh [pro Betriebszyklus] im eco-Programm bei Kaltwasseranschluss. Der tatsächliche Energieverbrauch hängt von der jeweiligen Nutzung des Geräts ab.	0.923	Wasserverbrauch in Litern [pro Betriebszyklus] im eco-Programm. Der tatsächliche Wasserverbrauch hängt von der jeweiligen Nutzung des Geräts und vom Härtegrad des Wassers ab.	9.5	
Programmdauer [d] (h:min)	3:45	Art	Eingebaut	
Luftschallemissionen [d] (in dB(A) re 1 pW)	46	Luftschallemissionsklasse [d]	C [c]	
Aus-Zustand (W) (falls zutreffend)	-	Bereitschaftszustand (W) (falls zutreffend)	0.50	
Zeitvorwahl (W) (falls zutreffend)	4.00	vernetzter Bereitschaftsbetrieb (W) (falls zutreffend)	0.00	
Mindestlaufzeit der vom Lieferanten angebotenen Garantie [a] [b] :			2 Jahre	

Weitere Angaben [a] [b] :

Weblink zur Website des Lieferanten, auf der die Informationen gemäß Anhang II Nummer 6 der Verordnung (EU) 2019/2022 der Kommission zu finden sind: www.siemens-home.bsh-group.com/energylabel

[a] Dieser Eintrag gilt nicht als relevant im Sinne des Artikels 2 Absatz 6 der Verordnung (EU) 2017/1369.

[b] Änderungen dieser Einträge gelten nicht als relevante Änderungen im Sinne des Artikels 4 Absatz 4 der Verordnung (EU) 2017/1369.

[c] Wenn der endgültige Inhalt dieser Zelle in der Produktdatenbank automatisch generiert wird, darf der Lieferant diese Daten nicht eingeben.

[d] Angaben für das eco-Programm.

iQ300, Unterbau-Geschirrspüler, 60 cm, Edelstahl
SE43HS32UE

Der Geschirrspüler mit frei wählbarer Tastenbelegung für eine individuelle Kombination von Programmen und Optionen.

- ✓ Oberkorb mit drei höhenverstellbaren Stufen - rackMatic.
- ✓ Kombinieren Sie Ihre persönlichen Programme und Optionen auf einer Taste. Für eine schnelle, bequeme und individuelle Programmauswahl - Favoriten Taste.
- ✓ Lebenslange Garantie gegen Wasserschäden - aquaStop®.
- ✓ Mehr Sprühdruck im Unterkorb gegen hartnäckige Verschmutzungen durch Zuschalten der intensiveZone.
- ✓ Effizient, langlebig und leise - iQdrive-Motor.

Sonderzubehör

SZ73640	Korbeinsatz f.Langstielgläser
SZ73603	Besteckschublade
SZ73601	VarioSchublade
SZ73300	Weinglas-Korb
SZ73051EU	Netzkabel mit EU-Stecker 5m
SZ73006	Verblendungs-u.Befestigungssatz 81,5 cm
SZ73001	Silberglanzkassette
SZ73000	
SZ72010	Schlauchverlängerung Zu- und Ablauf
SGZ6DX02	Vario Schublade für Flex Körbe

Ausstattung

Technische Daten

Energieeffizienzklasse: E
Energieverbrauch des eco-Programms pro 100 Betriebszyklen (EU 2017/1369): 92
Höchste Anzahl von Maßgedecken (EU 2017/1369): 12
Wasserverbrauch in Litern im eco-Programm pro Betriebszyklus (EU 2017/1369): 9,5
Programmdauer (EU 2017/1369): 3:45
Luftschallemissionen (EU 2017/1369): 46
Luftschallemissionsklasse (EU 2017/1369): C
Reinigungsklasse: A
Wasserverbrauch (l): 9,5
Geschätzter Jahresverbrauch Wasser (bei 220 Standardprogrammen) (l): 2090
Bauform: Eingebaut
Arbeitsplatte abnehmbar: Nein
Dekorrahmen/ - platte: Nicht möglich
Höhe der Arbeitsplatte (mm): 0
Gerätehöhe (mm): 815
Höhenverstellbare Füße: Ja - von vorne
Höhenverstellung max. (mm): 60
Verstellbarer Sockel: Horizontal und Vertikal
Nettogewicht (kg): 35,671
Bruttogewicht (kg): 38,0
Anschlusswert (W): 2400
Absicherung (A): 10
Spannung (V): 220-240
Frequenz (Hz): 50; 60
Approbationszertifikate: CE, VDE
Länge Anschlusskabel (cm): 175
Steckerart: Schuko-/Gardy.m.Erdung
Länge Zulaufschlauch (cm): 165
Länge Ablaufschlauch (cm): 190
Durchlauferhitzer: Ja
Beschreibung Wassersicherheitssystem: 3-fach Wasserschutz 24h
Kindersicherungseinrichtungen: Tastensperre
Enthärtungsanlage: Ja
Oberkorbtyp: LOW
Oberkorb verstellbar: Rackmatic 3-stufig
Oberkorb Ablage: 2
Unterkorbtyp: LOW
3. Beladungsebene: nachrüstbar
Cutlery Basket: Standard
Sonderzubehör: SGZ6DX02, SZ72010, SZ73000, SZ73001, SZ73006, SZ73051EU, SZ73300, SZ73601, SZ73603, SZ73640
Zusatzteile: Dampfschutzblech
Anzahl Maßgedecke: 12
Blendenfarbe: Schwarz
Gehäusefarbe/-material: lackiert
Abmessungen des Gerätes (mm): 815 x 598 x 573
Abmessungen des verpackten Gerätes (mm): 870 x 670 x 660

iQ300, Unterbau-Geschirrspüler, 60 cm, Edelstahl
SE43HS32UE

Ausstattung

Leistung und Verbrauch
- Energieeffizienzklasse[1]: E
- Energie[2] / Wasser[3]: 92 kWh / 9.5 Liter
- Fassungsvermögen: 12 Maßgedecke
- Programmdauer[4]: 3:45 (h:min)
- Geräusch: 46 dB(A) re 1 pW
- Geräusch-Effizienzklasse: C

Programme und Sonderfunktionen
- 6 Programme: Eco 50 °C, Auto 45-65 °C, Intensiv 70 °C, 1h 65 °C, Schnell 45 °C, Favorit
- Vorspülen
- 3 Sonderfunktionen: intensiveZone, Halbe Beladung, varioSpeed Plus
- Maschinenpflegeprogramm

Spül- / Trocknungstechnologie
- Wärmetauscher
- Aqua- und Beladungssensor
- dosierAssistent
- iQdrive-Motor
- Reiniger-Automatik
- Selbstreinigendes Sieb mit 3-fach Wellen-Filter
- Innenbehälter/Boden: Edelstahl/Polinox

Korbsystem
- vario-Körbe
- Kleinteileschublade oder varioSchublade nachrüstbar
- Höhenverstellbarer Oberkorb mit rackMatic (3-stufig)
- Komfortrollen im Unterkorb
- Korbstopper (Rack Stopper) gegen ein Überrollen des Unterkorbes
- Umklappbare Klappstachelreihen im Unterkorb (2x)
- Variabler Besteckkorb im Unterkorb
- Tassenablage im Oberkorb (2-teilig)

Anzeige und Bedienung
- Klartext-Bedienblende (englisch)
- Elektronische Restzeit-Anzeige in Minuten
- Startzeitvorwahl: 1-24 Stunden

Technische Informationen und Zubehör
- aquaStop®: eine Siemens Hausgeräte Garantie bei Wasserschäden – ein Geräteleben lang*
- Tastensperre
- Glasschon-System
- Inkl. Sockelblech
- Inkl. Dampfschutz-Blech

Maße
- Gerätemaße (H x B x T): 81.5 cm x 59.8 cm x 57.3 cm

[1] auf einer Energieeffizienzklassen-Skala von A bis G
[2]Energieverbrauch kWh/100 Betriebszyklen (im Programm Eco 50 °C)
[3] Wasserverbrauch in Liter pro Betriebsszyklus (im Programm Eco 50 °C)
[4] Programmdauer im Programm Eco 50 °C
** Garantiebedingungen finden Sie unter https://www.siemens-home.bsh-group.com/de/kundendienst/garantie*

iQ300, Unterbau-Geschirrspüler, 60 cm, Edelstahl
SE43HS32UE
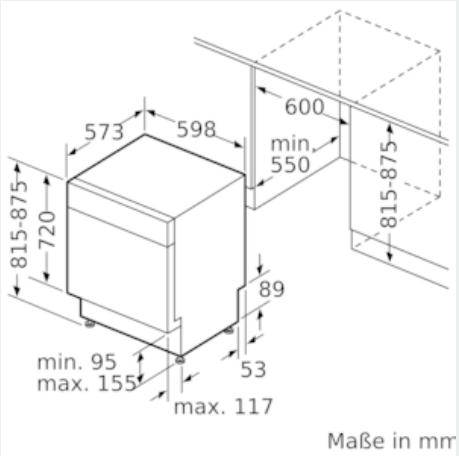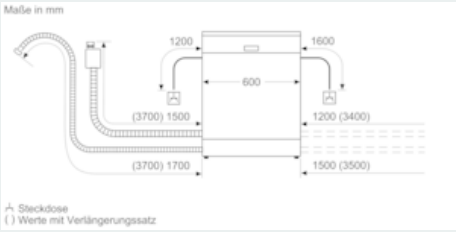
Maßzeichnungen