Batch nr:

PIBEHE10

LV481-L1

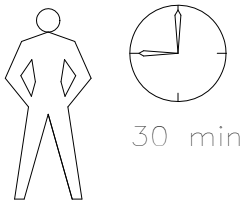

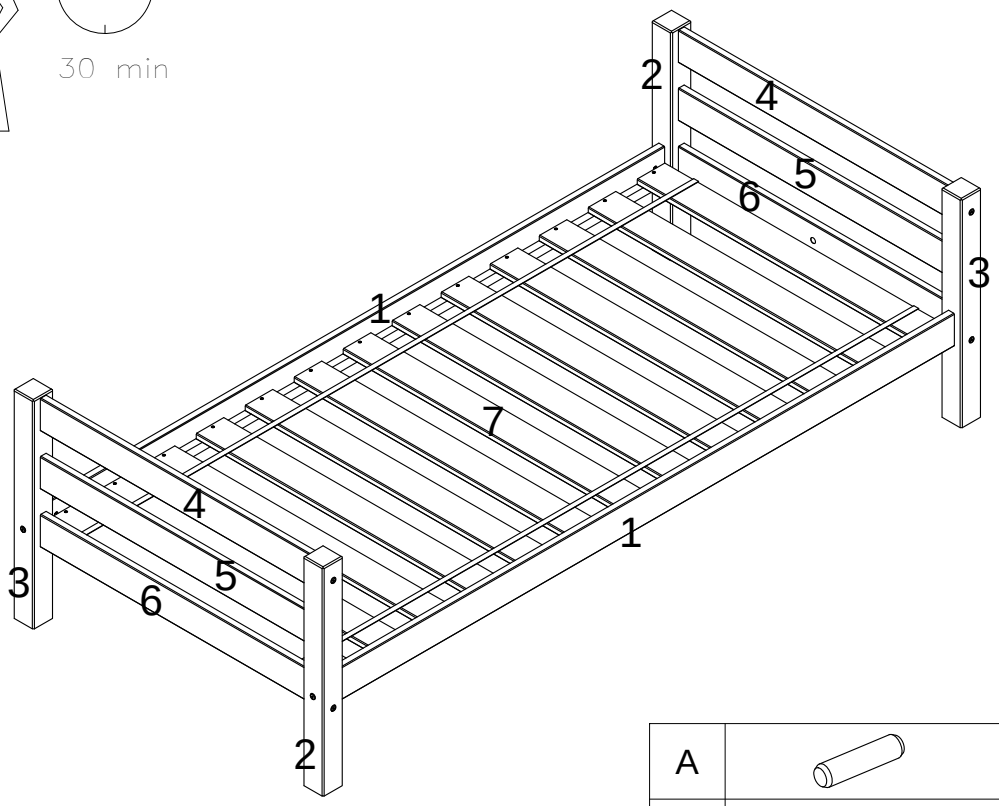

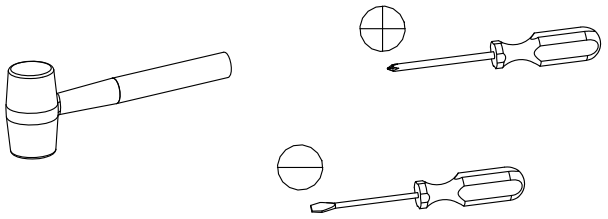

A		10x40	x28
B		6,3x105	x8
C		M6x100	x4
D		M6x10x13	x4
E		3,5x40	x26
F		4mm	x1

1

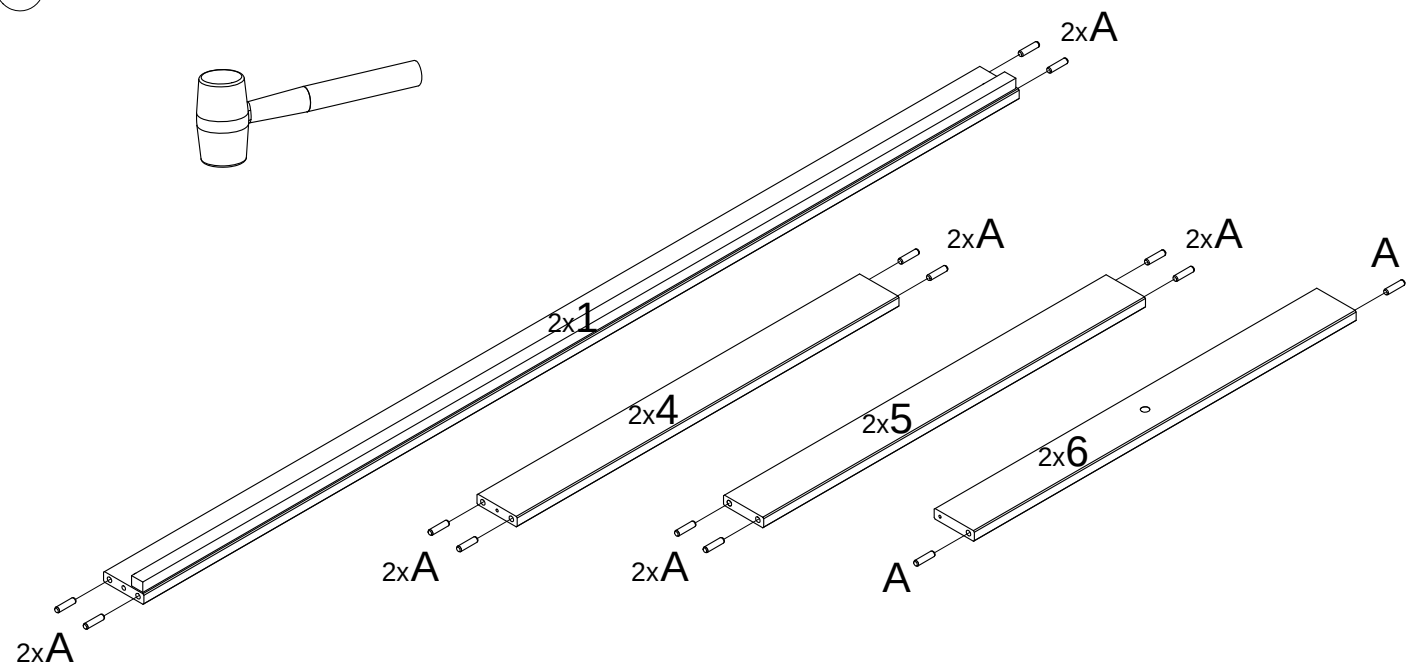

A		10x40	x28

2

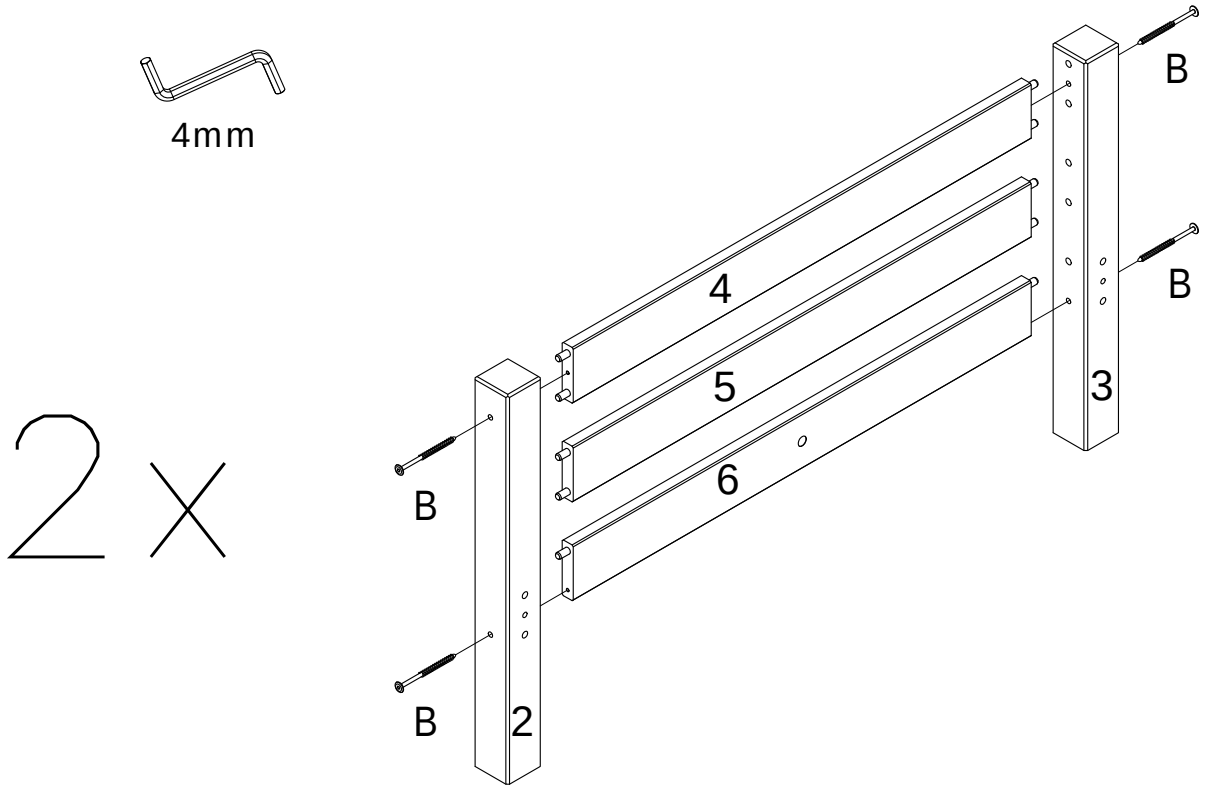

B		6,3x105	x8

3

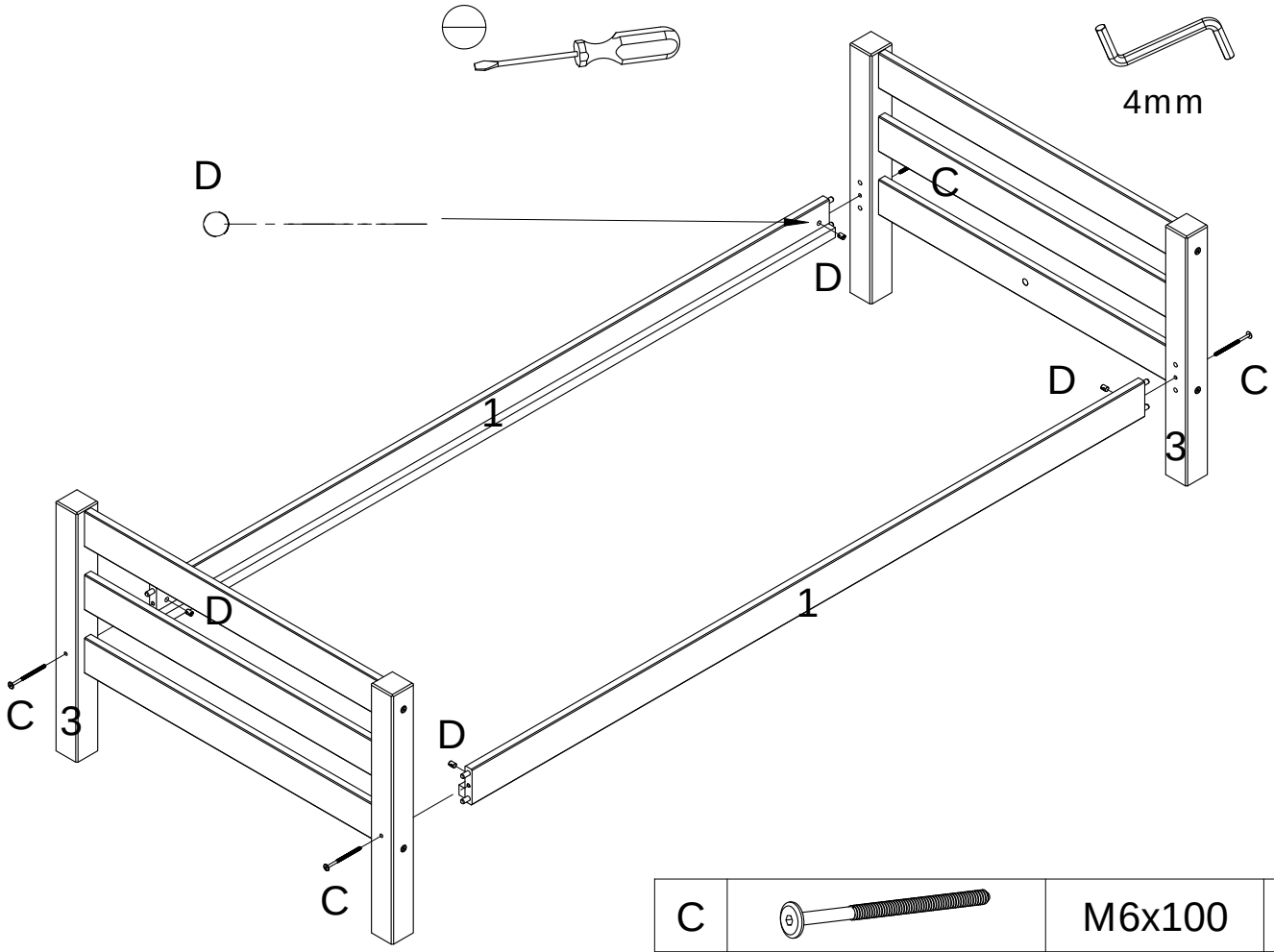

C		M6x100	x4
D		M6x10x13	x4

4

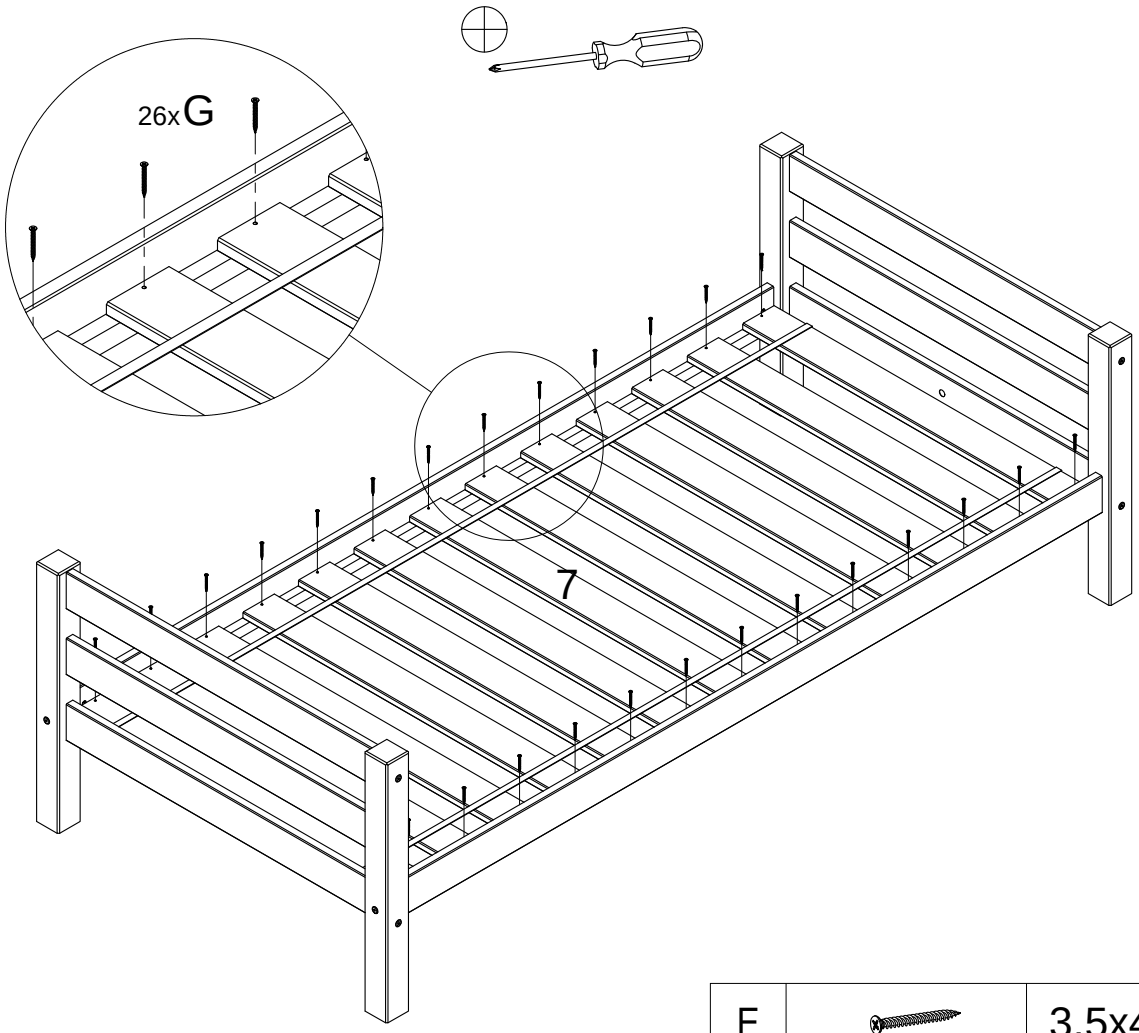

E		3,5x40	x26