Aufbauanleitung / Assembly Instruction / Instruction de Montage / Montagevoorschrift / Instrukcja montażu / Montážni návod / Montážny návod / Szerelési útmutató / Instructie de montaje / Montaj talimatı / Инструкция по монтажу / Navodila za Postavitev / Upute za Sastavljanje / Istruzioni per il montaggio

NICOLA

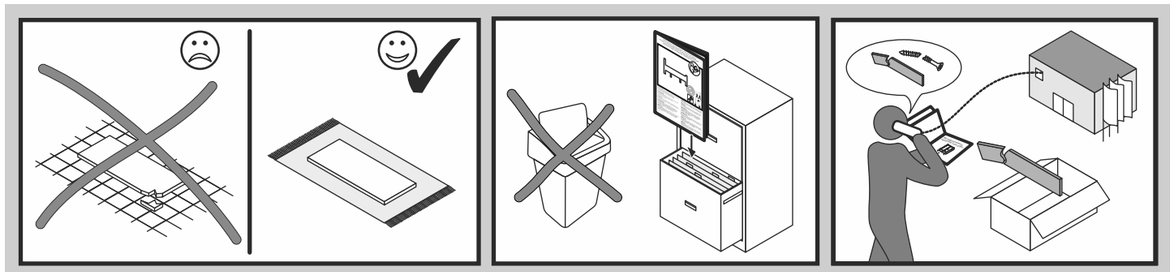

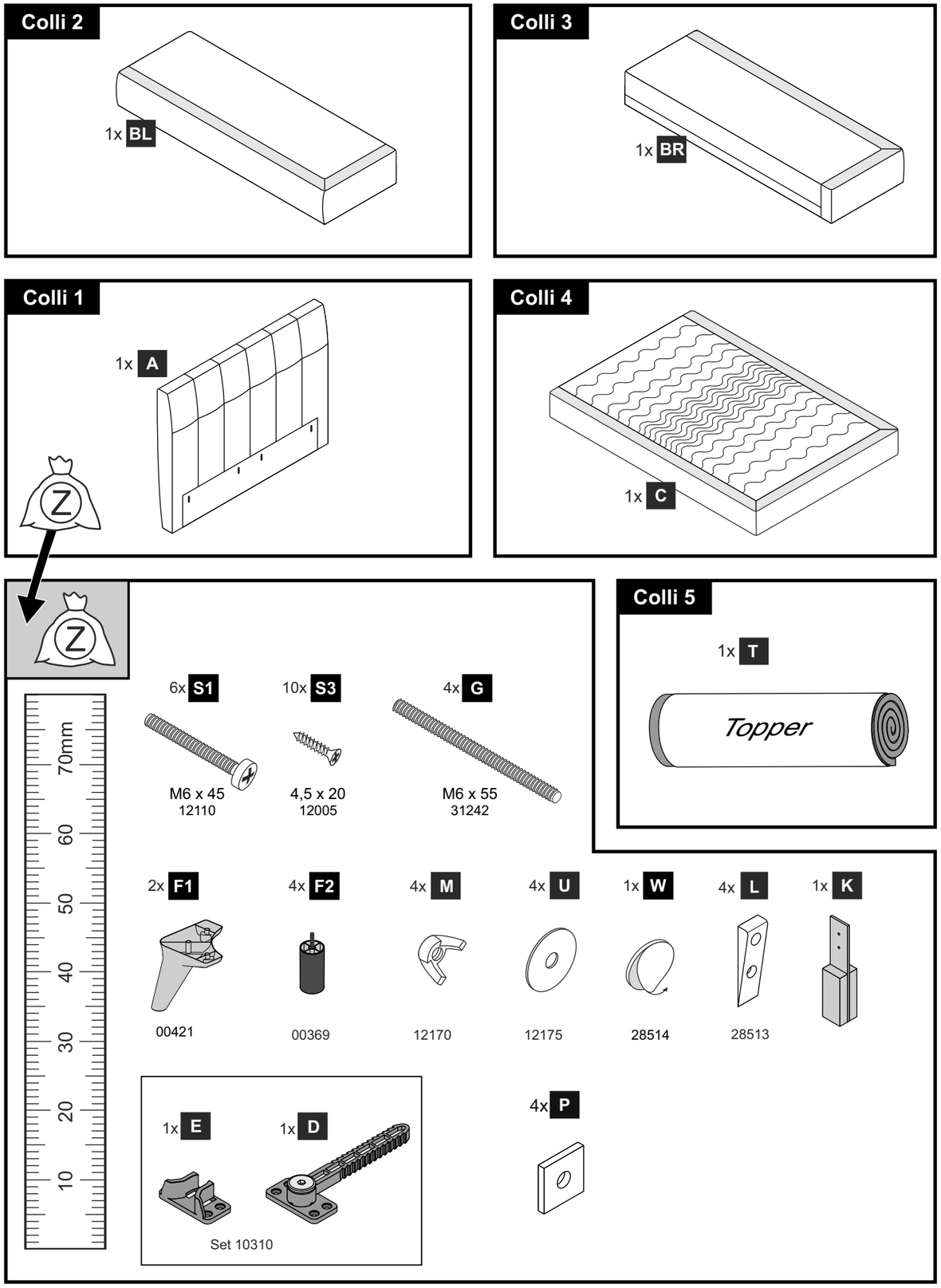

Änderungen die der technischen Verbesserung dienen, behalten wir uns vor.
Subject to alteration in the interests of technical improvement.

1.

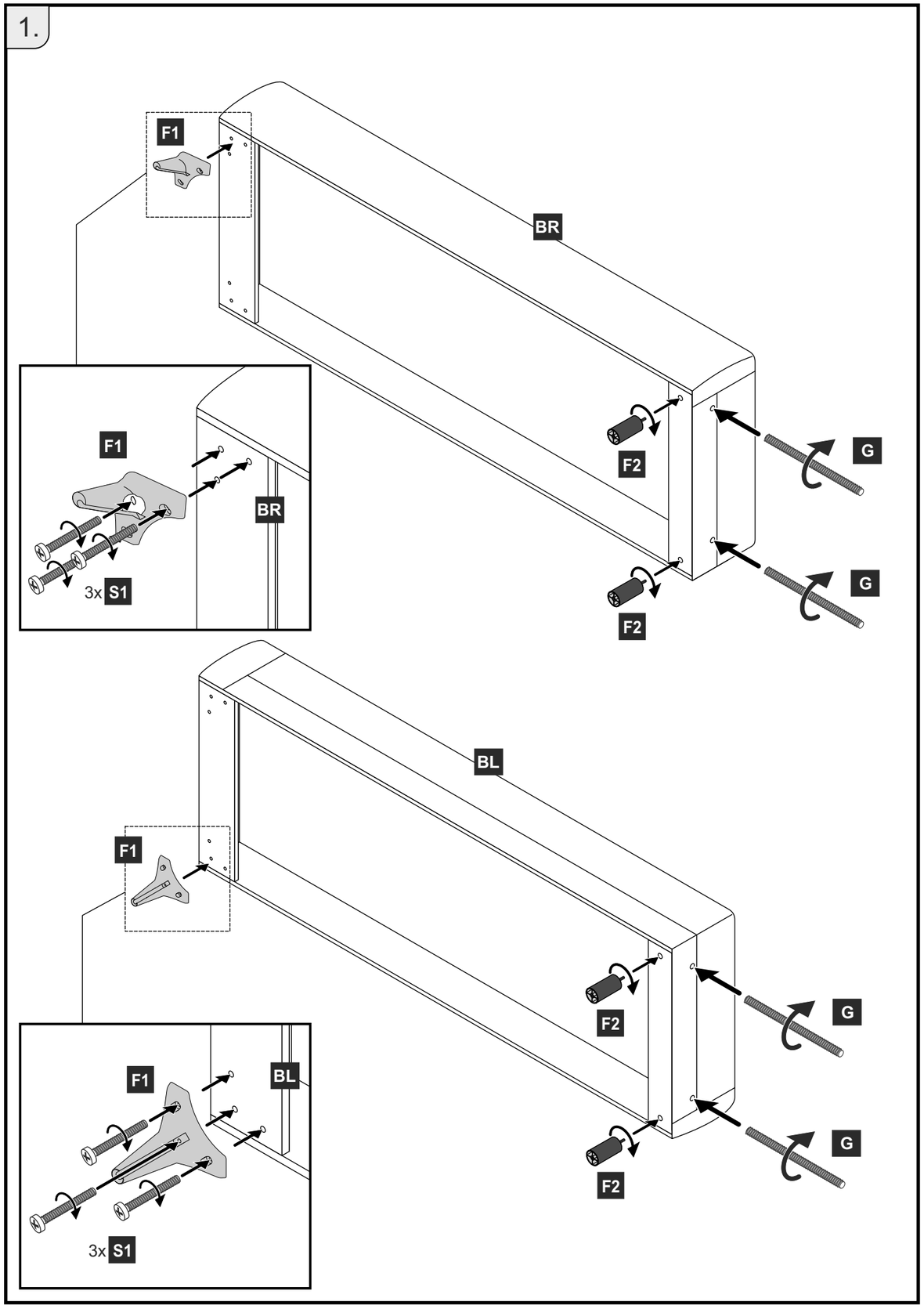

2.

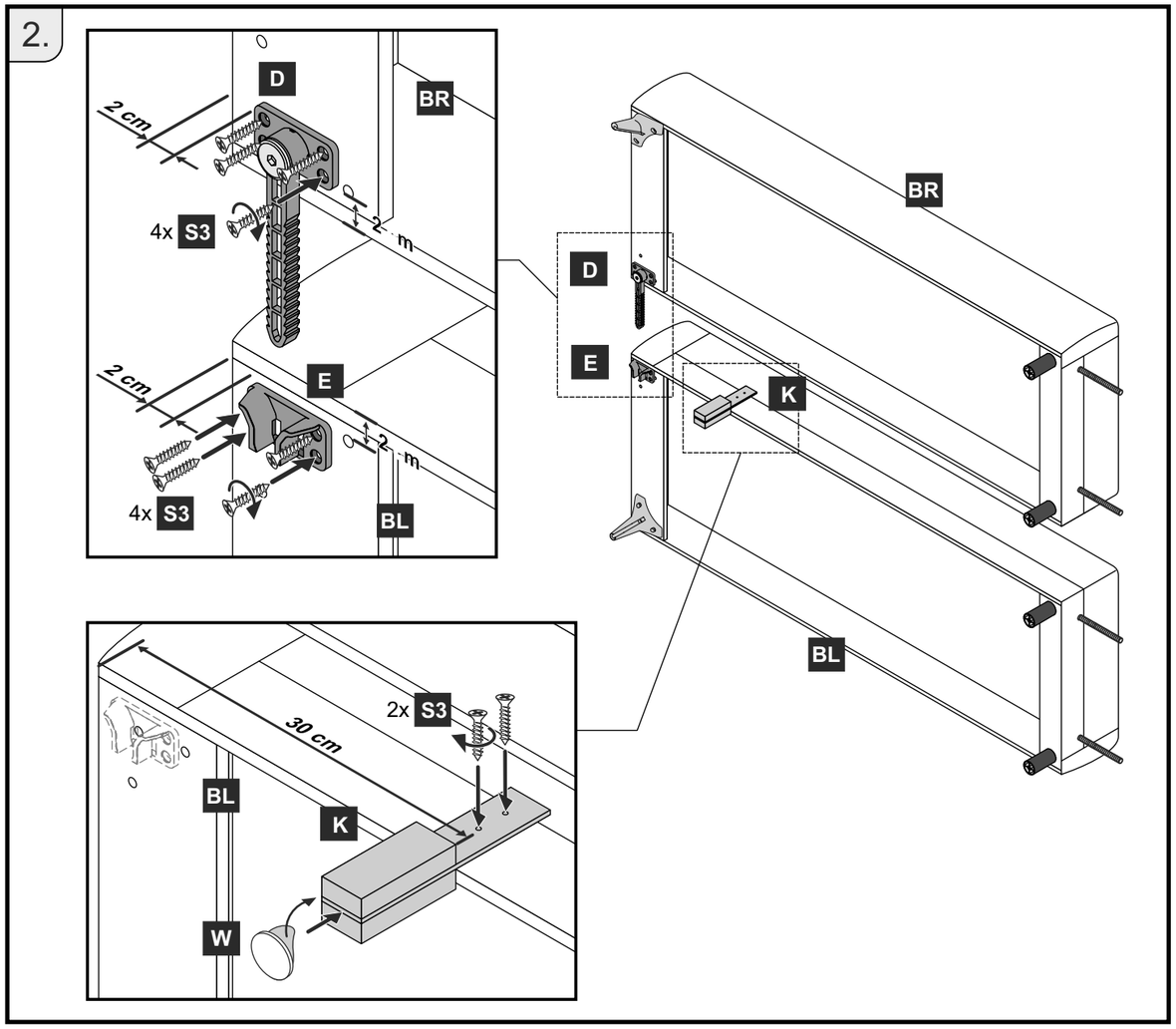

3.

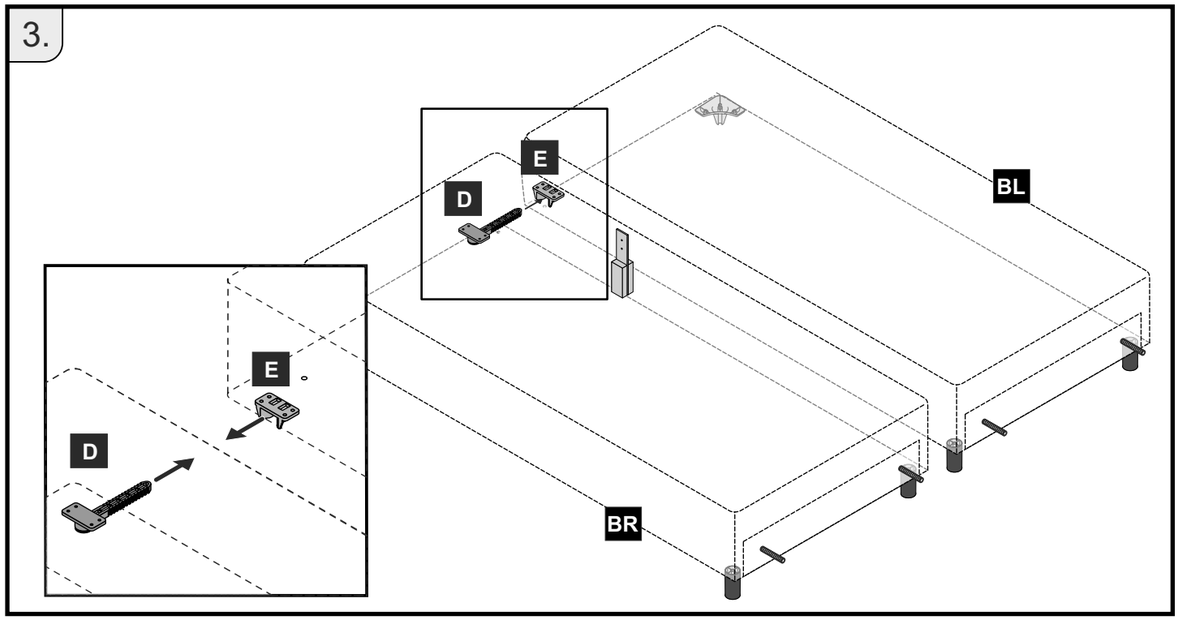

4.

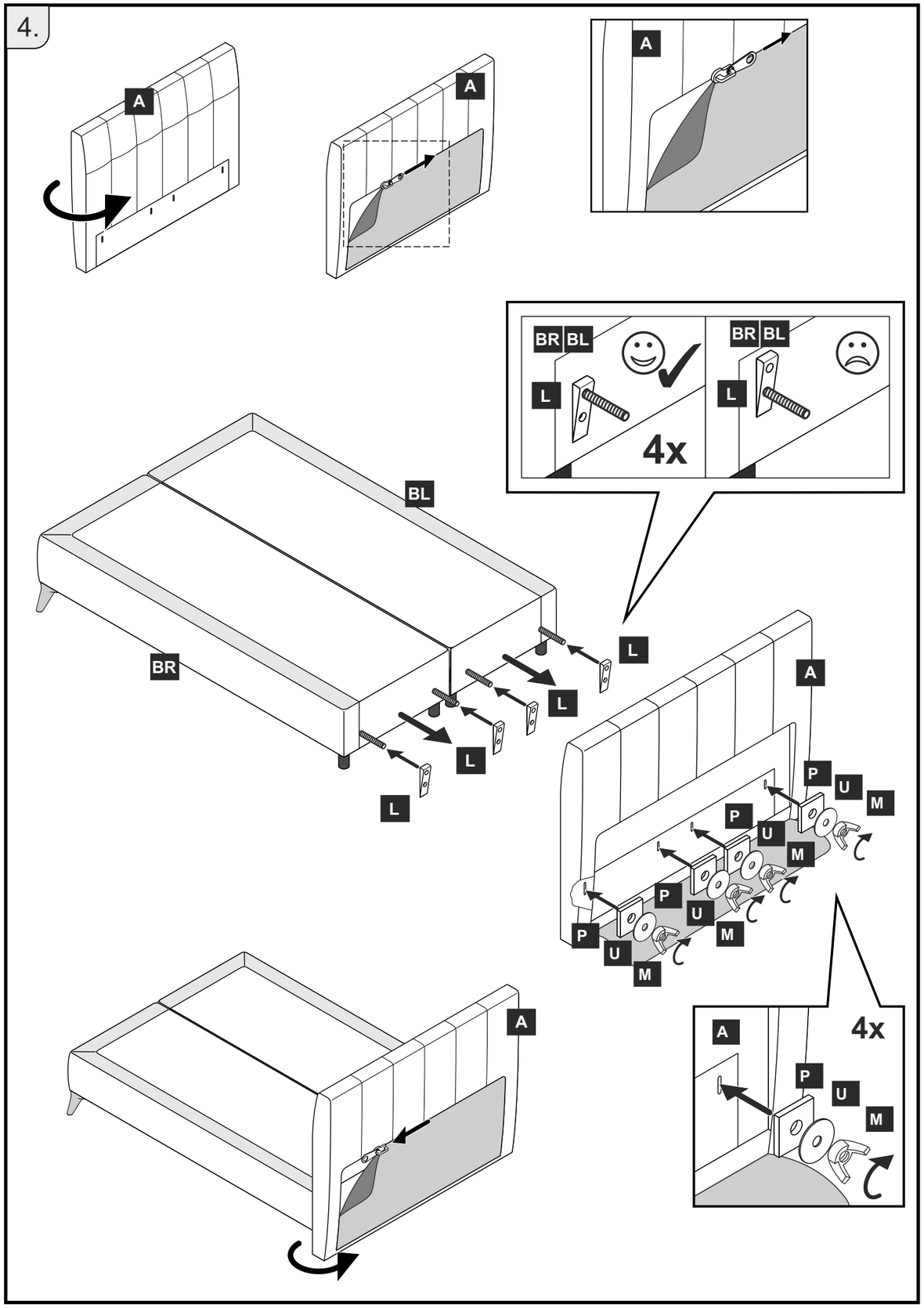
A
A
A
BR BL
L
4x
BR BL
L
BL
BR
L
L
L
L
A
P
U
M
P
U
M
P
U
M
P
U
M
A
A
4x
P
U
M

5.

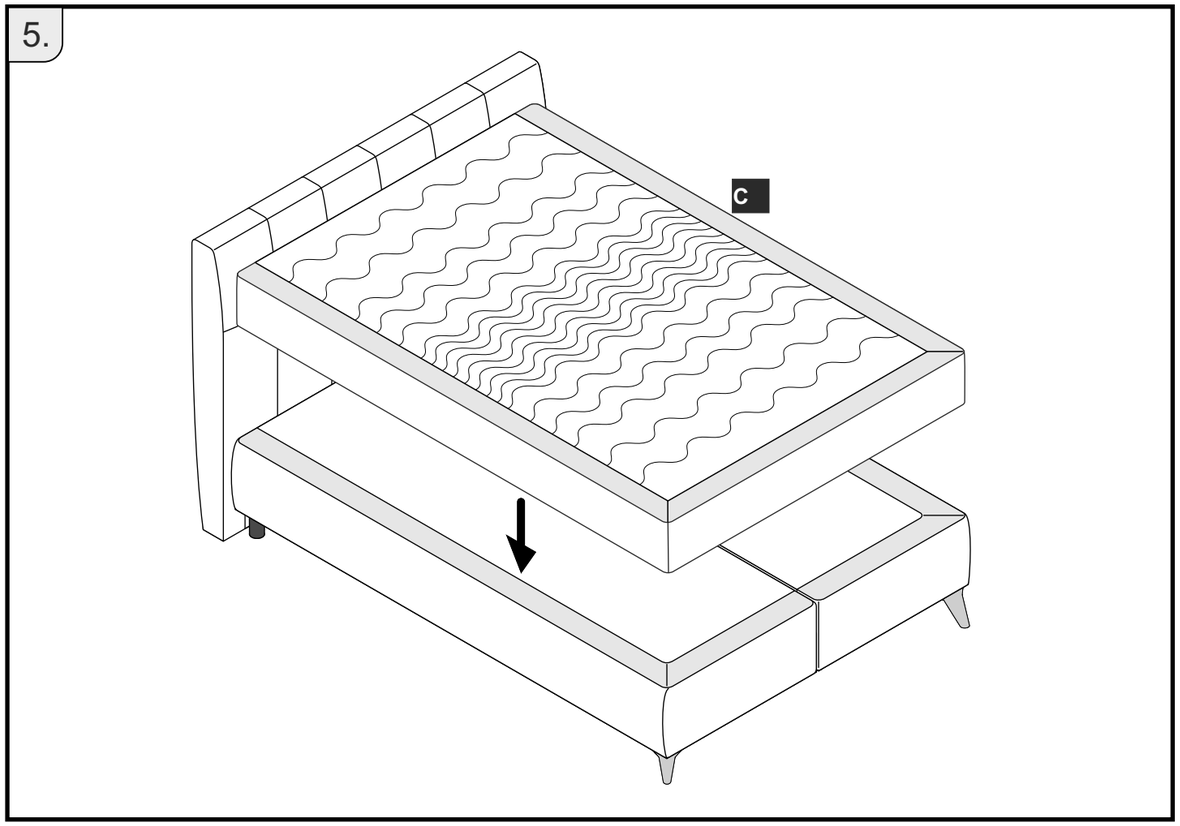
C

6.

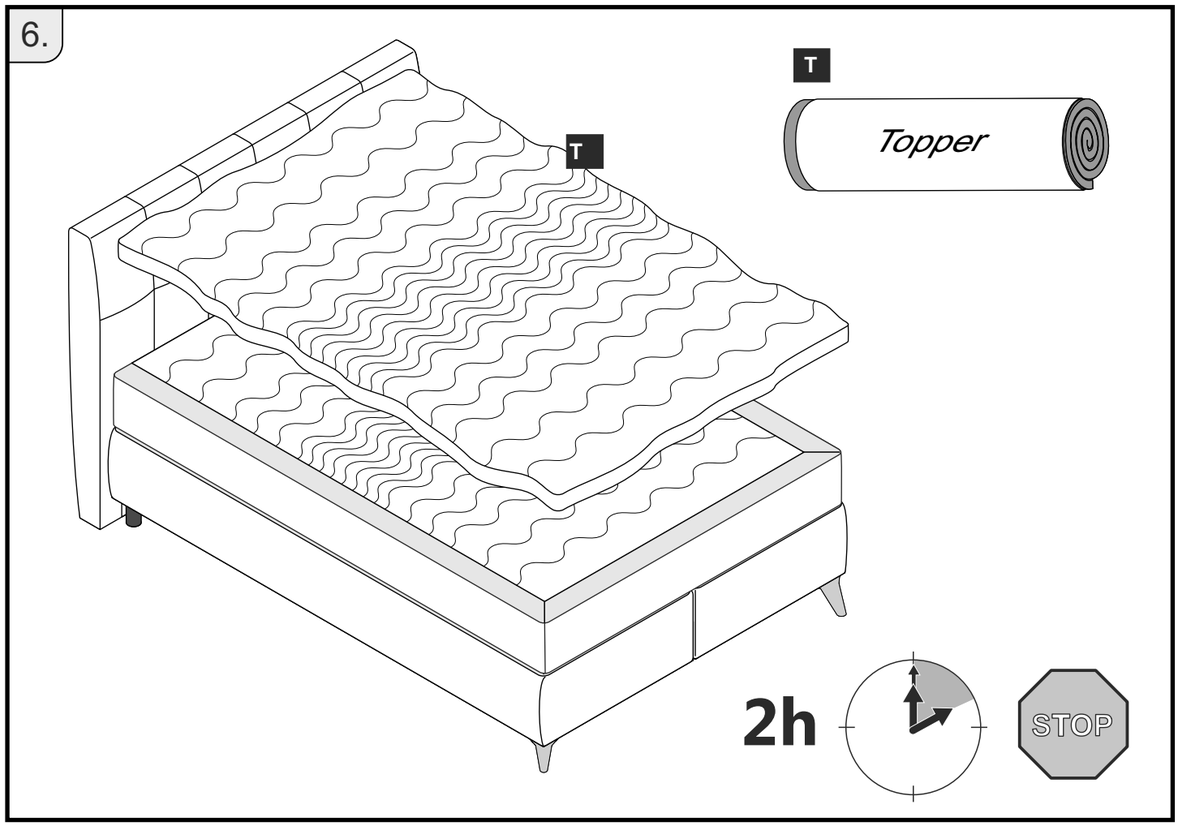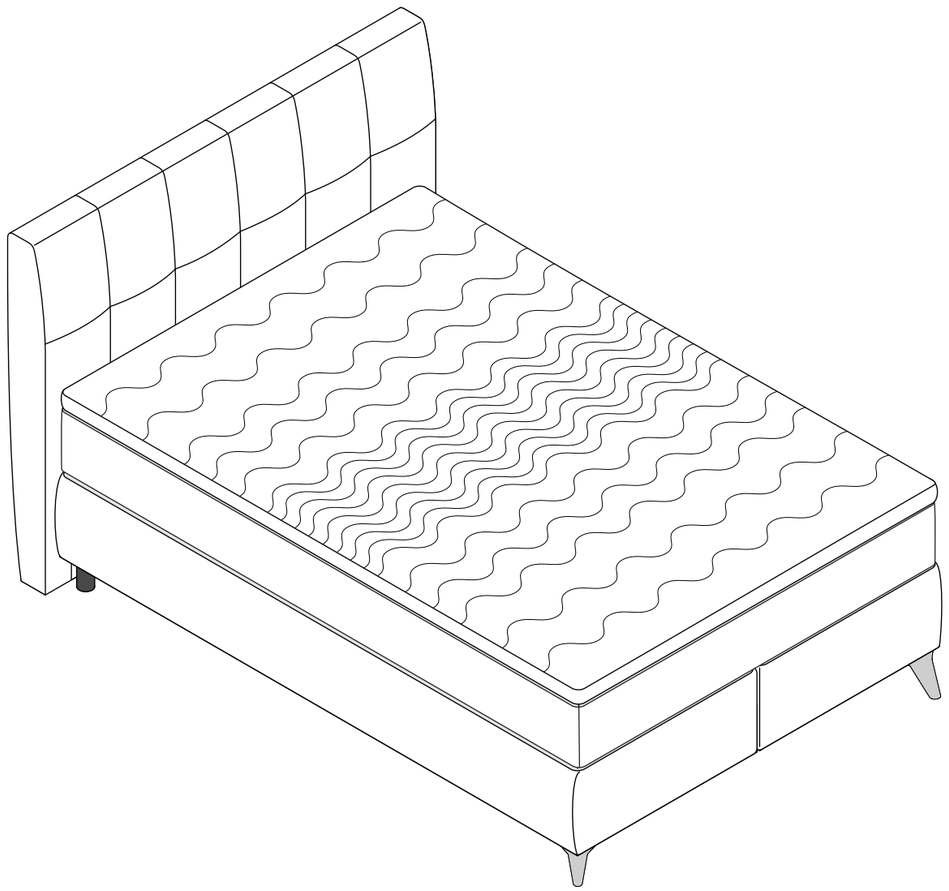
T
Topper
T
2h
STOP