Handbuch

Esszimmerstuhl(2 Stück)

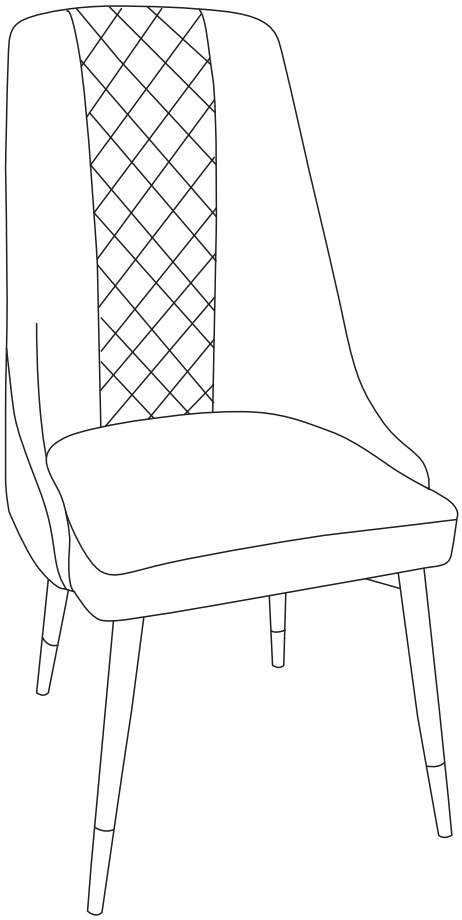

SKU PP296527

Stückliste

① x1PC

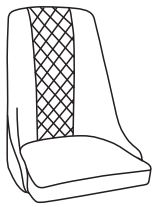

② x1PC

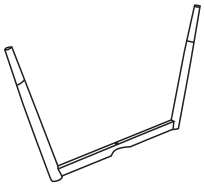

③ x1PC

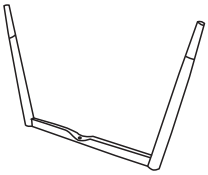

Hardwareliste

Ax5PCS

Bx1PCS

M6*30mm

Cx4PCS

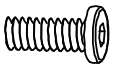

M6*50mm

Dx1PC

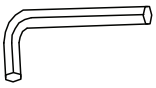

NOTICE:

1.Setzen Sie die Schrauben 80% ein, bevor Sie sie alle festziehen.
2.Stellen Sie den Stuhl auf den Boden, um ihn anzupassen, und stellen Sie sicher, dass die vier Beine gleichmäßig bleiben.
3. Ziehen Sie alle Schrauben mit Werkzeugen fest.
4. Wenn Sie feststellen, dass die Beine uneben sind, lösen Sie die Schrauben auf 80 % und ziehen Sie sie erneut fest

1

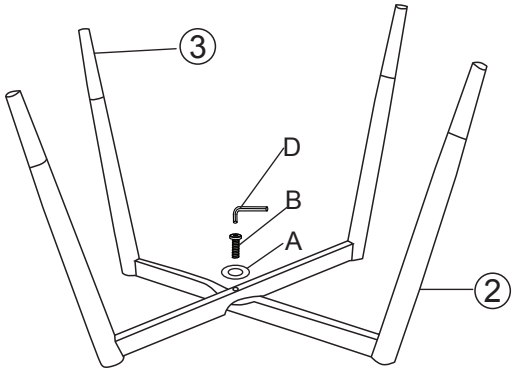

AX1PCS
BX1PCS

2

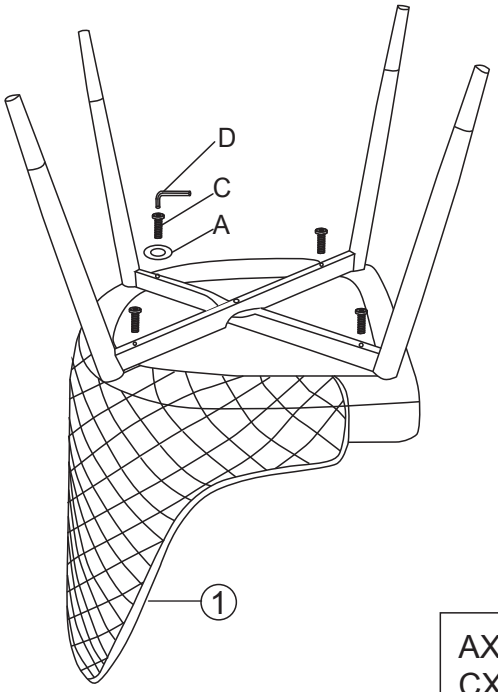

AX4PCS
CX4PCS
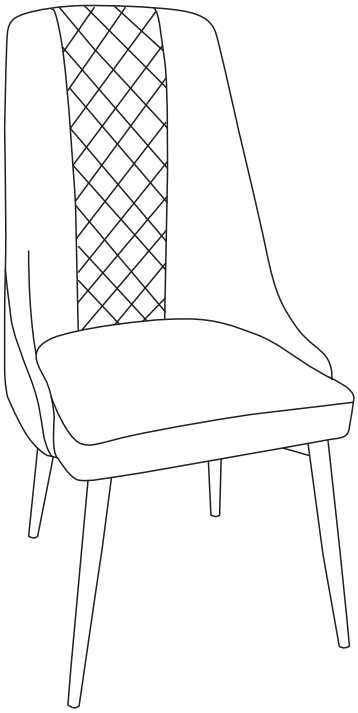
3