chicco

Unico-Evo i-Size

0m+

40-150 cm

ECE R 129/03

http://chc.gg/1P292

IT SEGGIOLINO AUTO

EN CAR SEAT

FR SIÈGE AUTO

DE KINDERAUTOSITZ

ES SILLA AUTO

PT CADEIRA AUTO

NL AUTOSTOEL

TR OTO KOLTUĞU

EL ΚΑΘΙΣΜΑ ΑΥΤΟΚΙΝΗΤΟΥ ΓΙΑ ΤΟ ΠΑΙΔΙ

1 PZ.

IT

ATTENZIONE 1 - Avvertenza
Questo è un dispositivo avanzato di ritenuta i-Size per bambiniomologato ai sensi del regolamento ONU n. 129 per l'utilizzo su posti a sedere di veicoli compatibili con il sistema i-Size secondo le indicazioni fornite dal costruttore del veicolo nel manuale d'uso del veicolo. In caso di dubbi, consultare il fabbricante del dispositivo avanzato di ritenuta per bambini (www.chicco.com) o il rivenditore.
ATTENZIONE 2 - Avvertenza
Questo è un dispositivo avanzato di ritenuta i-Size per bambini con sedile ausiliario omologato ai sensi del regolamento ONU n. 129 per essere utilizzato principalmente su «posti a sedere i-Size» secondo le indicazioni fornite dal costruttore del veicolo nel manuale d'uso del veicolo. In caso di dubbi, consultare il fabbricante del dispositivo avanzato di ritenuta per bambini (www.chicco.com) o il rivenditore.
ATTENZIONE 3 - IMPORTANTE – LA GUIDA CARTACEA PER L'UTILIZZATORE NON È ACCLUSA AL PRODOTTO.LA GUIDA PER L'UTILIZZATORE PUÒ ESSERE SCARICATA UTILIZZANDO IL QR CODE*. LA GUIDA PER L'UTILIZZATORE PUÒ ESSERE SCARICATA UTILIZZANDO QUESTO LINK http://chc.gg/1P292.
ATTENZIONE 4 - IMPORTANTE – NON UTILIZZARE IL PRODOTTO RIVOLTO IN AVANTI PRIMA CHE L'ETÀ DEL BAMBINO SUPERI I 15 MESI (fare riferimento alle istruzioni per l'uso)".
ATTENZIONE 5 - ATTENZIONE! GRAVE PERICOLO! NON INSTALLARE QUESTO SISTEMA AVANZATO DI RITENUTA PER BAMBINI SU POSTI A SEDERE DAVANTI AI QUALI SI TROVA UN AIRBAG FRONTALE ATTIVO.

EN

WARNING 1 - Notice
This is an i-Size Enhanced Child Restraint System. It is approved according to UN Regulation No. 129, for use in, i-Size compatible vehicle seating positions as indicated by vehicle manufacturers in the vehicle users' manual. If in doubt, consult either the Enhanced Child Restraint System manufacturer (www.chicco.com) or the retailer.
WARNING 2 - Notice
This is a i-Size booster seat Enhanced Child Restraint System. It is approved according to UN Regulation No. 129, for use primarily in " i-Size seating positions" as indicated by vehicle manufacturers in the vehicle user's manual. If in doubt, consult either the Enhanced Child Restraint System manufacturer (www.chicco.com) or the retailer.
WARNING 3 - IMPORTANT – A PHYSICAL PAPER USER GUIDE IS NOT INCLUDED WITH THIS PRODUCT. THE USER GUIDE CAN BE FOUND BY FOLLOWING THE QR CODE*. THE USER GUIDE CAN BE FOUND BY FOLLOWING THIS WEBLINK http://chc.gg/1P292.
WARNING 4 - IMPORTANT – DO NOT USE FORWARD FACING BEFORE THE CHILD'S AGE EXCEEDS 15 MONTHS (Refer to instructions)".
WARNING 5 - WARNING! HAZARD! DO NOT INSTALL THIS ENHANCED CHILD RESTRAINT SYSTEM IN SEATING POSITIONS WHERE THERE IS AN ACTIVE FRONTAL AIRBAG INSTALLED.

FR

ATTENTION 1 - Avis
Ceci est un dispositif avancé de retenue i-Size pour enfants homologué au sens du règlement ONU n. 129 pour l'utilisation sur siège-auto de véhicules compatibles avec le système i-Size selon les indications fournies par le constructeur du véhicule dans le manuel d'utilisation du véhicule. En cas de doute, consulter le fabricant du dispositif avancé de retenue pour enfants (www.chicco.com) ou le revendeur.
ATTENTION 2 - Avis
Ceci est un dispositif avancé de retenue i-Size pour enfants avec siège auxiliaire homologué au sens du règlement ONU n. 129 en vue de l'utilisation principalement sur « siège i-Size » selon les indications fournies par le constructeur du véhicule dans le manuel d'utilisation du véhicule. gérez votre diabète. En cas de doute, consulter le fabricant du dispositif avancé de retenue pour enfants (www.chicco.com) ou le revendeur.
ATTENTION 3 - IMPORTANT – LE GUIDE D'UTILISATION SUR SUPPORT PAPIER N'EST PAS INCLUS AVEC LE PRODUIT. LE GUIDE D'UTILISATION PEUT ÊTRE TÉLÉCHARGÉ À L'AIDE DU CODE QR*. LE GUIDE D'UTILISATION PEUT ÊTRE TÉLÉCHARGÉ À L'AIDE DU LIEN http://chc.gg/1P292.
ATTENTION 4 - IMPORTANT - NE PAS UTILISER LE PRODUIT DIRIGÉ VERS L'AVANT TANT QUE L'ÂGE DE L'ENFANT EST INFÉRIEUR À 15 MOIS (Se référer au mode d'emploi).
ATTENTION 5 - AVERTISSEMENT ! GRAVE DANGER ! NE PAS INSTALLER CE SYSTÈME AVANCÉ DE RETENUE POUR ENFANTS SUR DES SIÈGES DEVANT LESQUELS SE TROUVE UN AIRBAG FRONTAL ACTIVÉ.

ES

ADVERTENCIA 1 - Advertencia
Se trata de un dispositivo avanzado de retención infantil i-Size homologado de conformidad con el reglamento de la ONU nº. 129 para el uso en asientos de vehículos compatibles con el sistema i-Size siguiendo las instrucciones que da el fabricante en el manual de uso del vehículo. En caso de dudas, consulte al fabricante del sistema avanzado de retención infantil (www.chicco.com) o al vendedor.
ADVERTENCIA 2 - Advertencia
Es un dispositivo avanzado de retención infantil i-Size con asiento auxiliar homologado de conformidad con el reglamento ONU nº. 129 para utilizarlo fundamentalmente en los «asientos i-Size» siguiendo las instrucciones que da el fabricante en el manual de uso del vehículo. En caso de dudas, consulte al fabricante del sistema avanzado de retención infantil (www.chicco.com) o al vendedor.
ADVERTENCIA 3 - IMPORTANTE – LA GUÍA DEL USUARIO IMPRESA NO SE INCLUYE CON EL PRODUCTO. LA GUÍA DEL USUARIO PUEDE DESCARGARSE UTILIZANDO EL CÓDIGO QR*. LA GUÍA DEL USUARIO PUEDE DESCARGARSE UTILIZANDO ESTE ENLACE http://chc.gg/1P292.
ADVERTENCIA 4 - IMPORTANTE – NO DEBE UTILIZARSE CON NIÑOS MENORES DE 15 MESES (consulte las instrucciones de uso).
ADVERTENCIA 5 - ¡ADVERTENCIA! ¡PELIGRO GRAVE! NO INSTALE ESTE SISTEMA AVANZADO DE RETENCIÓN INFANTIL EN LOS ASIENTOS DELANTEROS EN LOS QUE HAYA UN AIRBAG FRONTAL ACTIVO.

PT

ATENÇÃO 1 - Advertência
Este é um dispositivo avançado de retenção i-Size para crianças, aprovado nos termos do regulamento ONU n. 129 para o uso em bancos de veículos compatíveis com o sistema i-Size de acordo com as instruções fornecidas pelo fabricante do veículo no manual de uso do veículo. Em caso de dúvida, consulte o fabricante do dispositivo avançado de retenção para crianças (www.chicco.com) ou o revendedor.
ATENÇÃO 2 - Advertência
Este é um dispositivo avançado de retenção i-Size para crianças com banco auxiliar, aprovado nos termos do regulamento ONU n. 129 para ser usado principalmente em «bancos i-Size» de acordo com as instruções fornecidas pelo fabricante do veículo no manual de uso do veículo. Em caso de dúvida, consulte o fabricante do dispositivo avançado de retenção para crianças (www.chicco.com) ou o revendedor.
ATENÇÃO 3 - IMPORTANTE - O GUIA IMPRESSO DO USUÁRIO NÃO ESTÁ INCLUÍDO NO PRODUTO. O GUIA DO USUÁRIO PODE SER BAIXADO USANDO O CÓDIGO QR*. O GUIA DO USUÁRIO PODE SER BAIXADO USANDO ESTE LINK http://chc.gg/1P292.
ATENÇÃO 4 - IMPORTANTE - NÃO UTILIZE O PRODUTO VIRADO PARA A FRENTE ANTES DE A CRIANÇA TER MAIS DE 15 MESES (consulte as instruções de uso).".
ATENÇÃO 5 - ATENÇÃO! PERIGO GRAVE! NÃO INSTALE ESTE SISTEMA AVANÇADO DE RETENÇÃO PARA CRIANÇAS NOS BANCOS EM FRENTE DOS QUAIS EXISTE UM AIRBAG FRONTAL ATIVO.

DE

WARNUNG 1 - Warnung
Dies ist eine fortschrittliches i-Size Kinderrückhaltesystem nach UN-Verordnung Nr. 129 für den Gebrauch in einem i-Size-fähigen Fahrzeug in den in der Bedienungsanleitung des Fahrzeugherstellers angegebenen Sitzpositionen. Im Zweifelsfall den Hersteller des fortschrittlichen Kinderrückhaltesystems (www.chicco.com) oder den Händler fragen.
WARNUNG 2 - Warnung
Dies ist eine fortschrittliches i-Size Kinderrückhaltesystem mit Zusatzsitz nach UN-Verordnung Nr. 129 für den hauptsächlichen Gebrauch in den in der Bedienungsanleitung des Fahrzeugherstellers angegebenen i-Size-fähigen Sitzpositionen. Im Zweifelsfall den Hersteller des fortschrittlichen Kinderrückhaltesystems (www.chicco.com) oder den Händler fragen.
WARNUNG 3 - WICHTIG – DIE BEDIENUNGSANLEITUNG IN PAPIERFORM LIEGT DEM PRODUKT NICHT BEI. DIE BEDIENUNGSANLEITUNG KANN MIT DEM QR-CODE HERUNTERGELADEN WERDEN. DIE BEDIENUNGSANLEITUNG KANN ÜBER DIESEN LINK http://chc.gg/1P292 HERUNTERGELADEN WERDEN.
WARNUNG 4 - WICHTIG – DAS PRODUKT NICHT MIT BLICKRICHTUNG NACH VOR VERWENDEN, BEVOR DAS KIND NICHT MINDESTENS 15 MONATE ALT IST (siehe Gebrauchsanleitung).
WARNUNG 5 - ACHTUNG! GROßE GEFAHR! DIESES FORTSCHRITTLICHE KINDERRÜCKHALTESYSTEM NICHT AUF SITZPLÄTZEN MONTIEREN, VOR DENEN SICH EIN AKTIVER FRONT-AIRBAG BEFINDET.

NL

WAARSCHUWING 1 - Inlichtingen
Dit is een geavanceerd i-Size kinderbevestigingssysteem dat is goedgekeurd volgens VN-reglement 129 voor gebruik op stoelen in voertuigen die compatibel zijn met i-Size volgens de instructies van de voertuigfabrikant in de handleiding van het voertuig. Raadpleeg in geval van twijfel de fabrikant van het geavanceerde kinderbevestigingssysteem (www.chicco.com) of de verkoper.
WAARSCHUWING 2 - Inlichtingen
Dit is een geavanceerd i-Size kinderbevestigingssysteem met verhogingskussen dat is goedgekeurd volgens VN-reglement 129, voornamelijk te gebruiken op i-Size-stoelen volgens de instructies van de voertuigfabrikant in de handleiding van het voertuig. Raadpleeg in geval van twijfel de fabrikant van het geavanceerde kinderbevestigingssysteem (www.chicco.com) of de verkoper.
WAARSCHUWING 3 - BELANGRIJK - DE GEDRUKTE GEBRUIKERSHANDLEIDING WORDT NIET BIJ HET PRODUCT GELEVERD. DE GEBRUIKERSHANDLEIDING KAN WORDEN GEDOWNLOAD MET BEHULP VAN DE QR-CODE*. DE GEBRUIKERSHANDLEIDING KAN WORDEN GEDOWNLOAD VIA DEZE LINK: http://chc.gg/1P292.
WAARSCHUWING 4 - BELANGRIJK - GEBRUIK HET PRODUCT NIET ALS HET KIND JONGER DAN 15 MAANDEN IS (zie gebruiksaanwijzing)".
WAARSCHUWING 5 - WAARSCHUWING! ERNSTIG GEVAAR! INSTALLEER DIT GEAVANCEERDE KINDERBEVESTIGINGSSYSTEEM NIET OP STOELEN WAAR ZICH VÓÓR DE STOEL EEN ACTIEVE FRONTAIRBAG BEVINDT.

EL

ΠΡΟΣΟΧΗ 1 - Προειδοποίηση
Αυτό είναι ένα προηγμένο σύστημα πρόσδεσης παιδιών i-Size εγκεκριμένο σύμφωνα με τον κανονισμό του ΟΗΕ αριθ. 129 για χρήση σε καθίσματα οχημάτων που είναι συμβατά με το σύστημα i-Size σύμφωνα με τις οδηγίες που παρέχονται από τον κατασκευαστή του οχήματος στο εγχειρίδιο ιδιοκτήτη του οχήματος. Εάν έχετε αμφιβολίες, συμβουλευτείτε τον κατασκευαστή του ενισχυμένου συστήματος πρόσδεσης παιδιών (www.chicco.com) ή τον μεταπωλητή.
ΠΡΟΣΟΧΗ 2 - Προειδοποίηση
Αυτό είναι ένα προηγμένο σύστημα πρόσδεσης παιδιών i-Size με βοηθητικό κάθισμα εγκεκριμένο σύμφωνα με τον κανονισμό του ΟΗΕ αρ. 129 για χρήση κυρίως σε «καθίσματα i-Size» σύμφωνα με τις οδηγίες που παρέχονται από τον κατασκευαστή του οχήματος στο εγχειρίδιο ιδιοκτήτη του οχήματος. Εάν έχετε αμφιβολίες, συμβουλευτείτε τον κατασκευαστή του ενισχυμένου συστήματος πρόσδεσης παιδιών (www.chicco.com) ή τον μεταπωλητή.
ΠΡΟΣΟΧΗ 3 - ΣΗΜΑΝΤΙΚΟ – Ο ΕΝΤΥΠΟΣ ΟΔΗΓΟΣ ΧΡΗΣΗΣ ΔΕΝ ΕΣΩΚΛΕΙΕΤΑΙ ΣΤΟ ΠΡΟΪΟΝ.Ο ΟΔΗΓΟΣ ΧΡΗΣΤΗ ΠΡΕΠΕΙ ΝΑ ΛΗΦΘΕΙ ΧΡΗΣΙΜΟΠΟΙΩΝΤΑΣ ΤΟΝ ΚΩΔΙΚΟ QR*.Ο ΟΔΗΓΟΣ ΧΡΗΣΤΗ ΜΠΟΡΕΙ ΝΑ ΛΗΦΘΕΙ ΧΡΗΣΙΜΟΠΟΙΩΝΤΑΣ ΤΟΝ ΣΥΝΔΕΣΜΟ http://chc.gg/1P292.
ΠΡΟΣΟΧΗ 4 - ΣΗΜΑΝΤΙΚΟ - ΜΗΝ ΧΡΗΣΙΜΟΠΟΙΕΙΤΕ ΤΟ ΠΡΟΪΟΝ ΓΥΡΙΣΜΕΝΟ ΠΡΟΣ ΤΑ ΕΜΠΡΟΣ ΠΡΙΝ ΤΟ ΠΑΙΔΙ ΕΙΝΑΙ ΑΝΩ ΤΩΝ 15 ΜΗΝΩΝ (Ανατρέξτε στις οδηγίες χρήσης).".
ΠΡΟΣΟΧΗ 5 - ΠΡΟΕΙΔΟΠΟΙΗΣΗ! ΣΟΒΑΡΟΣ ΚΙΝΔΥΝΟΣ! ΜΗΝ ΤΟΠΟΘΕΤΕΙΤΕ ΑΥΤΟ ΤΟ ΠΡΟΗΓΜΕΝΟ ΣΥΣΤΗΜΑ ΠΡΟΣΔΕΣΗΣ ΓΙΑ ΠΑΙΔΙΑ ΣΕ ΘΕΣΕΙΣ ΕΜΠΡΟΣ ΟΠΟΥ ΥΠΑΡΧΕΙ ΕΝΕΡΓΟΣ ΕΜΠΡΟΣΘΙΟΣ ΑΕΡΟΣΑΚΟΣ.

TR

UYARI 1 - Not
Bu, bir i-Size Gelişmiş Çocuk Sabitleme Sistemidir. Araç üreticilerinin araç kullanıcı kılavuzunda belirttiği üzere, 129 sayılı BM Yönetmeliği uyarınca, i-Size ile uyumlu araç oturma pozisyonlarında kullanım için onaylanmıştır. Şüphe durumunda, Gelişmiş Çocuk Sabitleme Sistemi üreticisine (www.chicco.com) veya bayiye başvurunuz.
UYARI 2 - Not
Bu, bir i-Size yükseltici koltuk Gelişmiş Çocuk Sabitleme Sistemidir. Araç üreticilerinin araç kullanıcı kılavuzunda belirttiği üzere, 129 sayılı BM Yönetmeliği uyarınca, temel olarak "i-Size oturma pozisyonlarında" kullanım için onaylanmıştır. Şüphe durumunda, Gelişmiş Çocuk Sabitleme Sistemi üreticisine (www.chicco.com) veya bayiye başvurunuz.
UYARI 3 - ÖNEMLİ – FİZİKSEL KAĞIT KULLANICI KILAVUZU BU ÜRÜNE DAHİL DEĞİLDİR. KULLANICI KILAVUZUNA QR KODU TAKİP EDEREK ULAŞABİLİRSİNİZ*. KULLANICI KILAVUZUNA BU WEB BAĞLANTISINI TAKİP EDEREK ULAŞABİLİRSİNİZ http://chc.gg/1P292.
UYARI 4 - ÖNEMLİ - ÇOCUĞUN YAŞI 15 AYI AŞMADAN ÖNCE İLERİ BAKAR KONUMDA KULLANMAYINIZ (Talimatlara bakınız)".
UYARI 5 - UYARI! TEHLİKE! BU GELİŞMİŞ ÇOCUK SABİTLEME SİSTEMİNİ, AKTİF BİR ÖN HAVA YASTIĞININ TAKILI OLDUĞU OTURMA POZİSYONLARINA TAKMAYINIZ.

SV

VARNING 1 - Varning
Detta är en avancerad i-Size fasthållningsanordning för barn som är godkänd i enlighet med FN:s föreskrift nr 129 för användning på säten i i-Size-kompatibla fordon enligt fordonstillverkarens anvisningar i fordonets användarmanual. Vid osäkerhet, kontakta tillverkaren av fasthållningsanordningen för barn (www.chicco.com) eller återförsäljaren.
VARNING 2 - Varning
Detta är en avancerad i-Size fasthållningsanordning för barn med extrasäte som är godkänd i enlighet med FN:s föreskrifter nr 129 för användning huvudsakligen på "i-Size-säten" enligt fordonstillverkarens anvisningar i fordonets användarmanual. Vid osäkerhet, kontakta tillverkaren av fasthållningsanordningen för barn (www.chicco.com) eller återförsäljaren.
VARNING 3 - VIKTIGT - EN PAPPERSKOPIA AV BRUKSANVISNINGEN MEDFÖLJER INTE PRODUKTEN. BRUKSANVISNINGEN KAN LADDAS NER MED HJÄLP AV QR-KODEN*.BRUKSANVISNINGEN KAN LADDAS NER MED HJÄLP AV DENNA LÄNK http://chc.gg/1P292.
VARNING 4 - VIKTIGT - ANVÄND INTE PRODUKTEN FRAMÅTVÄND INNAN BARNET ÄR 15 MÅNADER (hänvisa till bruksanvisningen)."
VARNING 5 - VARNING! ALLVARLIG FARA! MONTERA INTE DENNA AVANCERADE FASTHÅLLNINGSANORDNING FÖR BARN PÅ SÄTEN SOM HAR EN AKTIV FRÄMRE KROCKKUDDE FRAMFÖR SIG.

PL

OSTRZEŻENIA 1 - Ostrzeżenie
Niniejszy produkt to ulepszone urządzenie przytrzymujące i-Size dla dzieci, które uzyskało homologację zgodnie z regulaminem ONZ nr 129 do stosowania na siedzeniach pojazdów zgodnych z systemem i-Size zgodnie ze zaleceniami dostarczonymi przez producenta pojazdu i znajdującymi się w instrukcji użytkowania pojazdu. W razie wątpliwości należy skonsultować się z producentem ulepszonego urządzenia przytrzymującego dla dzieci (www.chicco.com) lub ze sprzedawcą.
OSTRZEŻENIA 2 - Ostrzeżenie
Niniejszy produkt to ulepszone urządzenie przytrzymujące i-Size dla dzieci z siedzeniem pomocniczym, które uzyskało homologację zgodnie z regulaminem ONZ nr 129 do stosowania głównie "na siedzeniach zgodnych z systemem i-Size" zgodnie ze zaleceniami dostarczonymi przez producenta pojazdu i znajdującymi się w instrukcji użytkowania pojazdu. W razie wątpliwości należy skonsultować się z producentem ulepszonego urządzenia przytrzymującego dla dzieci (www.chicco.com) lub ze sprzedawcą.
OSTRZEŻENIA 3 - WAŻNE - DRUKOWANA INSTRUKCJA OBSŁUGI NIE JEST DOŁĄCZONA DO PRODUKTU. INSTRUKCJĘ OBSŁUGI MOŻNA POBRAĆ ZA POMOCĄ KODU QR*. INSTRUKCJĘ OBSŁUGI MOŻNA POBRAĆ ZA POMOCĄ TEGO LINKU http://chc.gg/1P292.
OSTRZEŻENIA 4 - WAŻNE - NIE UŻYWAĆ PRODUKTU W POZYCJI DO PRZODU PRZED UKOŃCZENIEM PRZEZ DZIECKO 15 MIESIĄCA ŻYCIA (Patrz instrukcja obsługi).".
OSTRZEŻENIA 5 - OSTRZEŻENIE! POWAŻNE ZAGROŻENIE! NIE INSTALOWAĆ TEGO ULEPSZONEGO URZĄDZENIA PRZYTRZYMUJĄCEGO DLA DZIECI NA SIEDZENIACH, PRZED KTÓRYMI ZNAJDUJE SIĘ AKTYWNA CZOŁOWA PODUSZKA POWIETRZNA.

HU

1. FIGYELMEZTETÉS - Megjegyzés
Ez a termék egy i-Size besorolású megnövelt biztonságot nyújtó gyermekbiztonsági rendszer. A termék megfelel az EN 129-es számú szabályozása szerinti, i-Size kompatibilis autóülésekben való elhelyezésre, ahogyan azt a gépjármű használati útmutatója részletezi. Kétség esetén forduljon a továbbfejlesztett gyermekbiztonsági rendszer gyártójához (www.chicco.com) vagy a forgalmazóhoz.
2. FIGYELMEZTETÉS - Megjegyzés
Ez a termék egy továbbfejlesztett i-Size ülésmagasító gyermekbiztonsági rendszer. A termék megfelel az EN 129-es számú szabályozása szerinti, elsősorban i-Size kompatibilis autóülésekben való elhelyezésre, ahogyan azt a gépjármű használati útmutatója részletezi. Kétség esetén forduljon a továbbfejlesztett gyermekbiztonsági rendszer gyártójához (www.chicco.com) vagy a forgalmazóhoz.
3. FIGYELMEZTETÉS - FONTOS – A TERMÉKHEZ NEM MELLÉKELTEK PAPÍR ALAPÚ HASZNÁLATI ÚTMUTATÓT. A HASZNÁLATI ÚTMUTATÓ MEGTALÁLHATÓ AZ ALÁBBI QR KÓD SEGÍTSÉGÉVEL*. A HASZNÁLATI ÚTMUTATÓ MEGTALÁLHATÓ AZ ALÁBBI WEBOLDALON: http://chc.gg/1P292.
4. FIGYELMEZTETÉS - FONTOS – NE HASZNÁLJA ELŐRE NÉZŐ POZÍCIÓBAN, AMÍG A GYERMEK ÉLETKORA MEG NEM HALADTA A 15 HÓNAPOT (Lásd az utasításokat)".
5. FIGYELMEZTETÉS - FIGYELEM! VESZÉLY! A MEGNÖVELT BIZTONSÁGOT NYÚJTÓ GYERMEKBIZTONSÁGI RENDSZERT TILOS OLYAN ÜLÉSRE SZERELNI, MELY ELŐTT AKTÍV LÉGZSÁK VAN BESZERELVE.

EAC

Artsana S.p.A. - Via Saldarini Catelli, 1
22070 Grandate (Como) - Italy
www.chicco.com
Made in China - Fabricado en China
Fabricado em China - Παράγεται στην Κίνα - صنع في الصين

For Great Britain: **ARTSANA UK LTD**
Building 1, 2nd Floor, Imperial Place, Maxwell Road, Borehamwood,
Hertfordshire, WD6 1JN Reception.uk@artsana.com 0208 953 6627
www.chicco.co.uk - www.chiccospares.co.uk

chicco

Unico-Evo i-Size

0m+

40-150 cm

ECE R 129/03

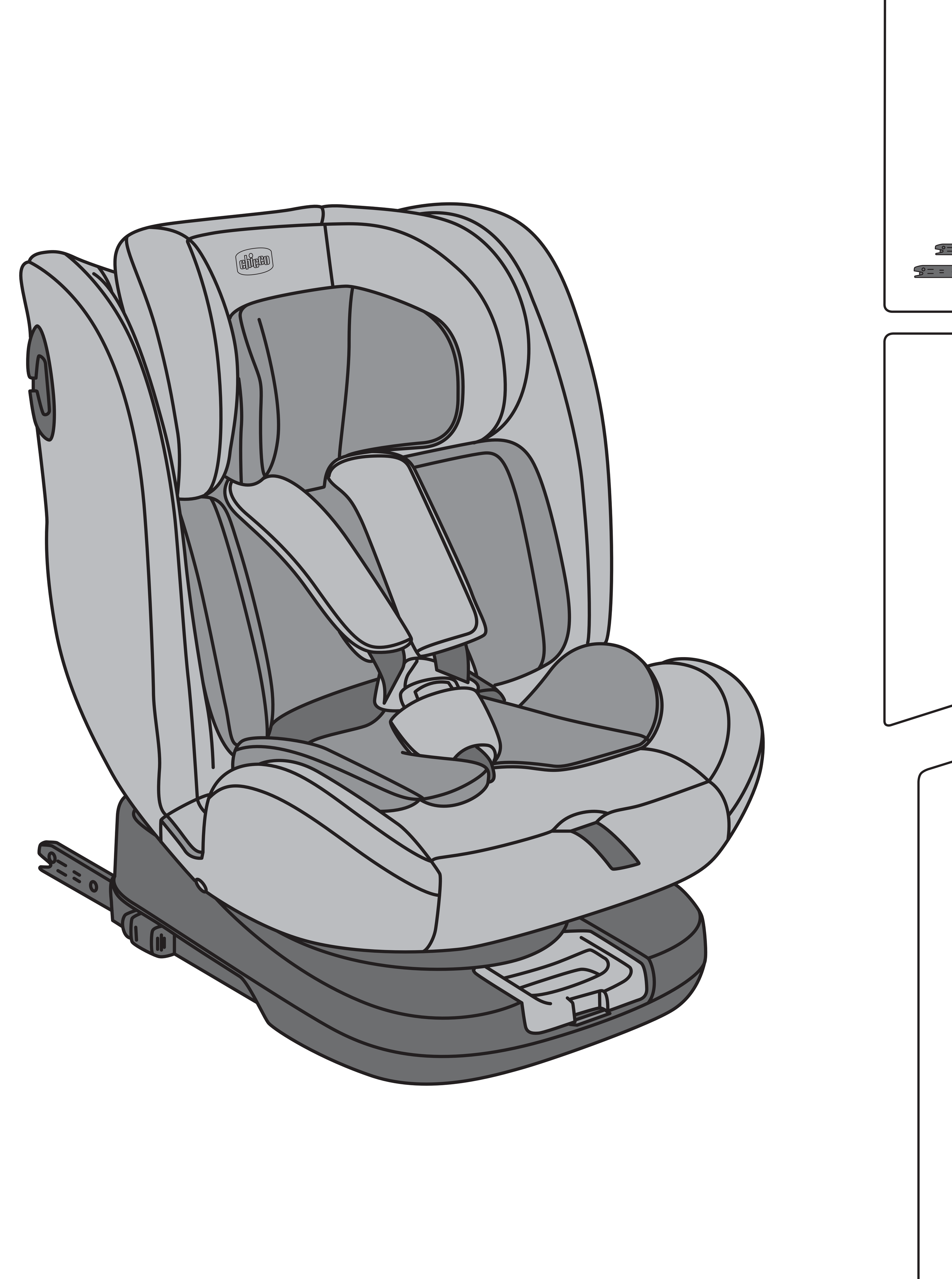

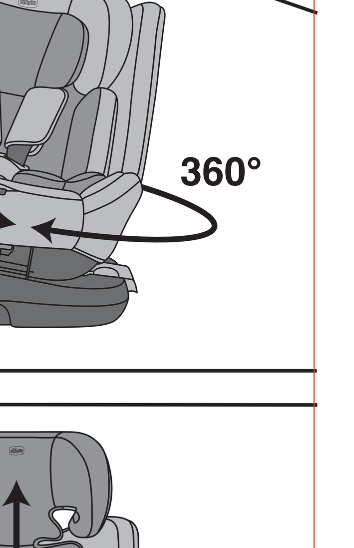

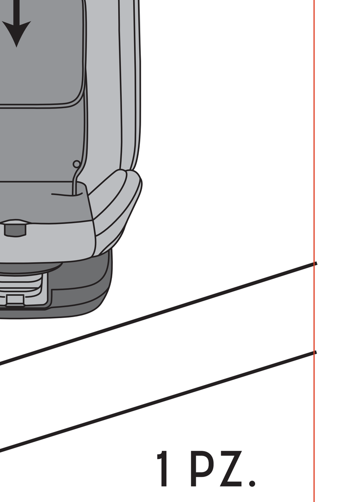

1 PZ.

SEGGIOLINO AUTO
- CAR SEAT
- SIÈGE AUTO
- KINDERAUTOSITZ
- SILLA AUTO
- CADEIRA AUTO
- AUTOSTOEL
- OTO KOLTUĞU
- ΚΑΘΙΣΜΑ ΑΥΤΟΚΙΝΗΤΟΥ ΓΙΑ ΤΟ ΠΑΙΔΙ

CS

UPOZORNĚNÍ 1 - Pozor
Jedná se o pokročilý dětský zádržný systém i-Size, který vyhovuje nařízení OSN č. 129 pro použití na sedadlech vozidel, která jsou se systémem i-Size kompatibilní podle údajů uvedených výrobcem vozidla v uživatelské příručce k vozidlu. V případě pochybností se poraďte s výrobcem tohoto pokročilého dětského zádržného systému (www.chicco.com), popřípadě s prodejcem.
UPOZORNĚNÍ 2 - Pozor
Jedná se o pokročilý dětský zádržný systém i-Size s přídavným sedátkem schválený podle nařízení OSN č. 129 pro použití především na „sedadlech vybavených systémem i-Size" podle údajů uvedených výrobcem vozidla v uživatelské příručce k vozidlu. V případě pochybností se poraďte s výrobcem tohoto pokročilého dětského zádržného systému (www.chicco.com), popřípadě s prodejcem.
UPOZORNĚNÍ 3 - DŮLEŽITÉ – K VÝROBKU SE NEDODÁVÁ PAPÍROVÁ UŽIVATELSKÁ PŘÍRUČKA. UŽIVATELSKOU PŘÍRUČKU SI MŮŽETE STÁHNOUT POMOCÍ QR KÓDU *. UŽIVATELSKOU PŘÍRUČKU SI MŮŽETE STÁHNOUT NA TOMTO ODKAZU http://chc.gg/1P292.
UPOZORNĚNÍ 4 - DŮLEŽITÉ – NEPOUŽÍVEJTE VÝROBEK OTOČENÝ V DOPŘEDNÉM SMĚRU DŘÍVE, NEŽ BUDE DÍTĚ STARŠÍ 15 MĚSÍCŮ (viz Návod k použití)".
UPOZORNĚNÍ 5 - UPOZORNĚNÍ! VELMI NEBEZPEČNÉ! NEINSTALUJTE TENTO POKROČILÝ DĚTSKÝ ZÁDRŽNÝ SYSTÉM NA SEDADLA, PŘED NIMIŽ JE UMÍSTĚN AKTIVNÍ PŘEDNÍ AIRBAG.

HR

UPOZORENJE 1 - Upozorenje
Ovo je unaprijeđena naprava za držanje djeteta i-Size, homologirana u skladu s Pravilnikom UN br. 129 za uporabu na sjedećim mjestima u vozilima kompatibilnim sa sustavom i-Size u skladu s uputama proizvođača vozila navedenim u priručniku za uporabu vozila. Ako imate dvojbe, obratite se proizvođaču unaprijeđene naprave za držanje djeteta (www.chicco.com) ili prodavaču.
UPOZORENJE 2 - Upozorenje
Ovo je unaprijeđena naprava za držanje djeteta i-Size, s pomoćnim sjedalom, homologirana u skladu s Pravilnikom UN br. 129 za uporabu prije svega na «sjedećim mjestima i-Size» u skladu s uputama proizvođača vozila navedenim u priručniku za uporabu vozila. Ako imate dvojbe, obratite se proizvođaču unaprijeđene naprave za držanje djeteta (www.chicco.com) ili prodavaču.
UPOZORENJE 3 - VAŽNO – PAPIRNATI PRIRUČNIK ZA KORISNIKE NIJE PRILOŽEN UZ PROIZVOD. PRIRUČNIK ZA KORISNIKE MOŽE SE PREUZETI SKENIRANJEM QR KODA*. PRIRUČNIK ZA KORISNIKE MOŽE SE PREUZETI NA SLJEDEĆOJ POVEZNICI http://chc.gg/1P292.
UPOZORENJE 4 - VAŽNO - NE UPOTREBLJAVAJTE PROIZVOD OKRENUT PREMA NAPRIJED PRIJE NEGO DIJETE NAVRŠI 15 MJESECI (pogledajte upute za uporabu)".
UPOZORENJE 5 - UPOZORENJE! OZBILJNA OPASNOST! NE POSTAVLJAJTE OVAJ UNAPRIJEĐENI SUSTAV ZA DRŽANJE DJETETA NA SJEDEĆA MJESTA ISPRED KOJIH SE NALAZI AKTIVAN PREDNJI ZRAČNI JASTUK.

SK

VÝSTRAHA 1 - Upozornenie
Toto je zdokonalený detský zadržiavací systém typu i-Size. Je schválený podľa predpisu OSN č. 129 pre používanie na miestach na sedenie kompatibilných s i-Size, ako uvádzajú výrobcovia vozidiel v návode pre používateľov vozidla. V prípade pochybností sa obráťte na výrobcu zdokonaleného detského zadržiavacieho systému (www.chicco.com) alebo u predajcu.
VÝSTRAHA 2 - Upozornenie
Toto je zdokonalená i-Size detská autosedačka (Enhanced Child Restraint System). Je schválená podľa predpisu OSN č. 129 pre používanie predovšetkým na miestach na sedenie typu i-Size, ako uvádzajú výrobcovia vozidiel v návode pre používateľov vozidla. V prípade pochybností sa obráťte na výrobcu zdokonaleného detského zadržiavacieho systému (www.chicco.com) alebo u predajcu.
VÝSTRAHA 3 - DÔLEŽITÉ - FYZICKÁ PAPIEROVÁ POUŽÍVATEĽSKÁ PRÍRUČKA NIE JE SÚČASŤOU TOHTO VÝROBKU. POUŽÍVATEĽSKÚ PRÍRUČKU NÁJDETE PO ZADANÍ KÓDU QR*. POUŽÍVATEĽSKÚ PRÍRUČKU NÁJDETE NA TOMTO WEBOVOM ODKAZE http://chc.gg/1P292.
VÝSTRAHA 4 - DÔLEŽITÉ - NEPOUŽÍVAJTE V POLOHE SMEROM DOPREDU, KÝM VEK DIEŤAŤA NEPRESIAHNE 15 MESIACOV (pozrite si pokyny).
VÝSTRAHA 5 - UPOZORNENIE! NEBEZPEČENSTVO! NEINŠTALUJTE TENTO ZDOKONALENÝ DETSKÝ ZADRŽIAVACÍ SYSTÉM NA SEDADLÁ, KDE JE NAINŠTALOVANÝ AKTÍVNY PREDNÝ AIRBAG.

SL

OPOZORILO 1 - Obvestilo
To je izboljšan sistem za zadrževanje otrok kategorije „i-Size". Odobren je v skladu s Pravilnikom ZN št. 129 za uporabo na položajih sedežev vozil, združljivih z i-Size, ki jih je kot take opredelil proizvajalec vozila v navodilih za uporabo. V primeru dvoma se je treba posvetovati s proizvajalcem izboljšanega sistema za zadrževanje otrok (www.chicco.com) ali trgovcem.
OPOZORILO 2 - Obvestilo
To je napreden otroški sedež s sistemom za zadrževanje otrok i-Size. Odobren je v skladu s Pravilnikom ZN št. 129 za uporabo zlasti na položajih sedežev vozil, združljivih z i-Size, ki jih je kot take opredelil proizvajalec vozila v navodilih za uporabo. V primeru dvoma se je treba posvetovati s proizvajalcem izboljšanega sistema za zadrževanje otrok (www.chicco.com) ali trgovcem.
OPOZORILO 3 - POMEMBNO – UPORABNIŠKI PRIROČNIK V FIZIČNI OBLIKI NI PRILOŽEN TEMU IZDELKU. DO UPORABNIŠKEGA PRIROČNIKA LAHKO DOSTOPATE S QR-KODO*. UPORABNIŠKI PRIROČNIK JE NA VOLJO NA TEJ SPLETNI POVEZAVI http://chc.gg/1P292.
OPOZORILO 4 - POMEMBNO – SEDEŽA NE UPORABLJAJTE OBRNJENEGA NAPREJ, DOKLER NI OTROK STAR VSAJ 15 MESECEV (glejte navodila).
OPOZORILO 5 - OPOZORILO! NEVARNOST! IZBOLJŠANEGA SISTEMA ZA ZADRŽEVANJE OTROK NE NAMEŠČAJTE NA SEDEŽNIH PROSTORIH, KJER JE NAMEŠČENA AKTIVNA ZRAČNA BLAZINA.

UK

УВАГА 1 - Попередження
Це удосконалена система безпеки для дітей i-Size, схвалена відповідно до Правил ООН № 129 для використання на сидіннях транспортних засобів, сумісних з системою i-Size, згідно з інформацією, наданою виробником транспортного засобу в посібнику з експлуатації транспортного засобу. У разі сумніву проконсультуйтесь з виробником удосконаленої системи безпеки для дітей (www.chicco.com) або з продавцем.
УВАГА 2 - Попередження
Це удосконалена система безпеки для дітей i-Size з додатковим сидінням, схвалена відповідно до Правил ООН № 129 для використання головним чином на «сидіннях i-Size» згідно з інформацією, наданою виробником транспортного засобу в посібнику з експлуатації транспортного засобу. У разі сумніву проконсультуйтесь з виробником удосконаленої системи безпеки для дітей (www.chicco.com) або з продавцем.
УВАГА 3 - ВАЖЛИВО – ПАПЕРОВИЙ ПОСІБНИК З ВИКОРИСТАННЯ НЕ НАДАЄТЬСЯ В КОМПЛЕКТІ З ВИРОБОМ. ПОСІБНИК З ВИКОРИСТАННЯ МОЖНА ЗАВАНТАЖИТИ, СКОРИСТАВШИСЬ QR-КОДОМ*. ПОСІБНИК З ВИКОРИСТАННЯ МОЖНА ЗАВАНТАЖИТИ ЗА ЦИМ ПОСИЛАННЯМ http://chc.gg/1P292.
УВАГА 4 - ВАЖЛИВО – НЕ ВИКОРИСТОВУЙТЕ ВИРІБ ОБЛИЧЧЯМ ВПЕРЕД ДЛЯ ДІТЕЙ ВІКОМ МОЛОДШЕ 15 МІСЯЦІВ (див. інструкції з експлуатації).
УВАГА 5 - УВАГА! СЕРЙОЗНА НЕБЕЗПЕКА! НЕ ВСТАНОВЛЮЙТЕ ЦЮ УДОСКОНАЛЕНУ СИСТЕМУ БЕЗПЕКИ ДЛЯ ДІТЕЙ НА СИДІННЯХ, ПЕРЕД ЯКИМИ РОЗТАШОВАНА ПЕРЕДНЯ АКТИВНА ПОДУШКА БЕЗПЕКИ.

BG

ВНИМАНИЕ 1 - Предупреждение
Това е усъвършенствана система за обезопасяване на деца i-Size, утвърдена съгласно Правило № 129 на ИКЕ на ООН за употреба върху седящи места в превозни средства, които са съвместими със системата i-Size, както е посочено от автомобилните производители в ръководството за употреба на превозното средство. При съмнения препоръчваме да се свържете с производителя на усъвършенстваната система за обезопасяване на деца (www.chicco.com) или с търговеца на дребно.
ВНИМАНИЕ 2 - Предупреждение
Това е усъвършенствана система за обезопасяване на деца i-Size с допълнителна седалка, утвърдена съгласно Правило № 129 на ИКЕ на ООН за употреба основно при „седалки i-Size", както е посочено от автомобилните производители в ръководството за употреба на превозното средство. При съмнения препоръчваме да се свържете с производителя на усъвършенстваната система за обезопасяване на деца (www.chicco.com) или с търговеца на дребно.
ВНИМАНИЕ 3 - ВАЖНО – ХАРТИЕНОТО РЪКОВОДСТВО ЗА ПОТРЕБИТЕЛЯ НЕ Е ВКЛЮЧЕНО КЪМ ПРОДУКТА. РЪКОВОДСТВОТО ЗА ПОТРЕБИТЕЛЯ МОЖЕ ДА БЪДЕ ИЗТЕГЛЕНО ЧРЕЗ QR КОД*. РЪКОВОДСТВОТО ЗА ПОТРЕБИТЕЛЯ МОЖЕ ДА БЪДЕ ИЗТЕГЛЕНО ОТ ТАЗИ ВРЪЗКА http://chc.gg/1P292.
ВНИМАНИЕ 4 - ВАЖНО - НЕ ИЗПОЛЗВАЙТЕ ПРОДУКТА ОБЪРНАТ НАПРЕД, ПРЕДИ ДЕТЕТО ДА Е НА ВЪЗРАСТ НАД 15 МЕСЕЦА (вижте инструкциите за употреба)."
ВНИМАНИЕ 5 - ВНИМАНИЕ! СЕРИОЗНА ОПАСНОСТ! НЕ ИНСТАЛИРАЙТЕ ТАЗИ УСЪВЪРШЕНСТВАНА СИСТЕМА ЗА ОБЕЗОПАСЯВАНЕ НА ДЕЦА НА СЕДАЛКИ, ПРЕД КОИТО ИМА АКТИВИРАНА ПРЕДНА ВЪЗДУШНА ВЪЗГЛАВНИЦА.

RO

AVERTISMENT 1 - Avertisment
Acesta este un dispozitiv avansat de siguranță pentru copii i-Size omologat în conformitate cu regulamentul ONU nr. 129 pentru utilizarea pe scaunele vehiculelor compatibile cu sistemul i-Size în conformitate cu instrucțiunile furnizate de producătorul vehiculului în manualul de utilizare al acestuia. În caz de neclarități, consultați producătorul sistemului de siguranță avansat pentru copii (www.chicco.com) sau vânzătorul.
AVERTISMENT 2 - Avertisment
Acesta este un dispozitiv avansat de siguranță pentru copii i-Size cu scaun auxiliar, omologat în conformitate cu regulamentul ONU nr. 129 pentru utilizare în principal pentru „scaune de mașină i-Size" în conformitate cu instrucțiunile furnizate de producătorul vehiculului în manualul de utilizare al acestuia. În caz de neclarități, consultați producătorul sistemului de siguranță avansat pentru copii (www.chicco.com) sau vânzătorul.
AVERTISMENT 3 - IMPORTANT – GHIDUL DE UTILIZARE TIPĂRIT NU ESTE INCLUS CU PRODUSUL. GHIDUL DE UTILIZARE POATE FI DESCĂRCAT FOLOSIND CODUL QR*. GHIDUL DE UTILIZARE POATE FI DESCĂRCAT FOLOSIND ACEST LINK http://chc.gg/1P292.
AVERTISMENT 4 - IMPORTANT – NU UTILIZAȚI PRODUSUL ÎNDREPTAT ÎNAINTE PÂNĂ CE VÂRSTA COPILULUI NU DEPĂȘEȘTE 15 LUNI (vă rugăm să consultați instrucțiunile de utilizare)".
AVERTISMENT 5 - ATENȚIE! PERICOL GRAV! NU INSTALAȚI ACEST SISTEM AVANSAT DE SIGURANȚĂ PENTRU COPII PE SCAUNELE ÎN FAȚA CĂRORA EXISTĂ UN AIRBAG FRONTAL ACTIV.

BR

ATENÇÃO 1 - ADVERTÊNCIA
Questo è un dispositivo avanzato di ritenuta i-Size per bambiniomologato ai sensi del regolamento ONU n. 129 per l'utilizzo su posti a sedere di veicoli compatibili con il sistema i-Size secondo le indicazioni fornite dal costruttore del veicolo nel manuale d'uso del veicolo. In caso di dubbi, consultare il fabbricante del dispositivo avanzato di ritenuta per bambini (www.chicco.com) o il rivenditore.
ATENÇÃO 2 - ADVERTÊNCIA
Questo è un dispositivo avanzato di ritenuta i-Size per bambini con sedile ausiliario omologato ai sensi del regolamento ONU n. 129 per essere utilizzato principalmente su «posti a sedere i-Size» secondo le indicazioni fornite dal costruttore del veicolo nel manuale d'uso del veicolo. In caso di dubbi, consultare il fabbricante del dispositivo avanzato di ritenuta per bambini (www.chicco.com) o il rivenditore.
ATENÇÃO 3 - IMPORTANTE – LA GUIDA CARTACEA PER L'UTILIZZATORE NON È ACCLUSA AL PRODOTTO.LA GUIDA PER L'UTILIZZATORE PUÒ ESSERE SCARICATA UTILIZZANDO IL QR CODE*.LA GUIDA PER L'UTILIZZATORE PUÒ ESSERE SCARICATA UTILIZZANDO QUESTO LINK http://chc.gg/1P292.
ATENÇÃO 4 - IMPORTANTE – NON UTILIZZARE IL PRODOTTO RIVOLTO IN AVANTI PRIMA CHE L'ETÀ DEL BAMBINO SUPERI I 15 MESI (fare riferimento alle istruzioni per l'uso)".
ATENÇÃO 5 - ATENÇÃO! PERIGO GRAVE! NON INSTALLARE QUESTO SISTEMA AVANZATO DI RITENUTA PER BAMBINI SU POSTI A SEDERE DAVANTI AI QUALI SI TROVA UN AIRBAG FRONTALE ATTIVO.

RU

ВНИМАНИЕ 1 - Внимание
Это усовершенствованное устройство фиксации ребенка i-Size, утвержденное в соответствии с регламентом ООН № 129 для использования в сиденьях автомобилей, совместимых с i-Size в соответствии с указаниями производителя автомобиля в руководстве по эксплуатации автомобиля. В случае сомнений проконсультируйтесь с производителем усовершенствованного устройства фиксации ребенка (www.chicco.com) или с продавцом.
ВНИМАНИЕ 2 - Внимание
Это усовершенствованное устройство фиксации ребенка i-Size со вспомогательным автокреслом, утвержденное в соответствии с регламентом ООН 129 для использования, в основном, на "сиденьях i-Size" в соответствии с указаниями производителя автомобиля в руководстве по эксплуатации автомобиля. В случае сомнений проконсультируйтесь с производителем усовершенствованного устройства фиксации ребенка (www.chicco.com) или с продавцом.
ВНИМАНИЕ 3 - ВАЖНО - ПЕЧАТНОЕ РУКОВОДСТВО ПОЛЬЗОВАТЕЛЯ НЕ ПОСТАВЛЯЕТСЯ ВМЕСТЕ С ИЗДЕЛИЕМ. ЕГО МОЖНО ЗАГРУЗИТЬ С ПОМОЩЬЮ QR-КОДА*. РУКОВОДСТВО ПОЛЬЗОВАТЕЛЯ МОЖНО ЗАГРУЗИТЬ ПО ЭТОЙ ССЫЛКЕ http://chc.gg/1P292.
ВНИМАНИЕ 4 - ВАЖНО - НЕ ИСПОЛЬЗУЙТЕ ИЗДЕЛИЕ ДО ДОСТИЖЕНИЯ РЕБЕНКОМ 15-МЕСЯЧНОГО ВОЗРАСТА (см. руководство по эксплуатации)".
ВНИМАНИЕ 5 - ВНИМАНИЕ! СЕРЬЕЗНАЯ ОПАСНОСТЬ! НЕ УСТАНАВЛИВАЙТЕ ЭТУ УСОВЕРШЕНСТВОВАННУЮ СИСТЕМУ ФИКСАЦИИ НА СИДЕНЬЯ, ПЕРЕД КОТОРЫМИ УСТАНОВЛЕНА АКТИВНАЯ ПЕРЕДНЯЯ ПОДУШКА БЕЗОПАСНОСТИ.

AR

تحذير 1 - تنبيه
هذا المنتج عبارة عن نظام تثبيت أطفال مؤازر i-Size. وهو معتمد وفق تشريع UN رقم 129، للاستخدام في مواضع الجلوس i-Size المتوافقة بالسيارة كما هو موضح بمعرفة الشركات المصنعة للسيارات في دليل مستخدم السيارة. في حالة وجود شك، اتصل بالجهة الصانعة لنظام تثبيت الأطفال المؤازر (www.chicco.com) أو بائع التجزئة.
تحذير 2 - تنبيه
هذا المنتج عبارة عن نظام تثبيت مؤازر للأطفال مخصص للمقعد المعزز i-Size. وهو معتمد وفق تشريع UN رقم 129، للاستخدام بشكل أساسي في "مواضع الجلوس i-Size" كما هو موضح بمعرفة الشركات المصنعة للسيارات في دليل مستخدم السيارة. في حالة وجود شك، اتصل بالجهة الصانعة لنظام تثبيت الأطفال المؤازر (www.chicco.com) أو بائع التجزئة.
تحذير 3 - مهم - لم يتم تضمين دليل مستخدم ورقي مع هذا المنتج. يمكن العثور على دليل المستخدم باتباع رمز الاستجابة السريعة*. يمكن العثور على دليل المستخدم باتباع رابط الموقع الإلكتروني هذا http://chc.gg/1P292.
تحذير 4 - مهم - لا يُستخدم في الوضعية الموجهة للأمام قبل أن يتجاوز عمر الطفل 15 شهرًا (راجع التعليمات).".
تحذير 5 - تحذير! خطر! لا تقم بتركيب نظام تثبيت الأطفال المؤازر في مواضع الجلوس التي تكون فيها وسادة هوائية أمامية نشطة.

20 PAP — PAP 20 | 04 PE-LD — LDPE 04 | 04 PE-LD — LDPE 04
05 PP — PP 05 | 07 PA — PA 07 | 22 PAP — PAP 22 | 07 PA — PA 07

www.chicco.com/recycle