(D) **Montageanleitung**
(GB) **Assembly instructions**
(FR) **Notice de montage**
(TR) **Montaj talimatı**
(IT) **Istruzioni di montaggio**
(NL) **Handleiding voor de montage**
(RU) **Инструкция по монтажу**
(CZ) **Montážní návod**
(HU) **Szerelési útmutató**
(RO) **Instrucţiuni de montaj**
(PL) **Instrukcja montażu**
(SK) **Návod na montáž**

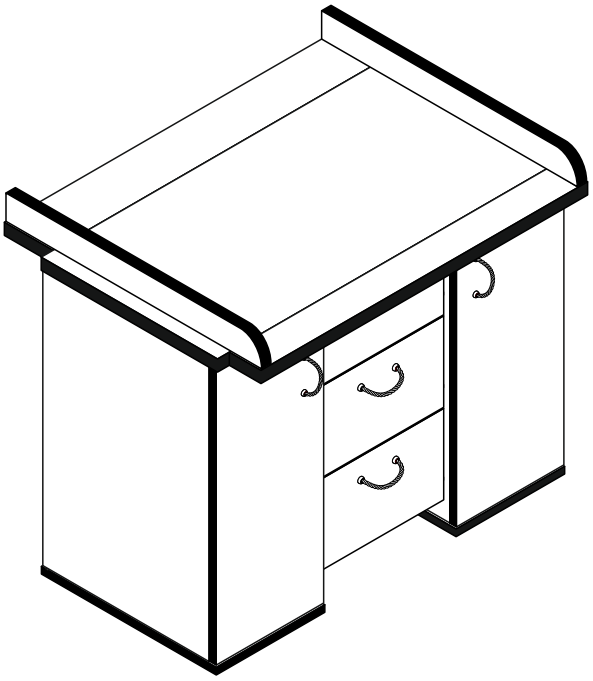

0449-Wiko_23
Wickelkommode

REPC-Nr.:

Service • Assistenza • Dienstverlening • Serwis
Servis • Szerviz • Сервисная служба

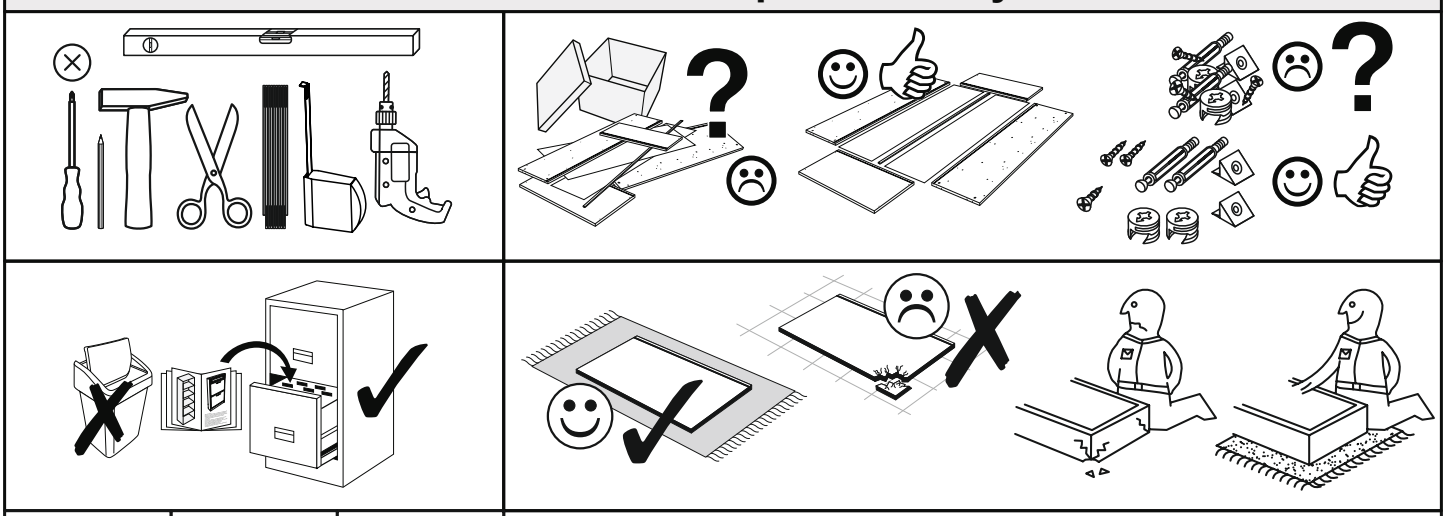

Colli 1/2 : (2) (3) (4) (5) (6) (7) (8) (16) (17) Beutel 1/3, 2/3, 3/3

Colli 2/2 : (1) (9) (10) (11) (12) (13) (14) (15) (18)

Beutel 1/3

1-10	1-30	1-37	1-90	1-200	1-329
8x	24x	1x	12x	12x	10x
6,3x50	3x16	4,5x25	3,5x20	6,3x13	M4x22
1-330	1-352	2-10	2-20	2-170	2-143
12x	6x	20x	20x	8x	3x
M4x10	M4				
8-80					
1x					

Beutel 2/3

3-10	3-40
4x	4x
	0er

Beutel 3/3

3-81	3-82	3-130	5-70	5-130	5-185
2x	2x	4x	16x	2x	4x
6-470					
5x					

Colli 1/2

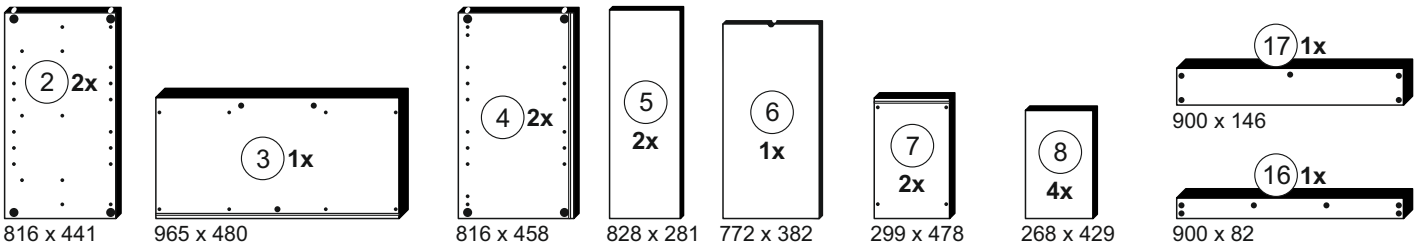

Colli 2/2

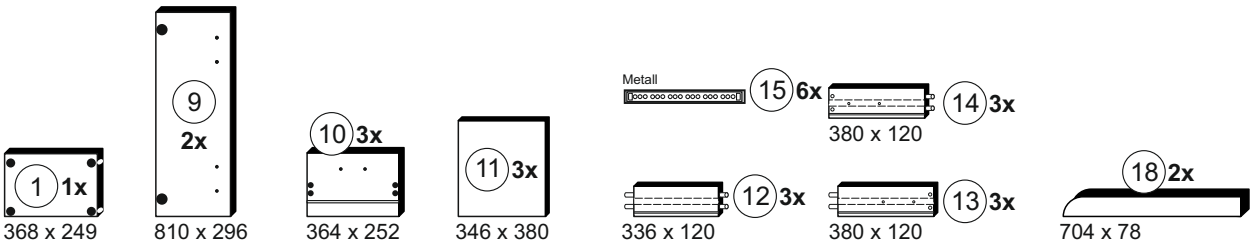

1

2-10	4x

1

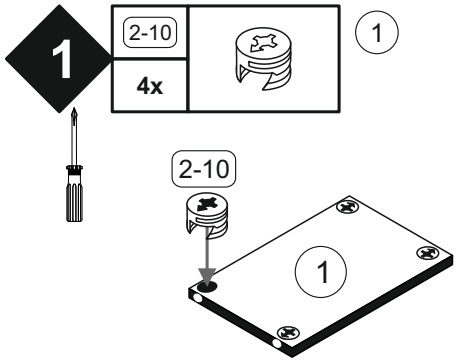

2

2-20	8x

7

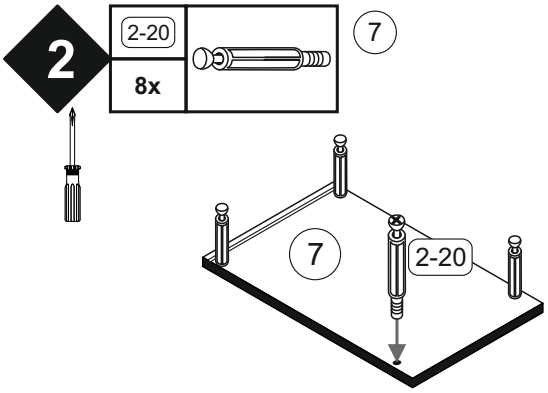

3

1-30	3x16	1-200	6,3x13	2-10		2-20		3-81		3-82	
4x		12x		8x		4x		2x		2x	

5-70	8x

2
15

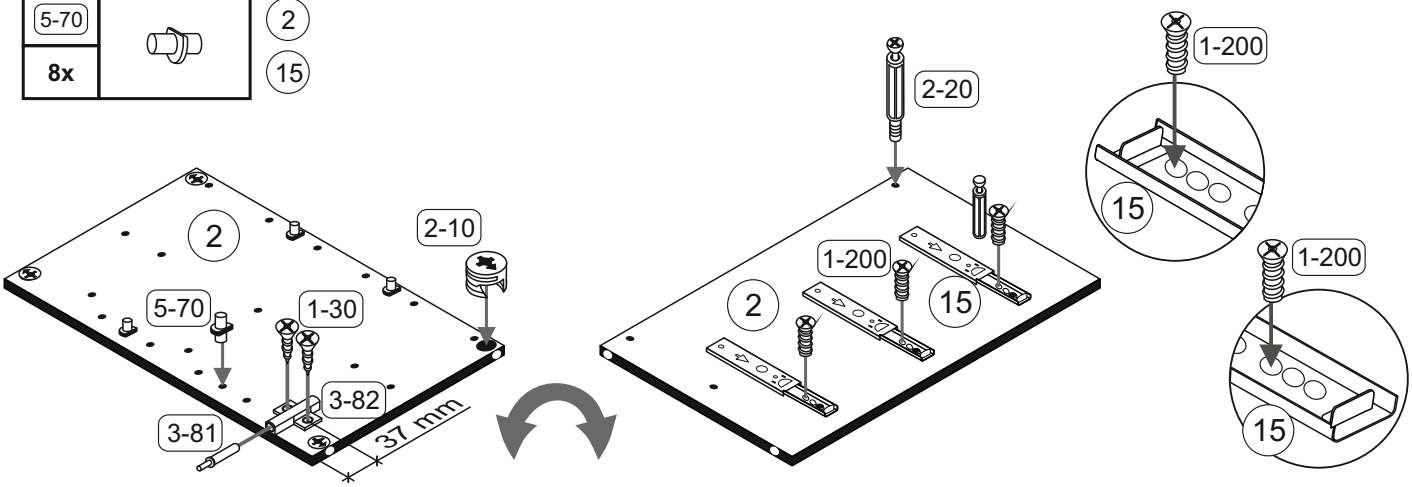

4

2-20	8x
1-352	3x

M4

3

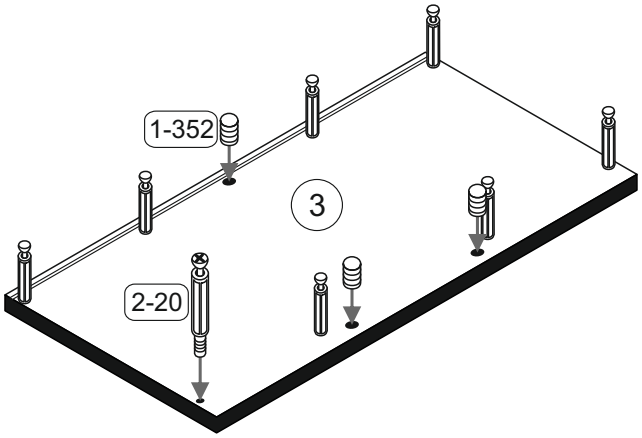

5

2-10	8x	3-10	4x
5-70	8x		

4

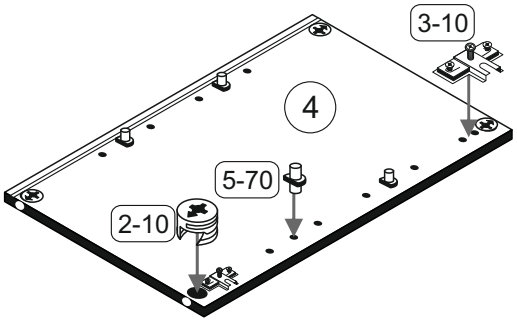

6

3-40	4x	3-130	4x

0er

9

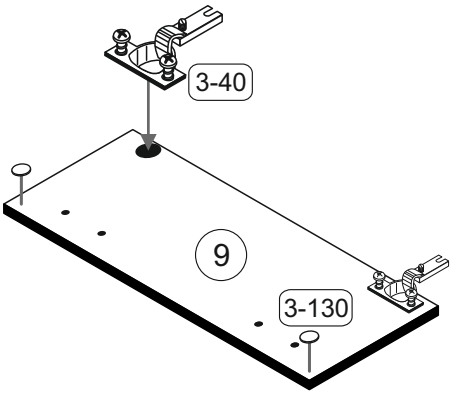

7

1-10	6,3x50	1-352	M4
12x		3x	
8-80		16 17	
1x		18	

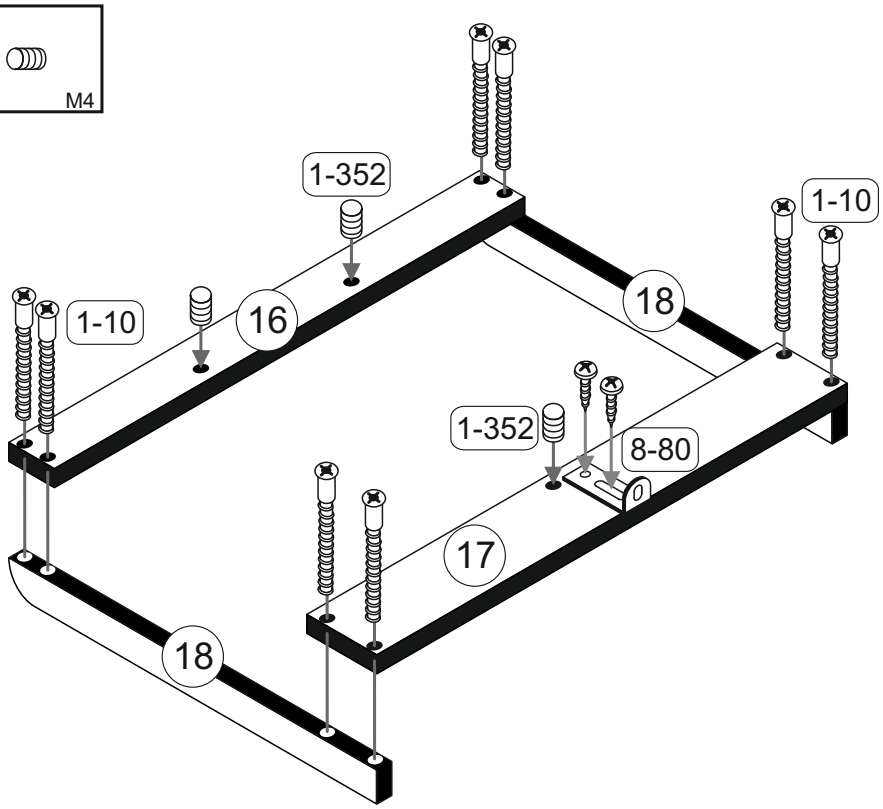

8

5-130	LEIM
2x	

10 11 12
13 14

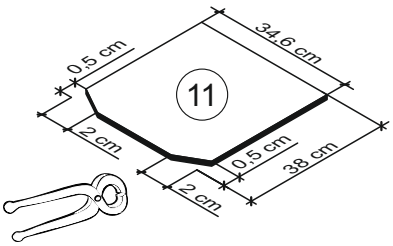

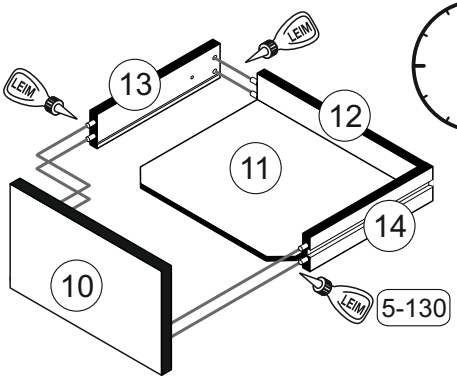

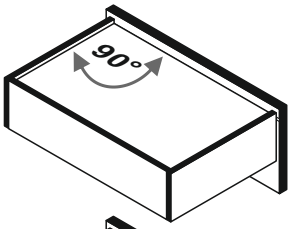

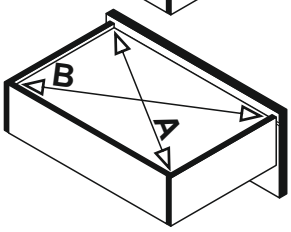

9

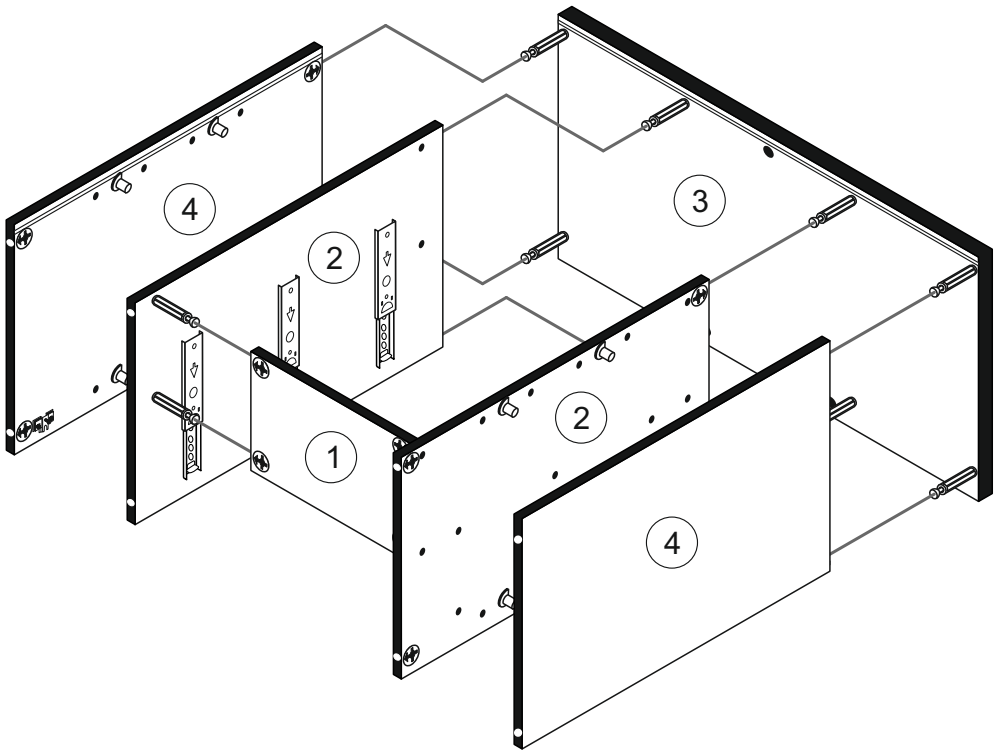

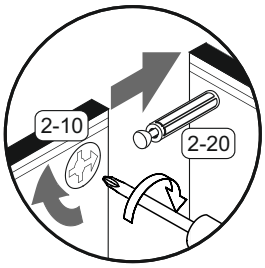

10

1-30		1-90		2-170		5-185	
20x	3x16	12x	3,5x20	8x		4x	

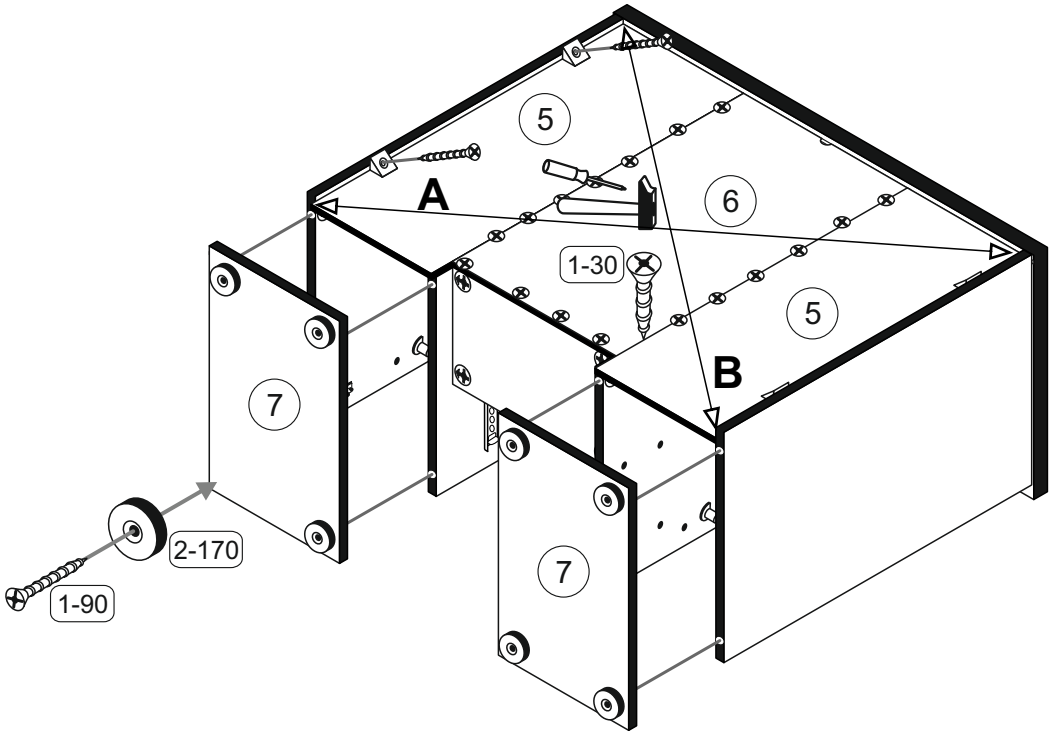

11

1-37		1-329		1-330		6-470	
1x	4,5x25	10x	M4x22	6x	M4x10	5x	

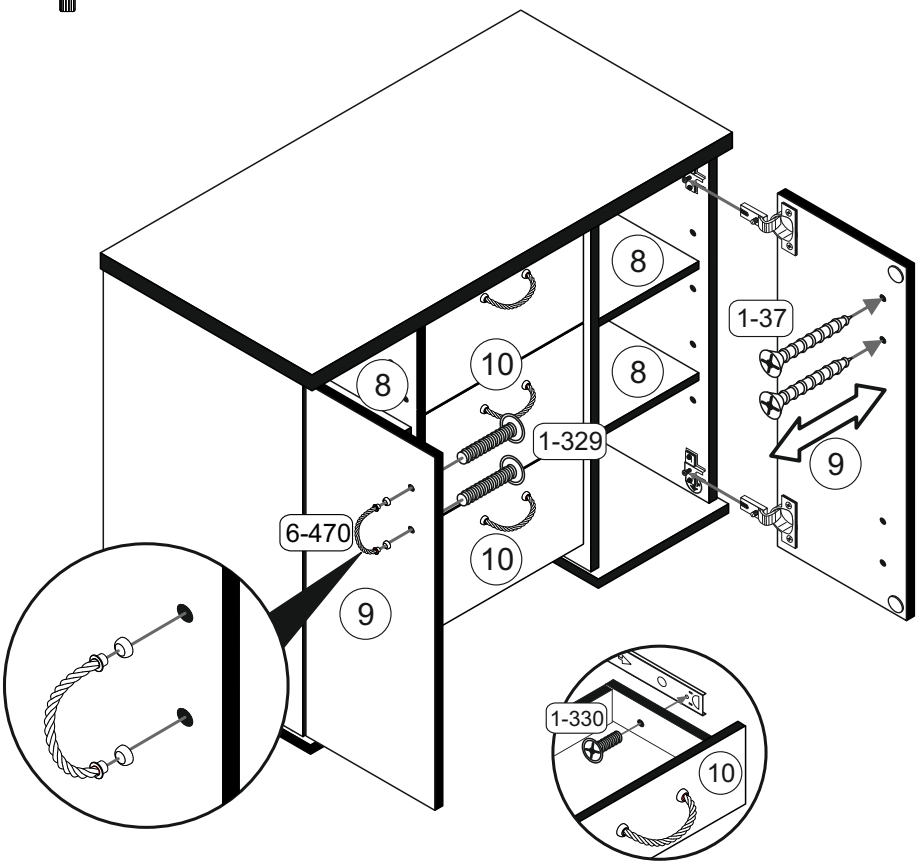

Türen einstellen (Scharniere justieren)
Adjusting the doors (adjusting the hinges)
Régler les portes (ajuster les charnières)
Sistemare le porte (regolare le cerniere)
Deuren instellen (scharnieren afstellen)
Nastawić drzwi (wyregulować zawiasy)
Vyrovnejte dvířka (seřiďte závěsy)
Nastavenie dverí (nastavenie závesov)
Állítsa be az ajtókat (állítsa be a zsanérokat)
Reglare uşi (ajustare balamale)
Kapıların ayarlanması (menteşelerin seviye ayarı)
Регулировка дверей (регулировка шарнира)

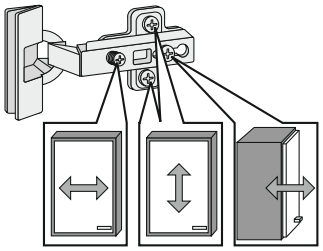

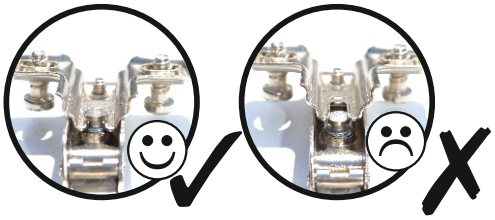

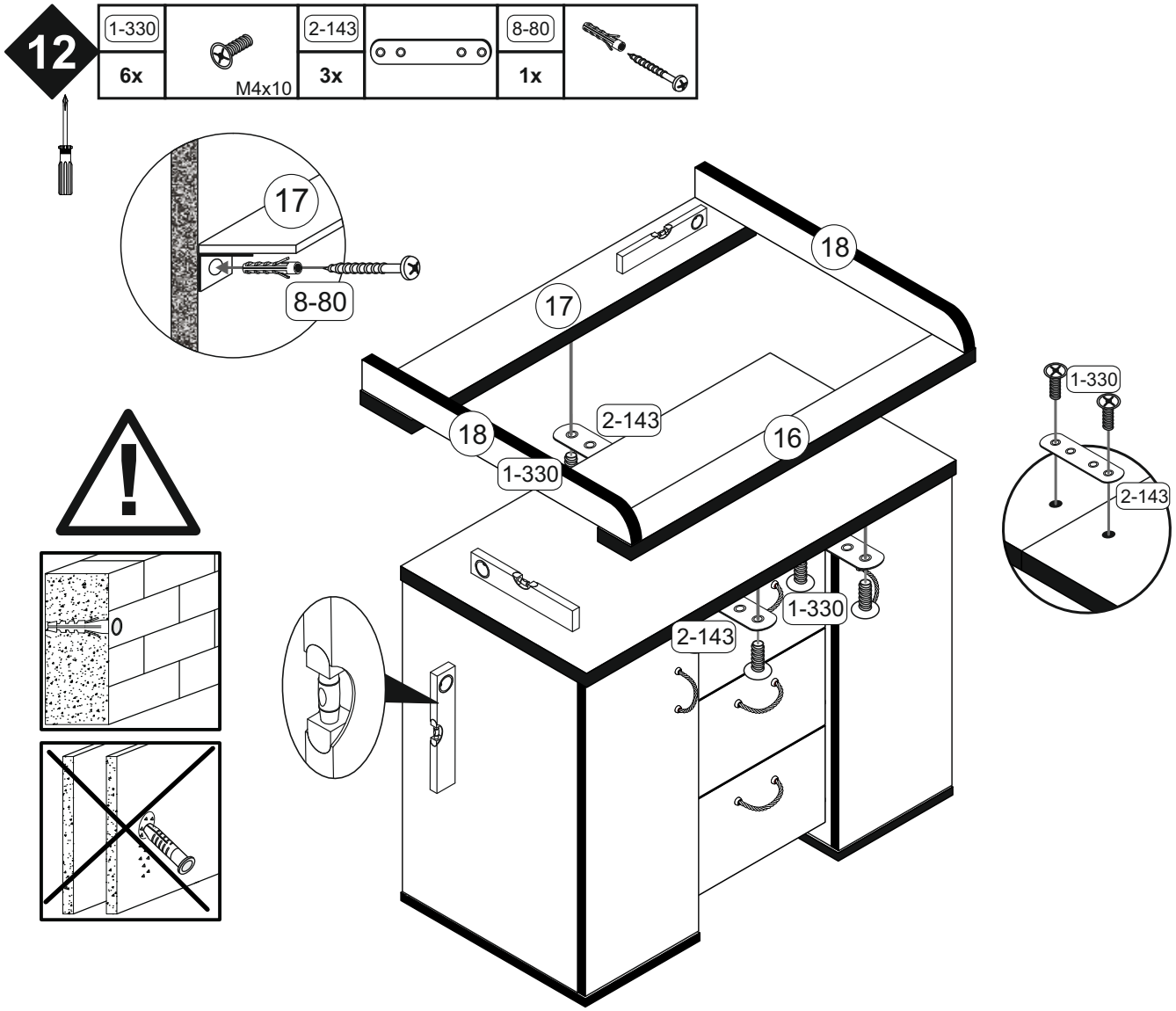

Achtung • Attention • Attenzione • Opgelet • Uwaga • Pozor • Figyelem • Atenţie • Dikkat • Внимание

D	Wandbefestigung dient als Kippschutz - unbedingt anbringen! Bei einigen Wandtypen kann ein Spezialdübel erforderlich sein!
GB	The wall fastening serves to prevent tipping - be absolutely sure to mount it! For certain wall types, a special wall plug may be necessary!
FR	La fixation murale sert de protection contre le basculement – à installer impérativement ! Pour certains types de murs il faut des chevilles spéciales !
TR	Duvardaki sabitleme, devrilmeye karş› bir emniyet tedbiridir ve mutlaka monte edilmelidir! Baz› duvar tiplerinde bunun için özel bir dübel gerekli olabilir!
IT	Il fissaggio alla parete serve da protezione anti-ribaltamento – attaccarla assolutamente! Per alcune strutture di parete può essere necessario un tassello speciale!
NL	Bevestiging aan de muur dient als kantelbescherming – zeker en vast bevestigen! Bij enkele muurtypes is een speciale plug misschien vereist!
RU	Обязательно установите крепление на стене во избежание опрокидывания! Для некоторых типов стен может потребоваться специальный дюбель!
CZ	Montáž na stěnu slouží jako ochrana proti převrhnutí – bezpodmínečně umístěte! U některých typů stěn může být zapotřebí speciální hmoždinka!
HU	A terméket a falhoz kel rögzíteni, különben az felborulhat! Egyes faltípusoknál speciális tiplit kell használni!
RO	Sistemul de fixare la perete serveşte ca protecţie la răsturnare - de montat obligatoriu! Pentru unele tipuri de pereţi este posibil să fie necesar un diblu special!
PL	Mocowanie do ściany jest jednocześnie zabezpieczeniem przed przewróceniem – koniecznie zamontować ! Do niektórych rodzajów ścian koniecznie zastosowa ć specjalne kołki mocujące.
SK	Upevnenie na stenu slúži ako ochrana proti prevráteniu – bezpodmienečne použite! Pre niektoré druhy stien môže byť potrebná špeciálna hmoždinka!