MONTAGEANLEITUNG
INSTRUCTIONS DE MONTAGE
ASSEMBLY INSTRUCTIONS
MONTAGEAANWIJZING

980193

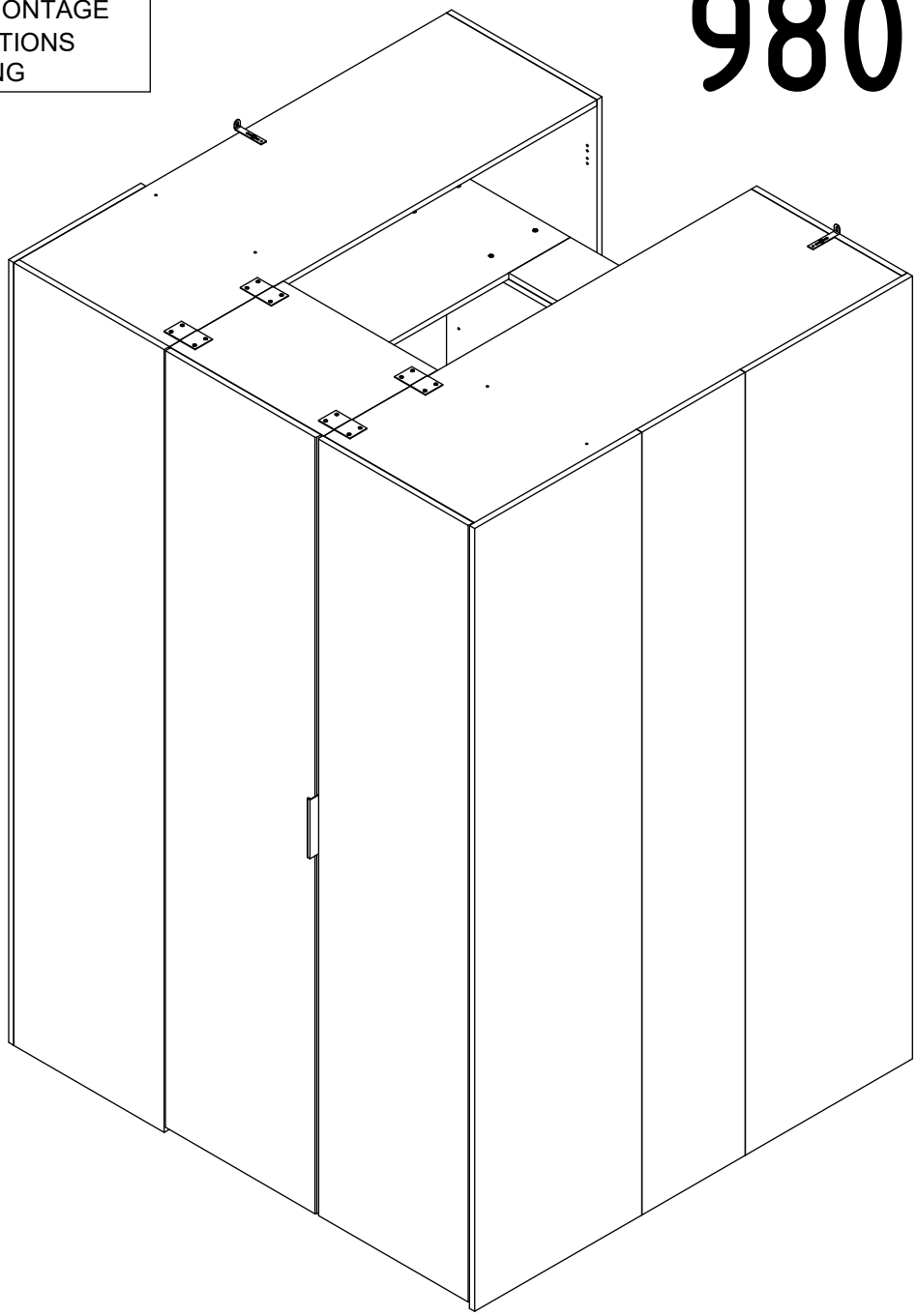

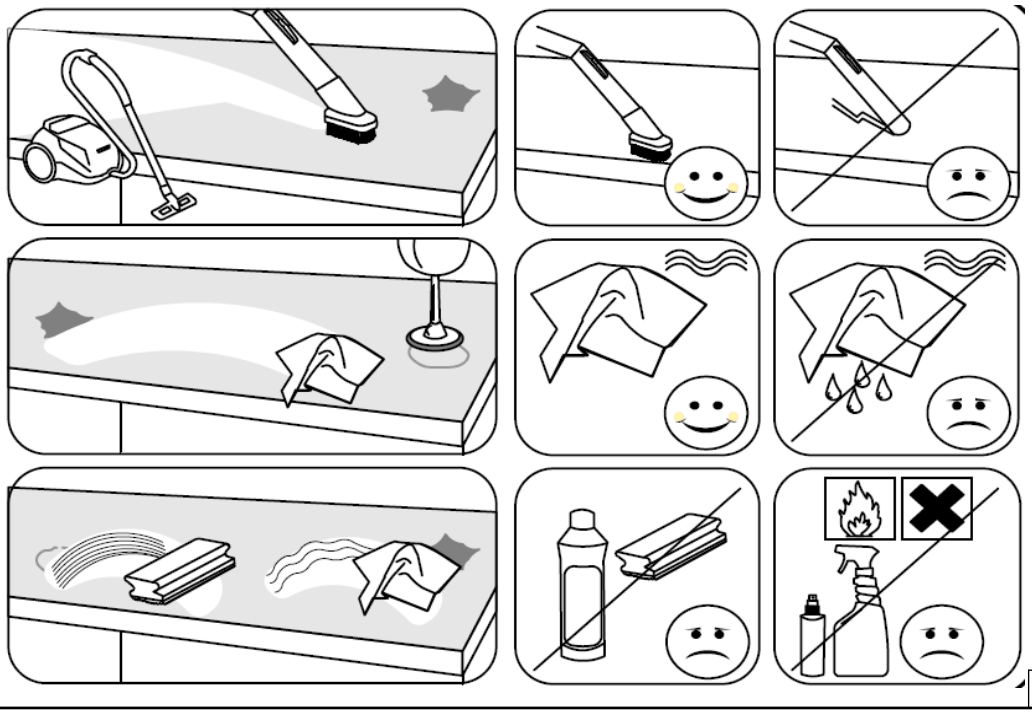

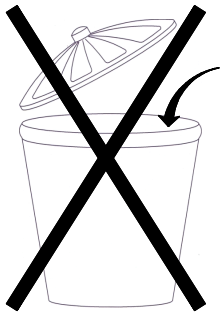

Variante L

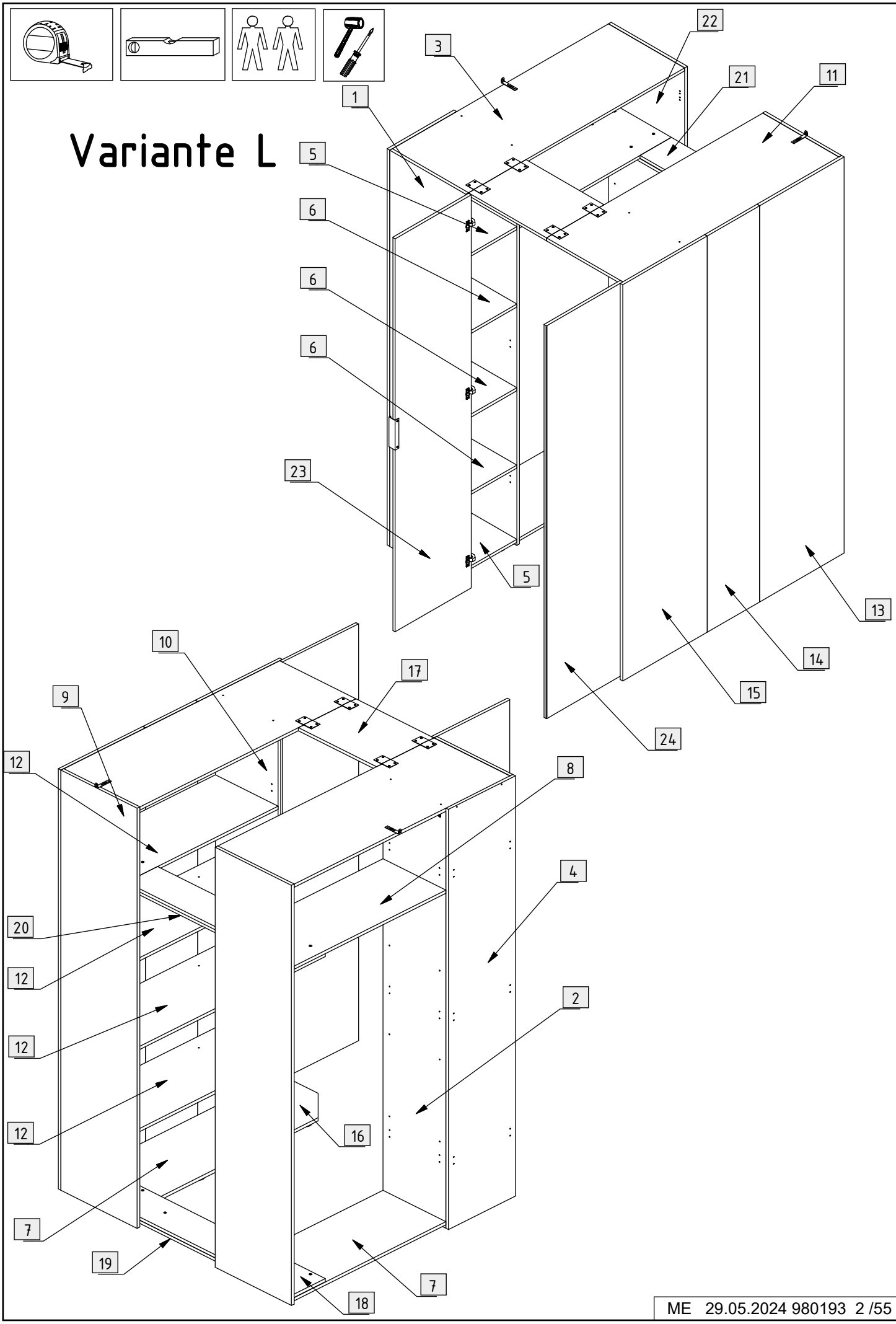

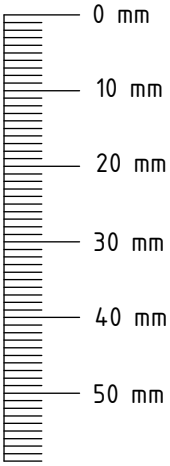

117	54	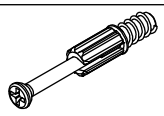	272	16	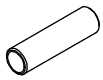 L = 18 mm
120	66	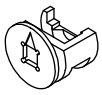	301	48	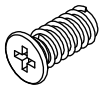 6,3 x 13 mm
125	12	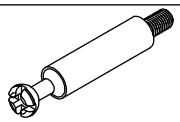	342	23	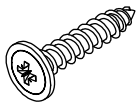 4 x 23 mm
127	6	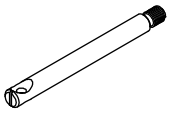	347	4	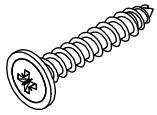 4 x 27 mm
150	3	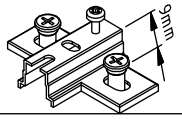 H = 9 mm	351	30	3,5 x 15 mm
151	3	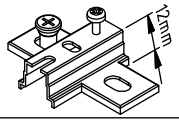 H = 12 mm	375	2	3 x 13 mm
153	3	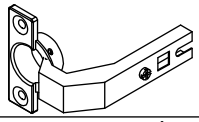	381	2	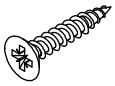 3,5 x 20 mm
155	3	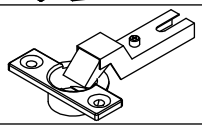	382	2	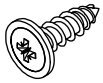 4 x 15 mm
193	4	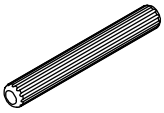 Ø5 x 40 mm	443	16	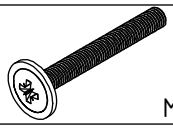 M4 x 28 mm
198	6	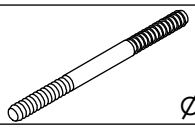 Ø5 x 70 mm	476	16	
201	2	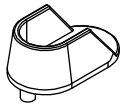	532	1	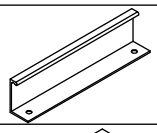
203	6	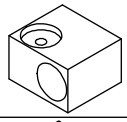	735	1	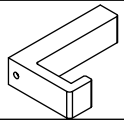
205	12	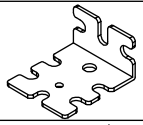	737	11	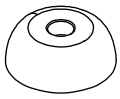
230	4	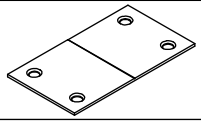	808	3	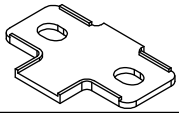
261	6	L = 15 mm	827	6	
264	2	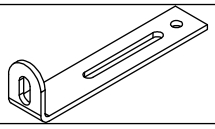	828	6	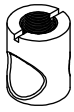
271	12	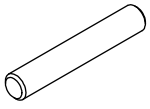 Ø5 x 30 mm	829	6	

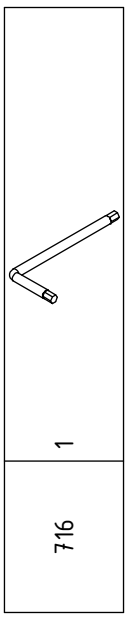

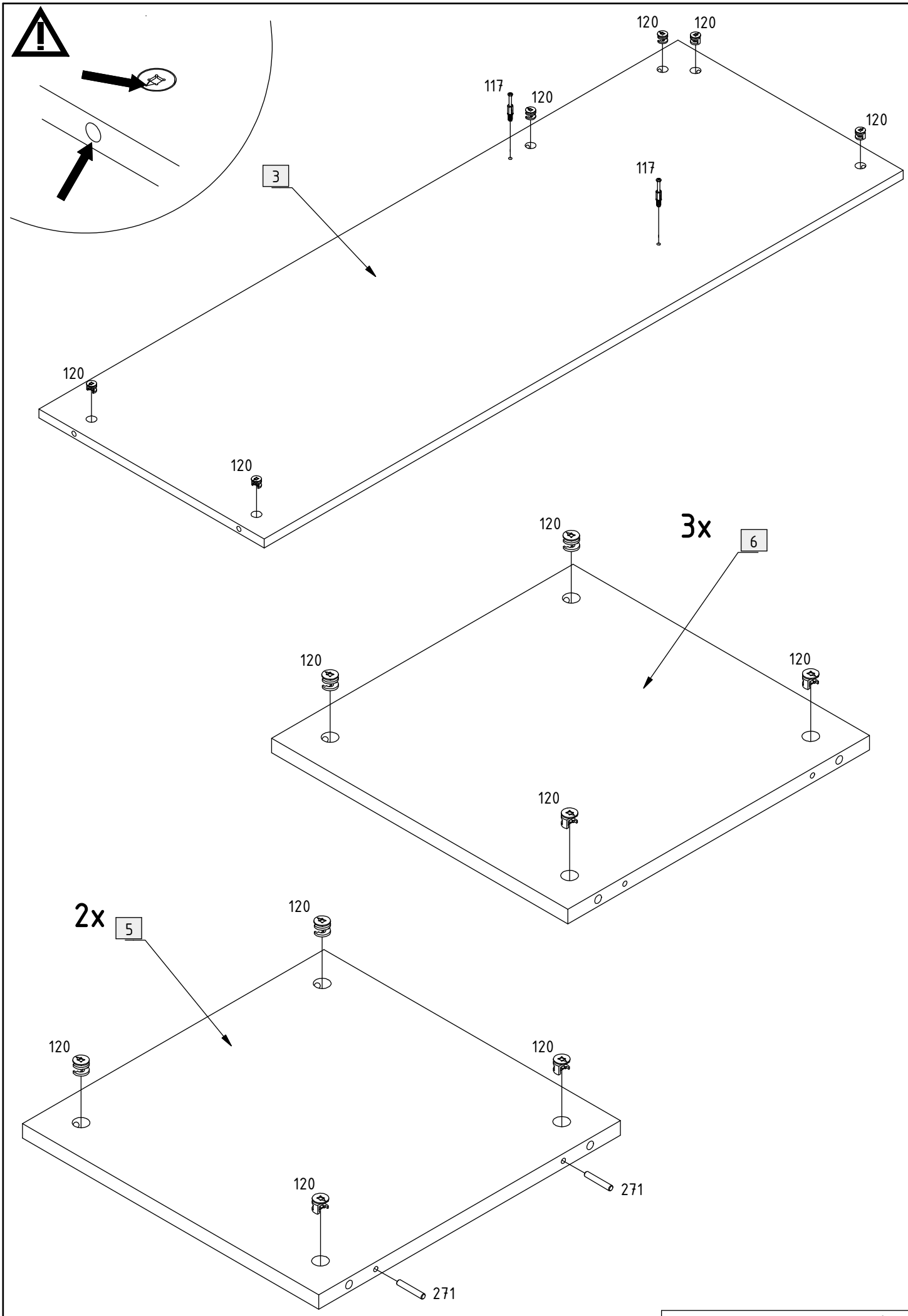
120
120
117
120
120
117
3
120
120
3x
6
120
120
120
2x
5
120
120
120
271
120
271

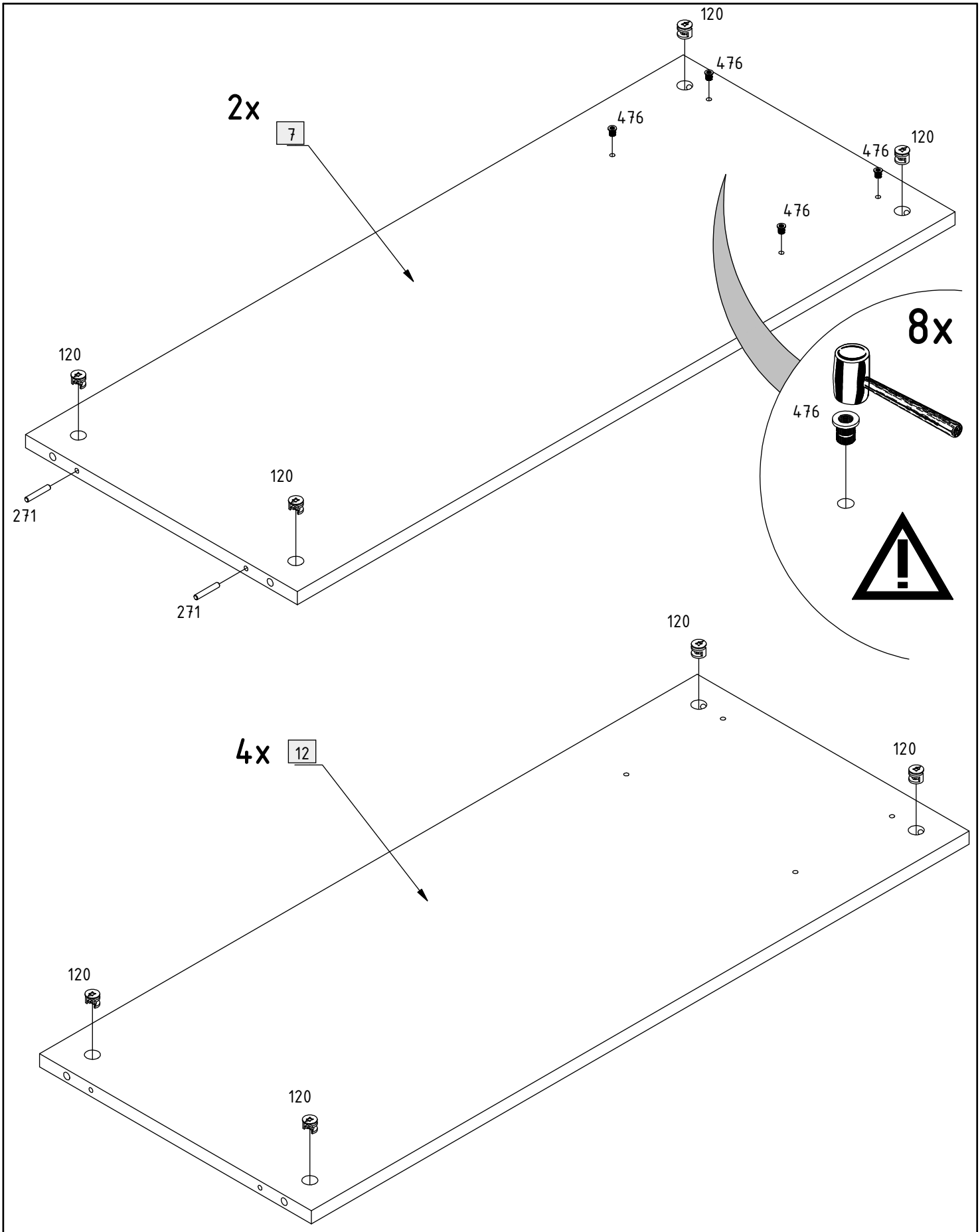
2x
7
120
476
476
476
120
476
120
120
271
271
8x
476
4x
12
120
120
120
120

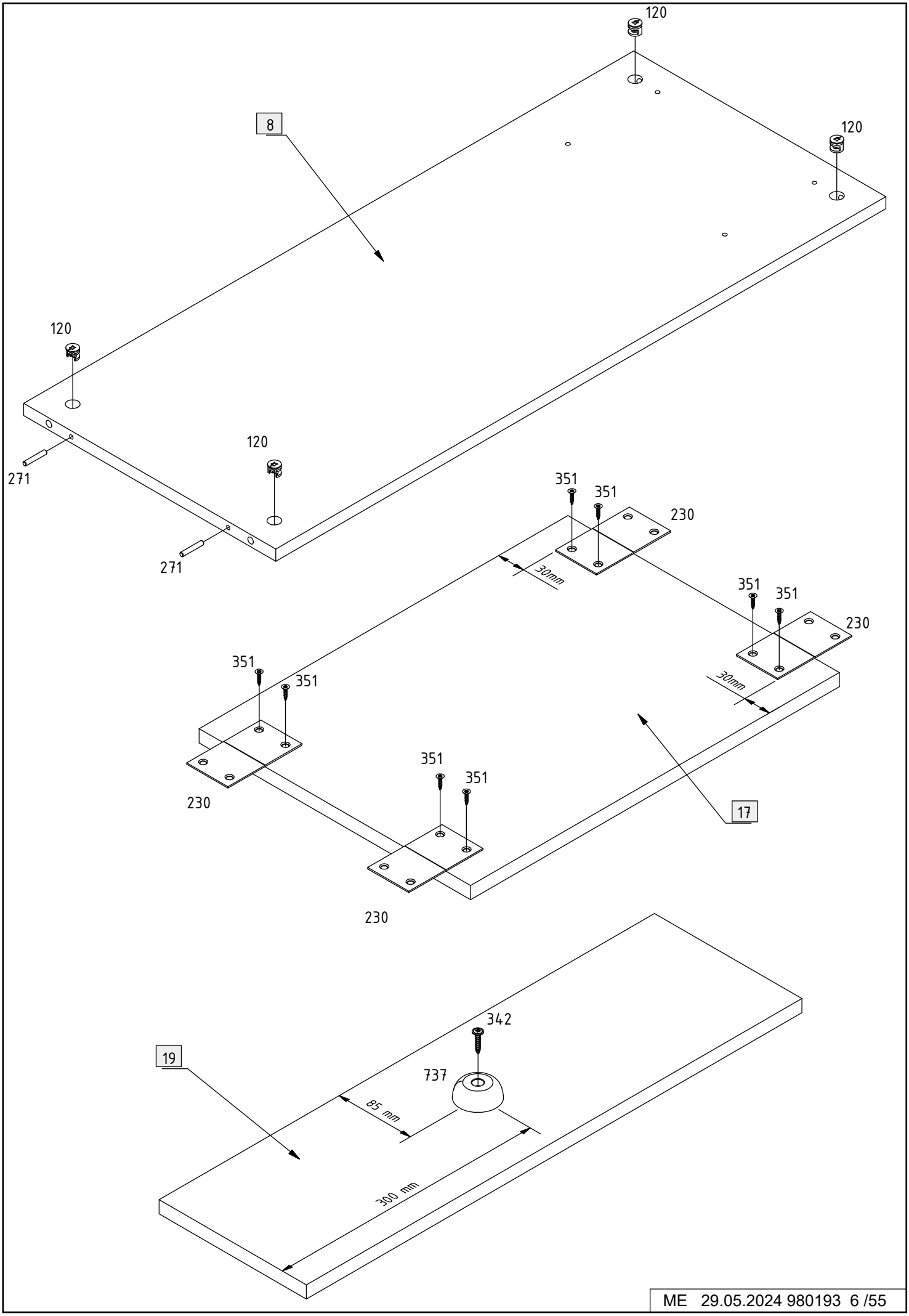
120
120
8
120
120
271
271
351
351
230
30mm
351
351
230
351
351
30mm
230
351
351
17
230
342
19
737
85 mm
300 mm

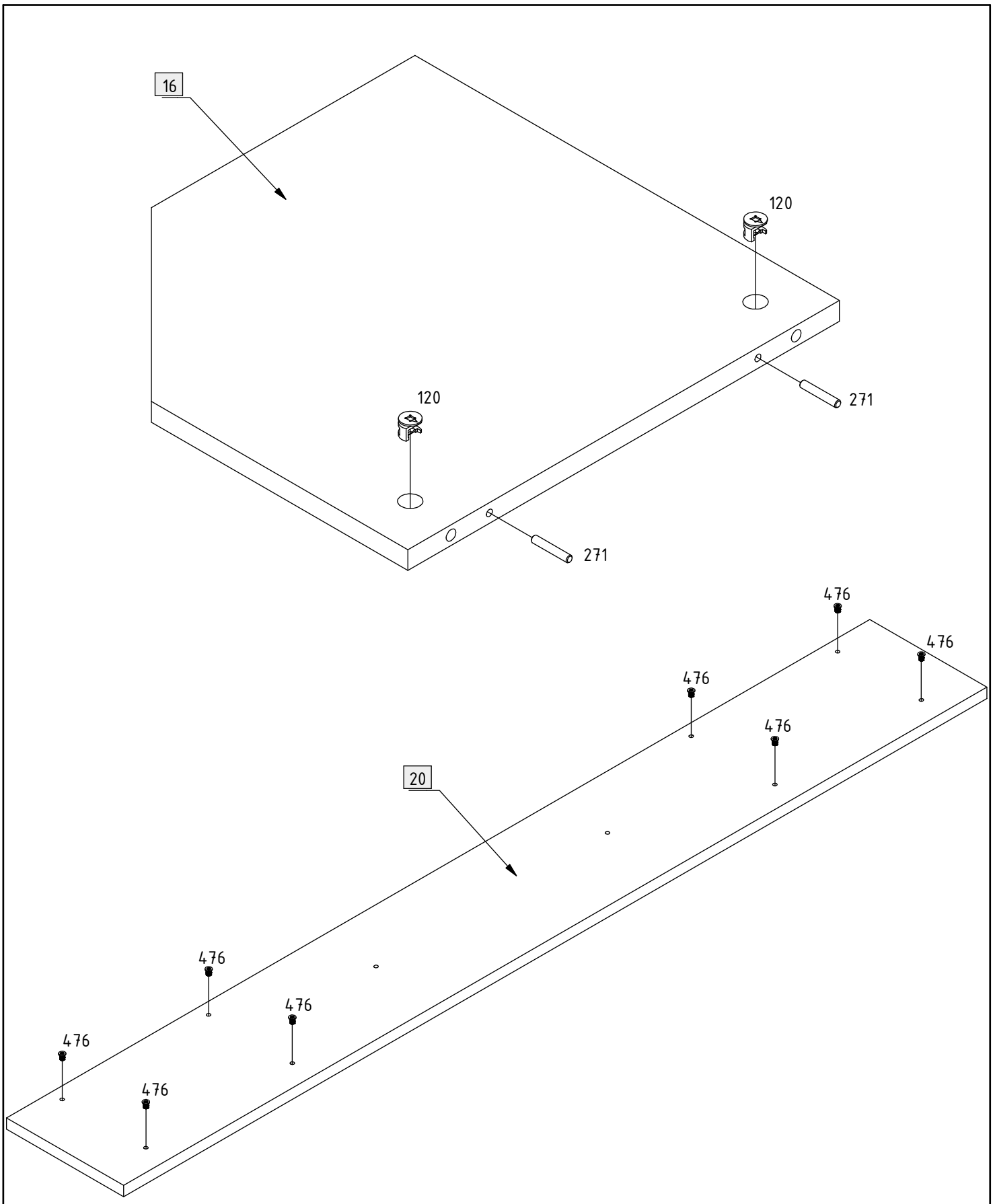
16
120
120
271
271
476
476
476
476
20
476
476
476
476

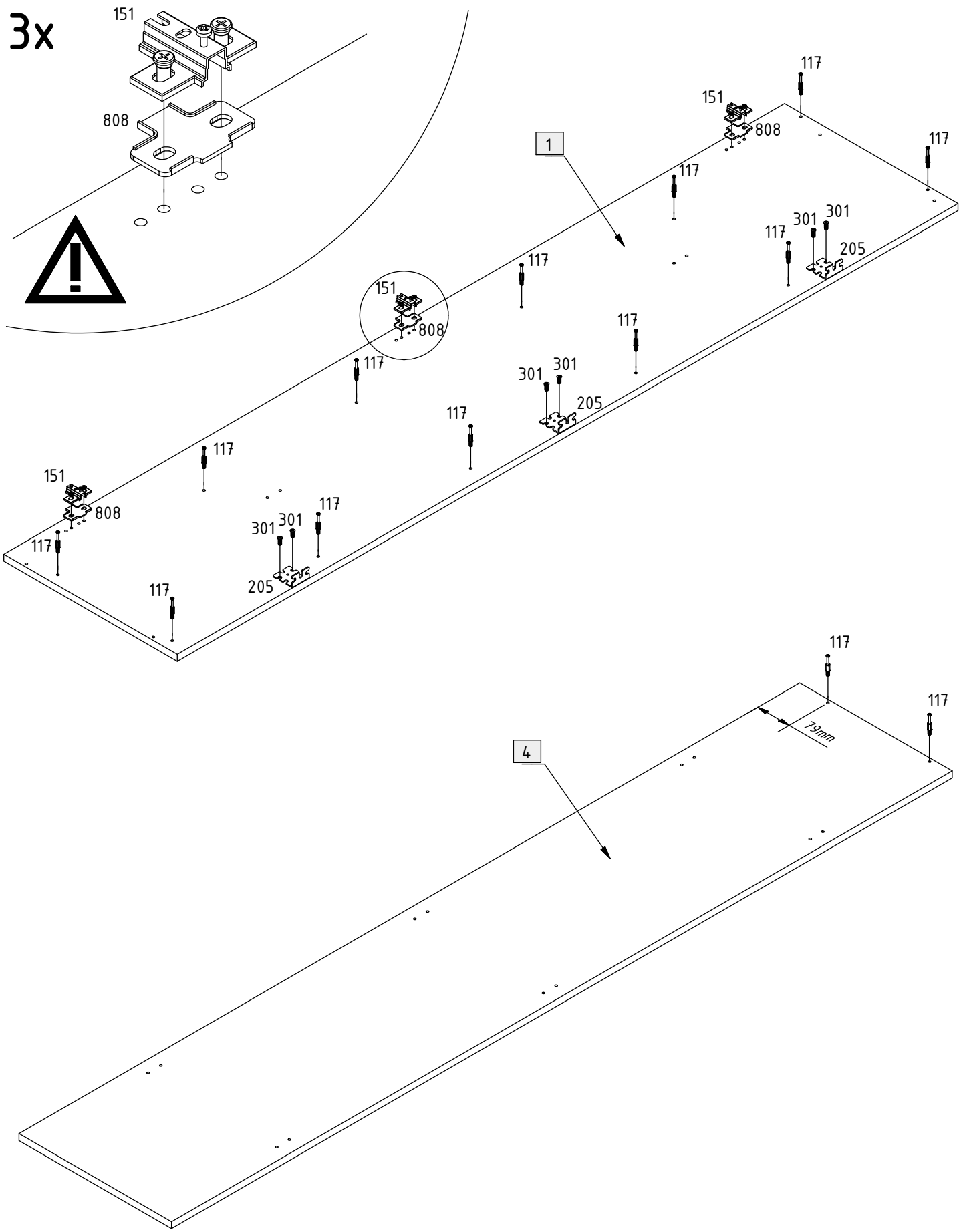
3x
151
808
1
117
301
205
4
79mm

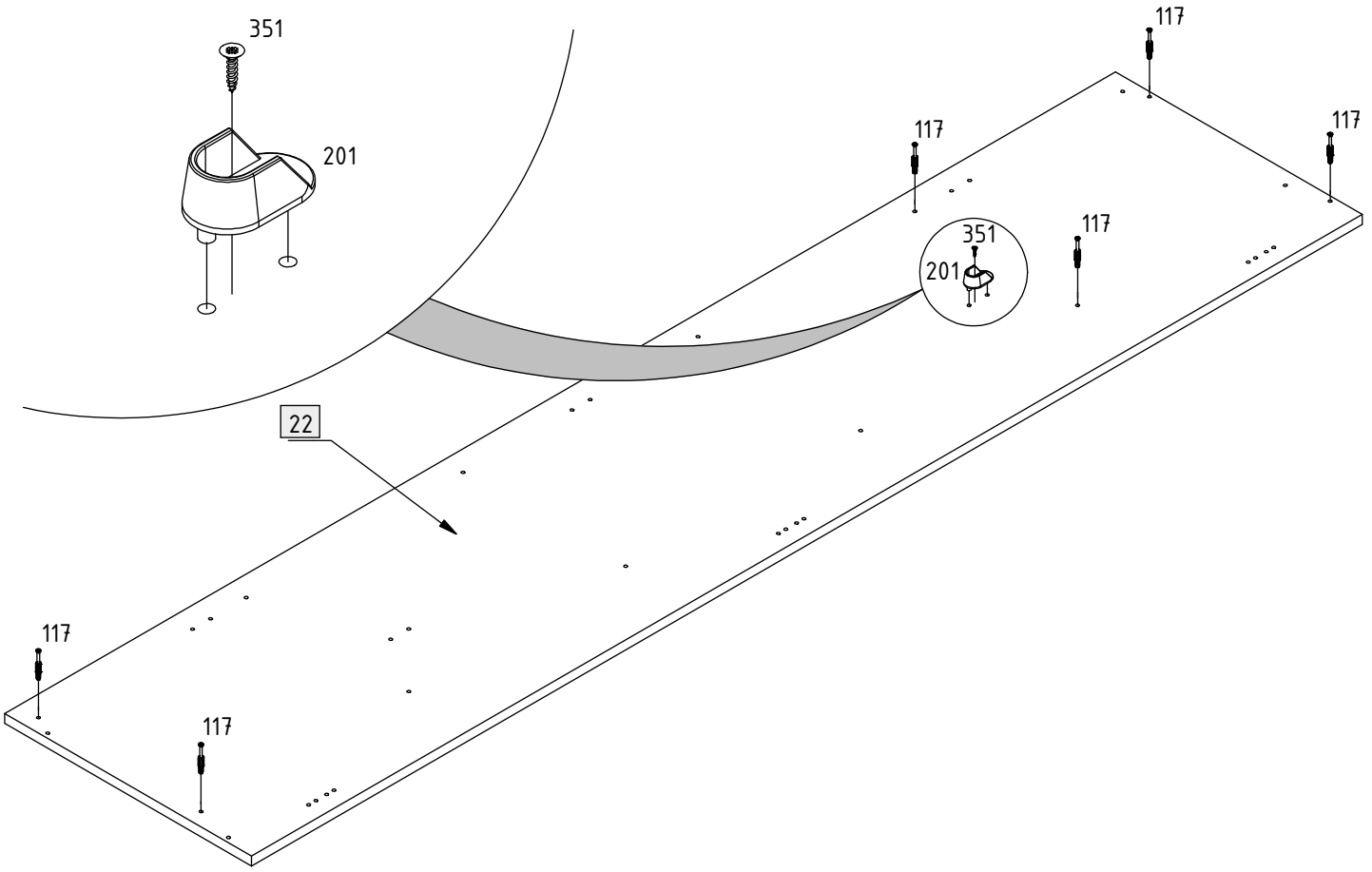
351
201
117
117
117
351
201
117
22
117
117

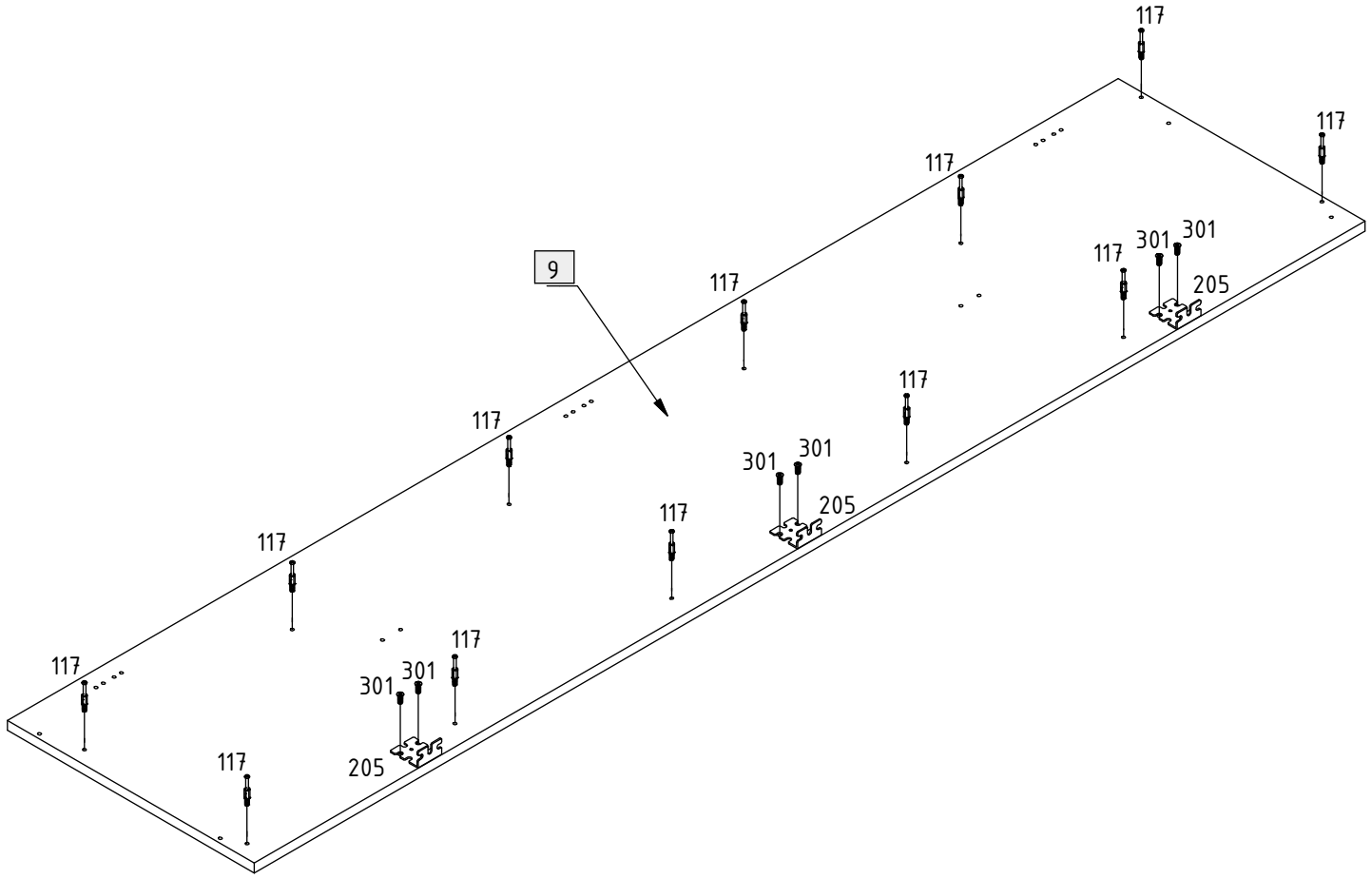
117
117
117
117
301
301
205
9
117
117
117
301
301
205
117
117
117
301
301
205
117

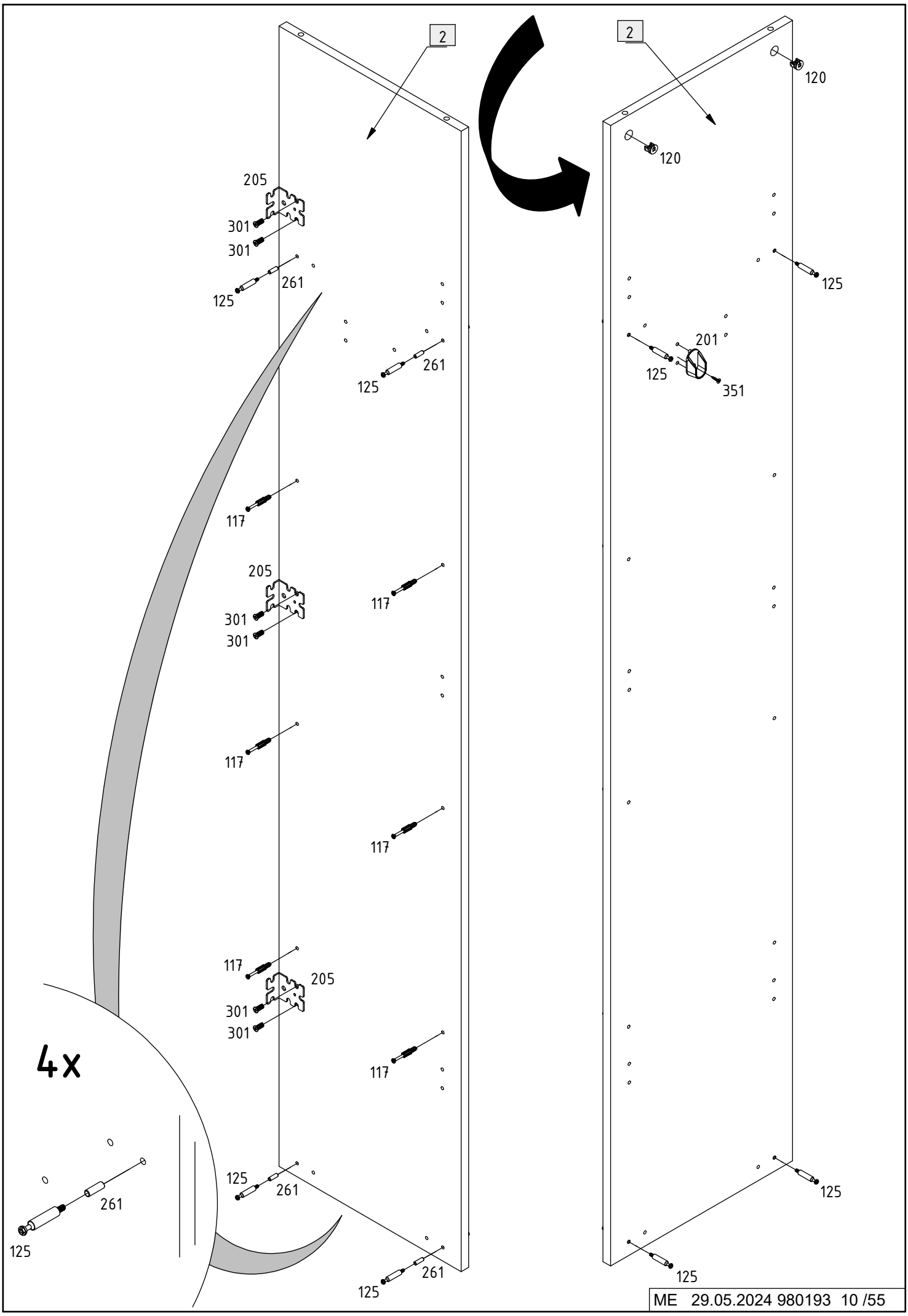
2
2
120
120
205
301
301
261
125
125
261
125
201
125
351
117
205
301
301
117
117
117
205
301
301
117
4x
261
125
125
261
125
261
125
125
125

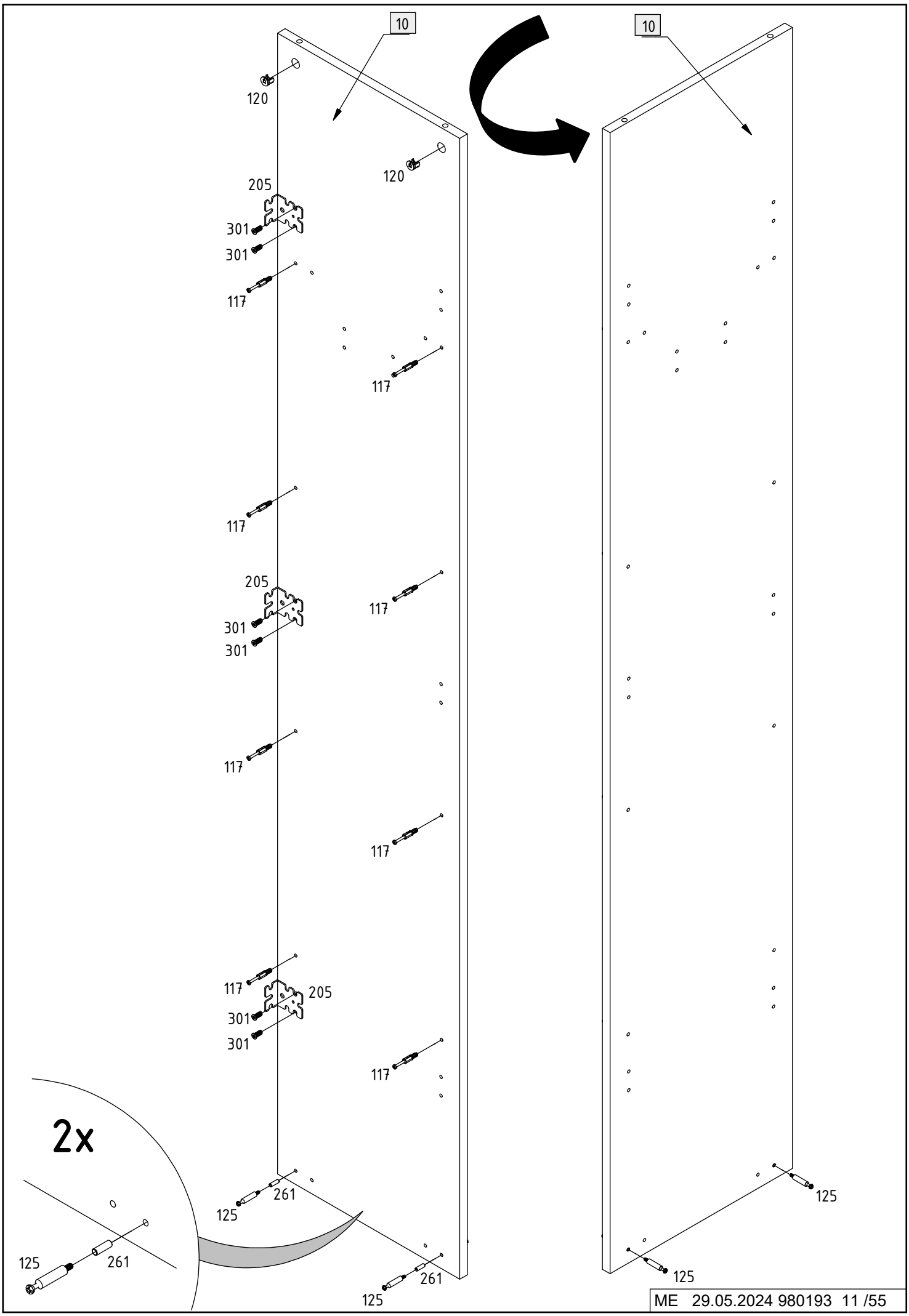
10
10
120
120
205
301
301
117
117
117
205
301
301
117
117
117
117
205
301
301
117
2x
125
261
125
261
125
261
125
125

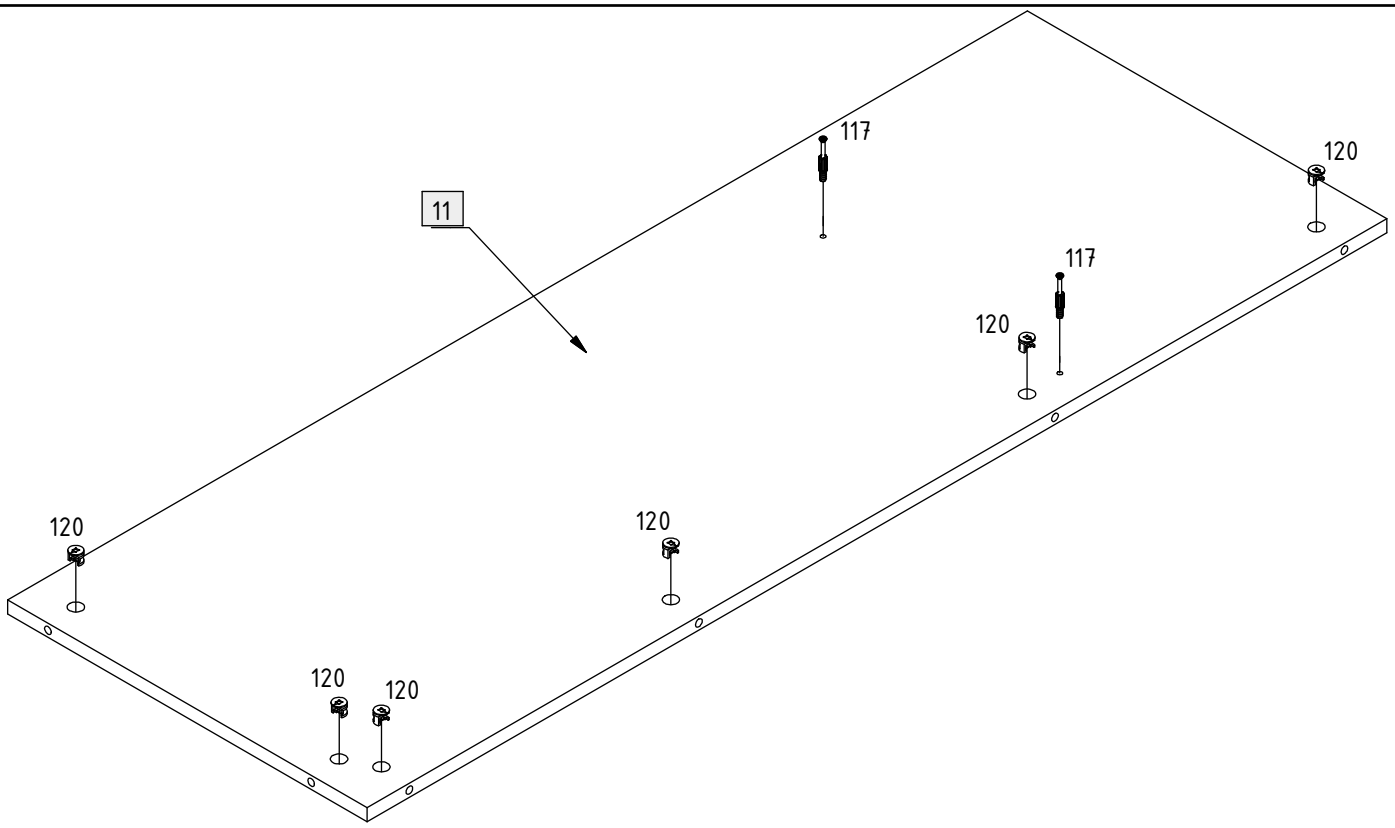
11
117
120
117
120
120
120
120
120

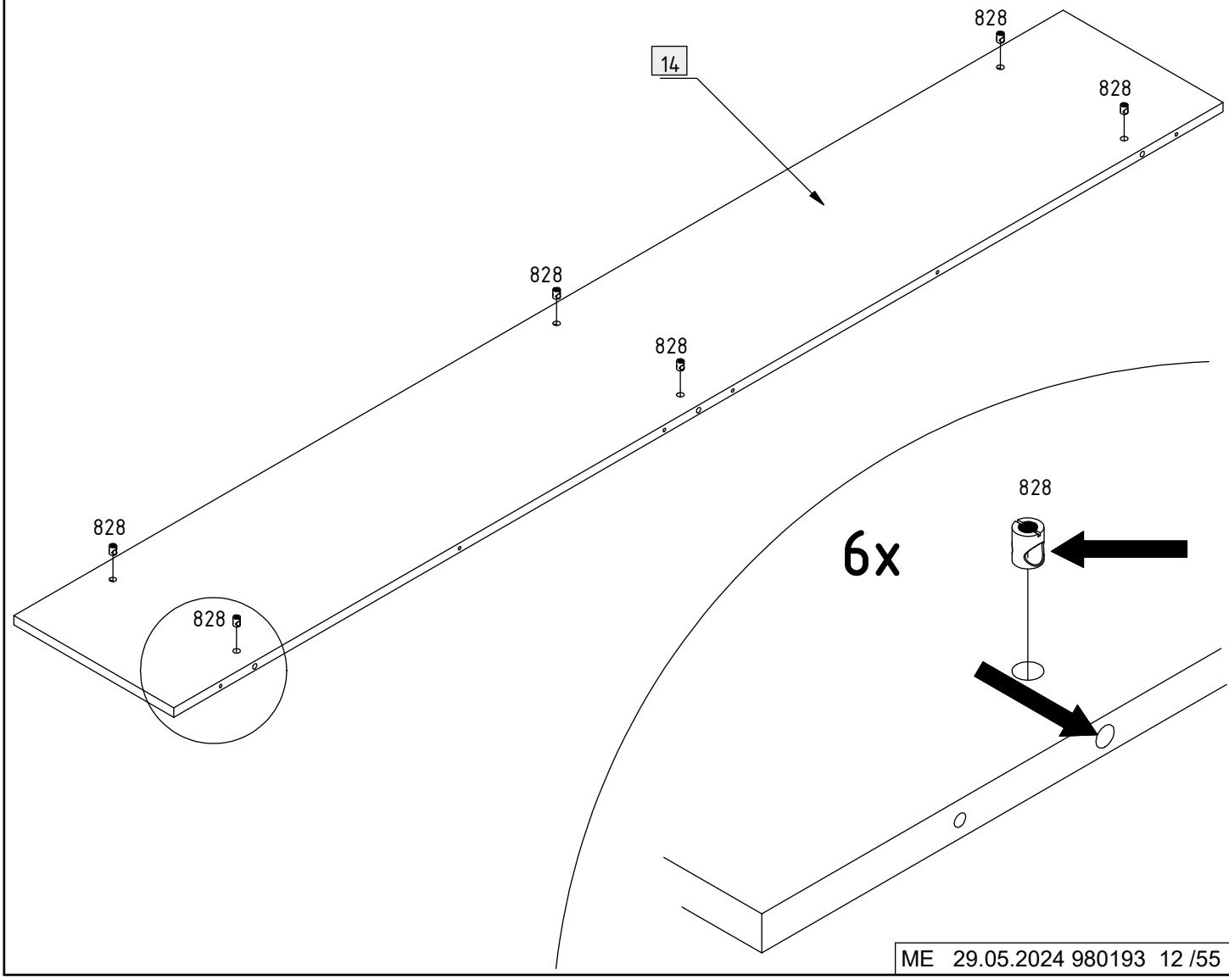
14
828
828
828
828
828
828
828
6x

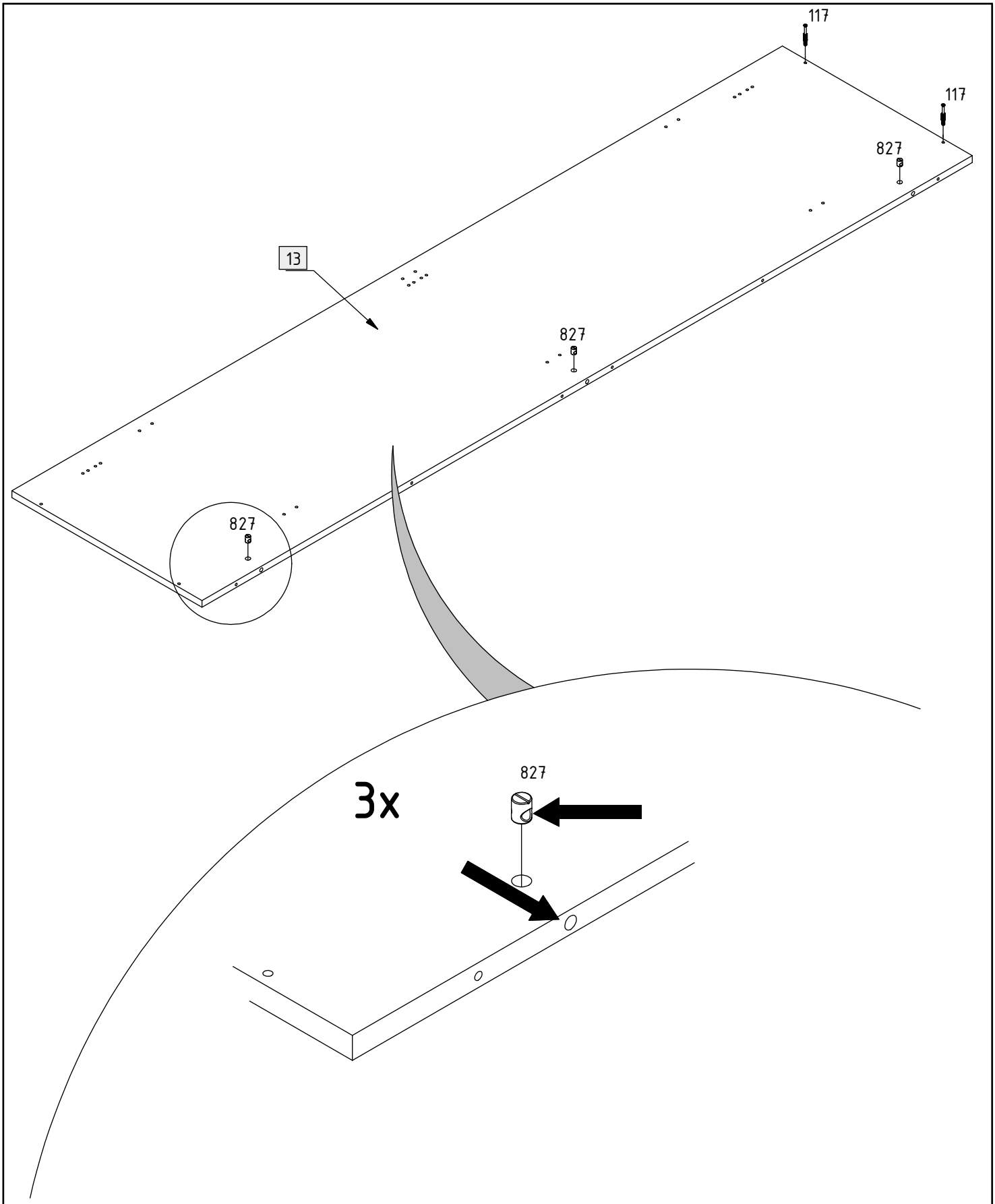
117
117
827
13
827
827
3x
827

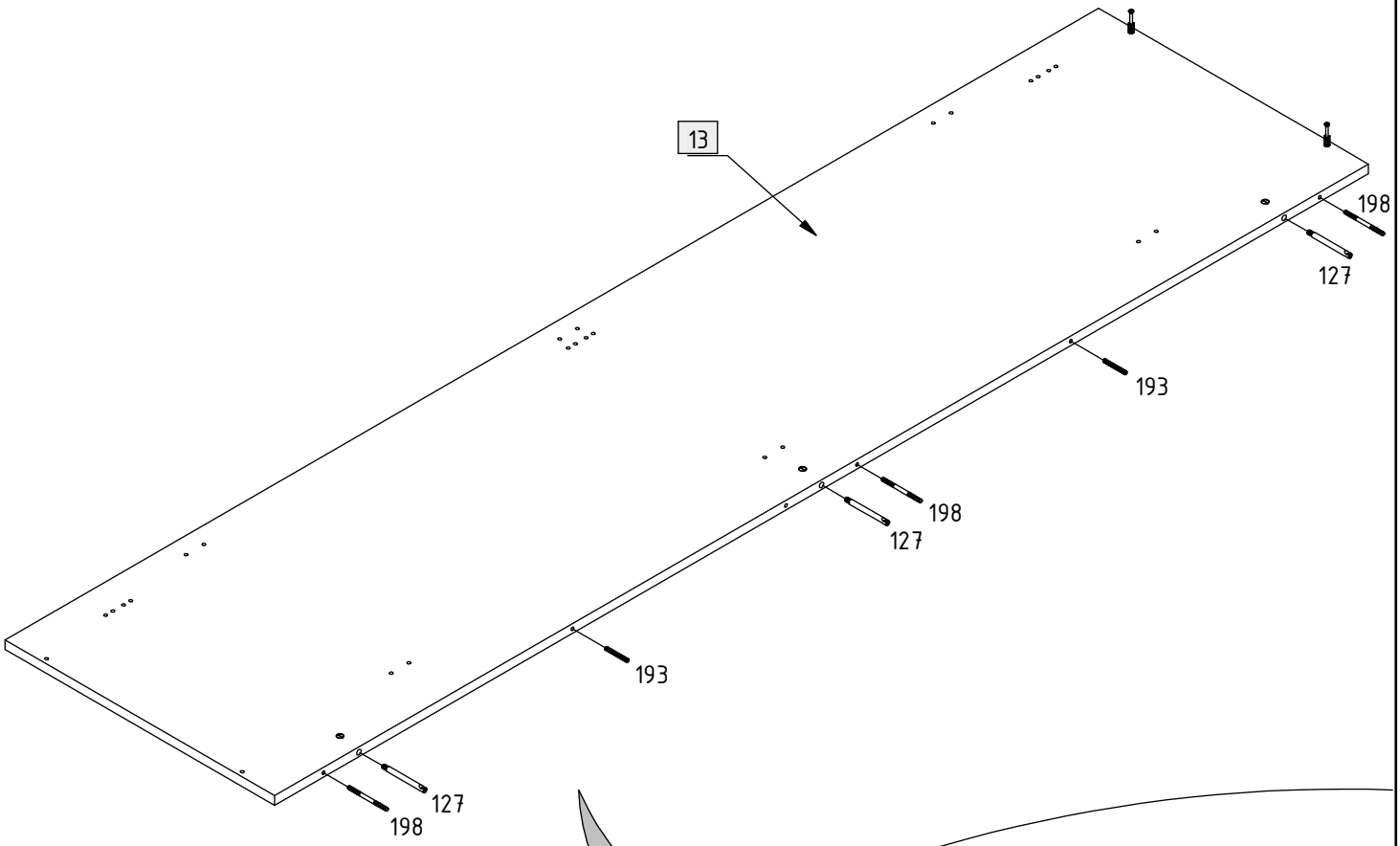
13
198
127
193
198
127
193
127
198

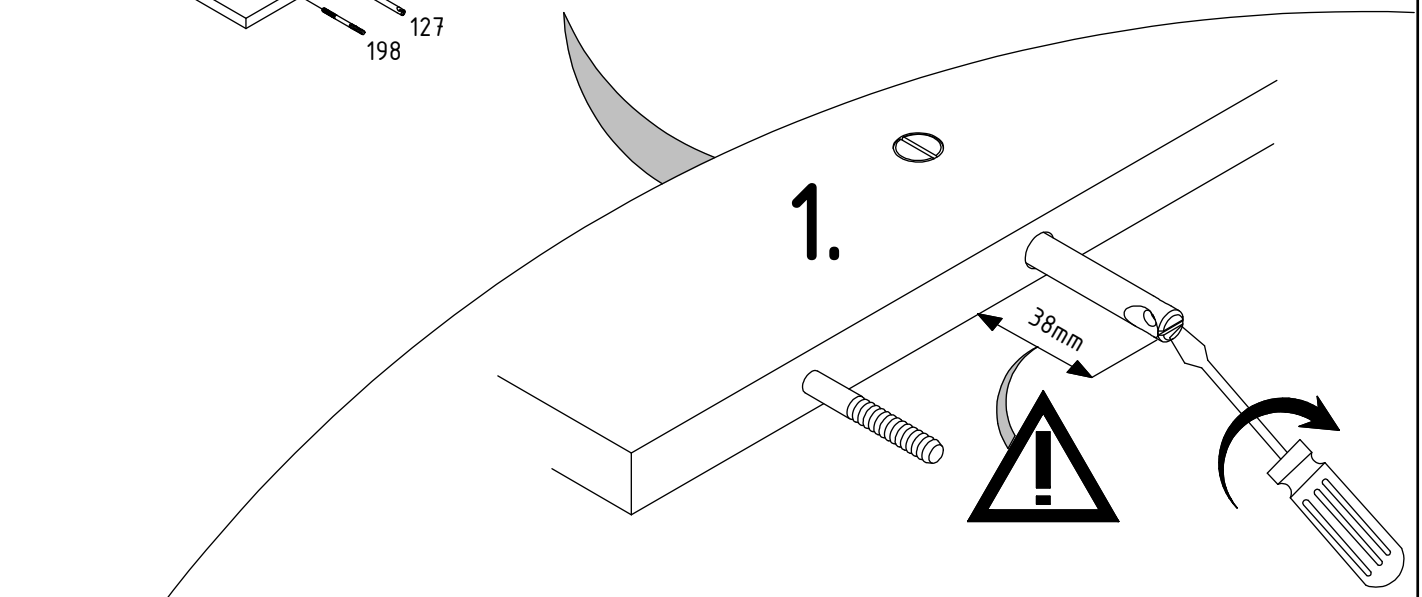
1.
38mm

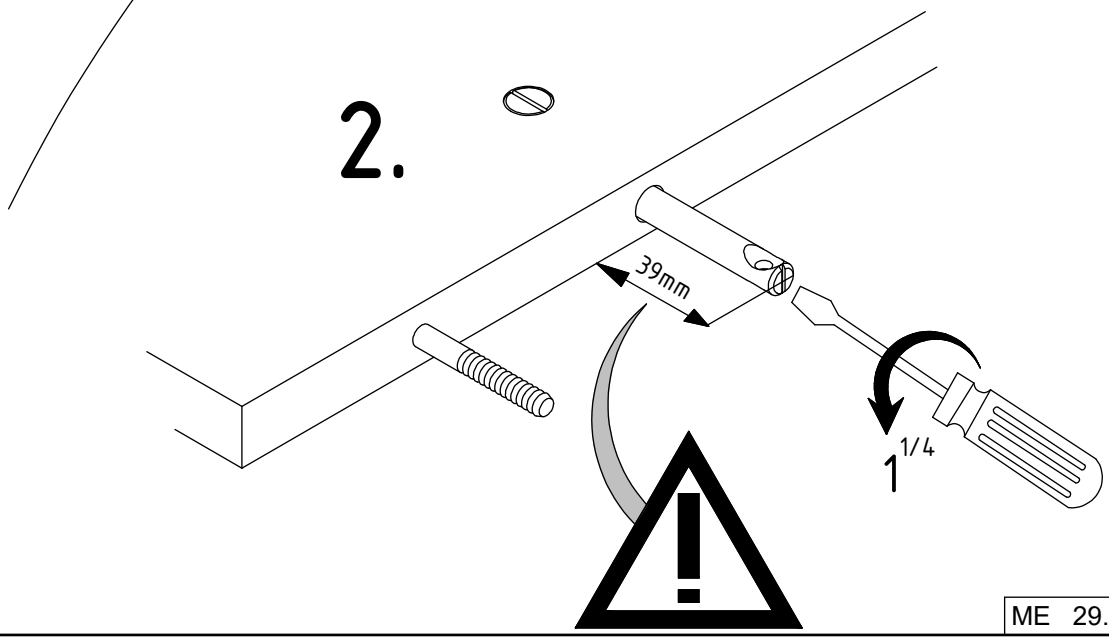
2.
39mm
1 1/4

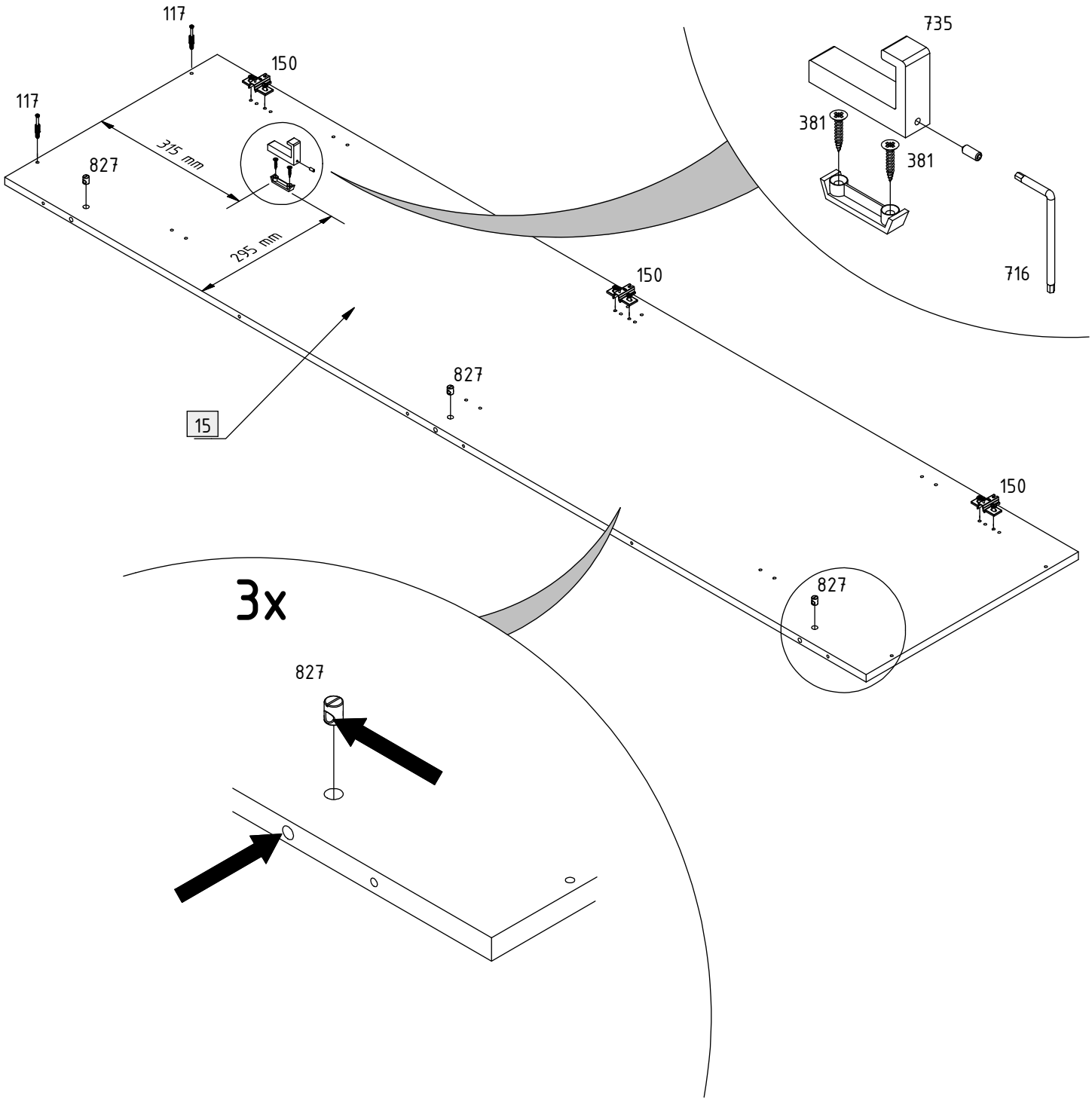
117
150
117
827
315 mm
295 mm
735
381
381
716
150
827
15
150
827
3x
827

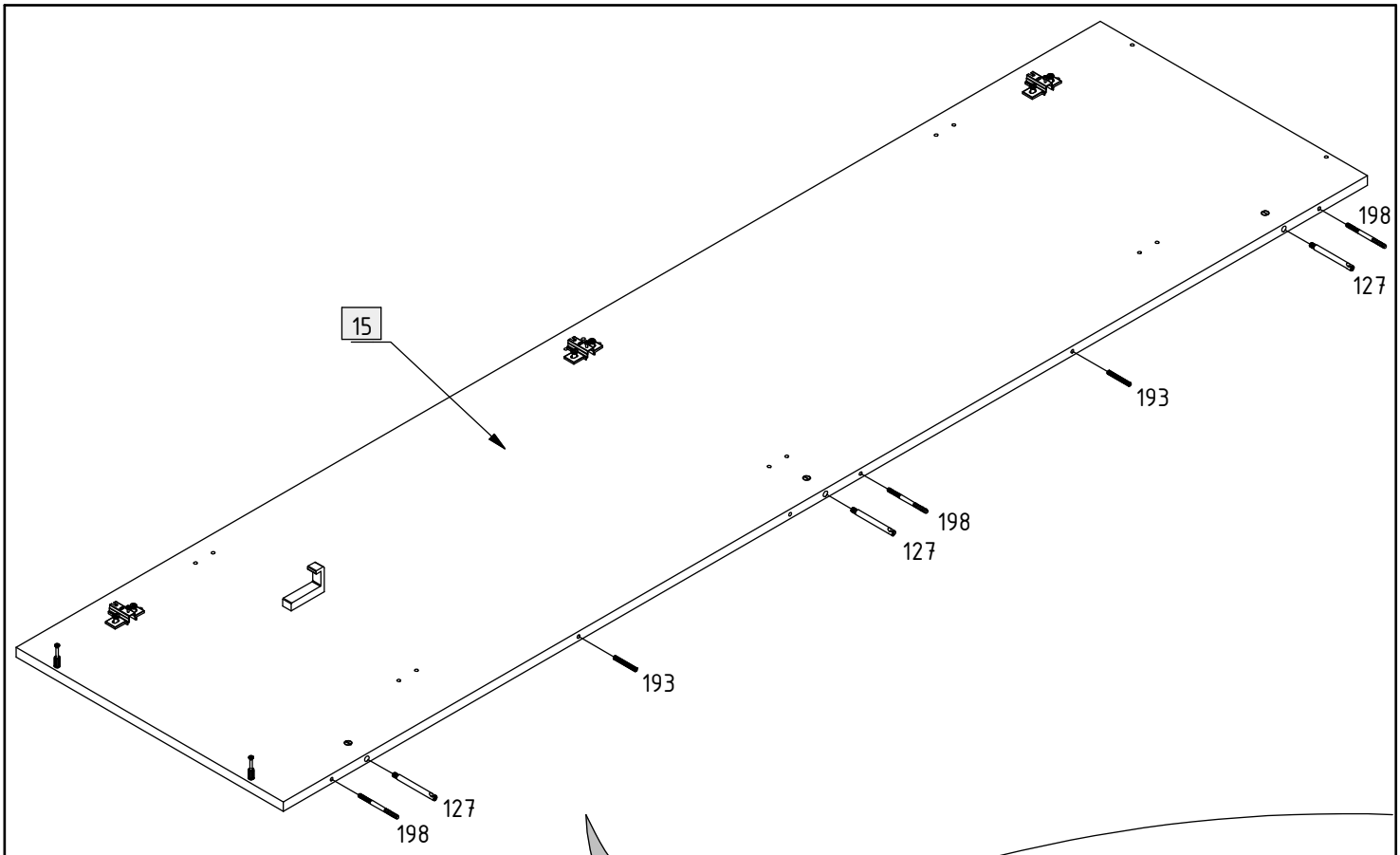
15
198
127
193
198
127
193
127
198

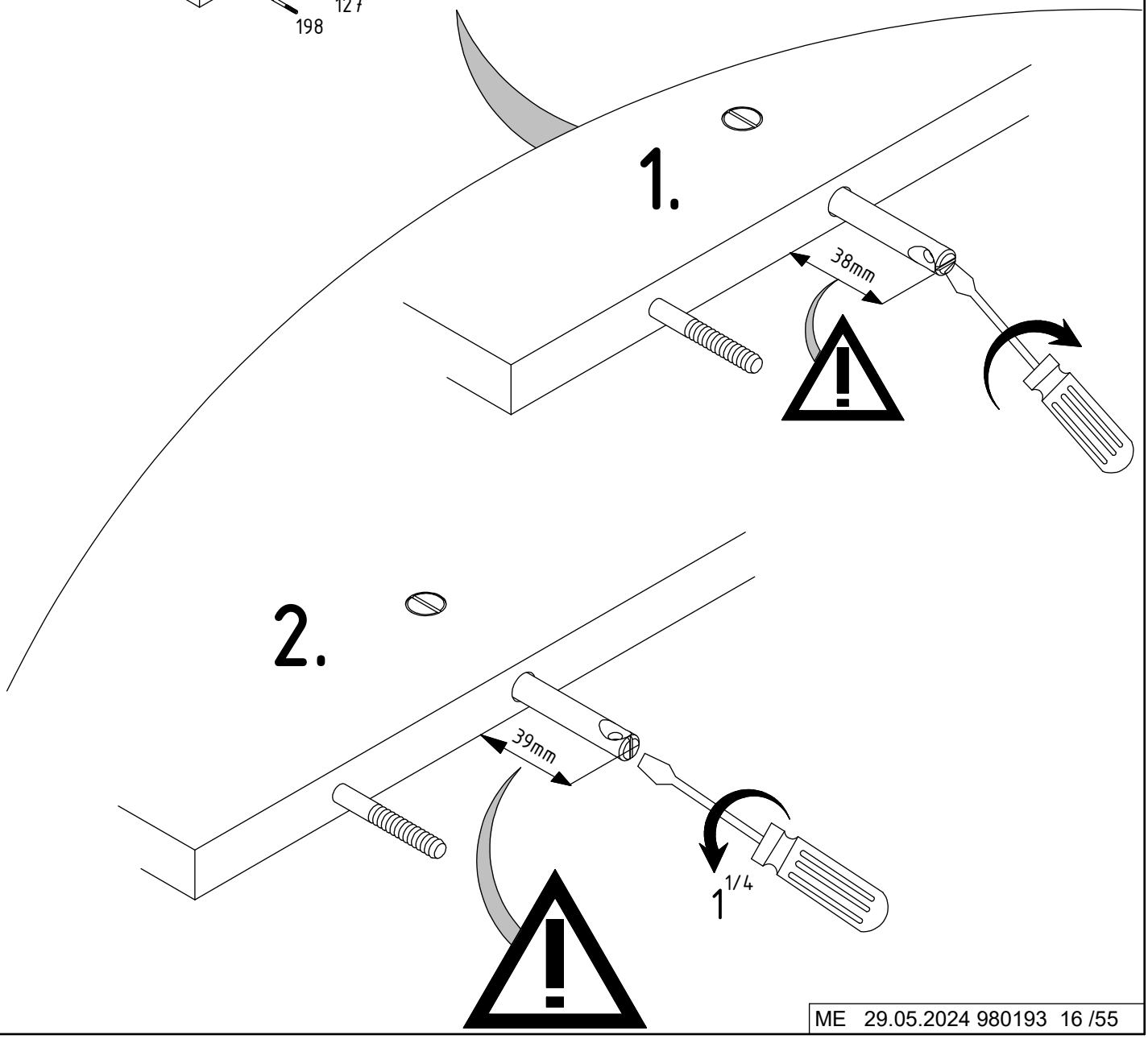
1.
38mm
2.
39mm
1 1/4

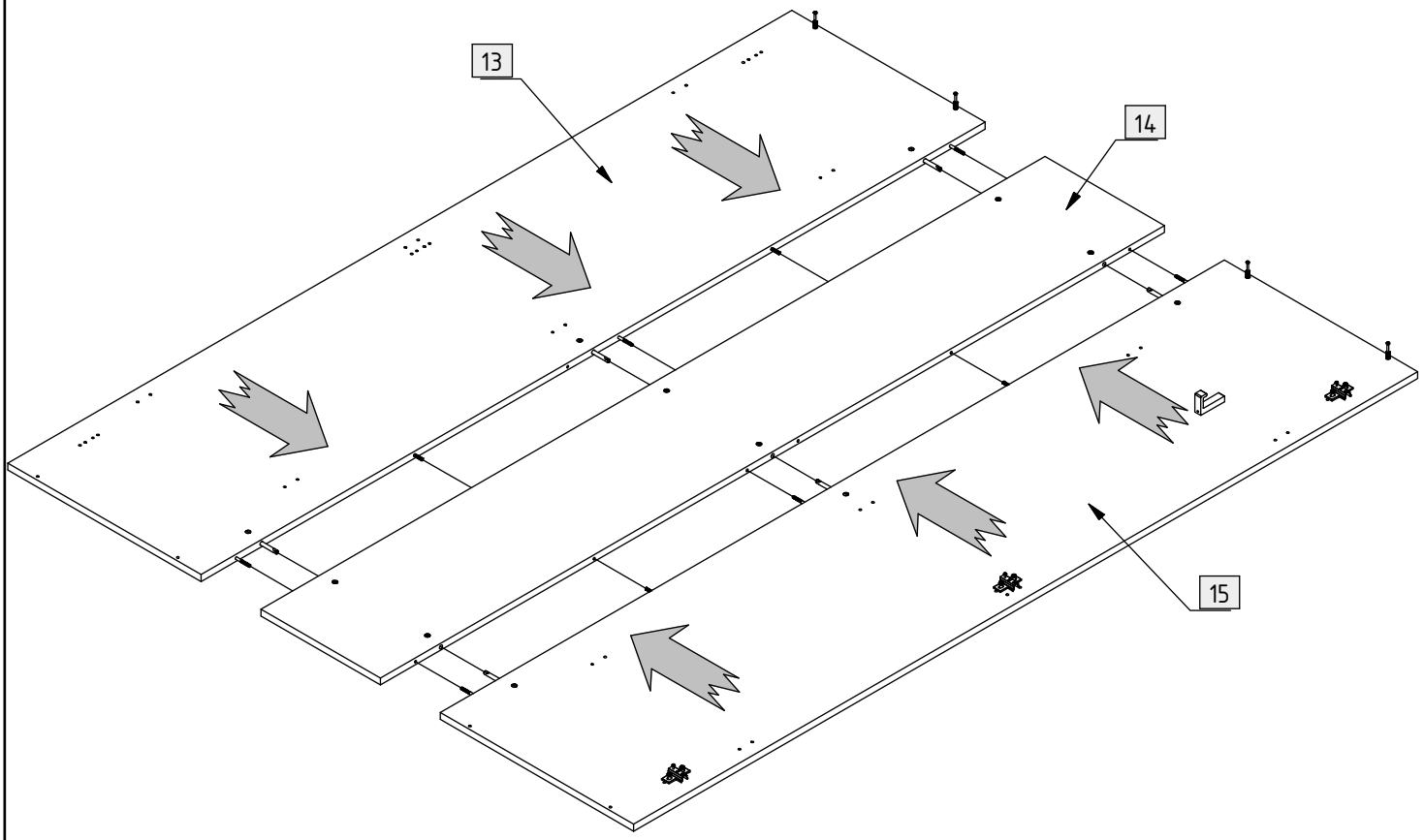
13
14
15

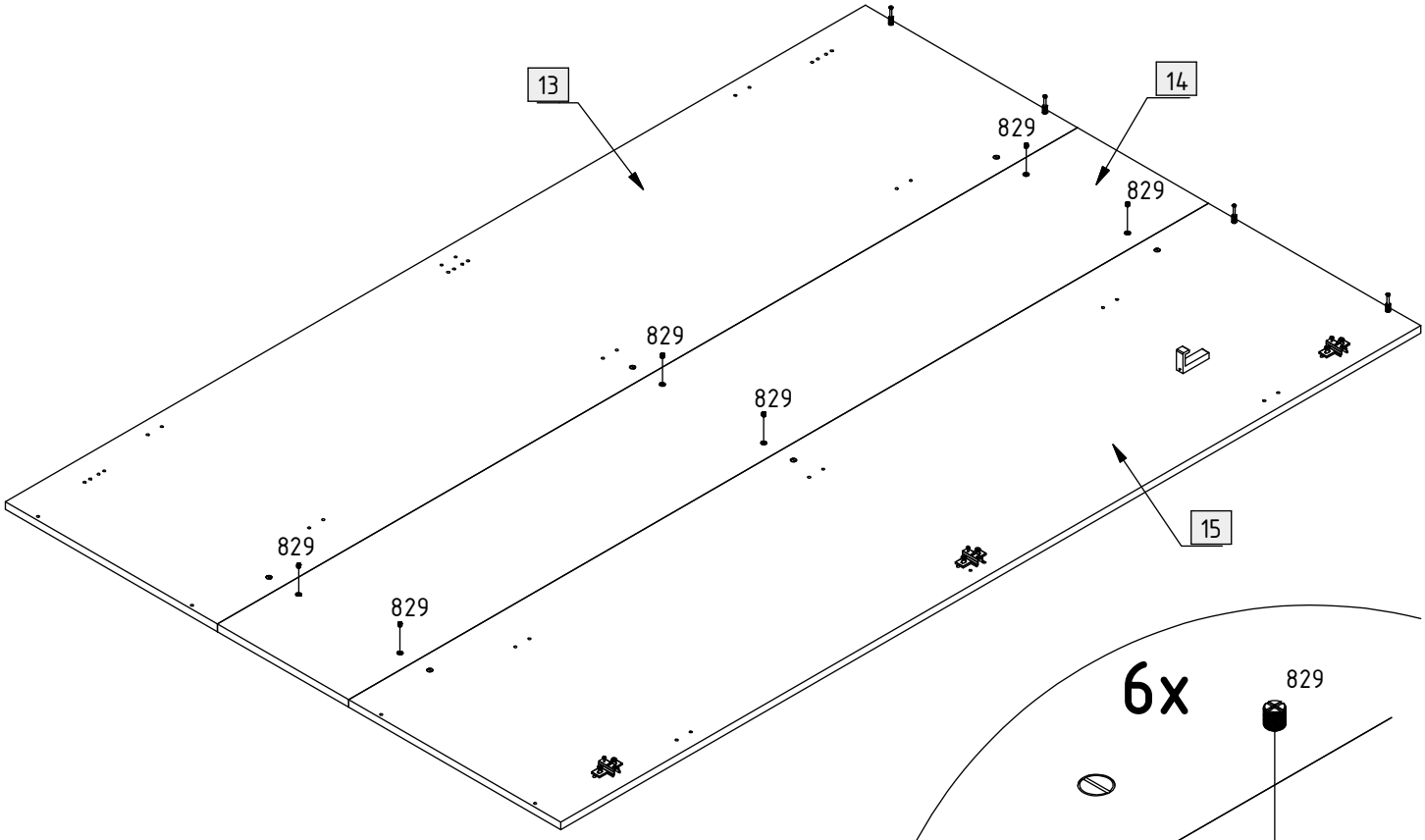
13
14
829
829
829
829
829
829
15

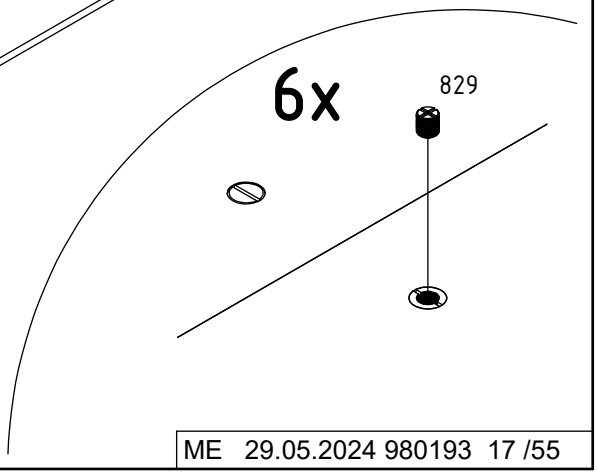
6x
829

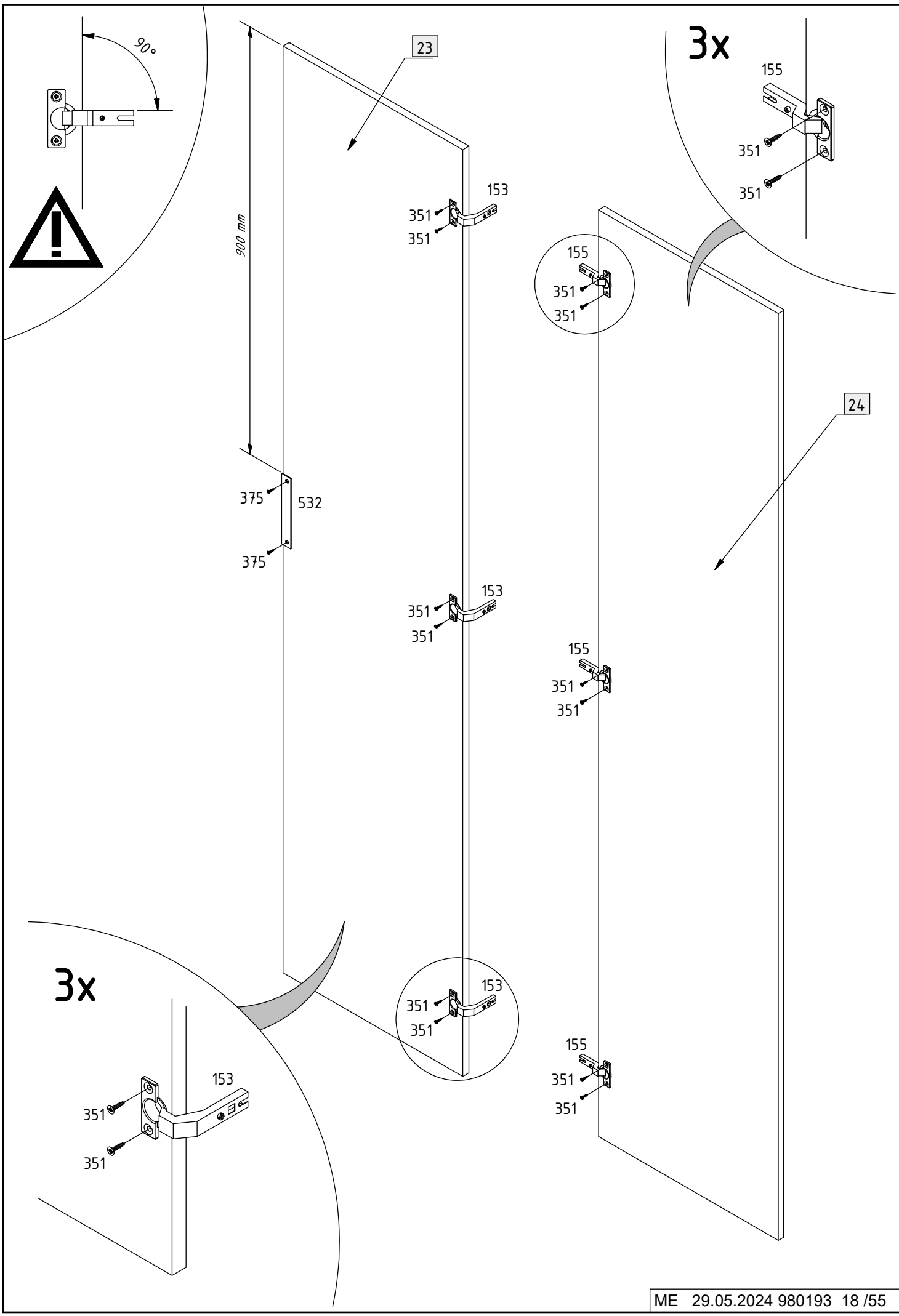
90°
23
900 mm
153
351
351
375
532
375
153
351
351
153
351
351
3x
153
351
351
3x
155
351
351
155
351
351
24
155
351
351
155
351
351

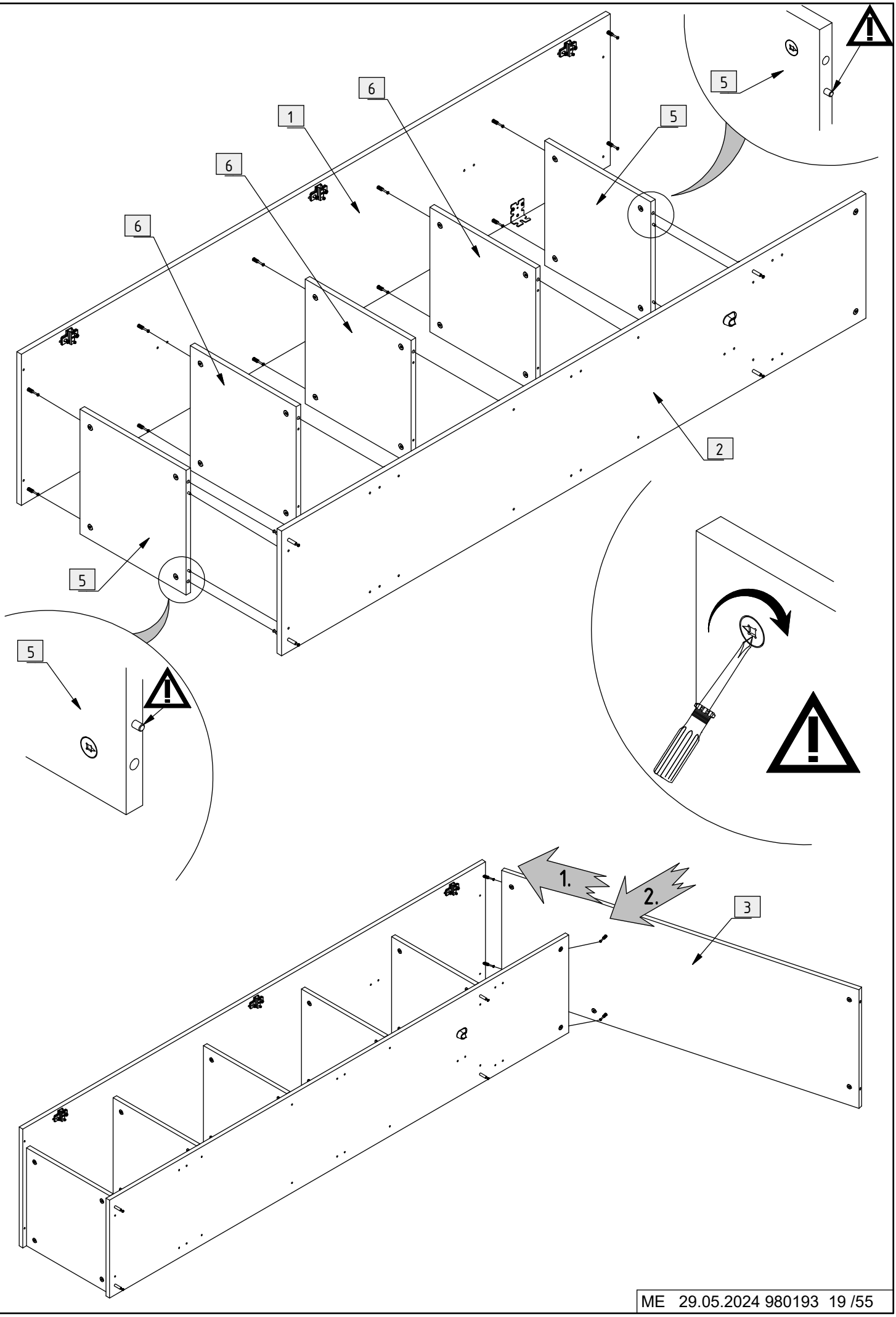
1
2
3
5
6
1.
2.

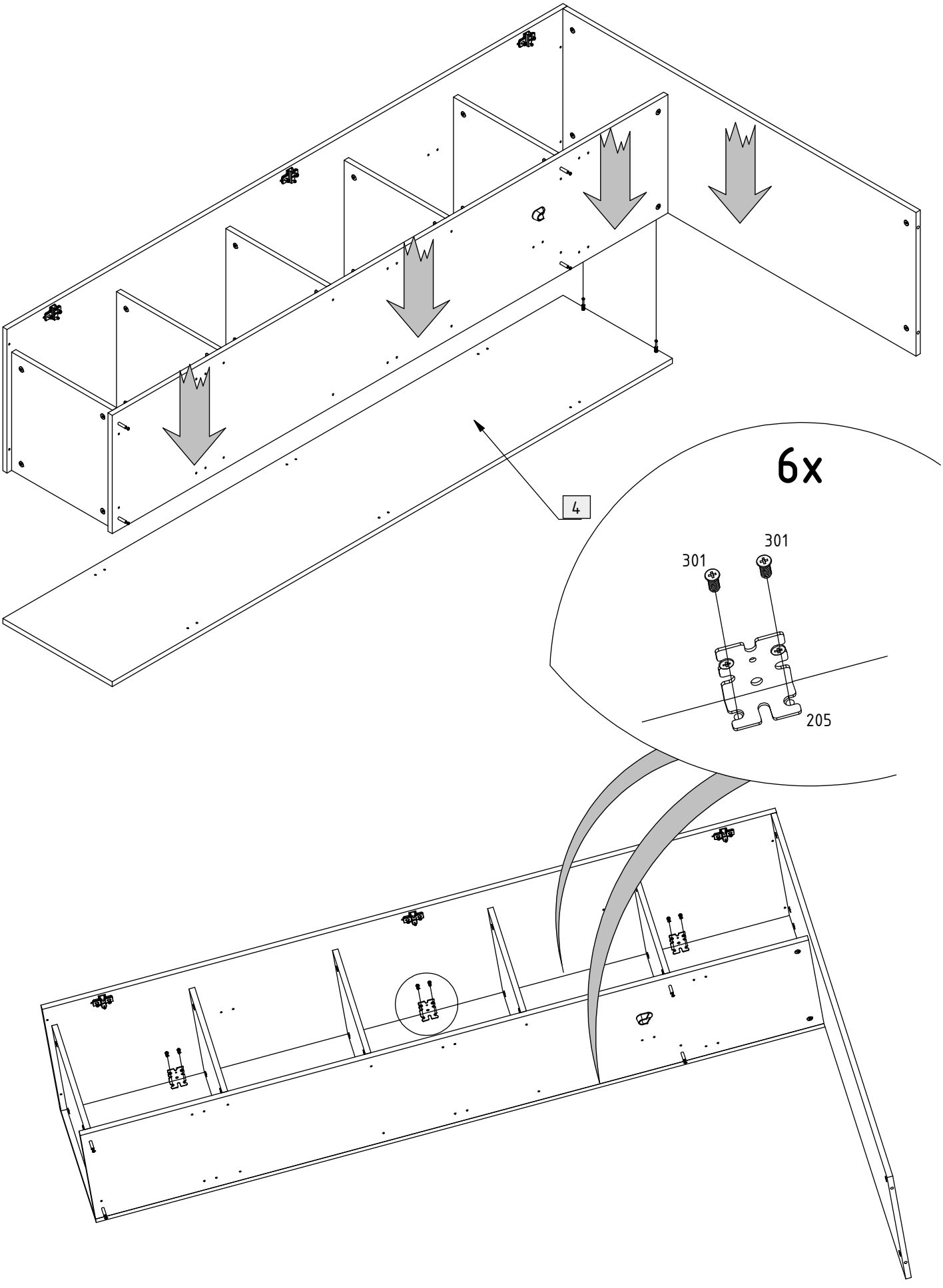
4
6x
301
301
205

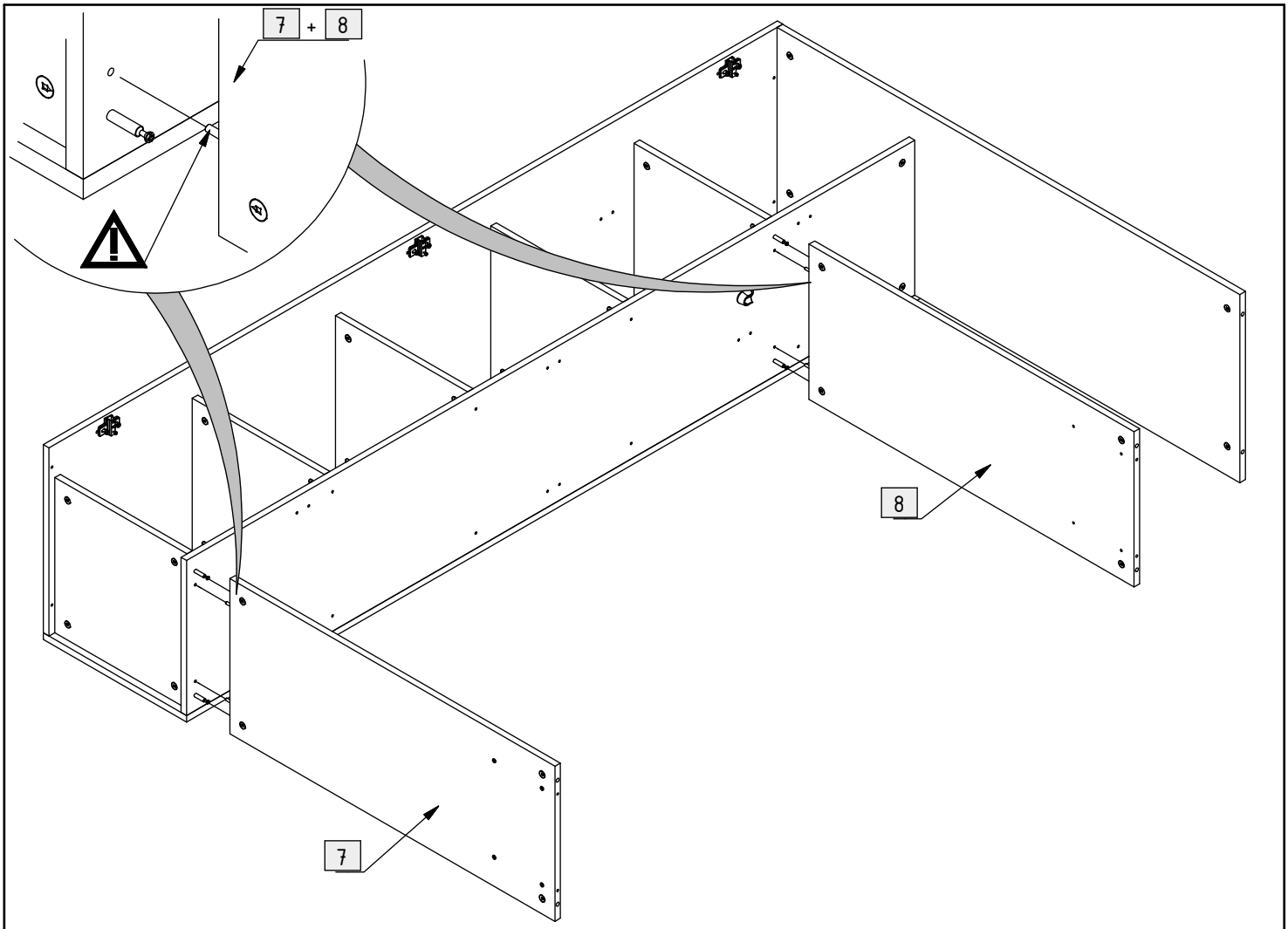
7 + 8
8
7

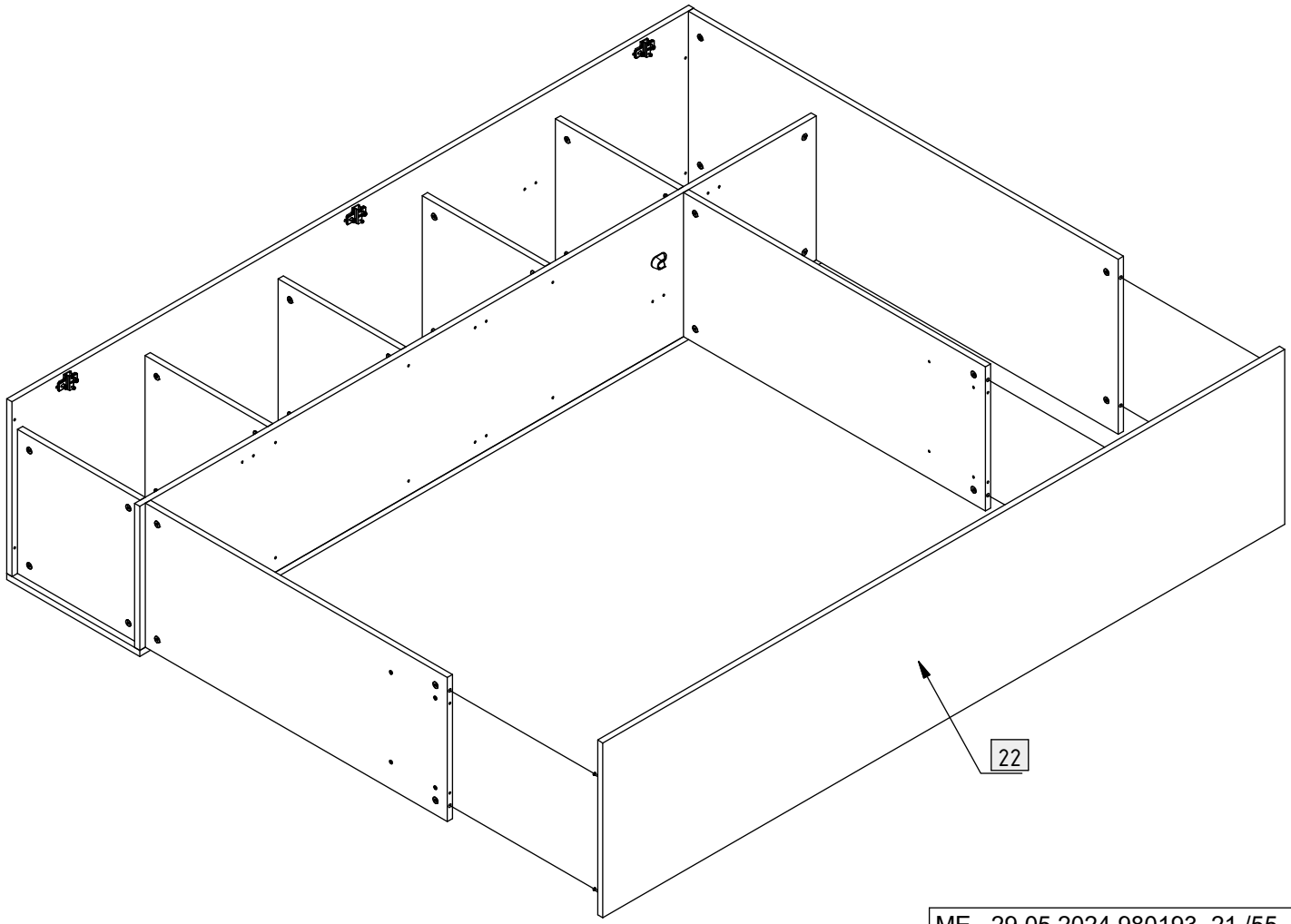
22

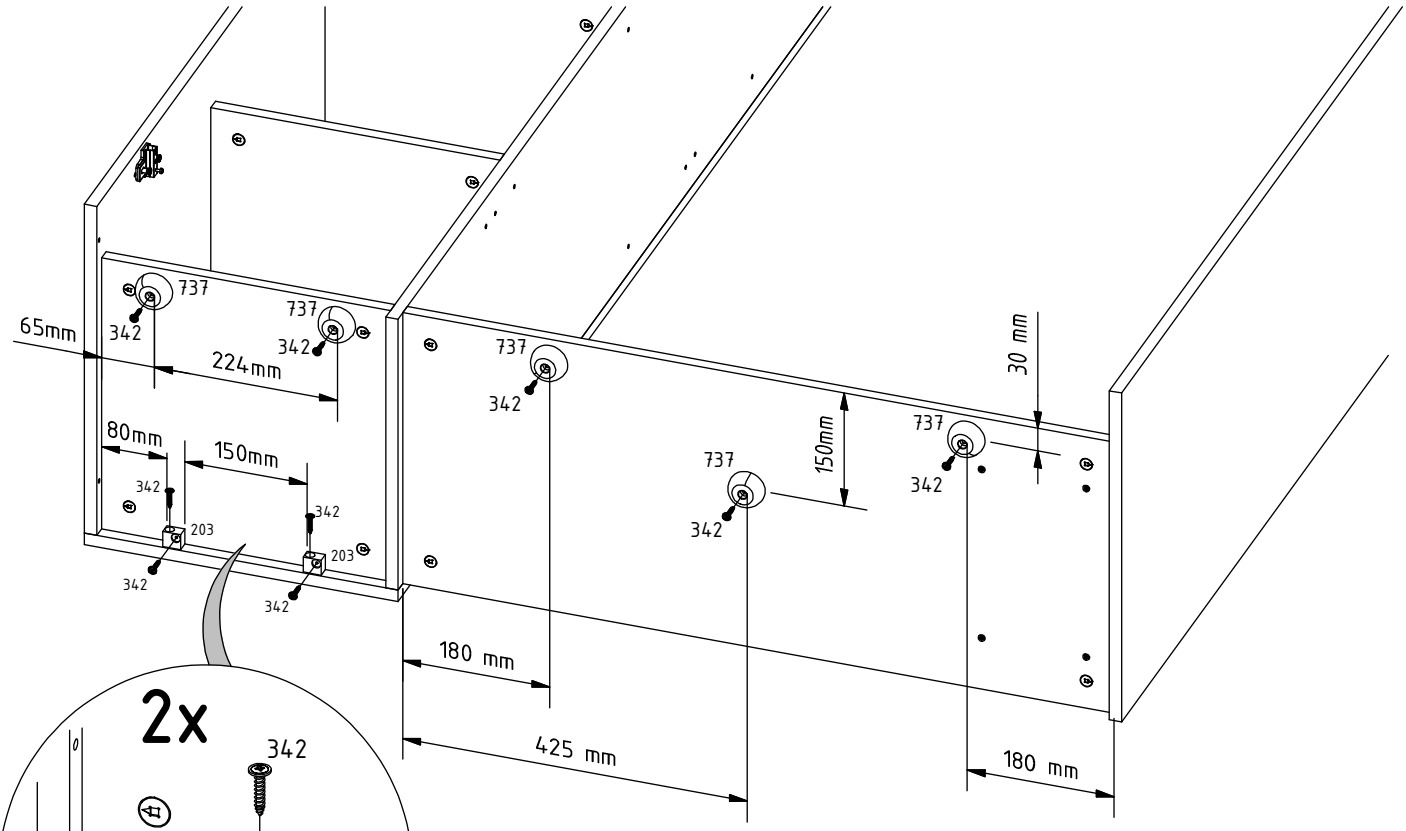
737
342
65mm
224mm
80mm
150mm
203
180 mm
425 mm
150mm
30 mm

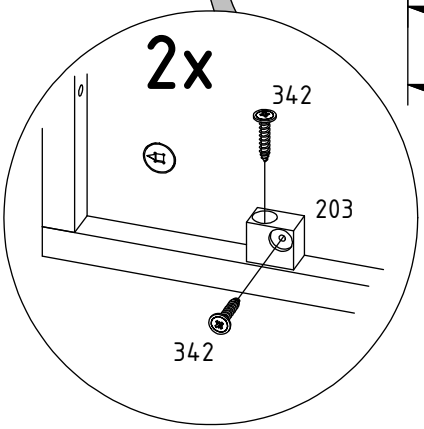
2x
342
203
342

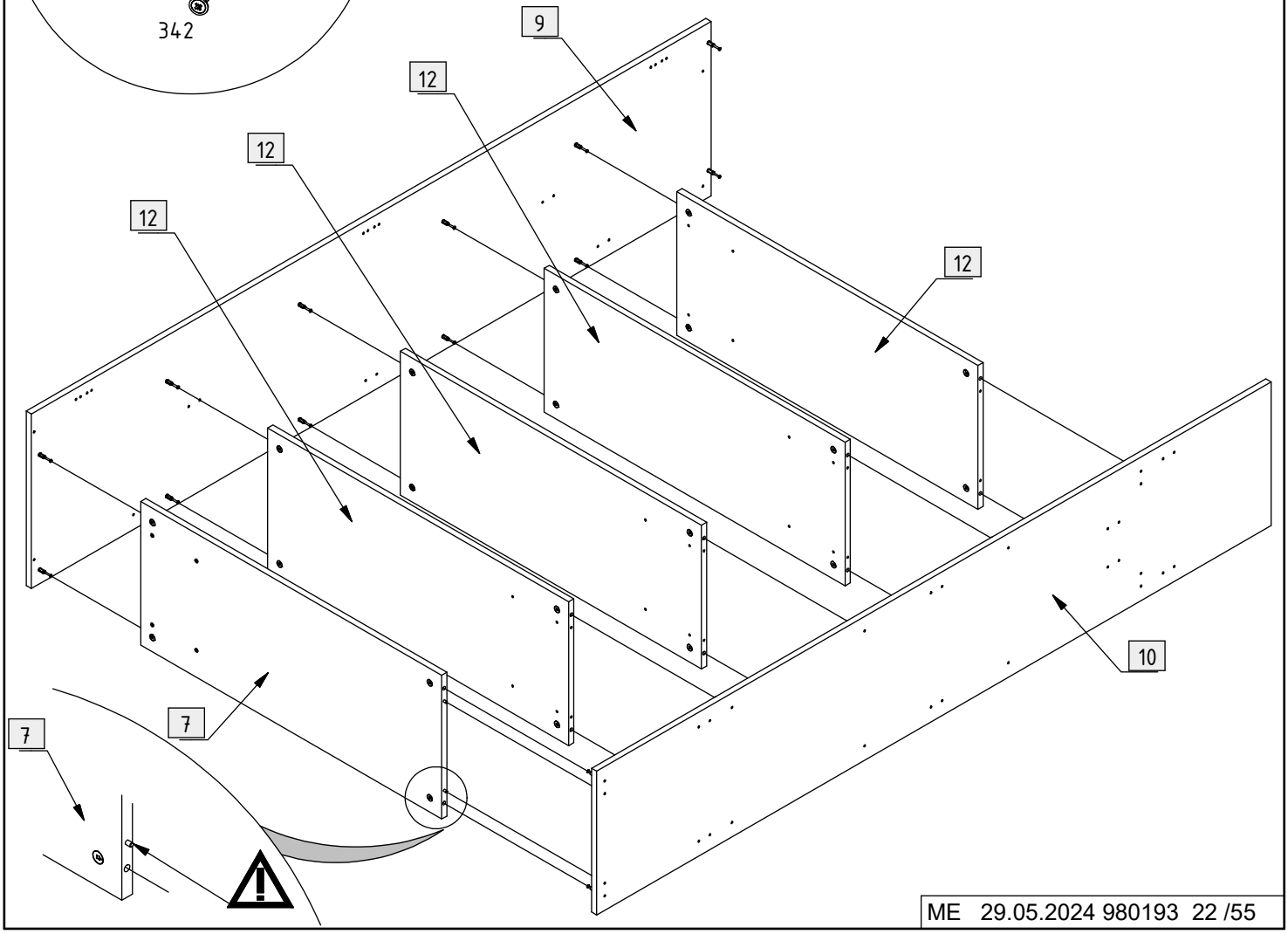
9
12
12
12
12
10
7
7

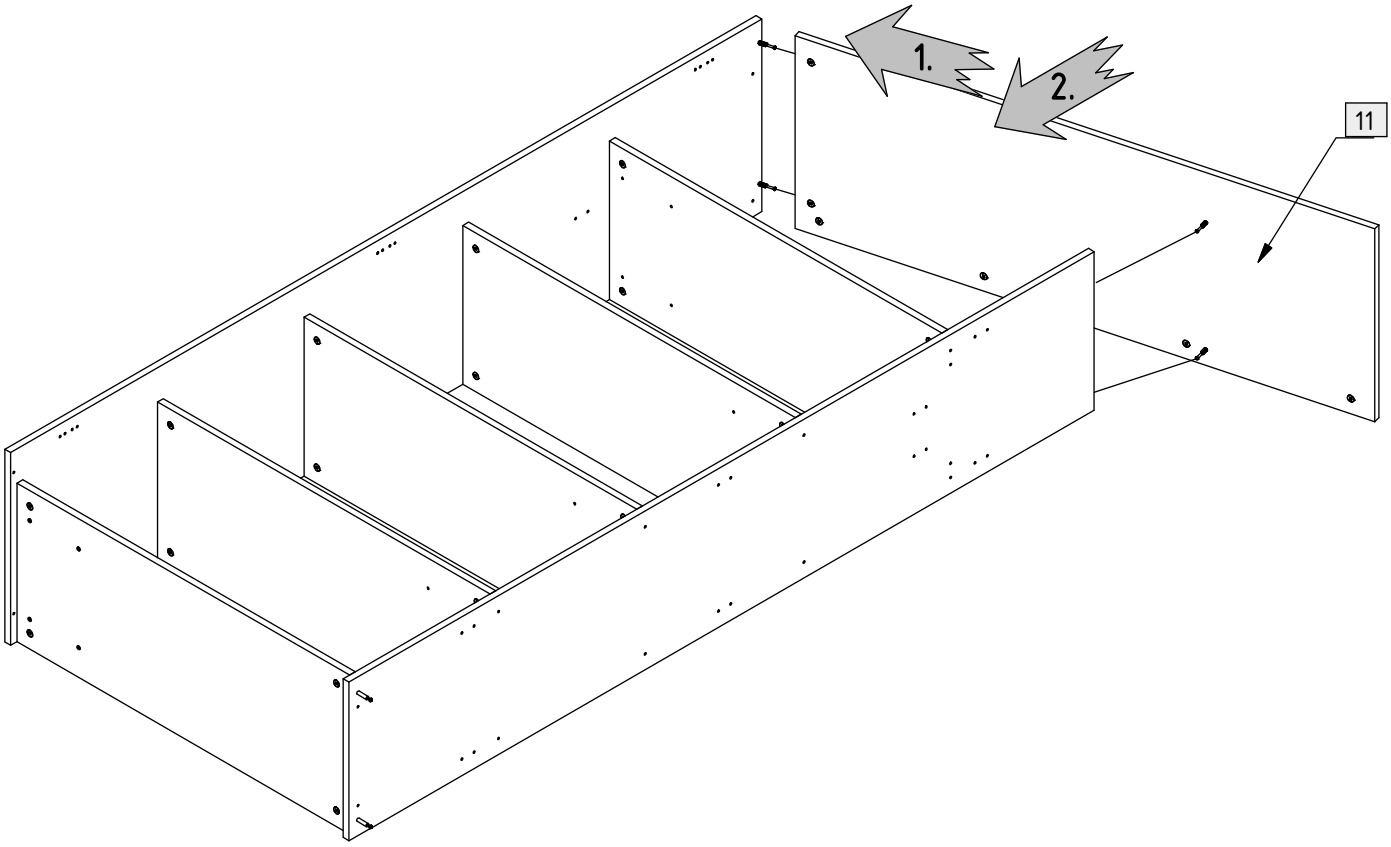
1.
2.
11

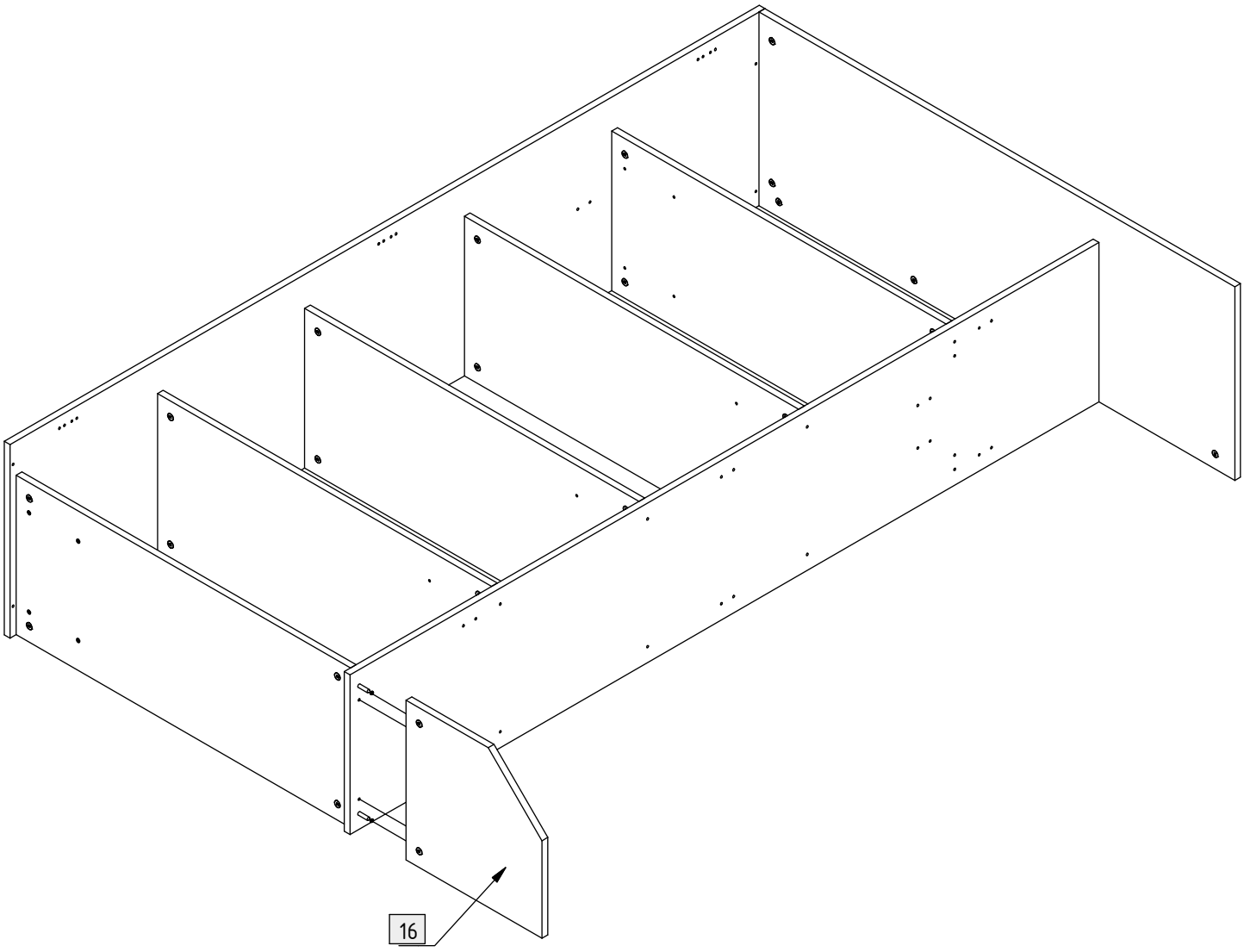
16

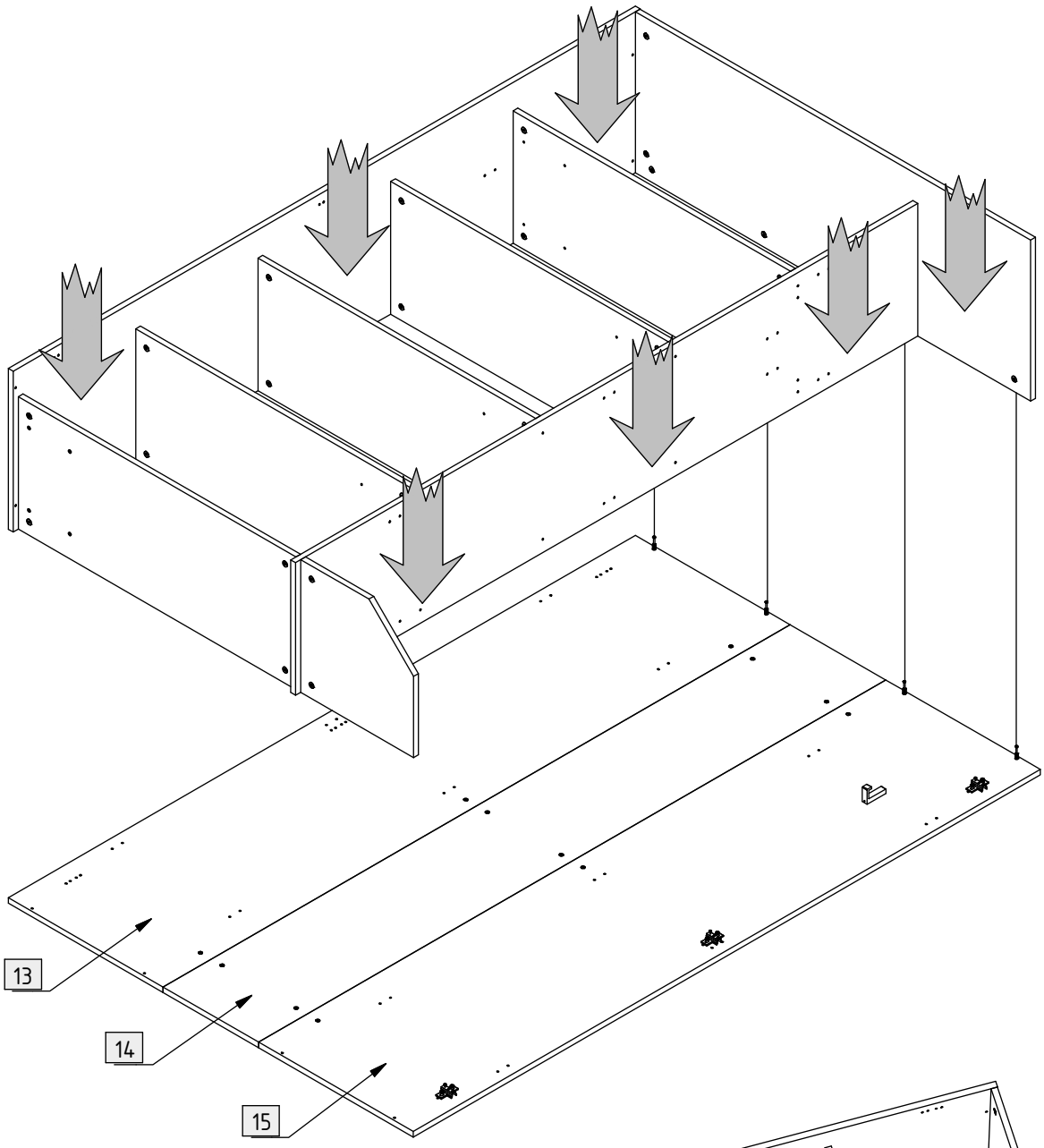
13
14
15

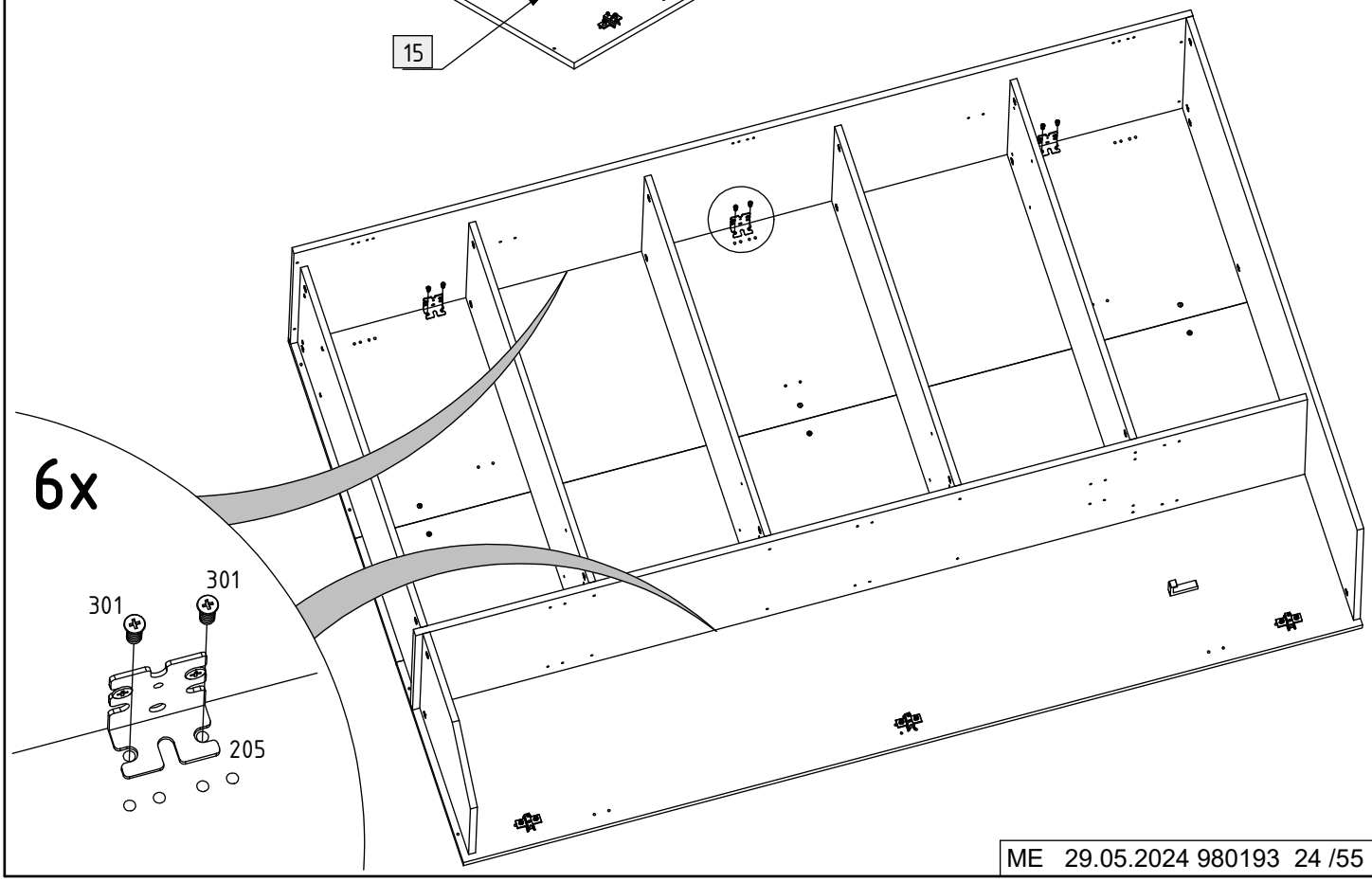
6x
301
301
205

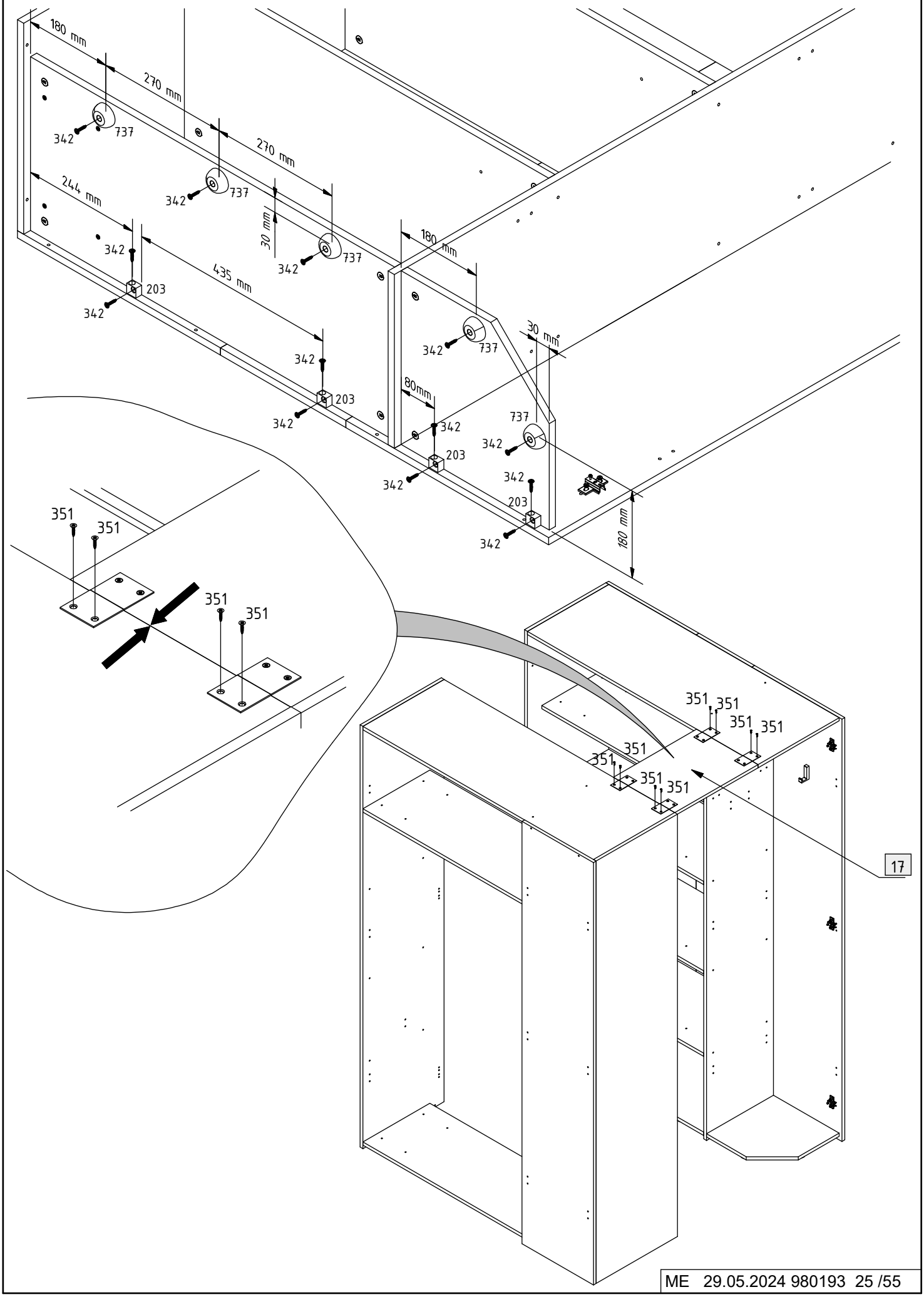
180 mm
270 mm
270 mm
244 mm
435 mm
30 mm
180 mm
30 mm
80mm
180 mm
342
737
203
351
17

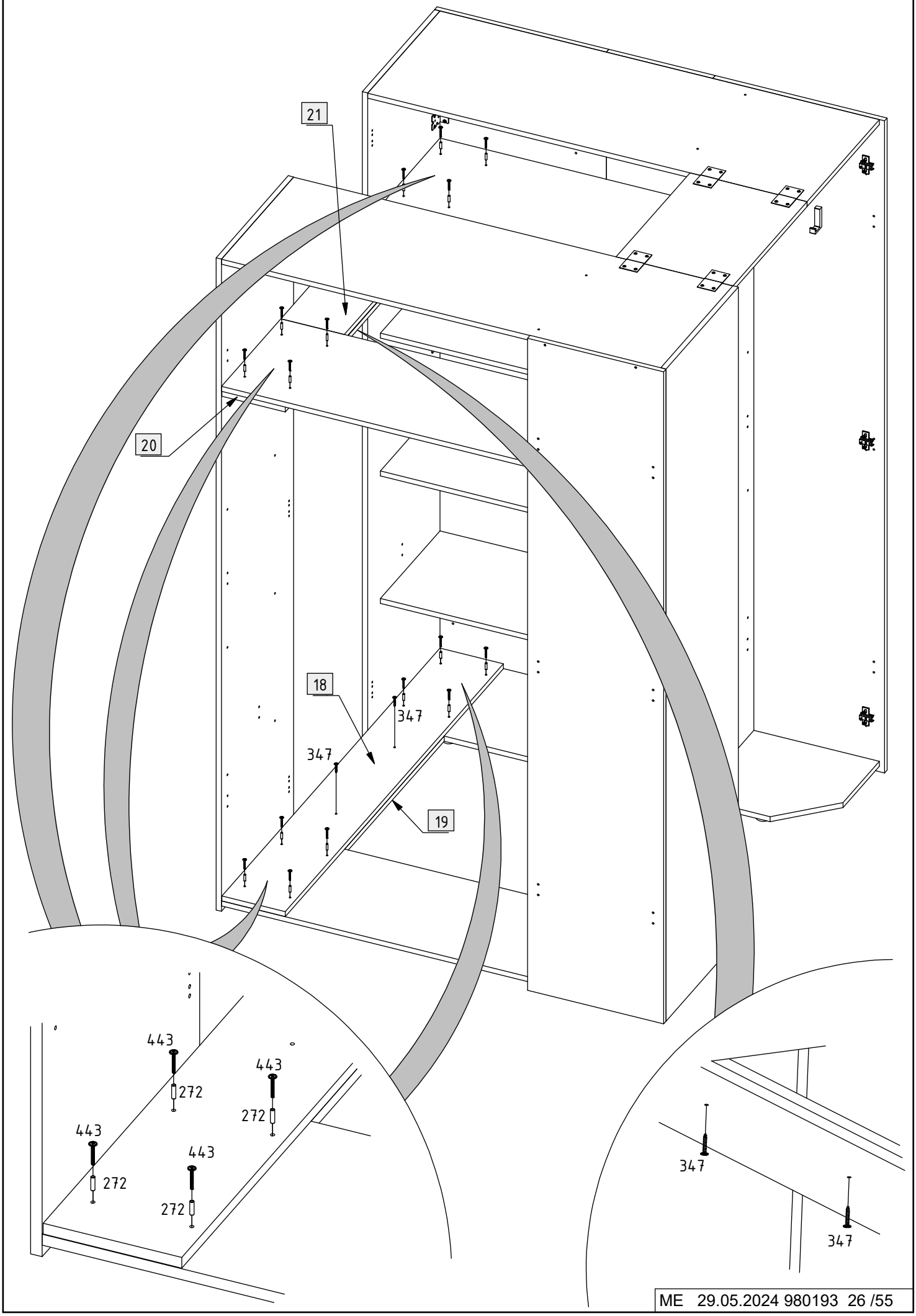
21
20
18
347
347
19
443
272
443
272
443
272
443
272
347
347

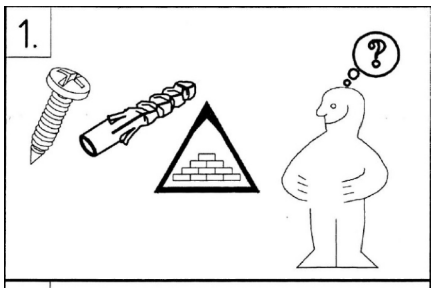
1.

2.

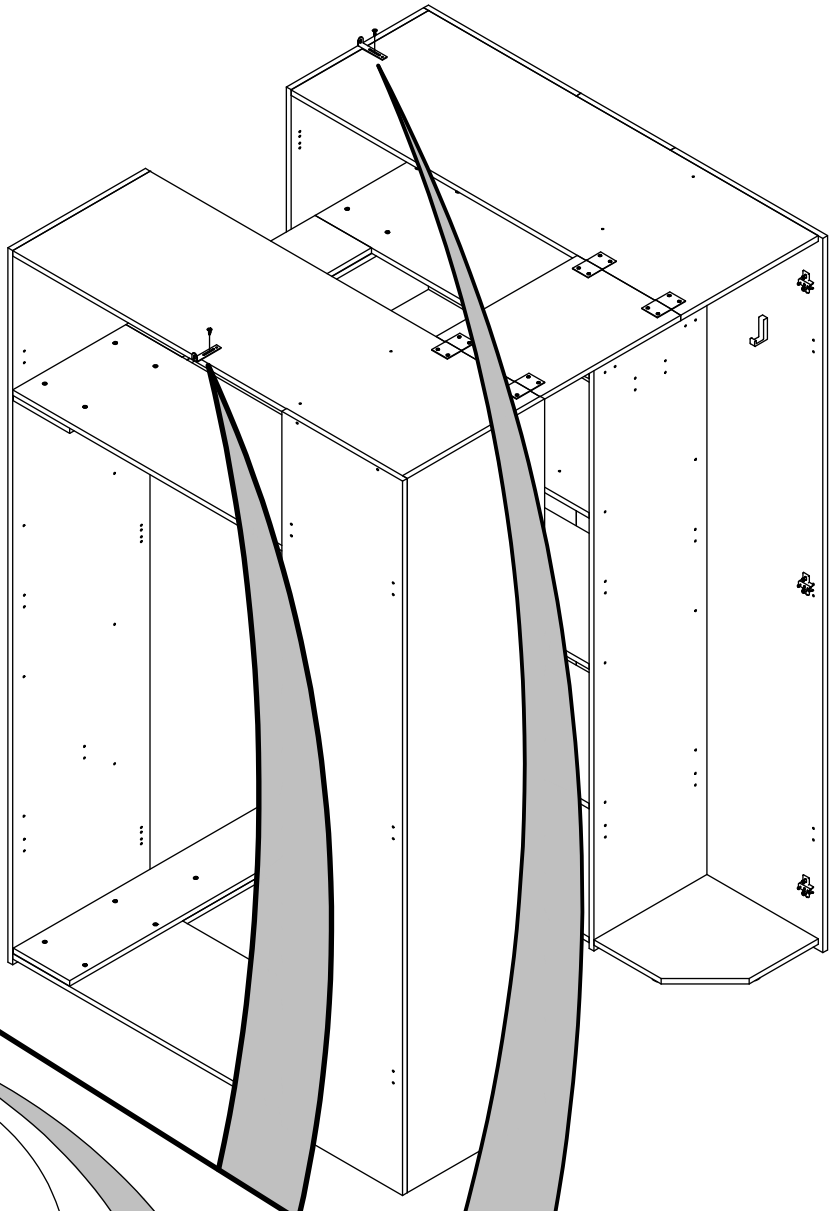

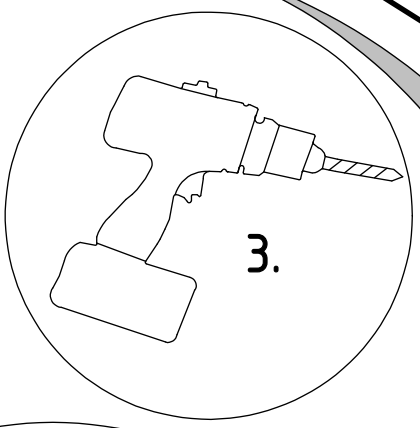
3.

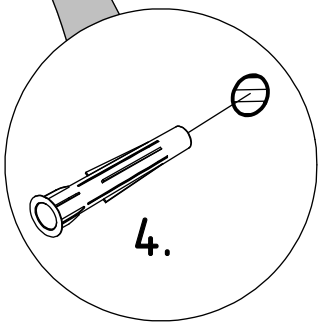
4.

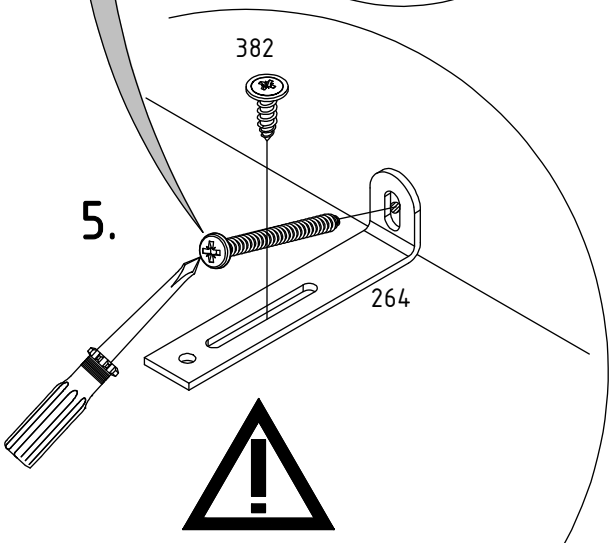
382
5.
264

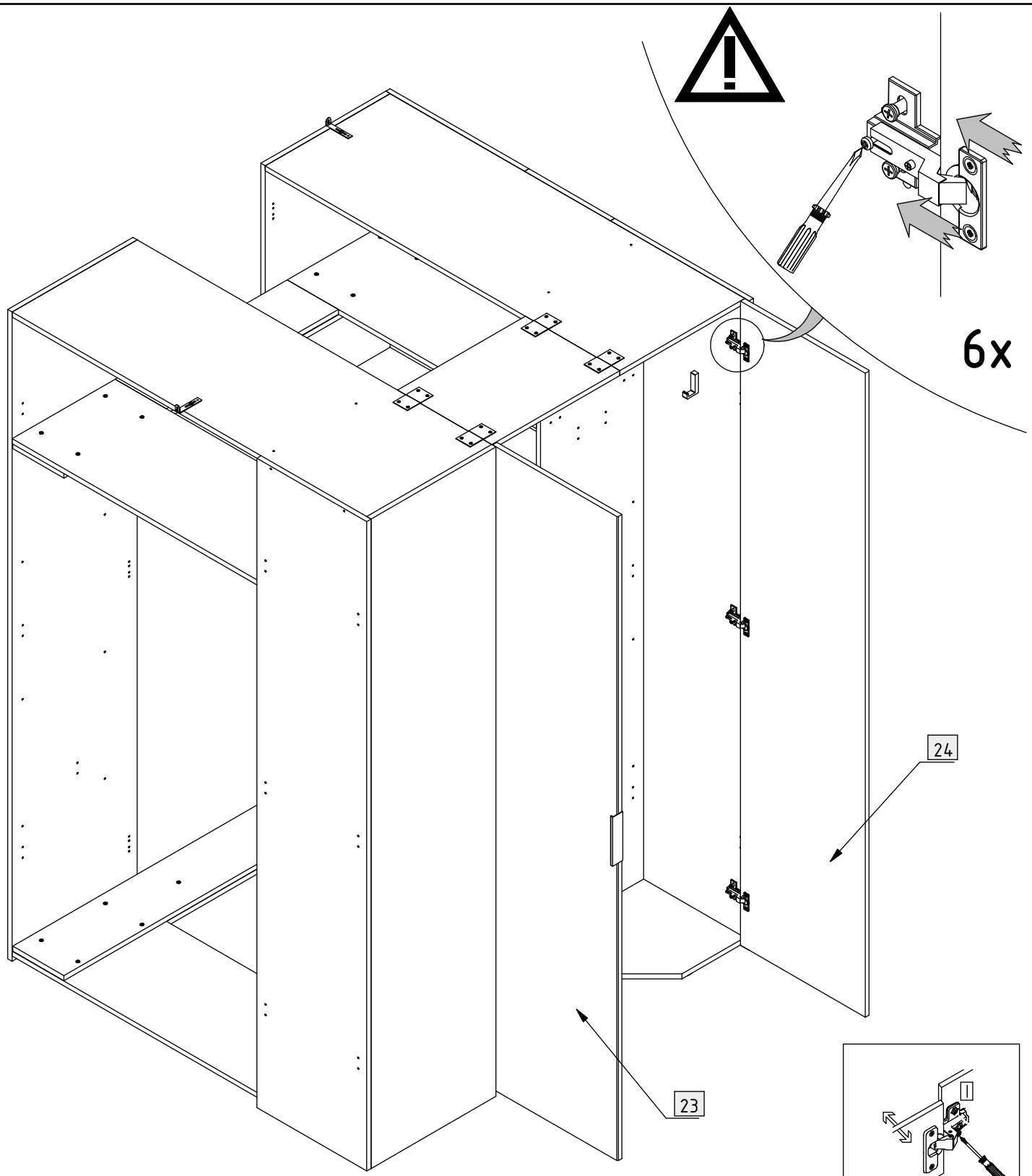
6x
24
23

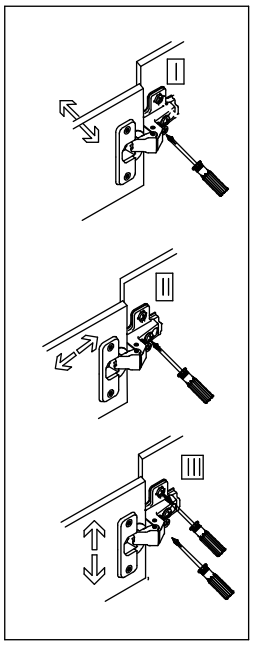
I
II
III

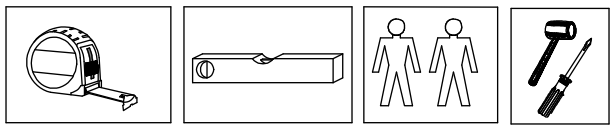

Variante R

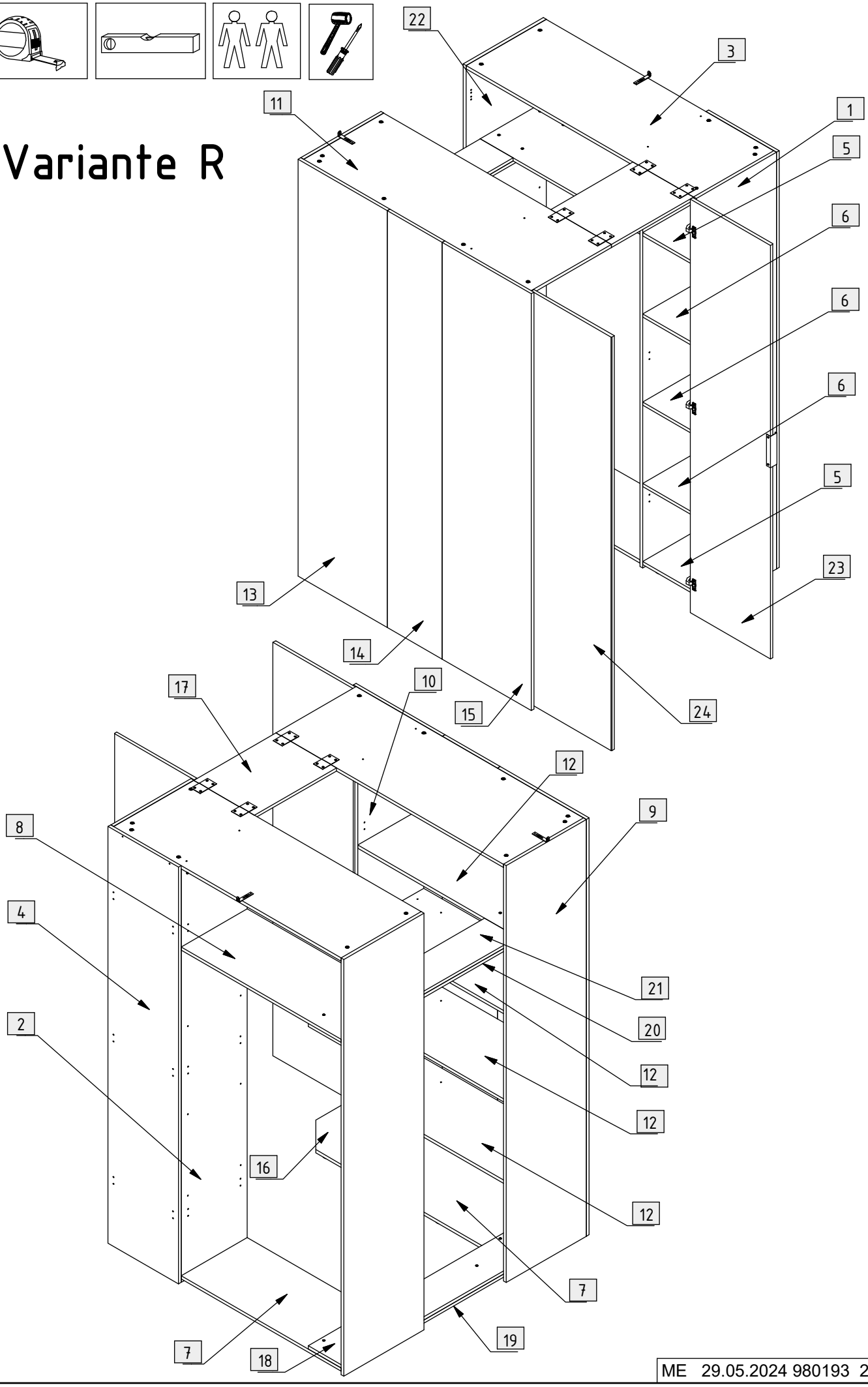

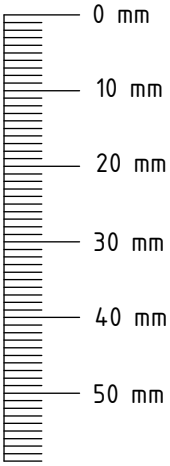

117	54	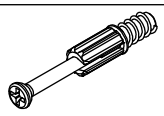	272	16	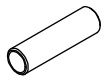 L = 18 mm
120	66	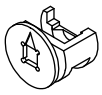	301	48	6,3 x 13 mm
125	12	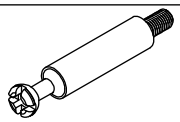	342	23	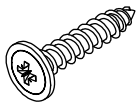 4 x 23 mm
127	6	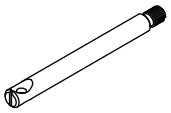	347	4	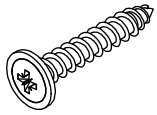 4 x 27 mm
150	3	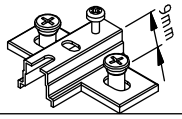 H = 9 mm	351	30	3,5 x 15 mm
151	3	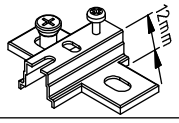 H = 12 mm	375	2	3 x 13 mm
153	3	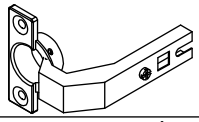	381	2	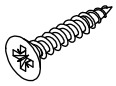 3,5 x 20 mm
155	3	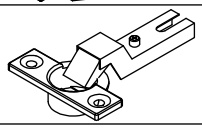	382	2	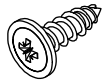 4 x 15 mm
193	4	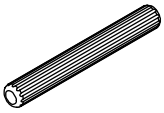 Ø5 x 40 mm	443	16	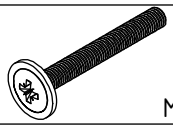 M4 x 28 mm
198	6	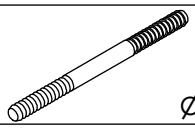 Ø5 x 70 mm	476	16	
201	2	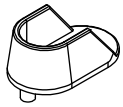	532	1	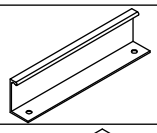
203	6	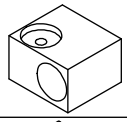	735	1	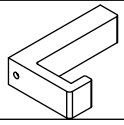
205	12	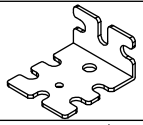	737	11	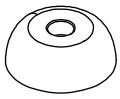
230	4	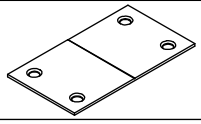	808	3	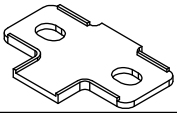
261	6	L = 15 mm	827	6	
264	2	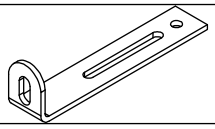	828	6	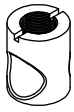
271	12	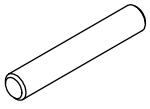 Ø5 x 30 mm	829	6	

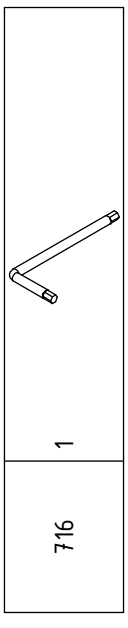

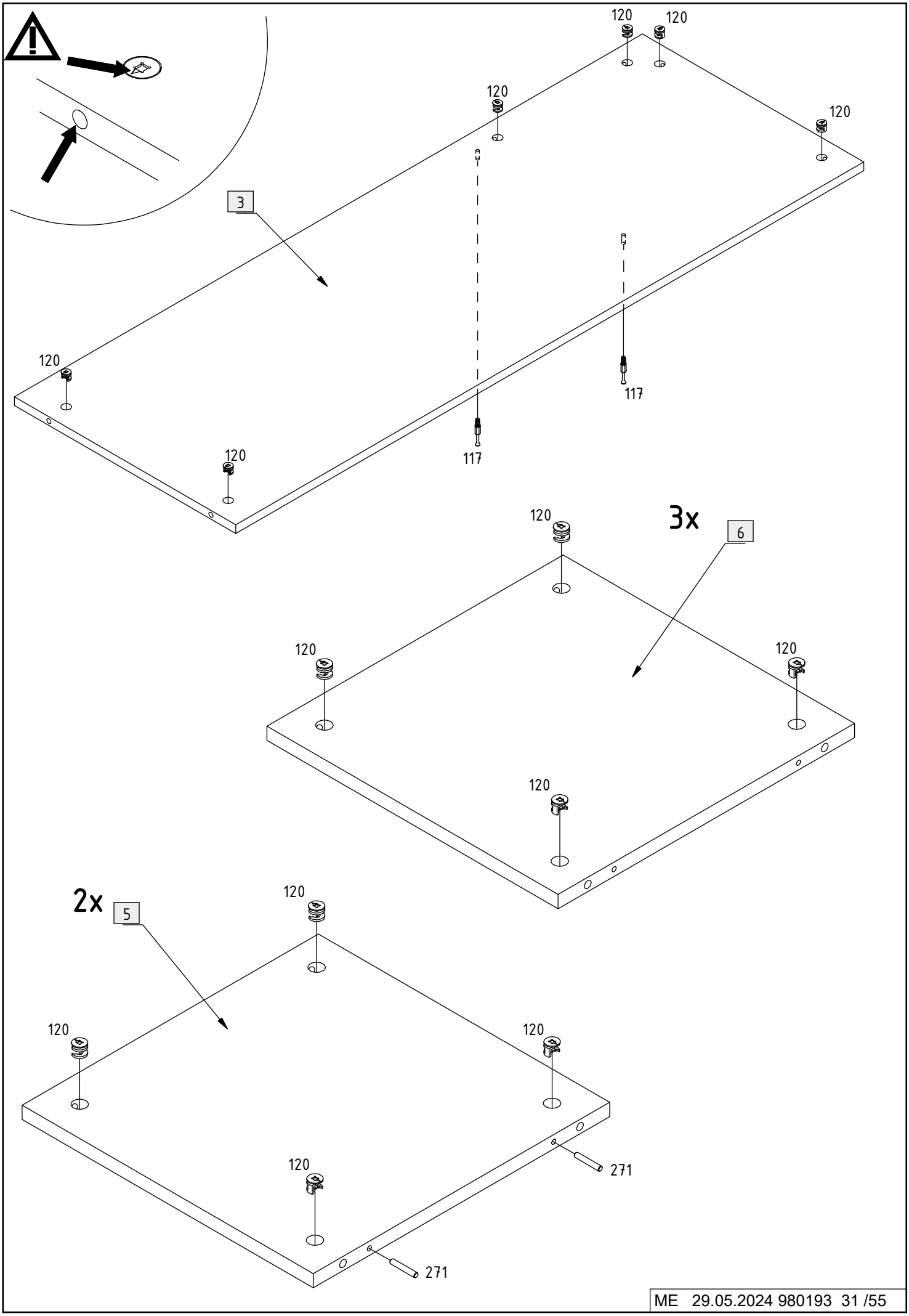
120
120
120
120
3
120
117
120
117
3x
6
120
120
120
120
2x
5
120
120
120
120
271
271

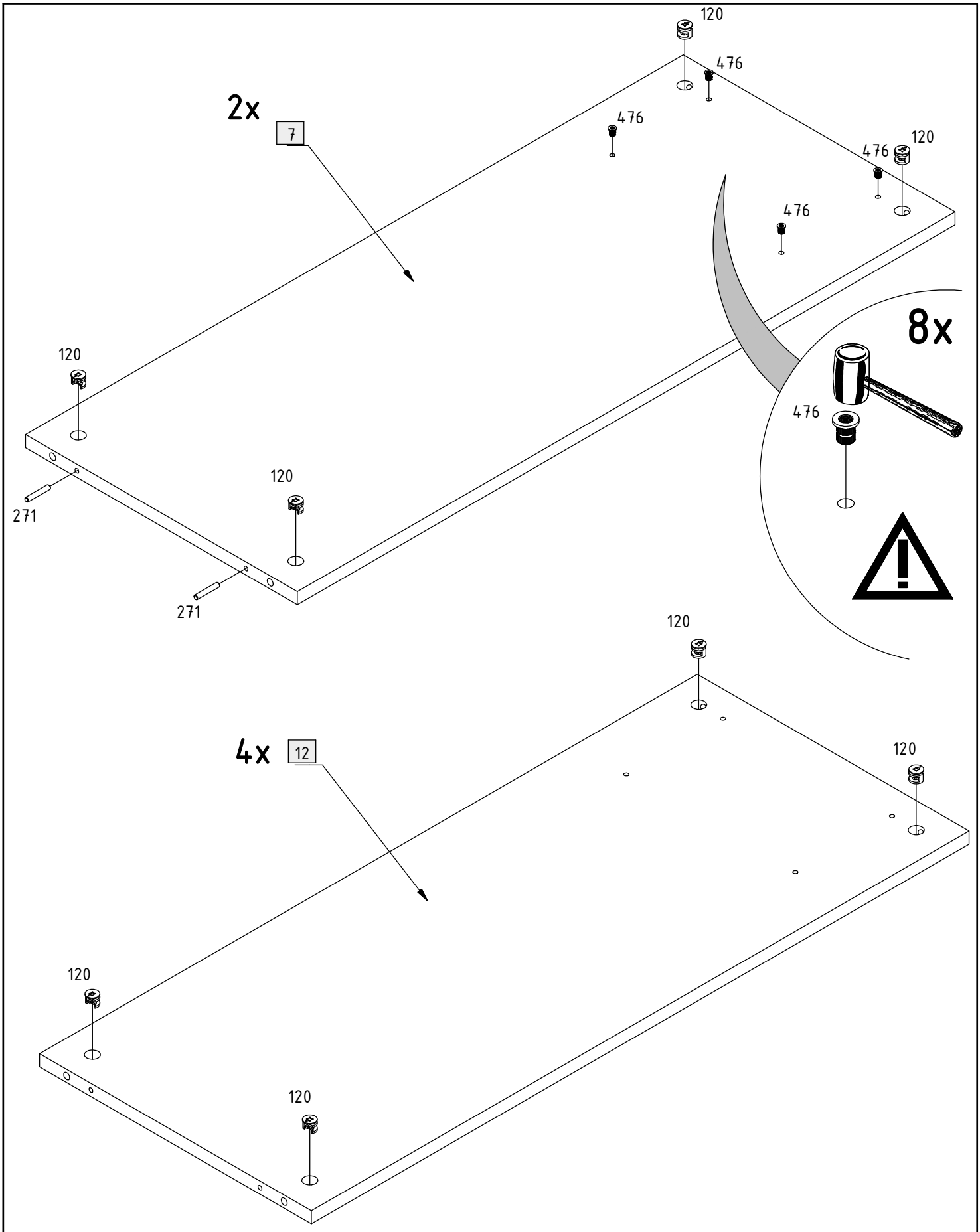
2x
7
120
476
476
476
120
476
120
120
271
271
8x
476
4x
12
120
120
120
120

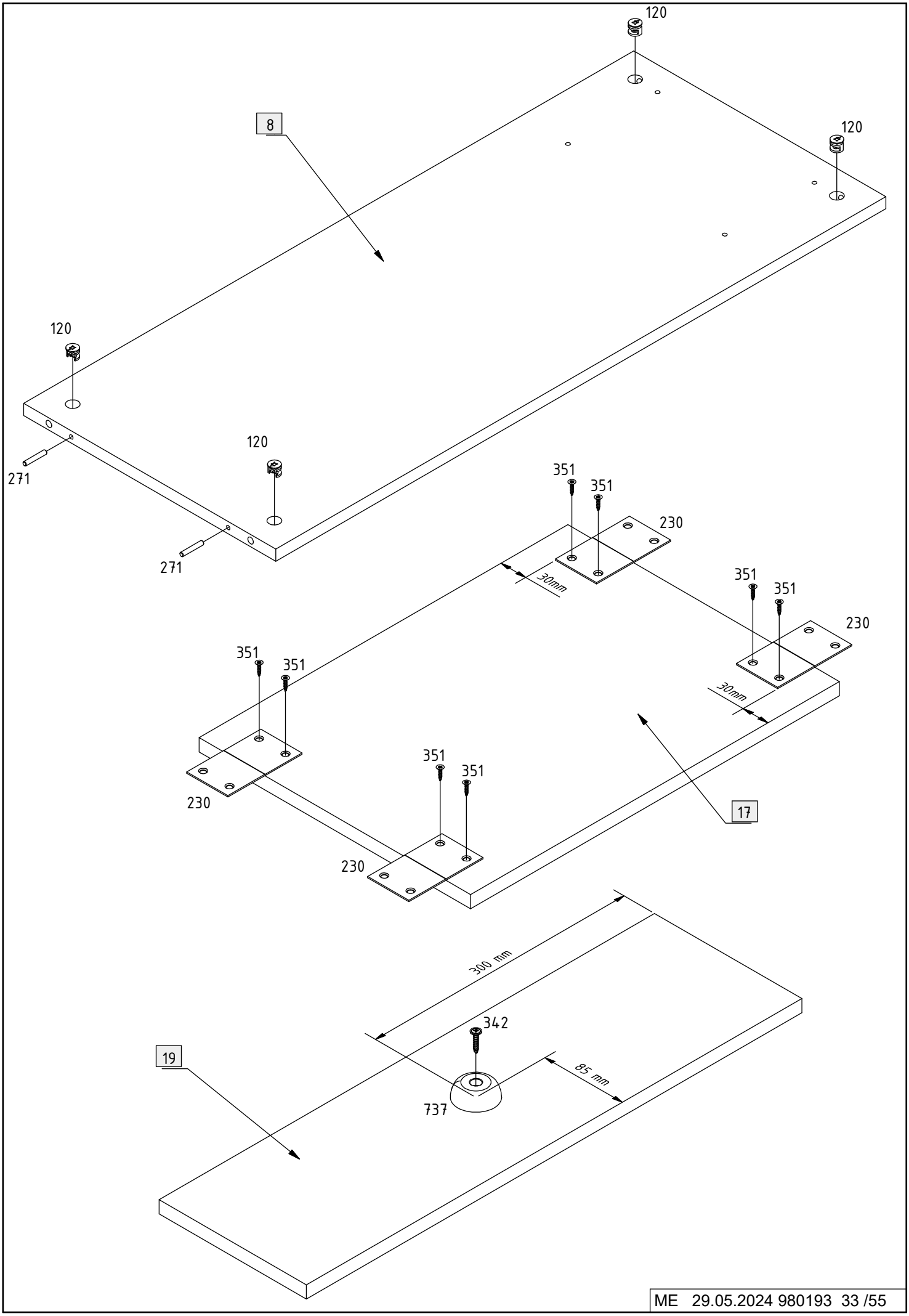
120
120
8
120
120
271
271
351
351
230
30mm
351
351
230
351
351
30mm
230
351
351
230
17
300 mm
342
19
85 mm
737

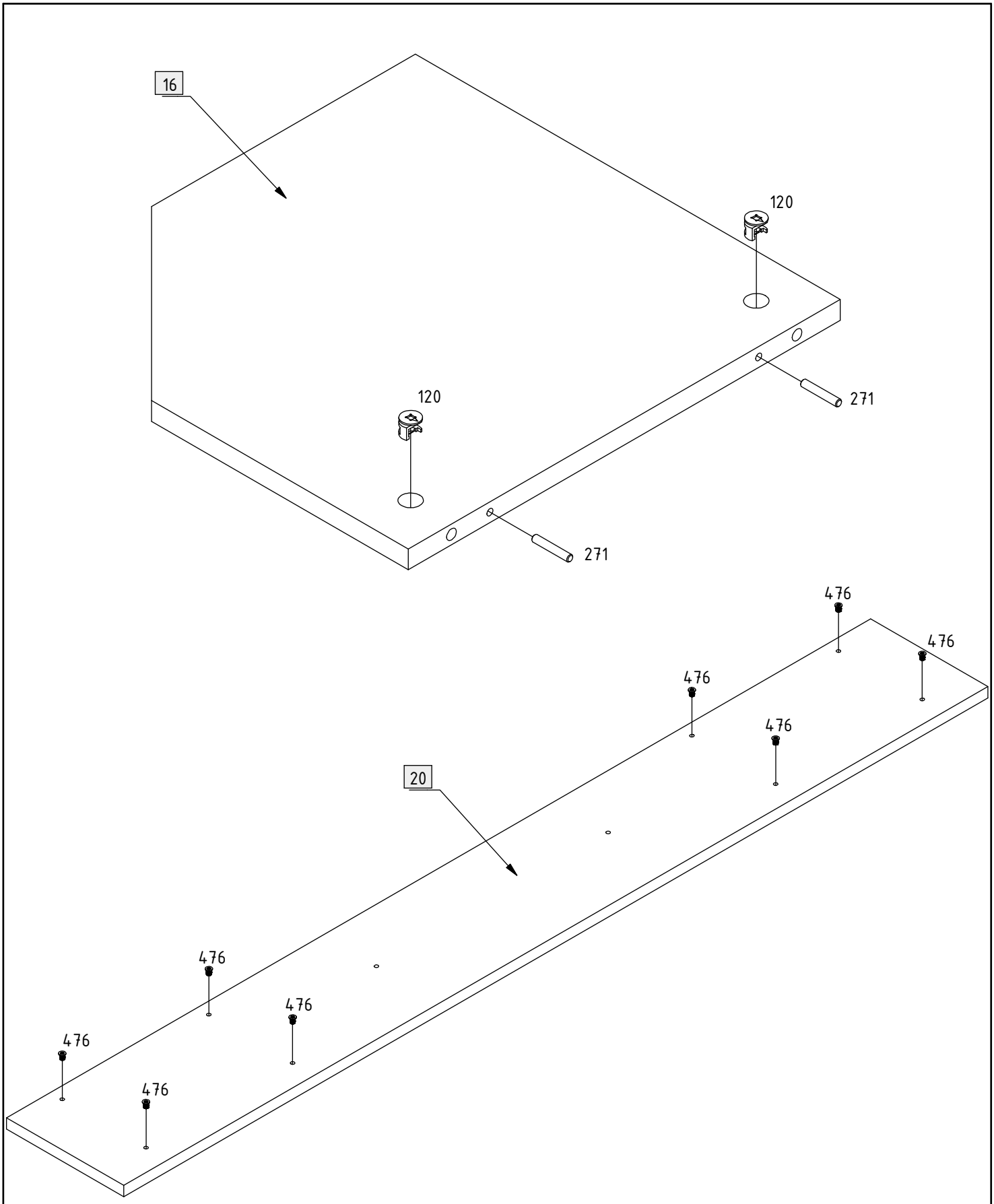
16
120
120
271
271
476
476
476
476
20
476
476
476
476

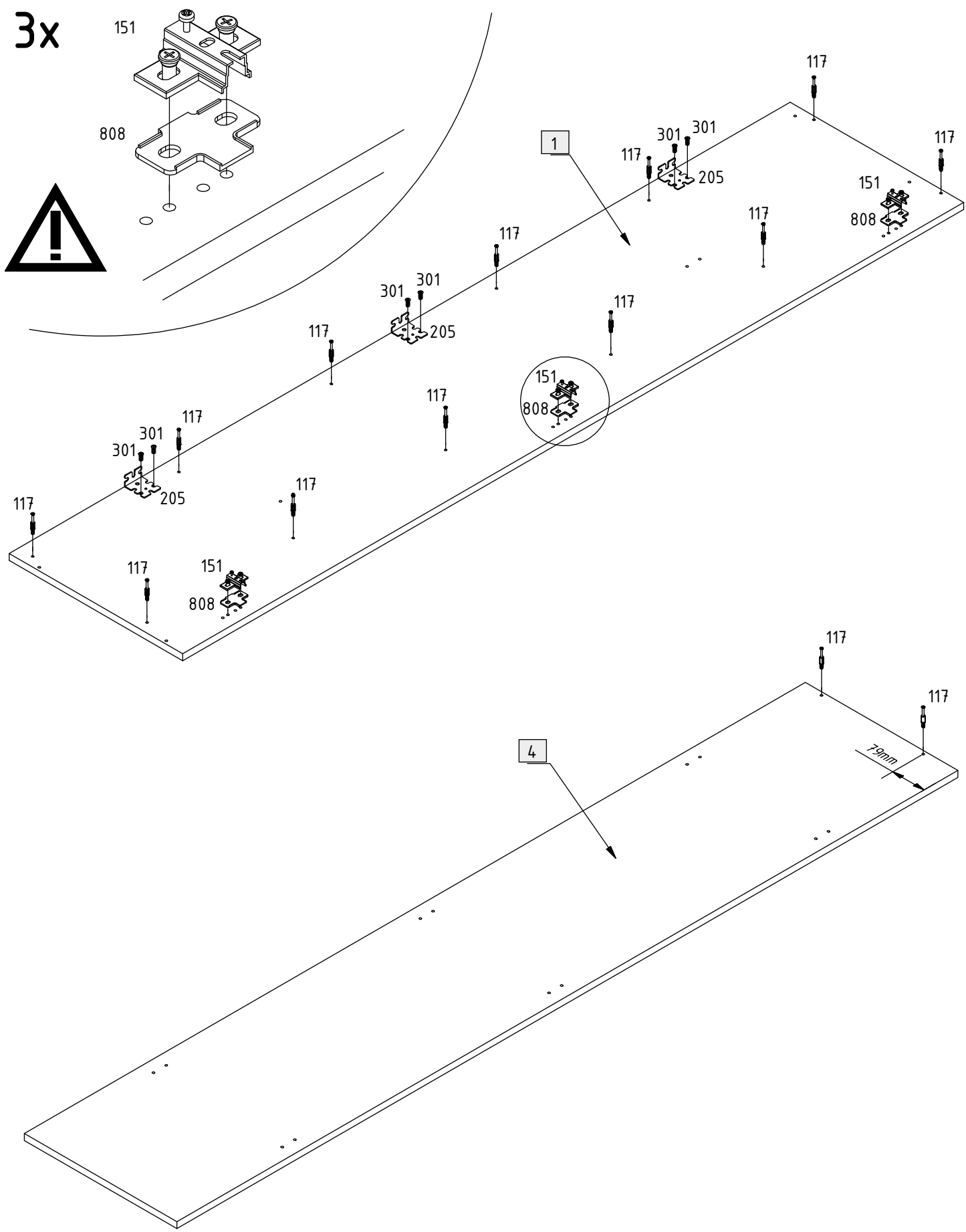
3x
151
808
1
117
301
205
151
808
4
79mm

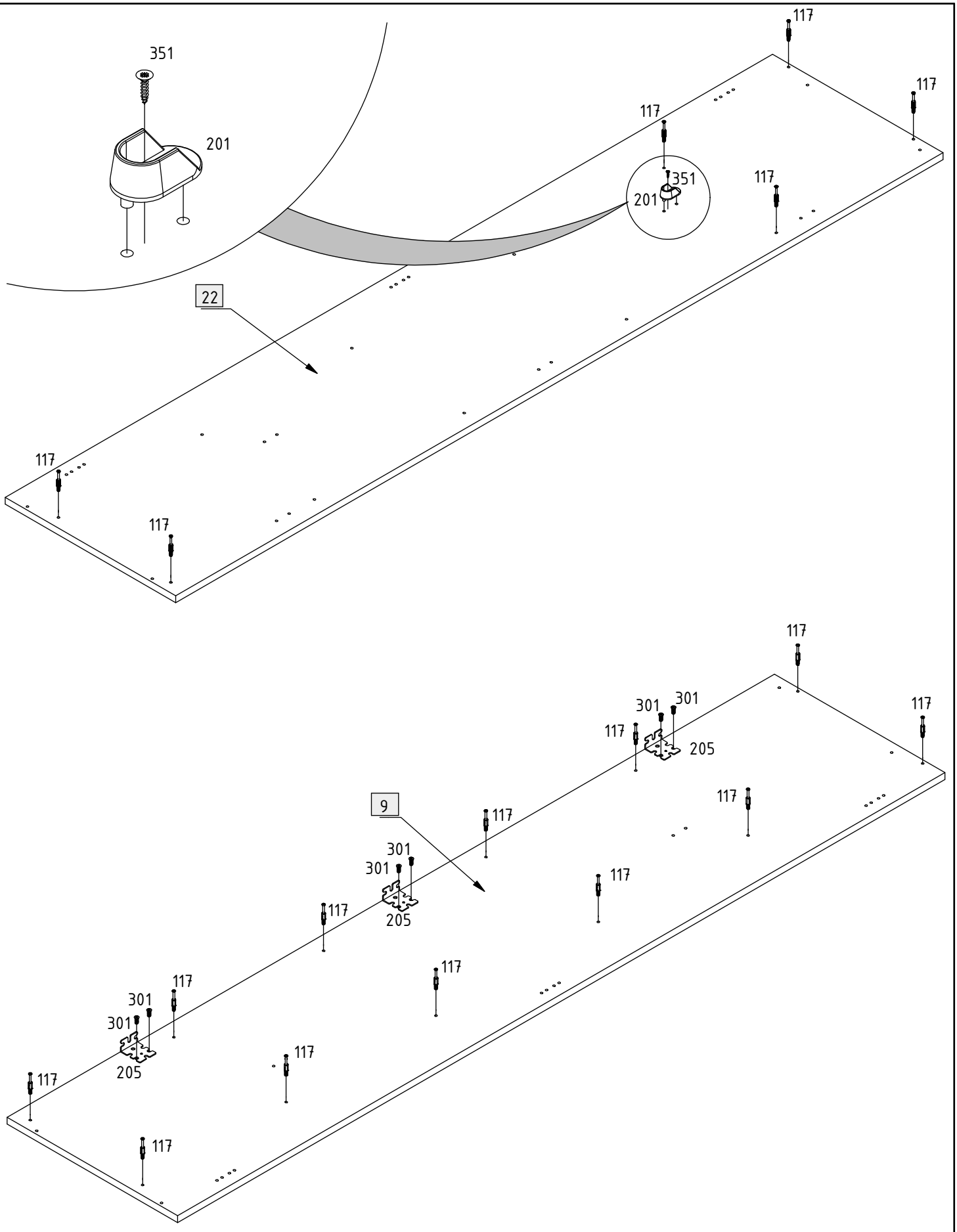
351
201
117
117
117
351
201
117
22
117
117
117
301
301
205
9
117
301
301
205
117
117
117
117
301
301
205
117
117
117

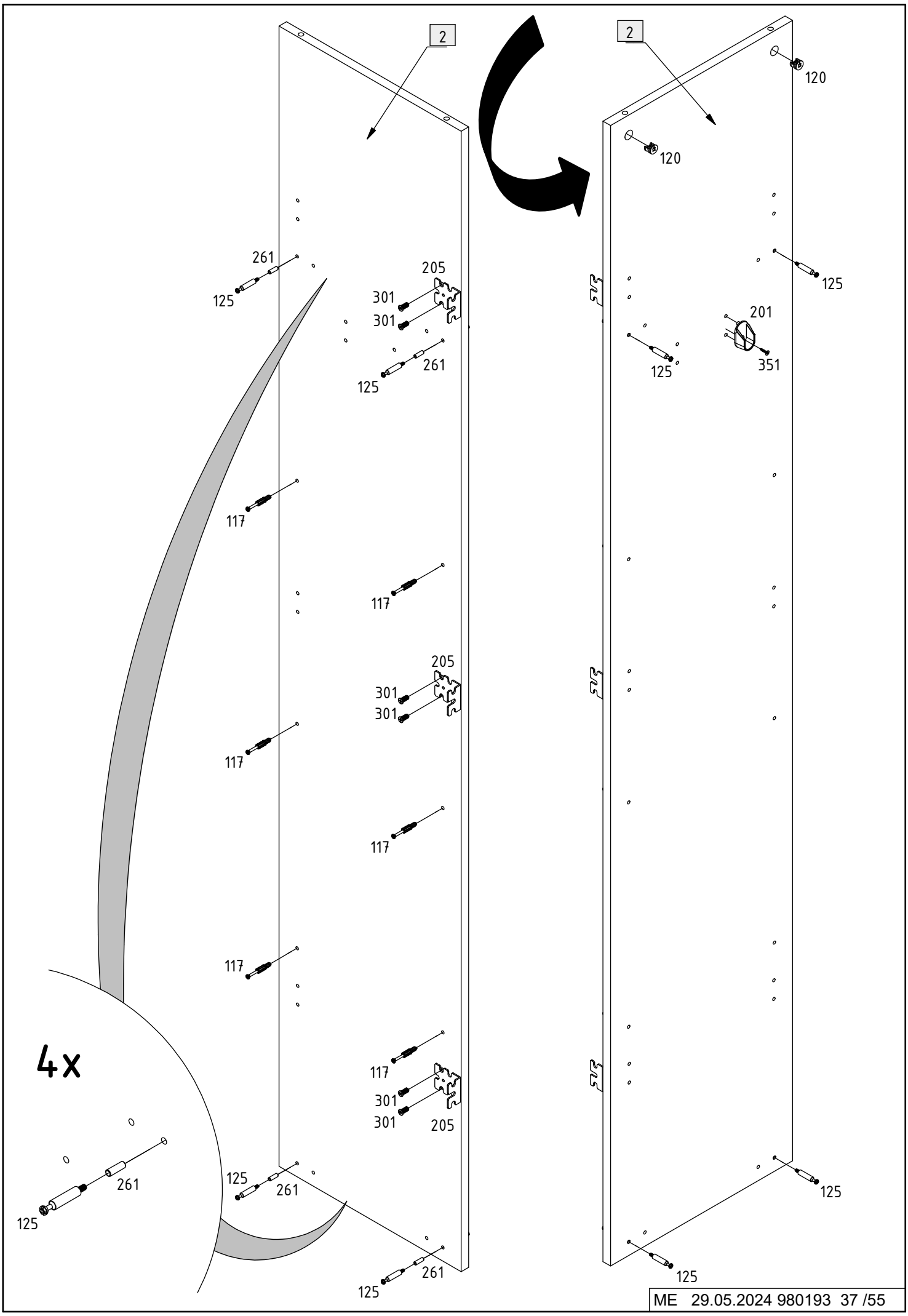
2
2
120
120
261
125
205
301
301
261
125
125
201
125
351
117
117
205
301
301
117
117
117
117
205
301
301
4x
261
125
125
261
261
125
125
125
125

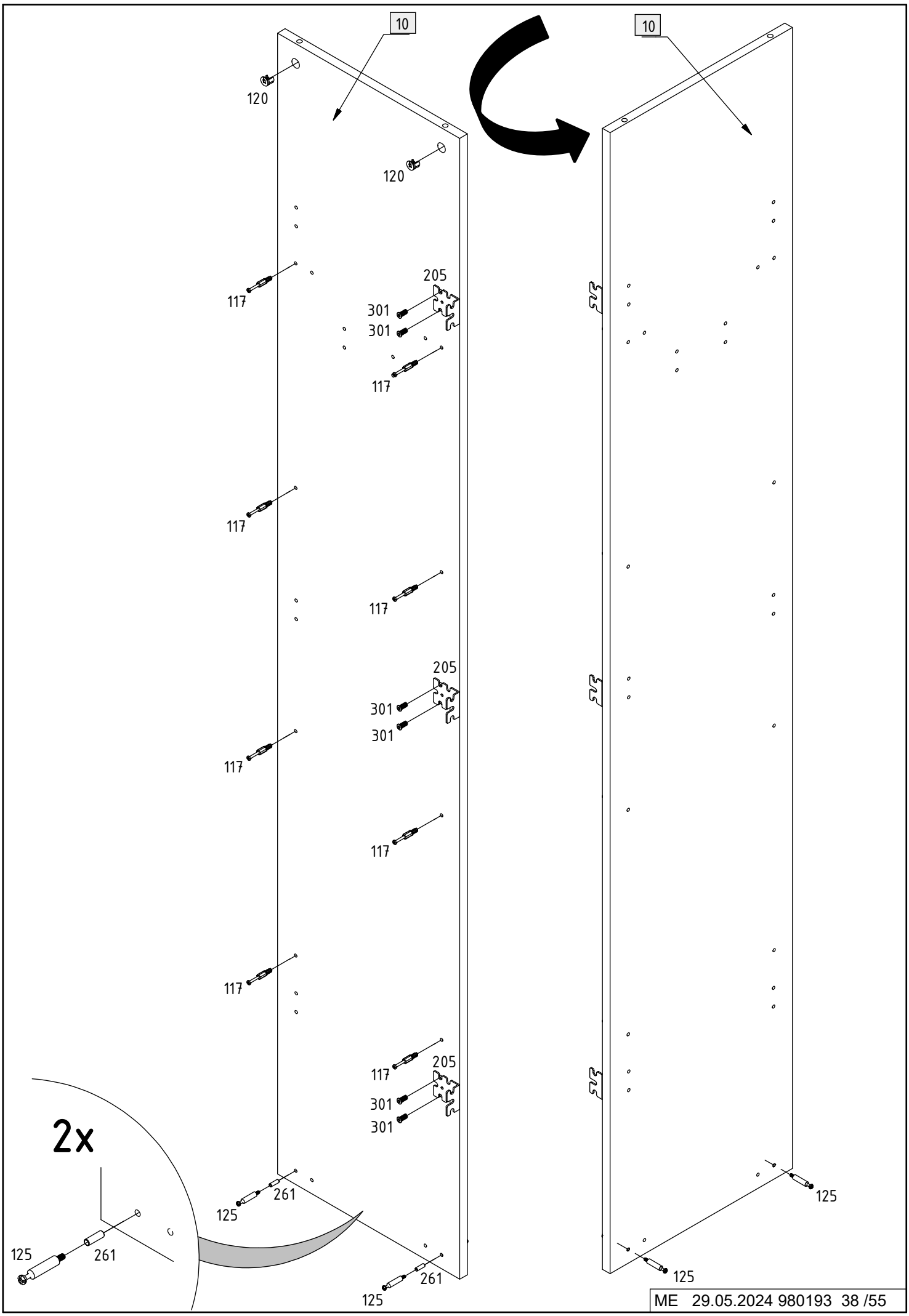
10
10
120
120
205
117
301
301
117
117
117
205
301
301
117
117
117
117
205
301
301
2x
125
261
125
261
125
261
125
125

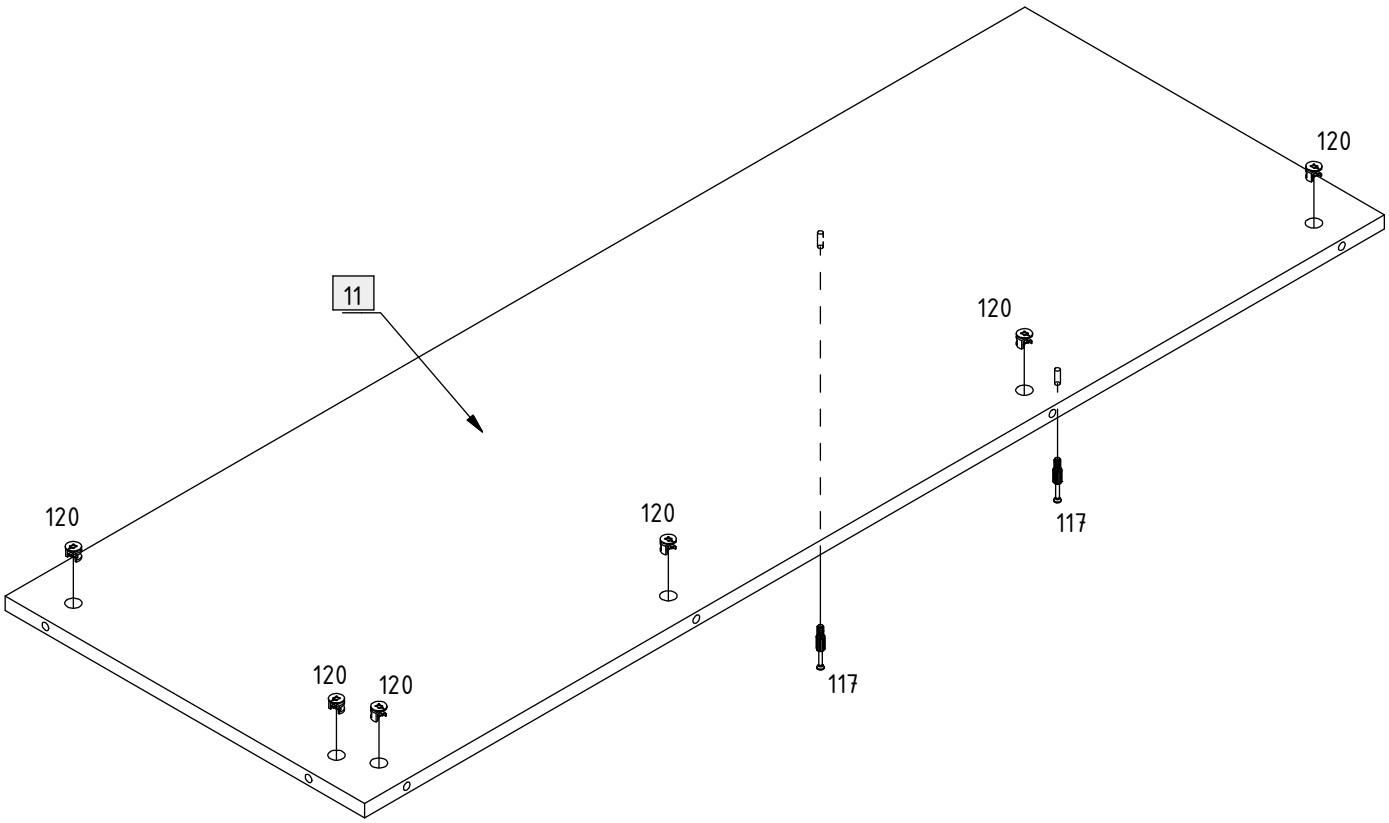
11
120
120
120
120
120
120
117
117

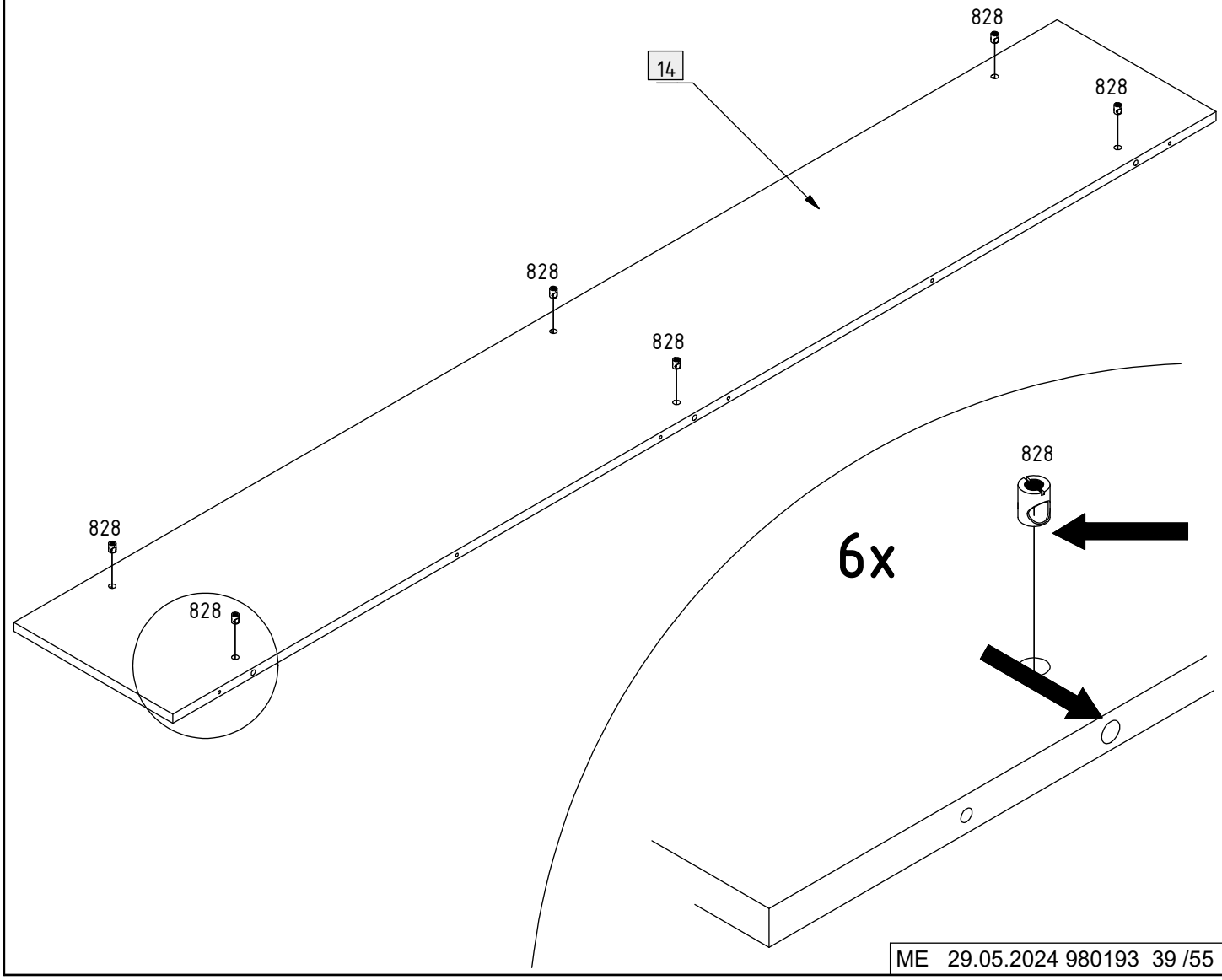
14
828
828
828
828
828
828
828
6x

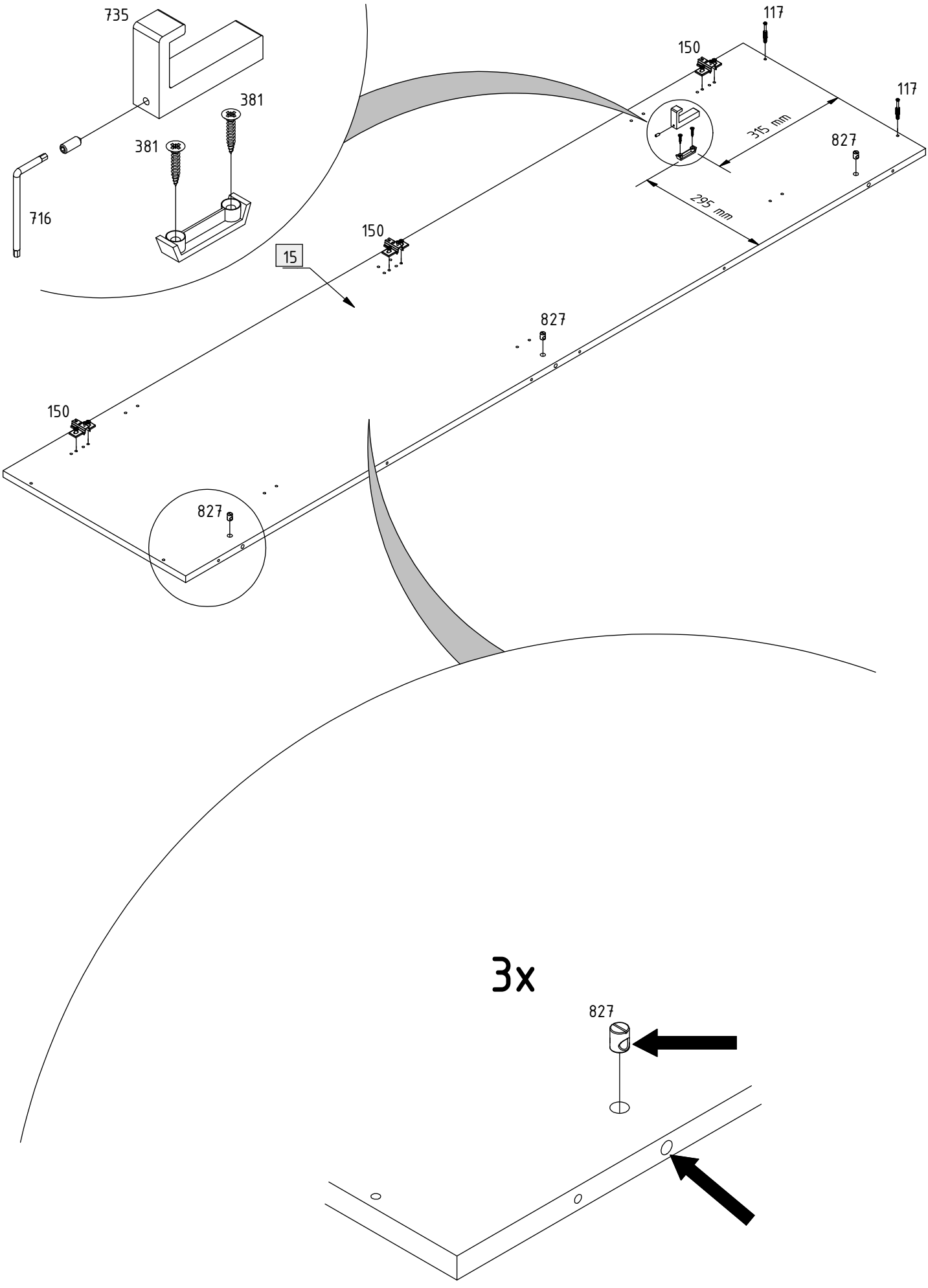
735
381
381
716
117
150
117
315 mm
827
295 mm
150
15
827
150
827
3x
827

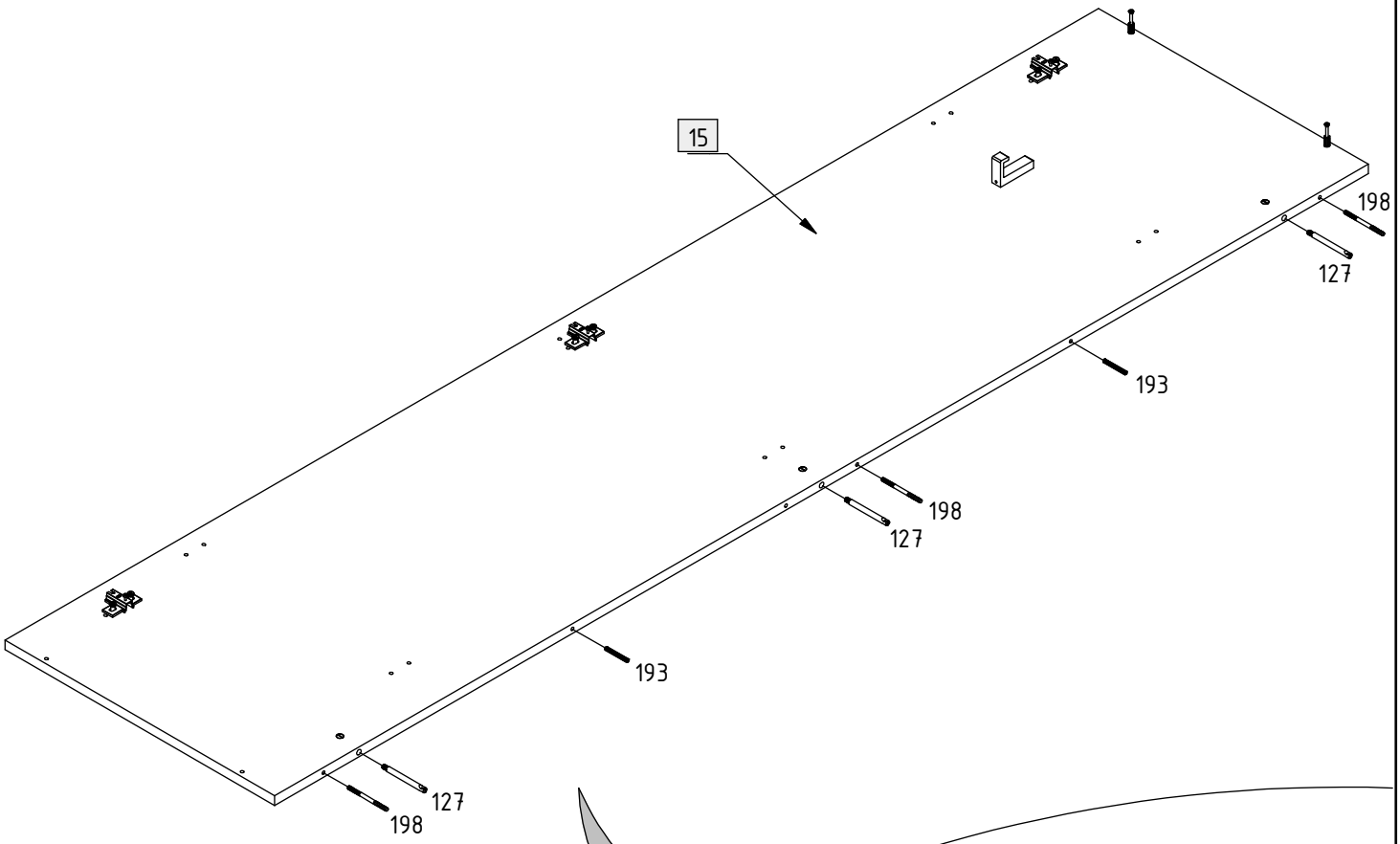
15
198
127
193
198
127
193
127
198

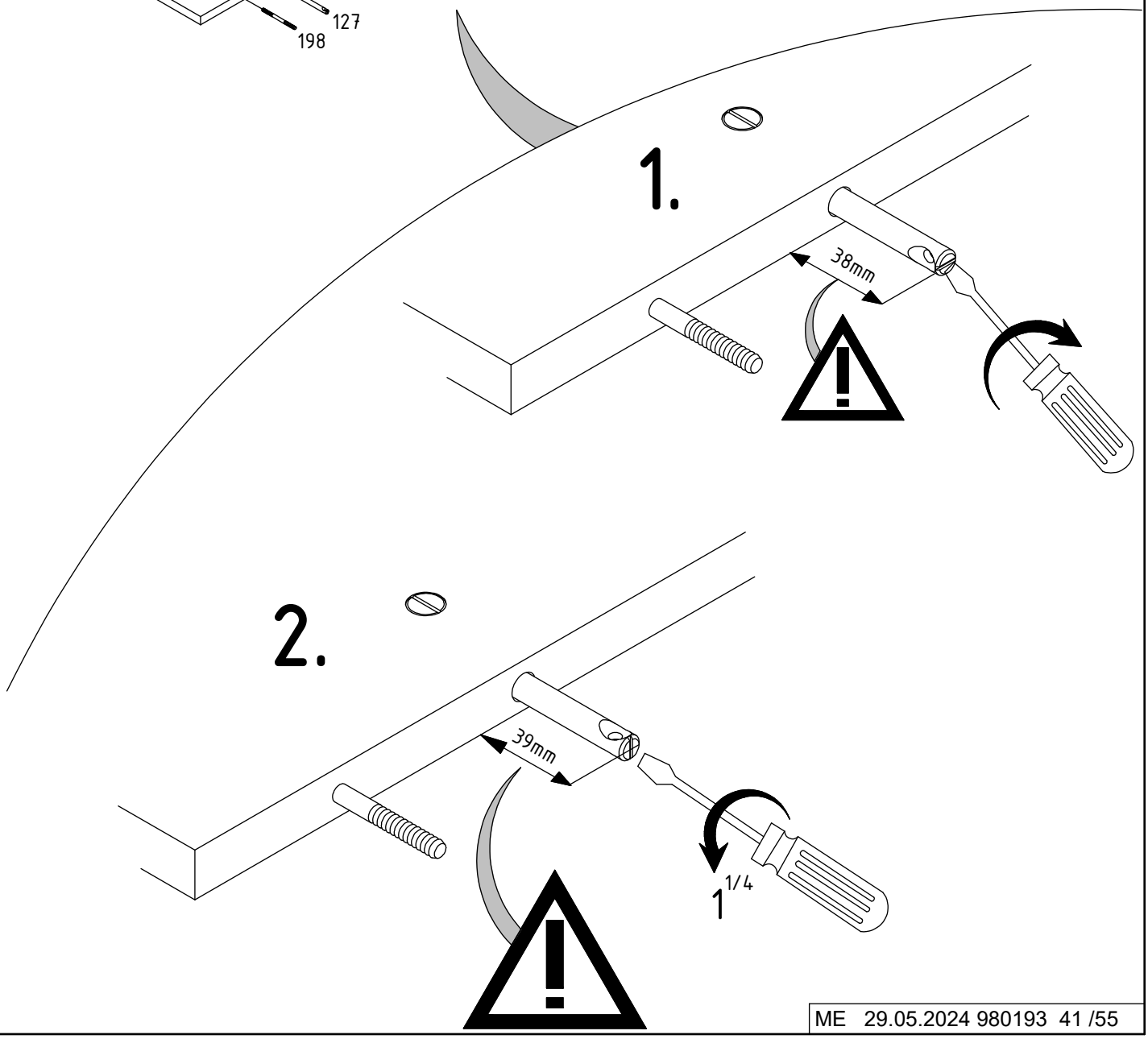
1.
38mm
2.
39mm
1 1/4

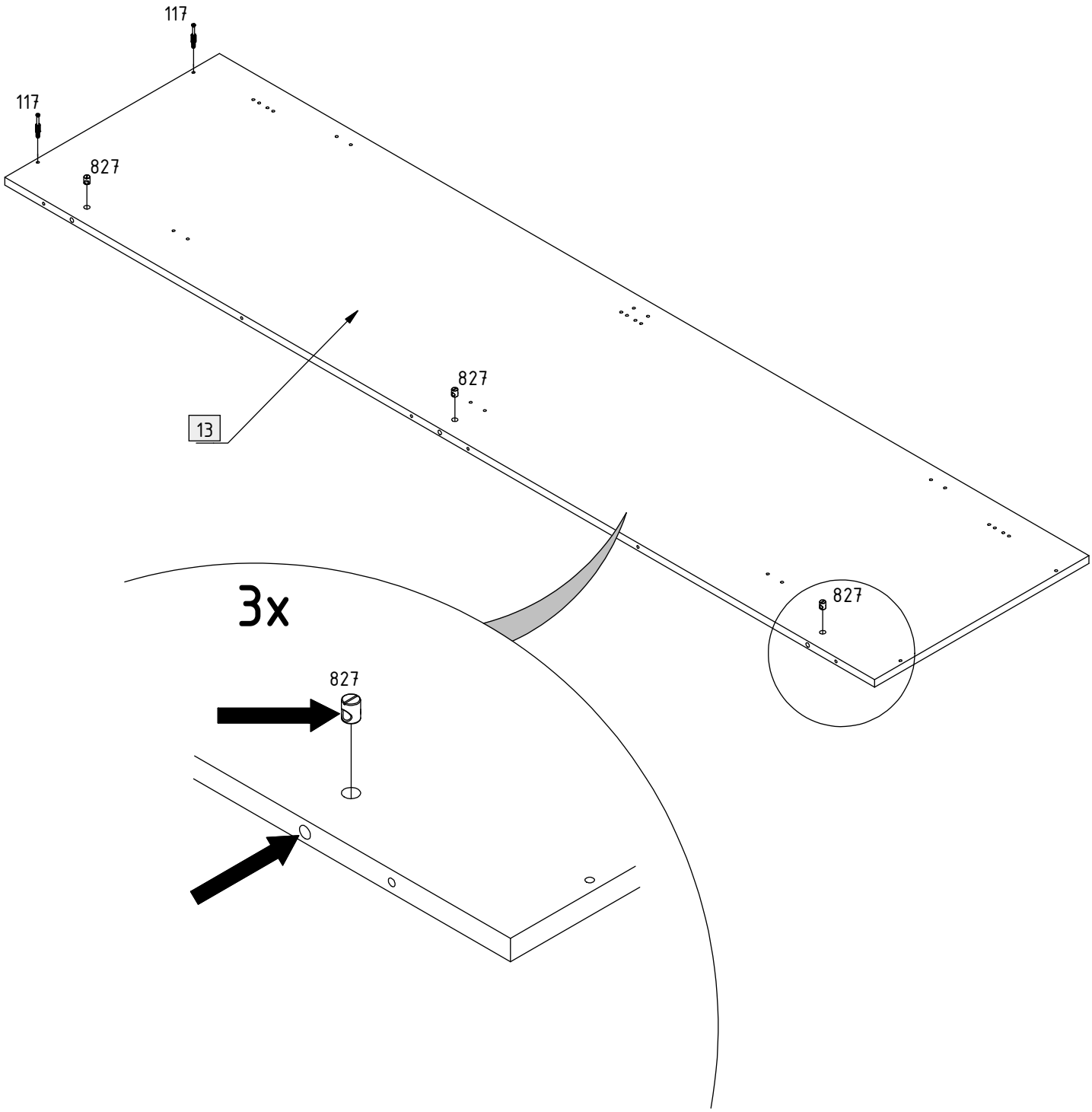
117
117
827
827
13
827
3x
827

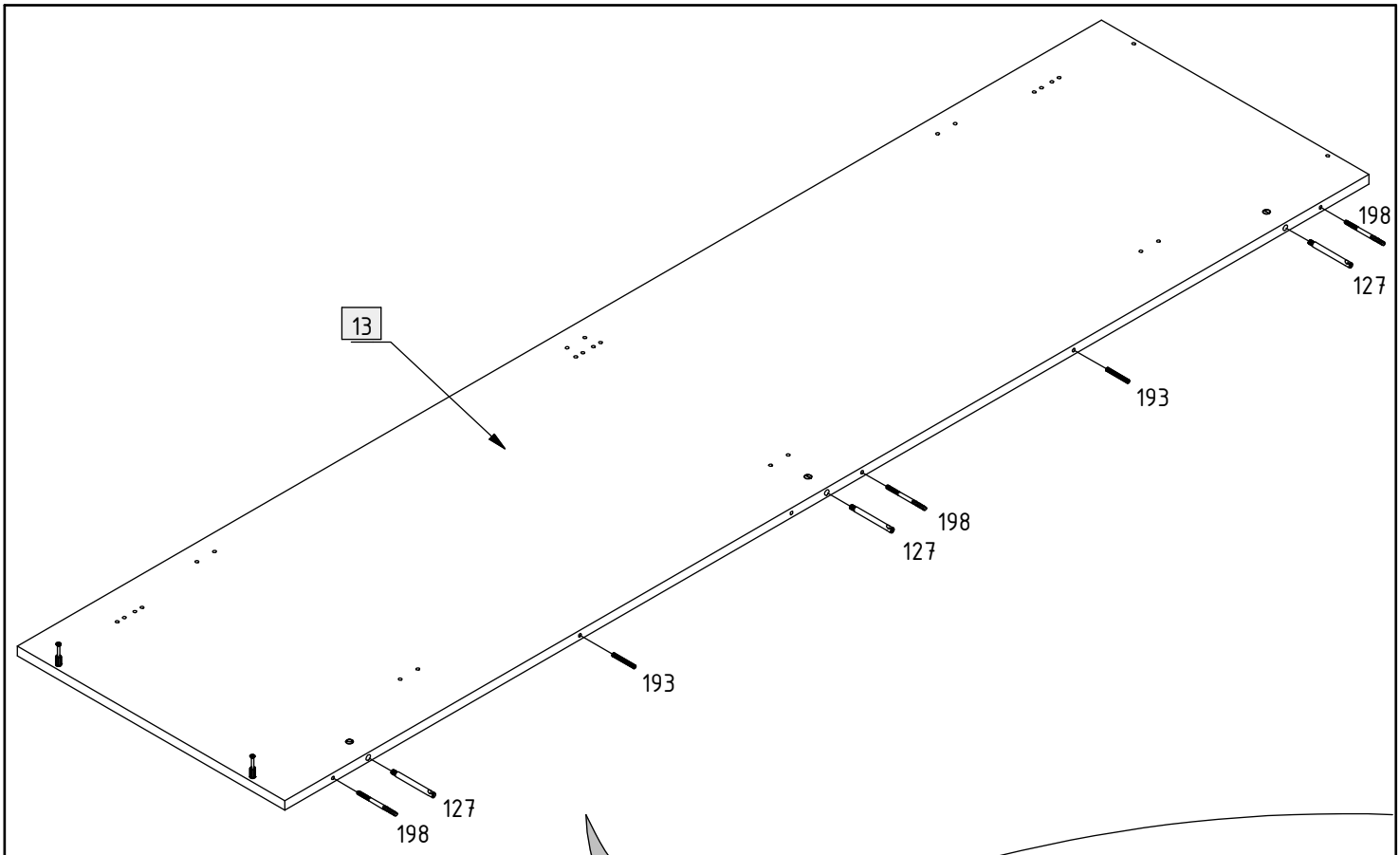
13
198
127
193
198
127
193
127
198

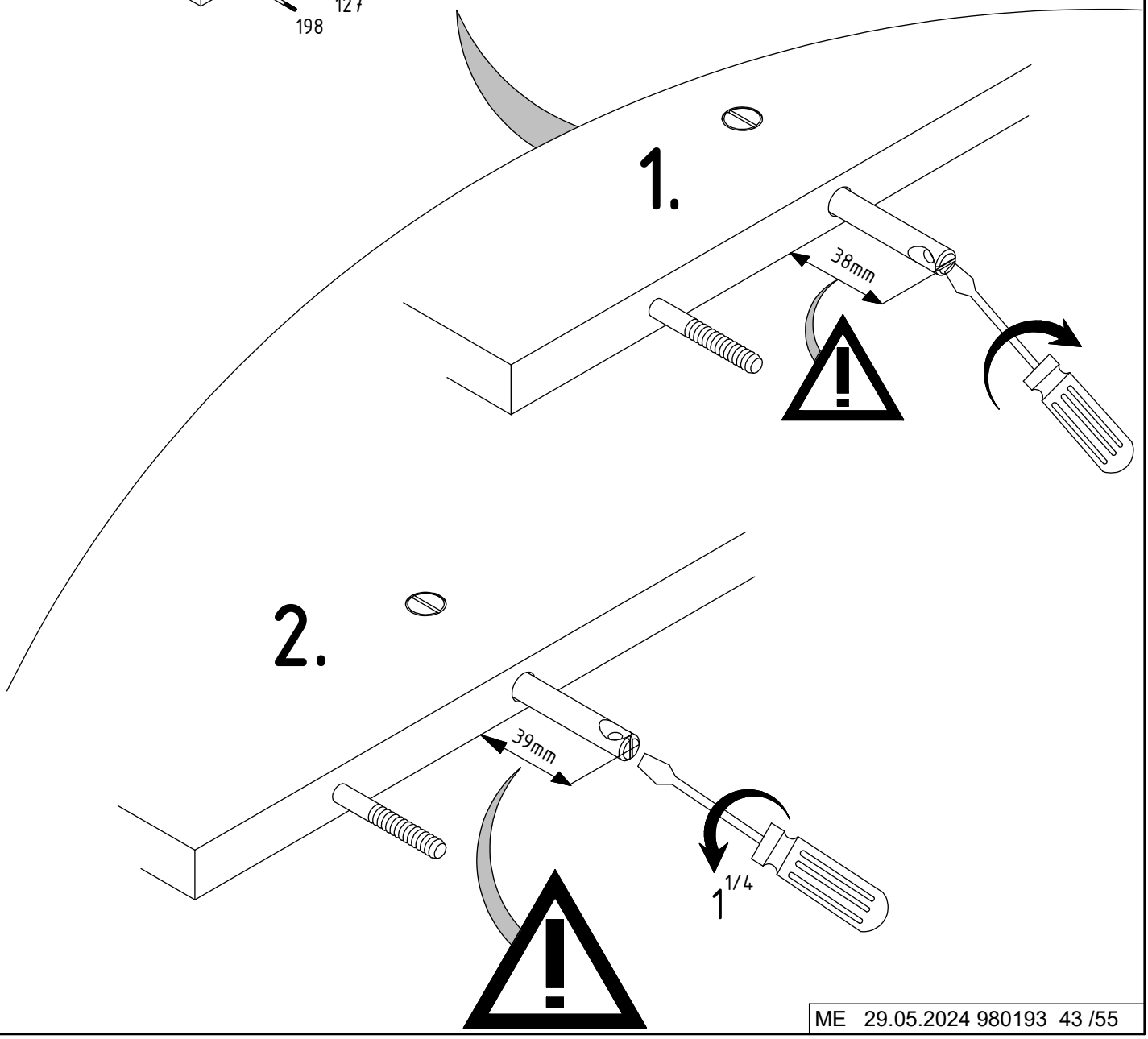
1.
38mm
2.
39mm
1 1/4

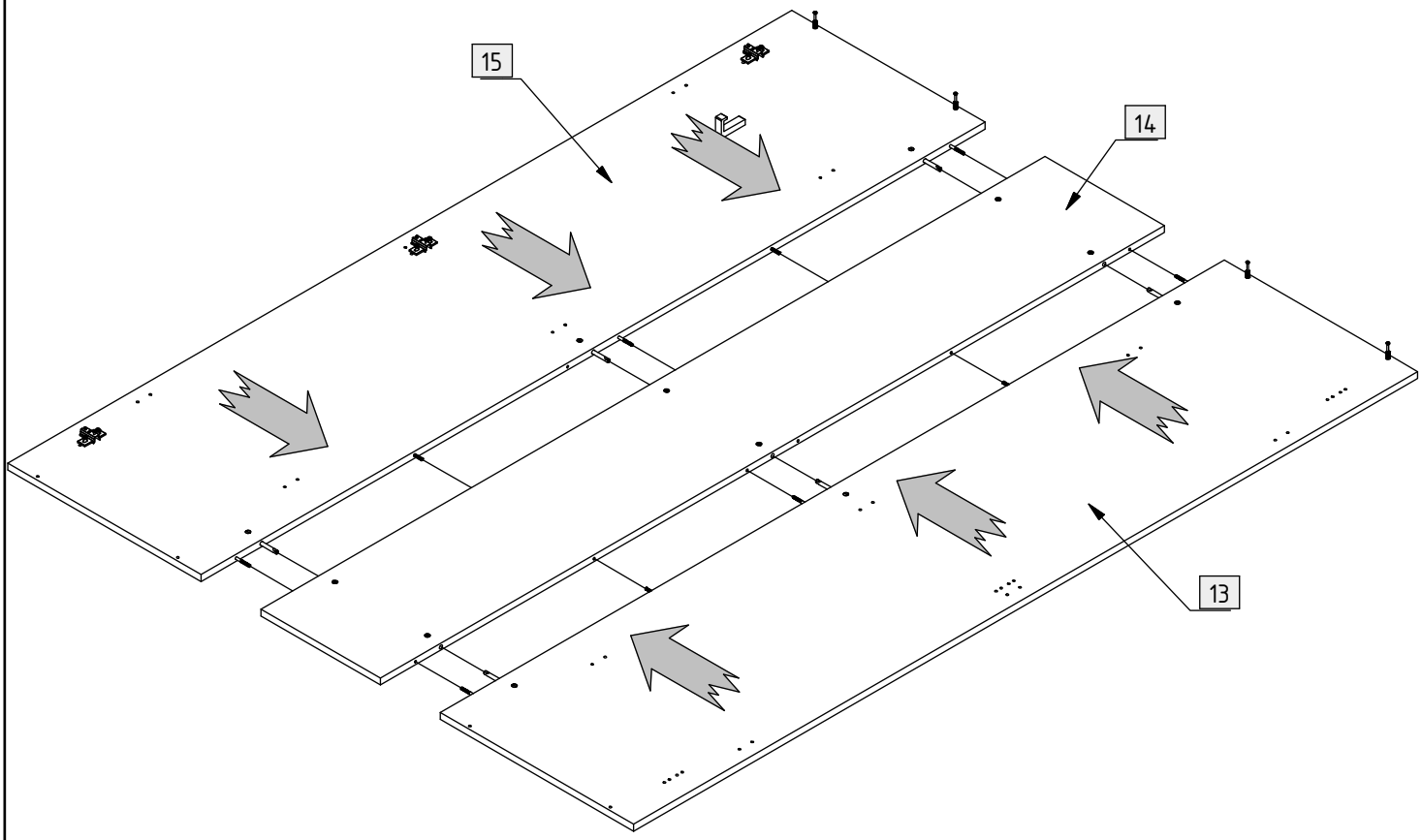
15
14
13

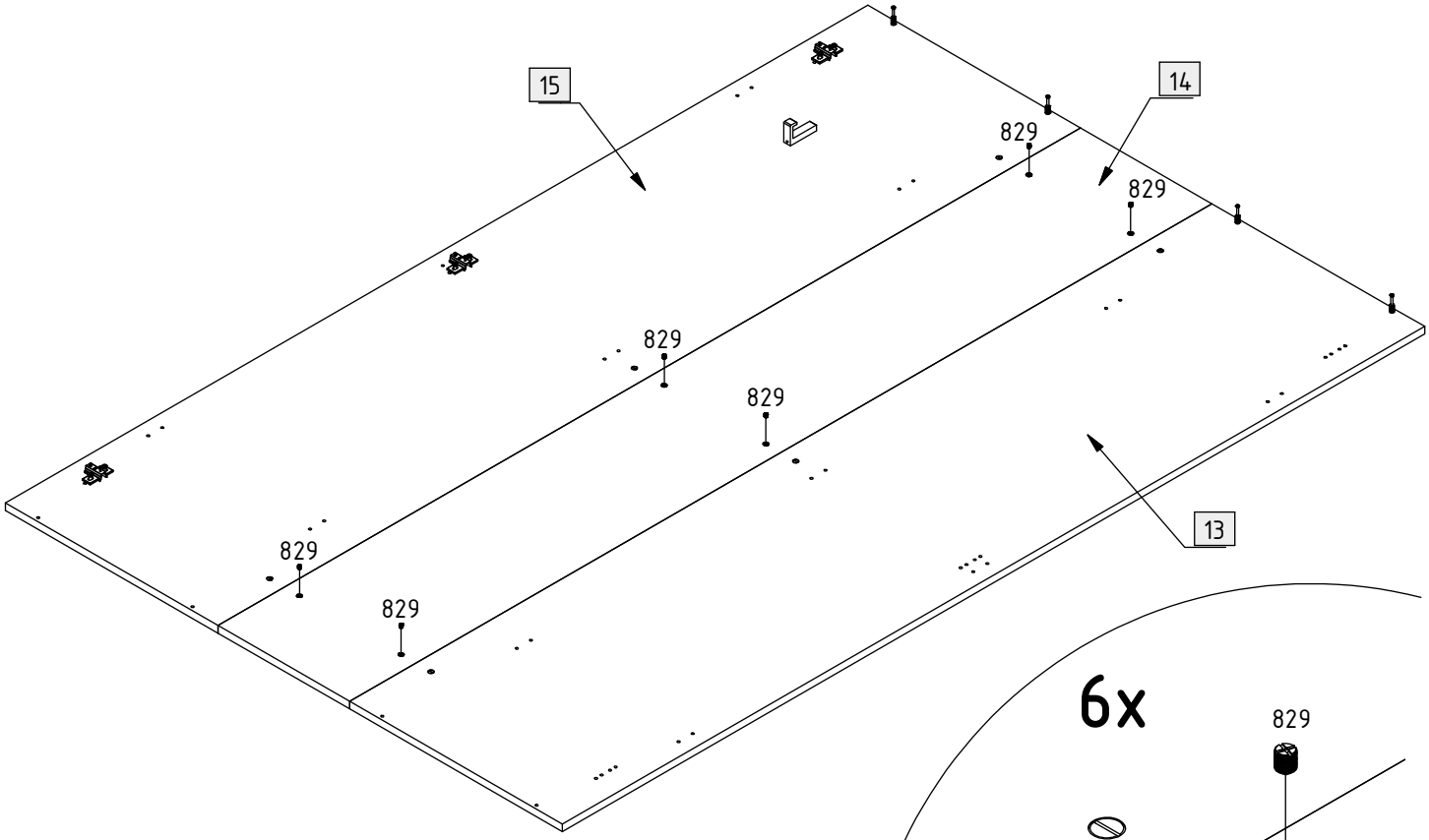
15
14
829
829
829
829
829
829
13

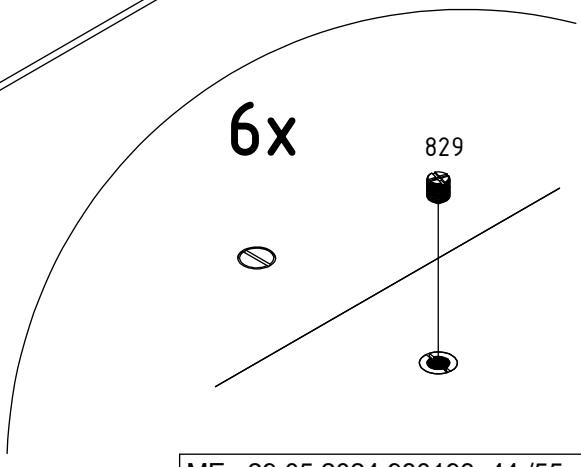
6x
829

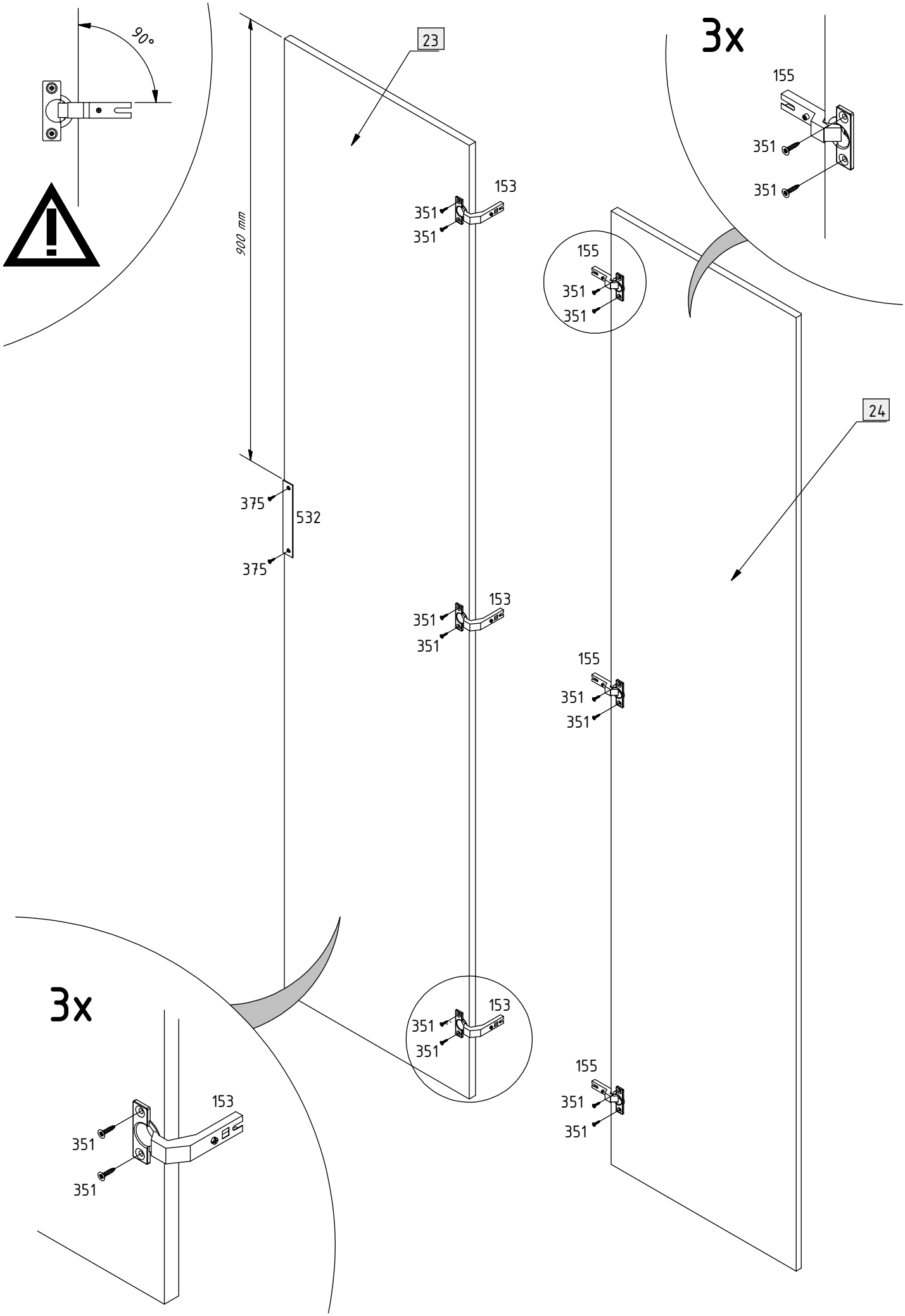
90°
23
900 mm
153
351
351
375
532
375
3x
155
351
351
24
3x
153
351
351

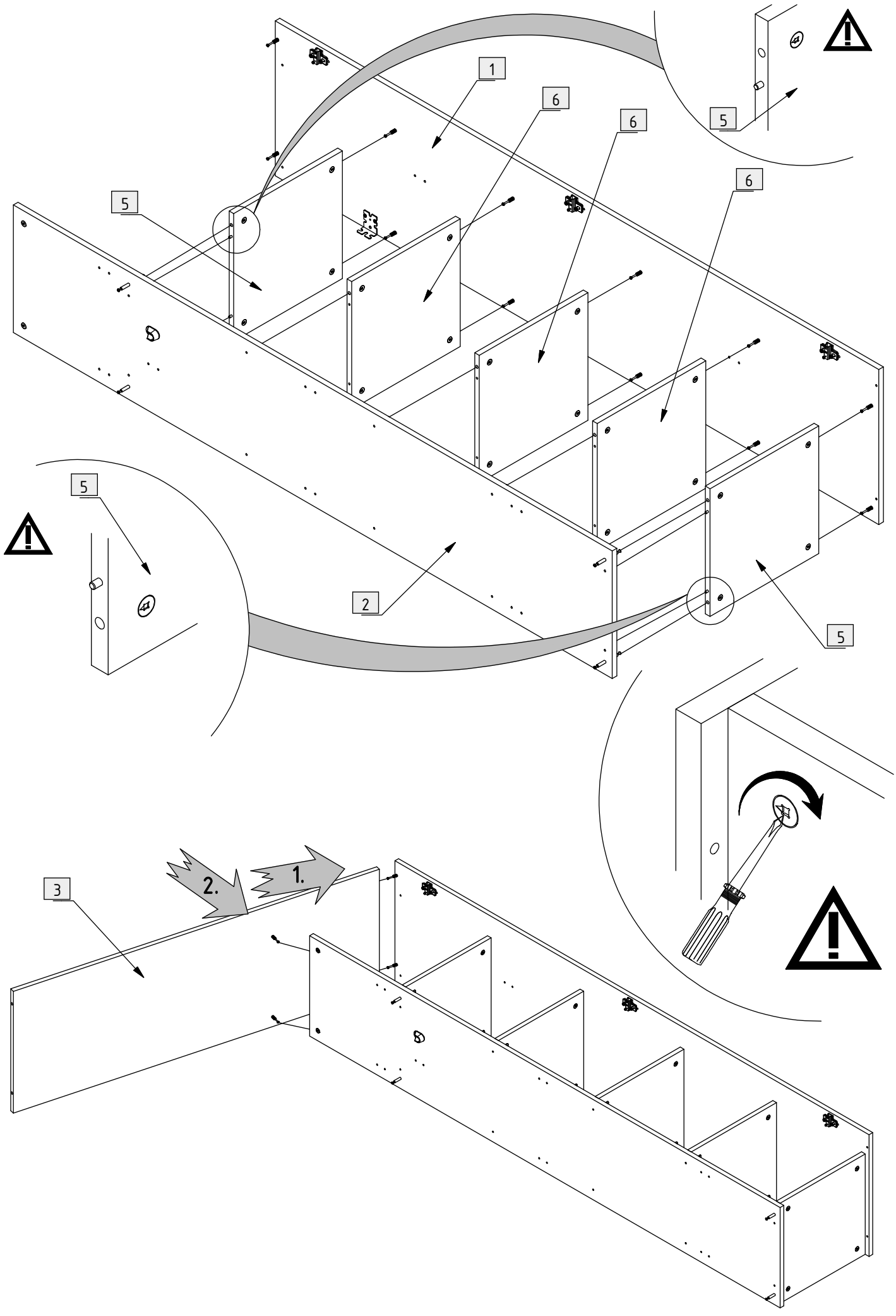
1
6
6
6
5
5
5
5
2
3
2.
1.

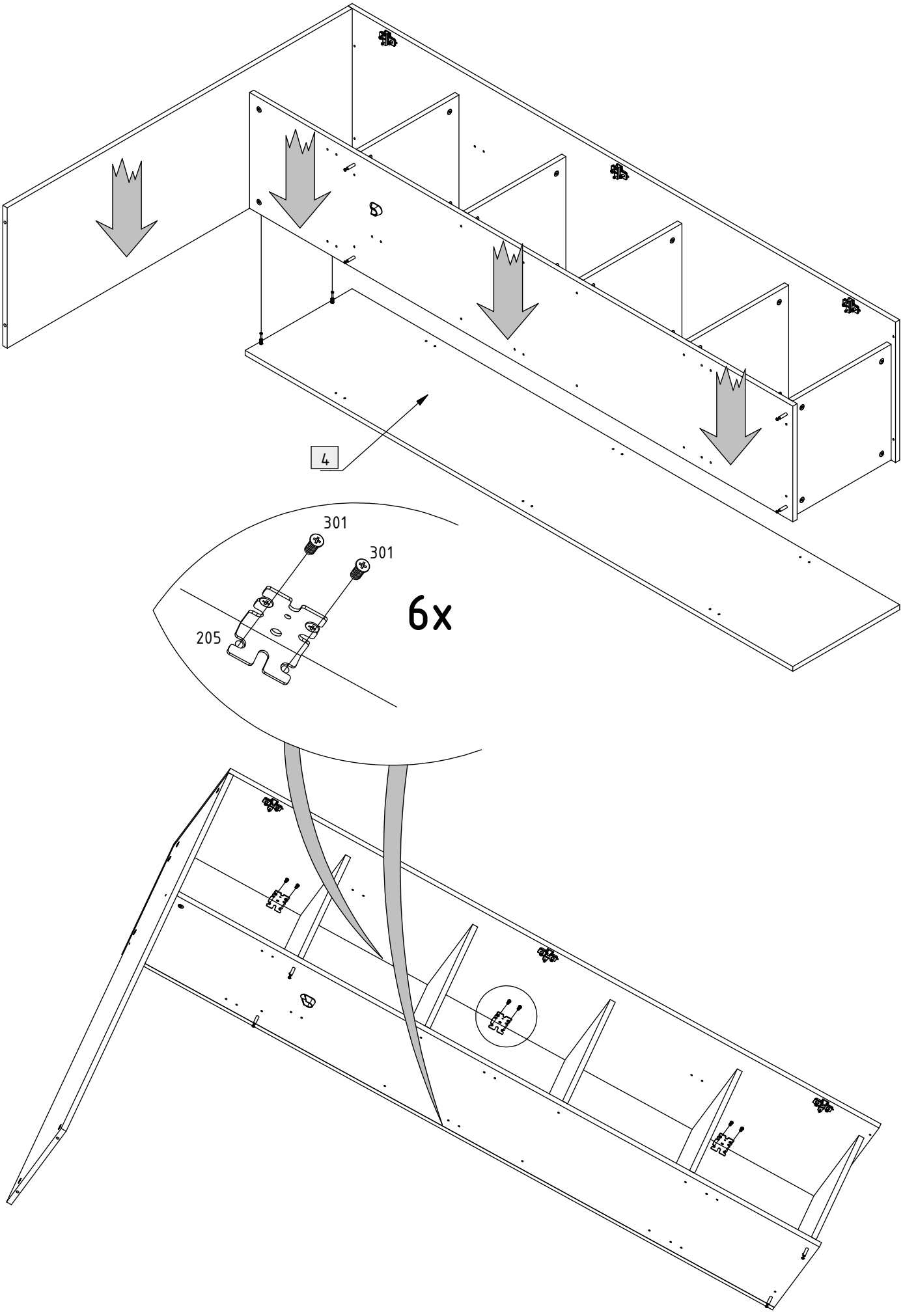
4
301
301
6x
205

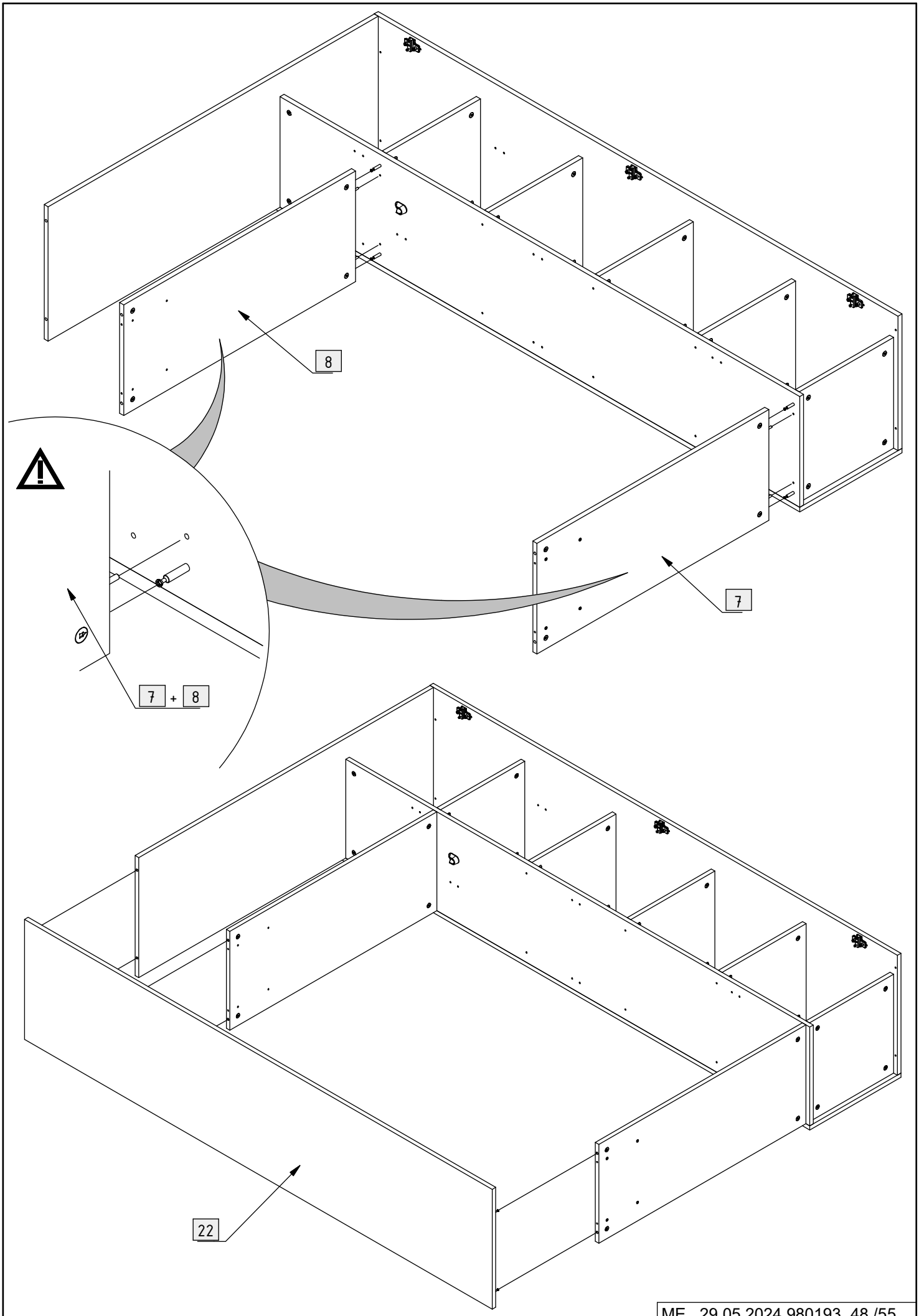
8
7
7 + 8
22

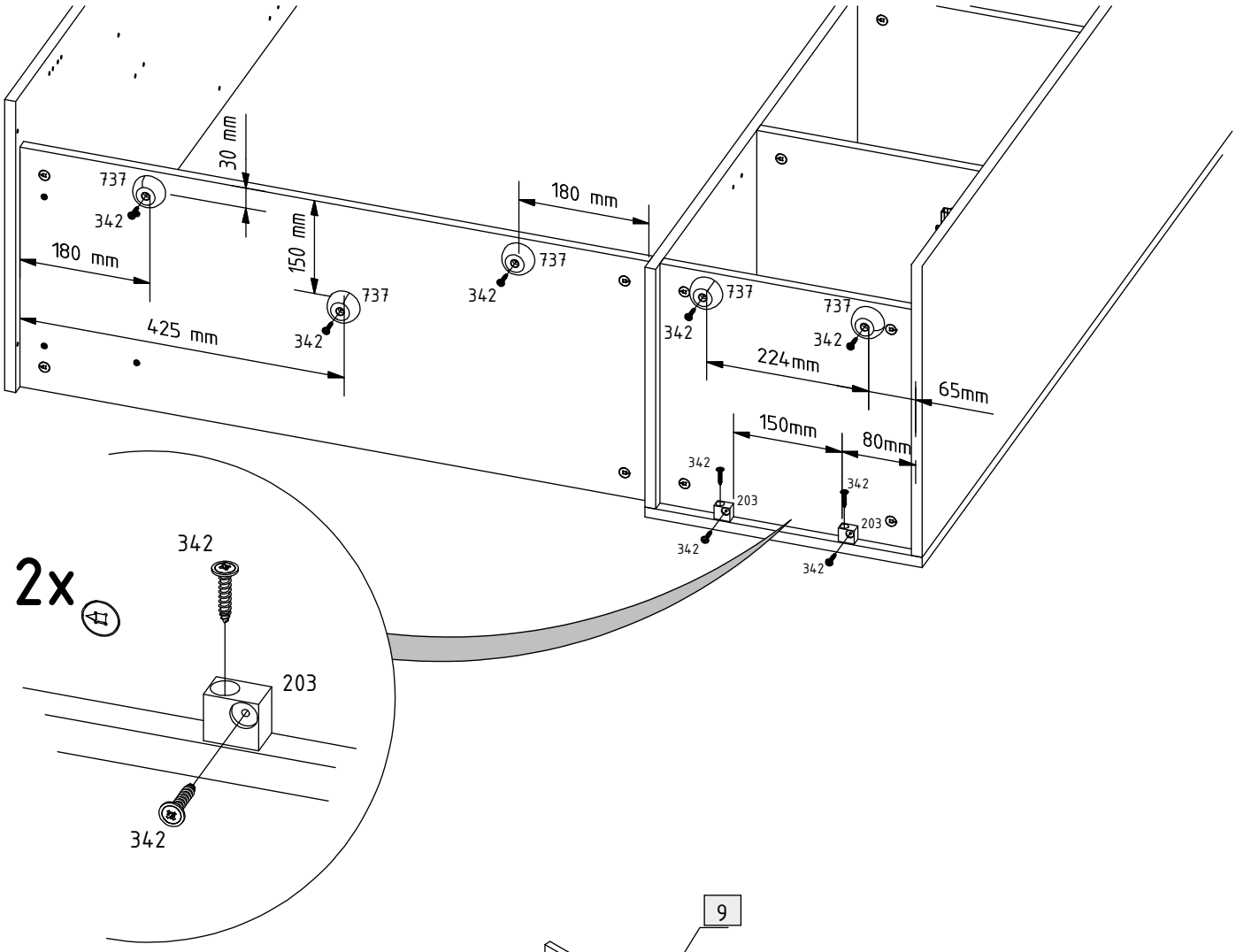
737
342
30 mm
180 mm
150 mm
180 mm
425 mm
737
342
737
342
737
342
737
342
224mm
65mm
150mm
80mm
342
203
342
342
203
342

2x
342
203
342

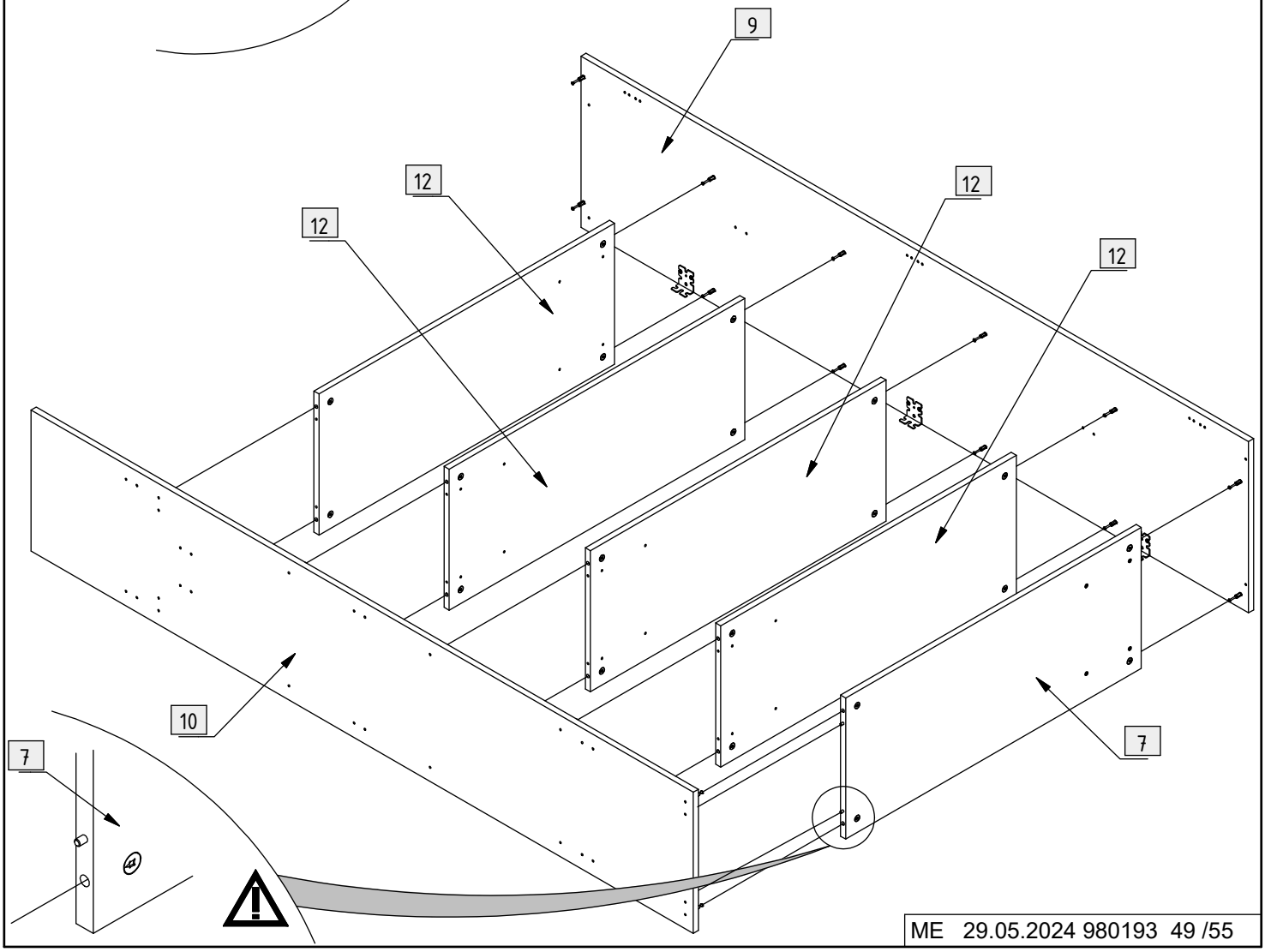
9
12
12
12
12
10
7
7

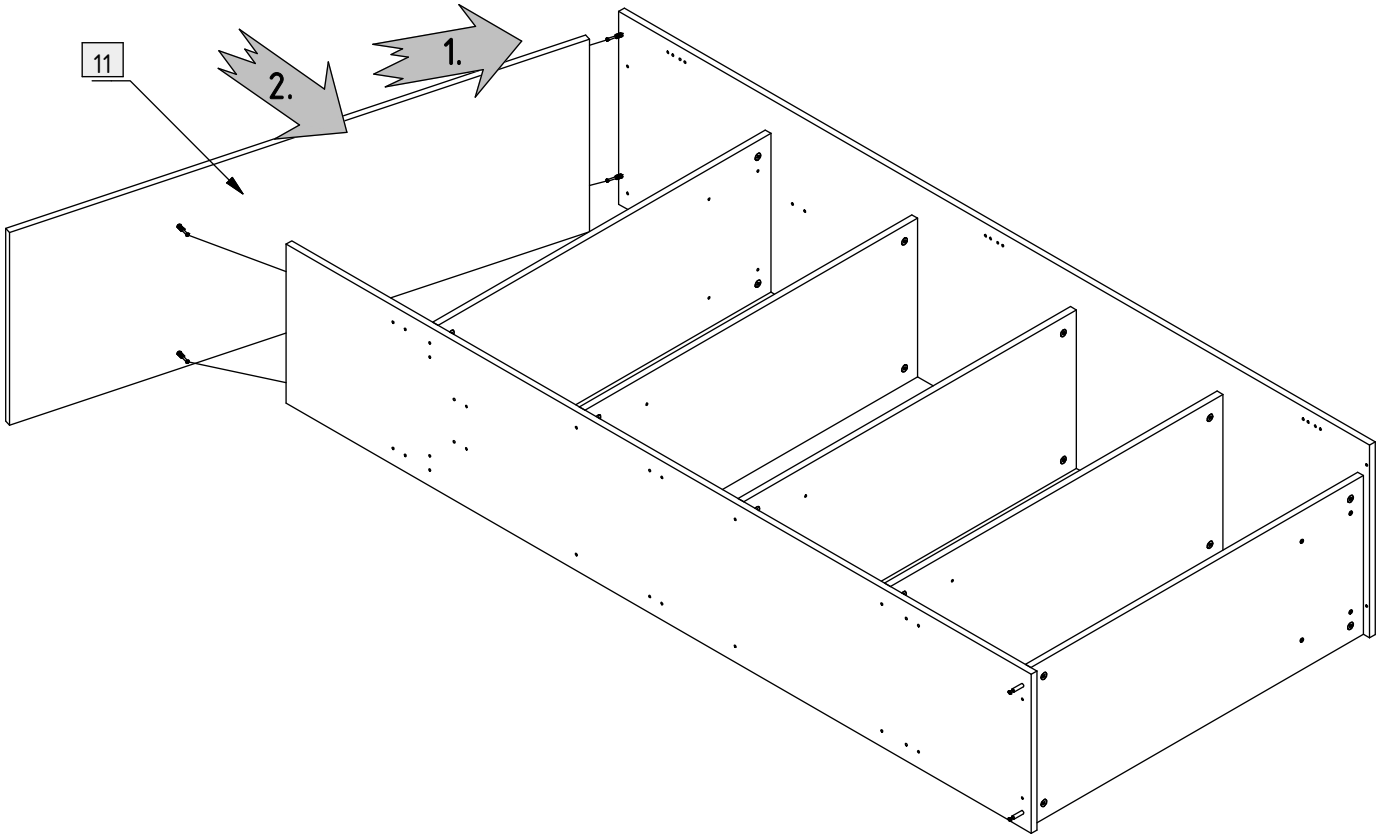
11
2.
1.

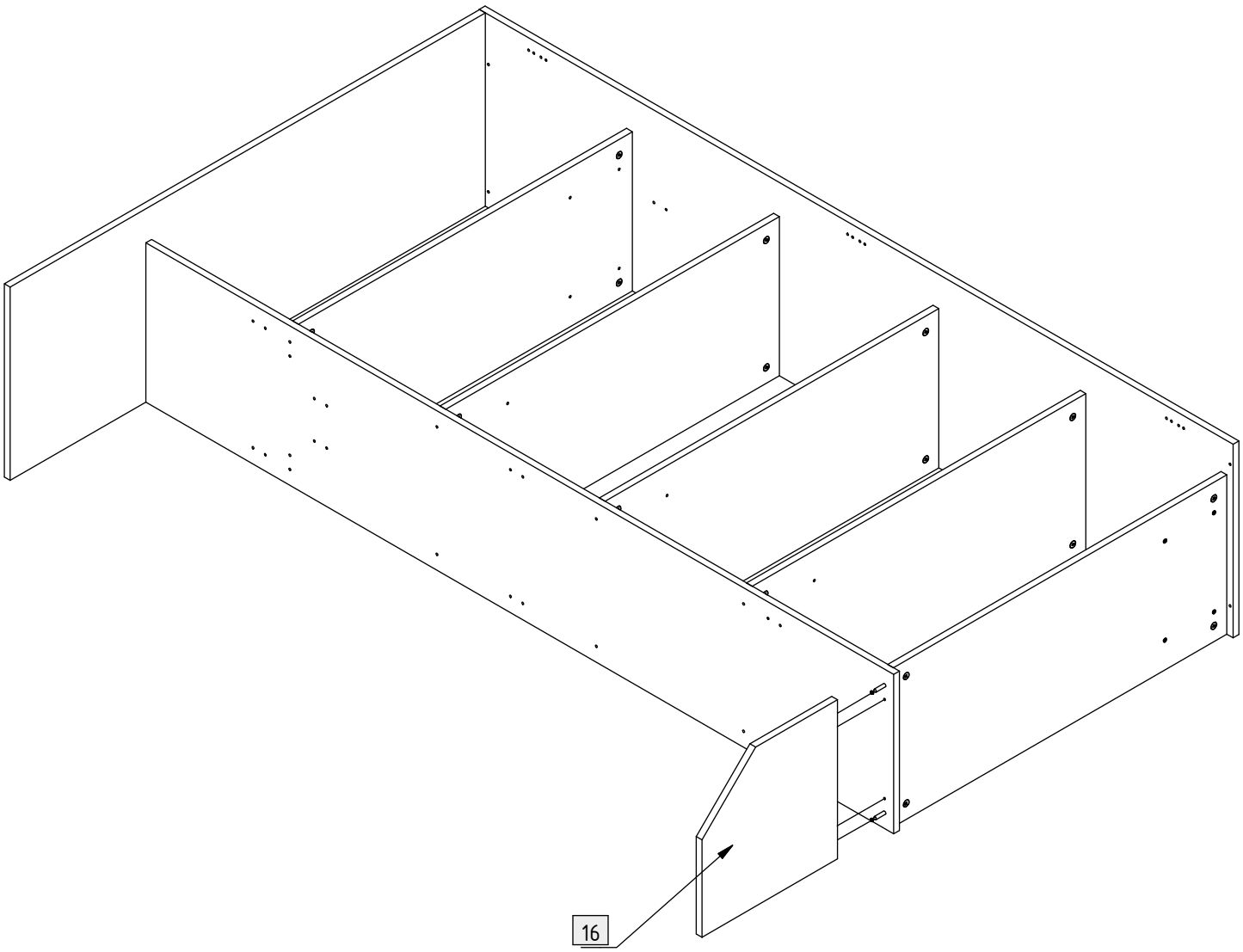
16

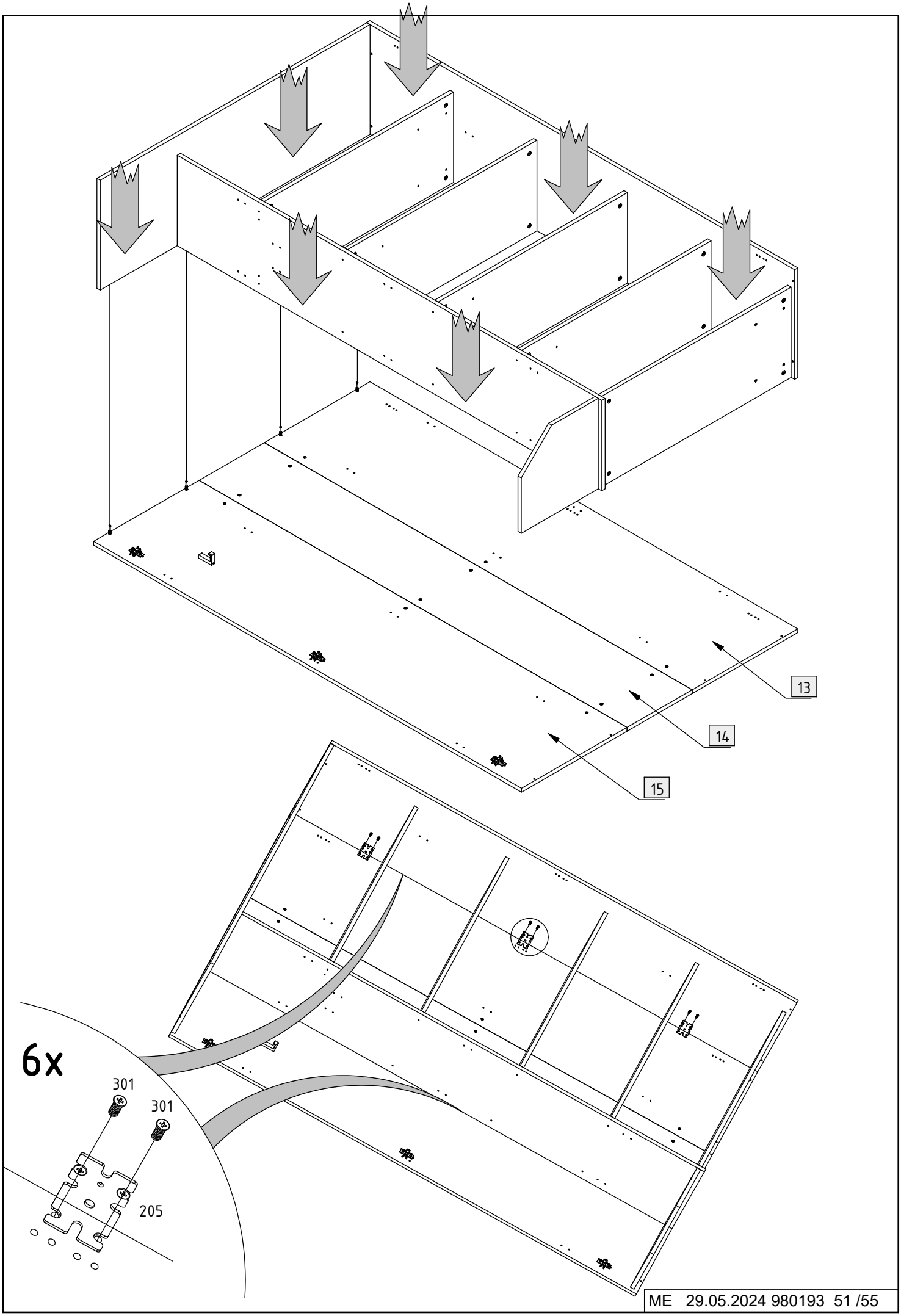
13
14
15
6x
301
301
205

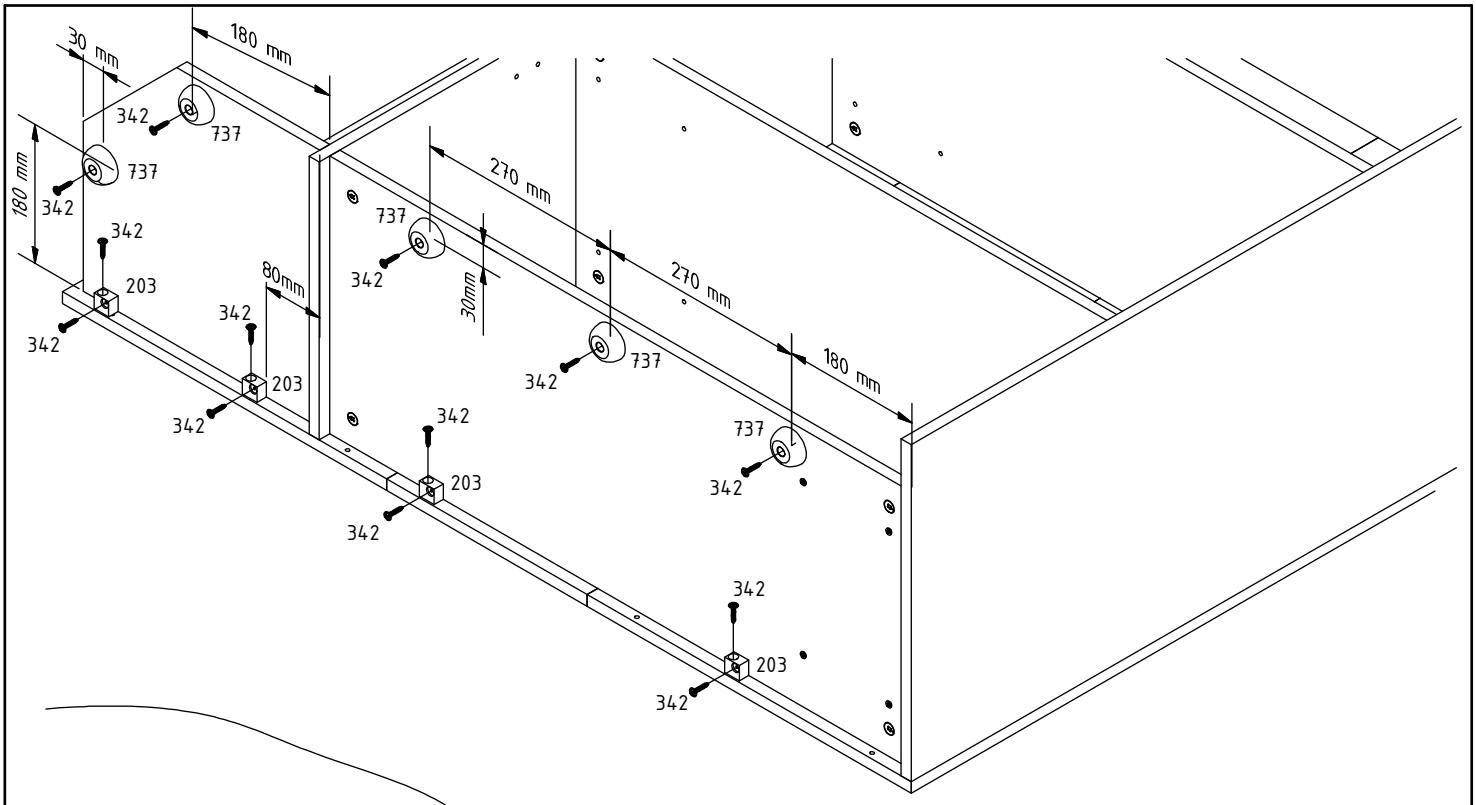
30 mm
180 mm
342
737
180 mm
342
737
342
203
342
80mm
342
203
342
270 mm
737
342
30mm
737
342
270 mm
180 mm
737
342
342
203
342
342
203
342

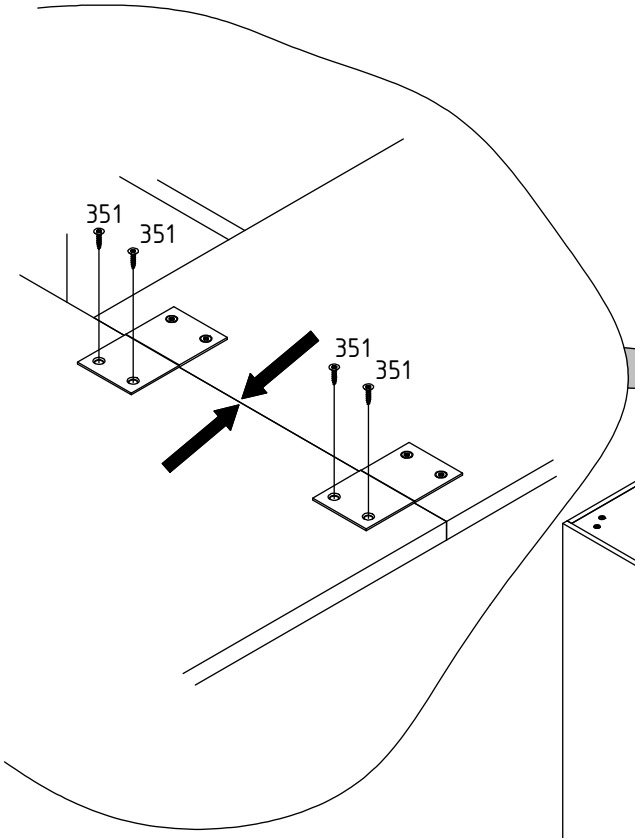
351
351
351
351

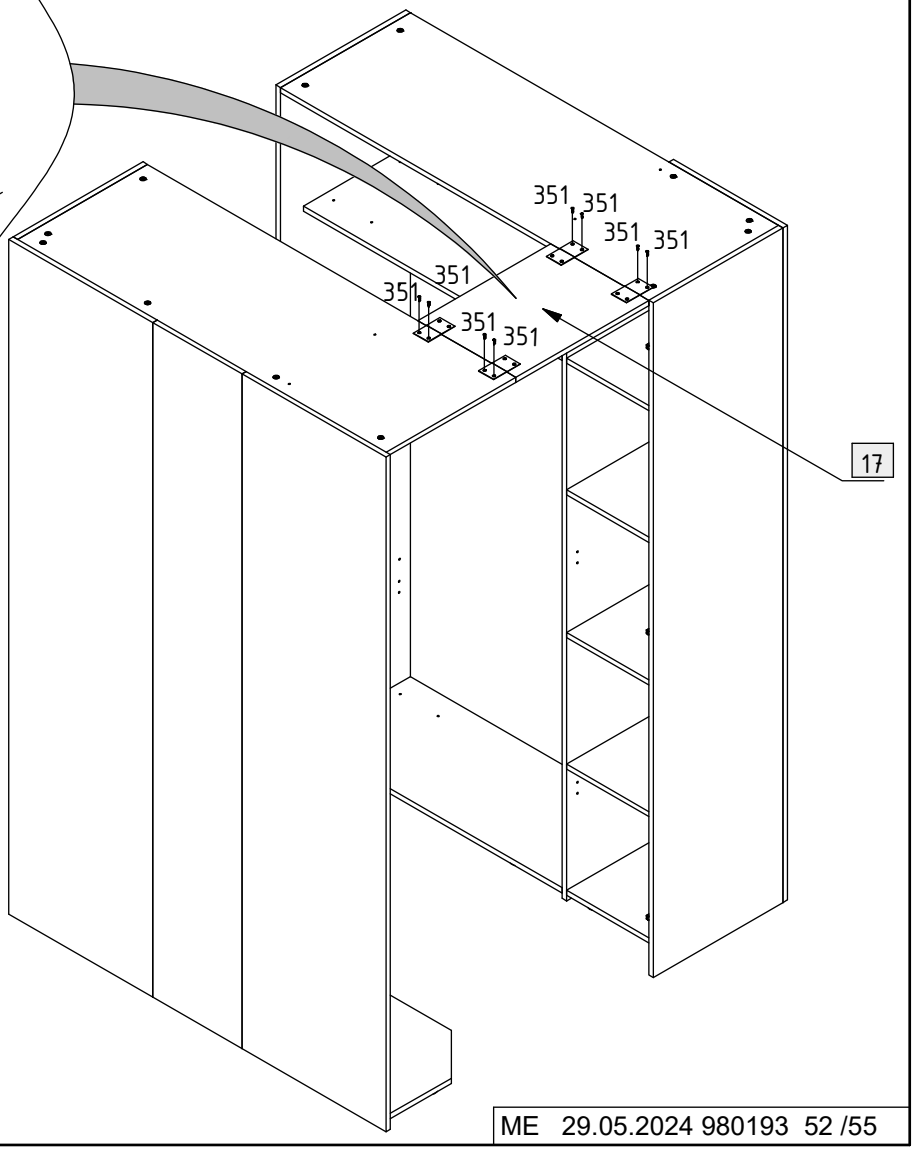
351
351
351
351
351
351
351
351
17

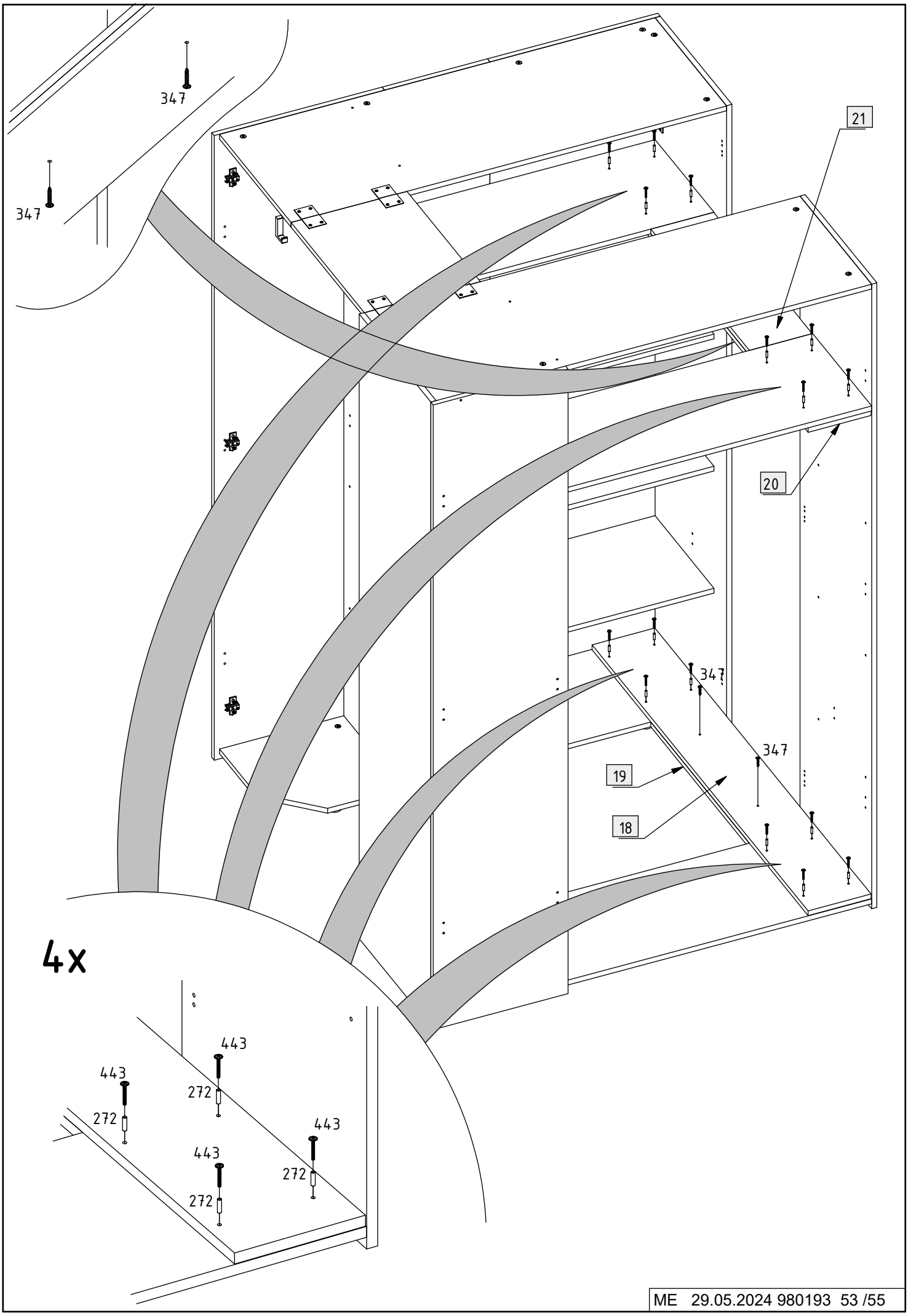
347
347
21
20
347
347
19
18
4x
443
272
443
272
443
272
443
272

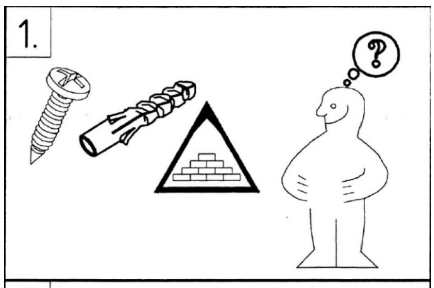
1.

2.

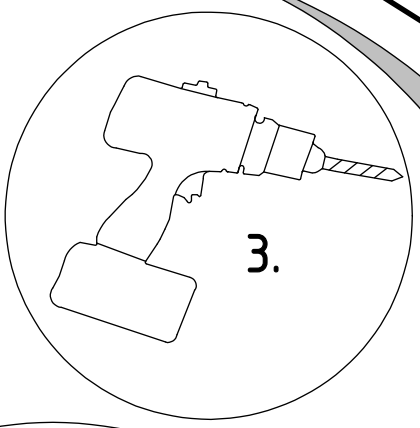
3.

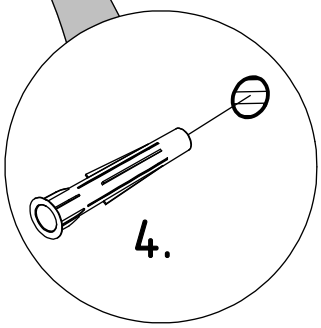
4.

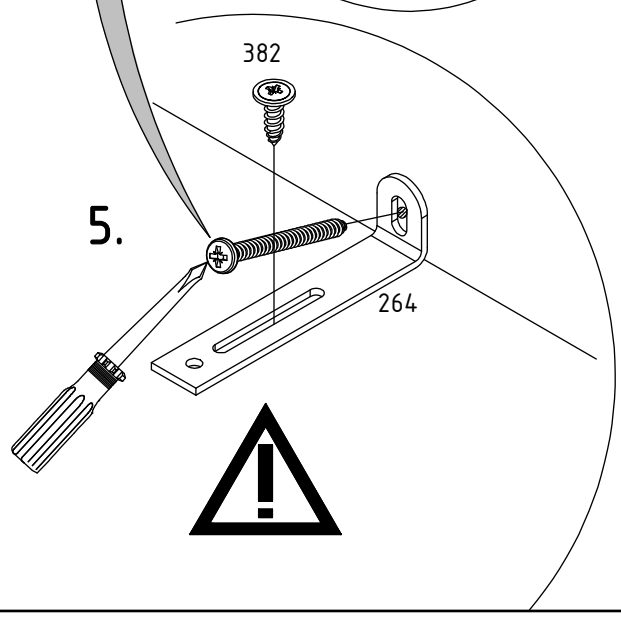
382
5.
264

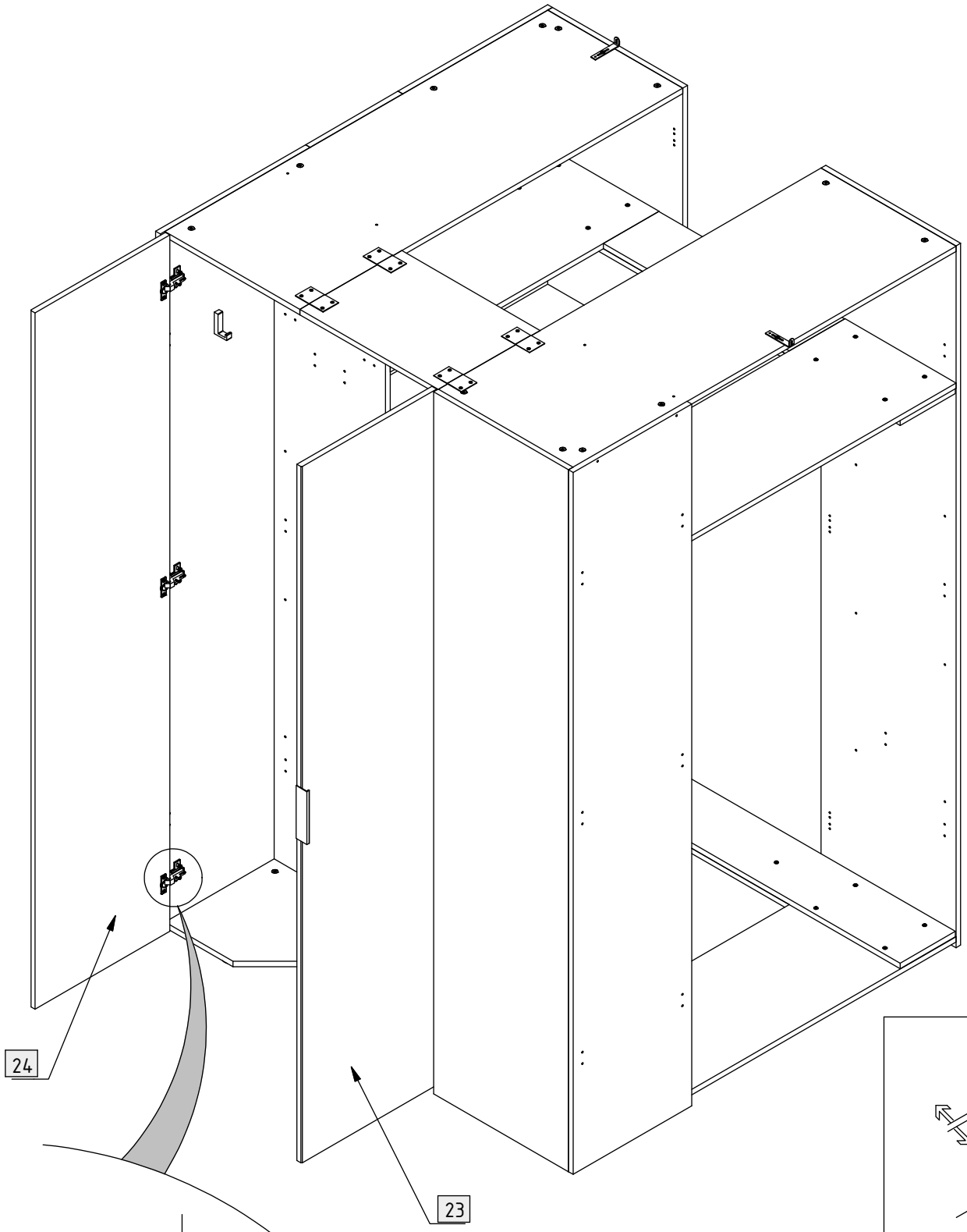

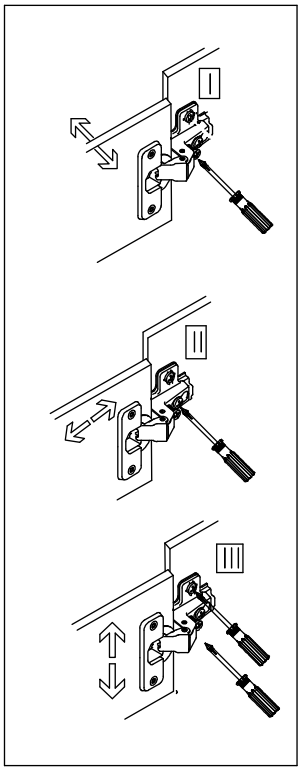
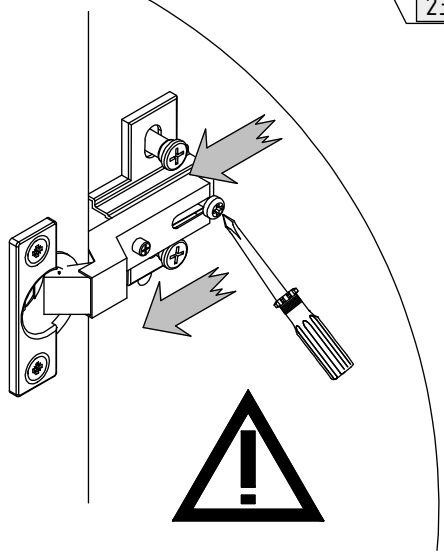
6x