steinel

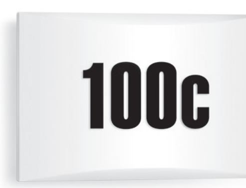

100c

L 1 N LED

DE	GB	FR	NL	IT	ES	PT	SE	DK	FI	NO	GR	TR
HU	CZ	SK	PL	RO	SI	HR	EE	LT	LV	RU	BG	CN

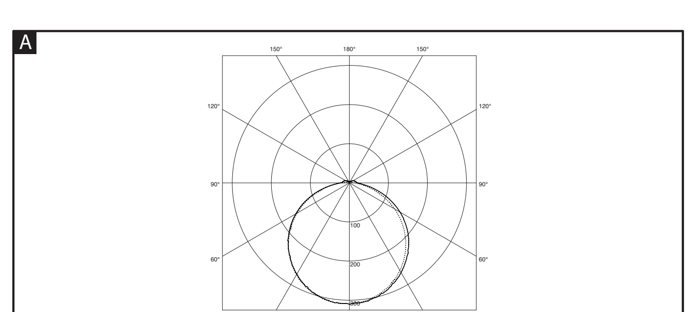

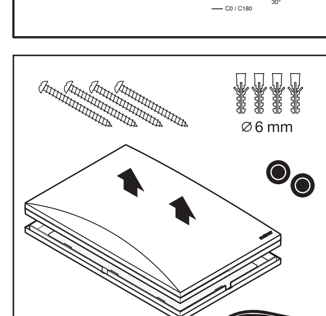

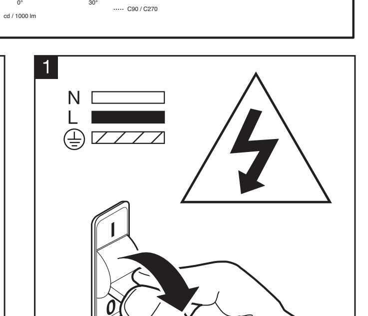

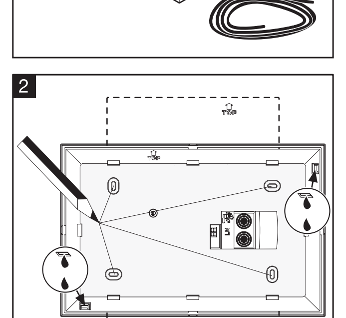

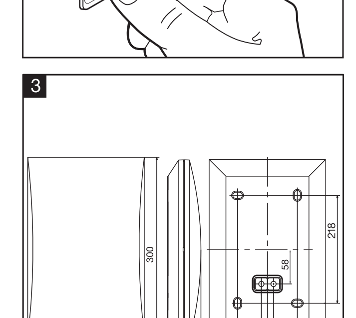

110081302 08/2021

Technische Änderungen vorbehalten. / Subject to technical modification without notice.

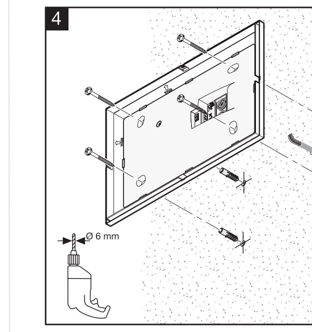

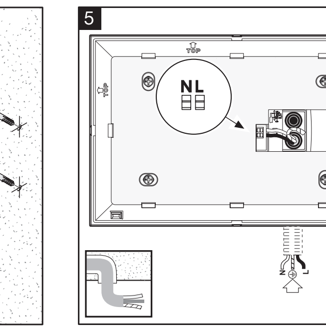

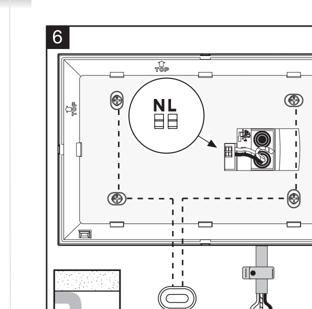

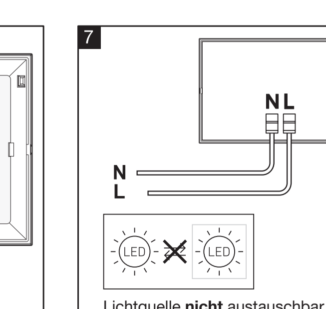

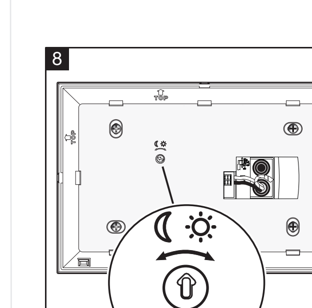

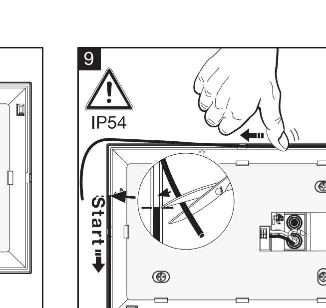

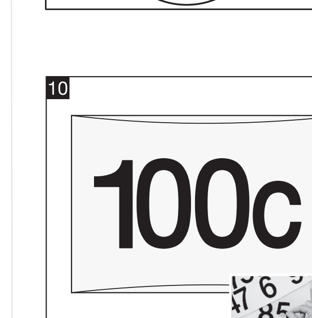

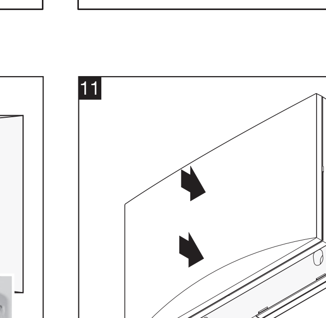

DE DEUTSCH

Das Prinzip
Diese LED-Leuchte mit Night-Automatic registriert die Umgebungshelligkeit und schaltet bei einbrechender Dunkelheit das Licht automatisch ein und im Morgengrauen wieder aus. Ob Licht vor der Haustür, auf der Terasse oder am Carport geschaltet werden soll, überall ist die Leuchte schnell montiert und betriebsbereit.

Technische Daten

Abmessungen (H × B × T):	195 x 300 x 56 mm
Netzanschluss:	220 - 240 V, 50/60 Hz
Leistungsaufnahme (Pon):	4,90 W
Lichtstrom:	440 lm
Effizienz:	90 lm/W
Standby Sensor (Psb):	0,20 W Farbtemperatur:3000 K (warmweiß)
Farbwiedergabeindex:	Ra = 82
Mittlere Bemessungslebensdauer:	L70B50 bei 25° C: > 60.000 Std.
Farbkonsistenz SDCM:	Anfangswert: 3
Dämmerungseinstellung:	5 - 200 Lux
Schutzart:	IP54
Schutzklasse:	II
Stoßfestigkeit:	IK 07
Umgebungstemperatur:	-20 bis +40°C
Lichtstärkeverteilung:	A

Sicherheitshinweise
- Bei der Montage muss die anzuschließende elektrische Leitung spannungsfrei sein. Daher als Erstes Strom abschalten und Spannungsfreiheit mit einem Spannungsprüfer überprüfen.
- Bei der Installation des Gerätes handelt es sich um eine Arbeit an der Netzspannung. Sie muss daher durch einen Fachmann nach den landesüblichen Installationsvorschriften und Anschlussbedingungen durchgeführt werden. (DE-VDE 0100, AT-ÖVE-ÖNORM E8001-1, CH-SEV 1000)
- nur Original-Ersatzteile verwenden.
- Gerät nicht selbst zerlegen. Die Reparatur darf nur durch eine Fachwerkstatt durchgeführt werden.

Installation 1 - 11
Die Lichtquelle dieser Leuchte ist nicht wechselbar; falls die Lichtquelle ersetzt werden muss (z.B. am Ende ihrer Lebensdauer), ist die komplette Leuchte zu ersetzen. Leuchte im Außenbereich installieren. Reagiert auf Tageslicht. An sehr dunklen Stellen schaltet die Leuchte nicht aus.
L = Stromführender Leiter (meistens schwarz oder braun)
N = Neutralleiter (meistens blau),
PE = eventueller Schutzleiter (grün/gelb)
Achtung: PE-Schutzleiter, falls vorhanden, mit Klebeband isolieren.

Funktion 8
Dämmerungseinstellung/Ansprechschwelle (Werkseinstellung: 200 Lux):
Stufenlos einstellbare Ansprechschwelle des Sensors von 5 – 200 Lux.
☼ = Dämmerungsbetrieb ca. 200 Lux. ☾ = Nachtbetrieb ca. 5 Lux.

Betriebsstörungen (Störung / Ursache ⇨ *Abhilfe*)
Ohne Spannung / Sicherung defekt, nicht eingeschaltet ⇨ *neue Sicherung, Netzschalter einschalten, Leitung mit Spannungsprüfer überprüfen.* **Leuchte schaltet nicht ein** / Umgebung noch zu hell ⇨ *warten bis Ansprechschwelle erreicht ist oder Wert neu einstellen.* **Leuchte schaltet nicht aus** / Umgebung noch nicht hell genug ⇨ *warten bis Ansprechschwelle erreicht oder Wert neu einstellen.*

Entsorgung
Elektrogeräte, Zubehör und Verpackungen sollen einer umweltgerechten Wiederverwertung zugeführt werden.

Werfen Sie Elektrogeräte nicht in den Hausmüll!

Wichtig: Das Betriebsgerät ist nicht austauschbar.

Nur für EU-Länder: Gemäß der geltenden Europäischen Richtlinie über Elektro- und Elektronik-Altgeräte und ihrer Umsetzung in nationales Recht müssen nicht mehr gebrauchsfähige Elektrogeräte getrennt gesammelt und einer umweltgerechten Wiederverwertung zugeführt werden.

Energieeffizienzklasse: Dieses Produkt enthält eine Lichtquelle der Energieeffizienzklasse „E".

Technische Dokumentation unter www.steinel.de

Herstellergarantie
Herstellergarantie der STEINEL Vertrieb GmbH, Dieselstraße 80-84, 33442 Herzebrock-Clarholz
Wir beglückwünschen Sie zum Kauf Ihres STEINEL-Produkts, das höchste Qualitätsansprüche erfüllt. Aus diesem Grund leisten wir als Hersteller Ihnen als Endkunde gerne eine unentgeltliche Garantie gemäß den nachstehenden Bedingungen: Wir leisten Garantie durch kostenlose Behebung der Mängel (nach unserer Wahl: Reparatur, Austausch ggf. durch ein Nachfolgemodell oder Rückerstattung des Kaufpreises), die innerhalb der Garantiezeit auf einem Material- oder Herstellungsfehler beruhen. Die Garantiezeit für Ihr erworbenes STEINEL-Produkt beträgt 3 Jahre (bei Produkten der XLED home-Serie 5 Jahre) und beginnt mit dem Kaufdatum Ihres Produktes. Diese Herstellergarantie lässt gesetzliche Gewährleistungsansprüche, die Ihnen als Verbraucher gegenüber dem Verkäufer nach geltendem Recht einschließlich besonderer Schutzbestim-

mungen für Verbraucher zustehen können, unberührt. Die hier beschriebenen Leistungen gelten zusätzlich zu den gesetzlichen Gewährleistungsansprüchen und beschränken oder ersetzen diese nicht.
Ausdrücklich ausgenommen von dieser Garantie sind alle auswechselbaren Leuchtmittel. Darüber hinaus ist die Garantie ausgeschlossen:
- bei einem gebrauchsbedingten oder sonstigen natürlichen Verschleiß von Produktteilen oder Mängeln am STEINEL-Produkt, die auf gebrauchsbedingtem oder sonstigem natürlichem Verschleiß zurückzuführen sind,
- bei nicht bestimmungs- oder unsachgemäßem Gebrauch des Produkts oder Missachtung der Bedienungshinweise,
- wenn An- und Umbauten bzw. sonstige Modifikationen an dem Produkt eigenmächtig vorgenommen wurden oder Mängel auf die Verwendung von Zubehör-, Ergänzungs- oder Ersatzteilen zurückzuführen sind, die keine STEINEL-Originalteile sind,
- wenn Wartung und Pflege der Produkte nicht entsprechend der Bedienungsanleitung erfolgt sind,
- wenn Anbau und Installation nicht gemäß den Installationsvorschriften von STEINEL ausgeführt wurden,
- bei Transportschäden oder -verlusten.

Die Garantie gilt für sämtliche STEINEL-Produkte, die in Deutschland gekauft und verwendet werden. Es gilt deutsches Recht unter Ausschluss des Übereinkommens der Vereinten Nationen über Verträge über den internationalen Warenkauf (CISG).
Geltendmachung: Wenn Sie Ihr Produkt reklamieren wollen, senden Sie es bitte vollständig und frachtfrei mit dem Original-Kaufbeleg, der die Angabe des Kaufdatums und der Produktbezeichnung enthalten muss, an Ihren Händler oder direkt an uns, die STEINEL Vertrieb GmbH – Reklamationsabteilung –, Dieselstraße 80-84, 33442 Herzebrock-Clarholz.
Wir empfehlen Ihnen daher, Ihren Kaufbeleg bis zum Ablauf der Garantiezeit sorgfältig aufzubewahren.
Für Transportkosten und -risiken im Rahmen der Rücksendung übernehmen wir keine Haftung.

3 JAHRE HERSTELLER GARANTIE

GB ENGLISH

Principle
This LED light with Night-Automatic feature registers ambient brightness and automatically switches ON at dusk and OFF again at dawn. Whether you want light to come on at the front door, on the patio or under the carport, this unit is installed and ready for operation in next to no time wherever you wish to use it.

Technical specifications

Dimensions (H × W × D):	195 x 300 x 56 mm
Power supply:	220 – 240 V, 50/60 Hz
Power consumption (Pon):	4.90 W
Luminous flux:	440 lm
Efficiency:	90 lm/W
Sensor on standby (Psb):	0.20 W colour temperature: 3000 K (warm white)
Colour rendering index:	Ra = 82
Average rated life expectancy:	L70B50 at 25° C: > 60,000 hours.
Colour consistency SDCM:	starting value: 3
Twilight setting:	5 - 200 lux
IP rating:	IP54
Protection class:	II
Impact resistance:	IK07
Ambient temperature:	-20 to +40°C
Luminous intensity distribution:	A

Safety precautions
- During installation, the electric power cable being connected must not be live. Therefore, switch off the power first and use a voltage tester to make sure the wiring is off-circuit.
- Installing this unit involves work on the mains voltage supply. This work must therefore be carried out by a qualified electrician in accordance with applicable national wiring regulations and electrical operating conditions. (DE-VDE 0100, AT-ÖVE-ÖNORM E8001-1, CH-SEV 1000)
- Only use genuine replacement parts.
- Do not dismantle the unit yourself. It must only be repaired by a specialist workshop.

Installation 1 - 11
The light source of this luminaire cannot be changed. If the light source needs to be replaced (e.g. at the end of its service life), the complete luminaire must be replaced. Install the light outdoors. Responds to daylight. In very dark areas, the light will not switch off.
L = live conductor (usually black or brown)
N = neutral conductor (usually blue)
PE = any protective earth conductor (green/yellow)
Note: Insulate any PE protective-earth conductor in the power supply cable with adhesive tape.

Function 8
Twilight setting/response threshold (factory setting: 200 lux):
The sensor's response threshold can be infinitely varied from 5 – 200 lux.
☼ = night-time operation approx. 200 lux ☾ = night mode approx. 5 lux.

Troubleshooting (Fault / Cause ⇨ *Remedy*)
No power / Fuse faulty, not switched ON ⇨ *new fuse, turn power switch ON, check lead with voltage tester.* **Light will not switch OFF** / Surroundings not yet bright enough ⇨ *wait until response threshold is reached or adjust setting.* **Light will not switch OFF** / Surroundings not yet bright enough ⇨ *wait until response threshold is reached or adjust setting.*

Disposal
Electrical and electronic equipment, accessories and packaging must be recycled in an environmentally compatible manner.

Do not dispose of electrical and electronic equipment as domestic waste.

Important note: the control gear cannot be replaced.

For EU countries only: under the current European Directive on Waste Electrical and Electronic Equipment and its transposition in national law, electrical and electronic equipment no longer suitable for use must be collected separately and recycled in an environmentally compatible manner.

Energy efficiency class: this product contains an energy efficiency class "E" light source

Technical documentation at www.steinel.de

Manufacturer's warranty
This STEINEL product has been manufactured with the utmost care, tested for proper operation and safety and then subjected to random sample inspection. Steinel guarantees that it is in perfect condition and proper working order. The warranty period is 36 months and starts on the date of sale to the consumer. We will remedy defects caused by material flaws or manufacturing faults. The warranty will be met by repair or replacement of defective parts at our own discretion. The warranty shall not cover damage to wear parts, damage or defects caused by improper treatment or maintenance. Further consequential damage to other objects shall be excluded. Claims under the warranty will only be accepted if the unit is sent fully assembled and well-packed with a brief description of the fault, a receipt or invoice (date of purchase and dealer's stamp) to the appropriate Service Centre.
Service: Our Customer Service Department will repair faults not covered by warranty or after the warranty period. Please send the product well-packed to your nearest service station.

3 YEAR MANUFACTURER'S WARRANTY

FR FRANÇAIS

Le principe
Ce luminaire à LED avec Night-Automatic enregistre la luminosité ambiante, allume automatiquement la lumière à la nuit tombante et l'éteint à l'aube. Que ce soit à la porte d'entrée, sur la terrasse ou dans un abri pour voitures, le luminaire est monté rapidement et prêt à fonctionner.

Caractéristiques techniques

Dimensions (H × l × P) :	195 x 300 x 56 mm
Raccordement au secteur :	220 - 240 V, 50/60 Hz
Puissance absorbée (Pon) :	4,90 W
Flux lumineux :	440 lm
Efficacité :	90 lm/W
Mode veille détecteur (Psb) :	0,20 W Température de couleur : 3 000 k (blanc chaud)
Indice de rendu des couleurs :	IRC = 82
Durée de vie moyenne de calcul :	L70B50 à 25° C : > 60 000 h
Uniformité des couleurs SDCM :	valeur initiale : 3
Réglage du seuil de déclenchement :	de 5 à 200 lx
Indice de protection :	IP 54
Classe de protection :	II
Résistance aux chocs :	IK 07
Température ambiante :	de -20 à +40 °C
Répartition de l'intensité lumineuse :	A

Consignes de sécurité
- Pendant le montage, le câble à raccorder doit être hors tension. Il faut donc d'abord couper l'alimentation électrique et s'assurer de l'absence de tension à l'aide d'un testeur de tension.
- L'installation de l'appareil implique une intervention sur le réseau électrique. et doit donc être effectuée par un professionnel conformément à la norme NF C-15100. (DE-VDE 0100, AT-ÖVE / ÖNORM E8001-1, CH-SEV 1000)
- Utiliser uniquement des pièces de rechange d'origine.
- Ne pas démonter l'appareil vous-même. Les réparations doivent être effectuées uniquement par un atelier spécialisé.

Installation 1 - 11
Il n'est pas possible de remplacer la source lumineuse de cette applique. S'il fallait la remplacer (par ex. si elle est brûlée), il faut remplacer l'applique en entier. Luminaire pour le montage à l'extérieur. Il réagit uniquement à la lumière du jour. Le luminaire ne s'éteint pas dans les endroits sombres.
L = fil conducteur de courant (généralement noir ou marron)
N = neutre (généralement bleu)
PE = conducteur de terre éventuel (vert/jaune)
Attention : s'il y a un conducteur de terre, l'isoler avec du ruban adhésif.

Fonctions 8
Réglage du seuil de déclenchement / seuil de réaction (réglage d'usine 200 lx) :
Seuil de réaction du détecteur réglable progressivement de 5 à 200 lx
☼ = fonctionnement crépuscule env. 200 lx. ☾ = fonctionnement nocturne env. 5 lx.

Dysfonctionnements (Problèmes / Causes ⇨ *Solutions*)
Sans tension / Fusible défectueux, appareil hors circuit ⇨ *Changer le fusible défectueux, mettre l'interrupteur en circuit, vérifier le câble à l'aide d'un testeur de tension.* **La lampe ne s'allume pas** / Luminosité ambiante encore trop forte ⇨ *Attendre que le seuil de réaction soit atteint ou régler une nouvelle valeur.* **La lampe ne s'éteint pas** / Luminosité ambiante encore trop faible ⇨ *Attendre que le seuil de réaction soit atteint ou régler une nouvelle valeur.*

Recyclage
Les appareils électriques, les accessoires et les emballages doivent être soumis à un recyclage respectueux de l'environnement.

Ne pas jeter les appareils électriques avec les ordures ménagères !

Important : il n'est pas possible de remplacer l'appareil.

Uniquement pour les pays de l'UE : Conformément à la directive européenne en vigueur relative aux appareils électriques et électroniques usagés et à son application dans le droit national, les appareils électriques qui ne fonctionnent plus doivent être collectés séparément des ordures ménagères et doivent faire l'objet d'un recyclage écologique.

Classe d'efficacité énergétique : ce produit contient une source de classe d'efficacité énergétique « E ».

Documentation technique sur le site Internet www.steinelfrance.com

Garantie du fabricant
Ce produit STEINEL a été fabriqué avec le plus grand soin. Son fonctionnement et sa sécurité ont été contrôlés suivant des procédures fiables et il a été soumis à un contrôle final par sondage. STEINEL garantit un état et un fonctionnement irréprochables. La durée de garantie est de 36 mois et débute au jour de la vente au consommateur. Nous remédions aux défauts provenant d'un vice de matière ou de construction. La garantie sera assurée à notre discrétion par réparation ou échange des pièces défectueuses. La garantie ne s'applique ni aux pièces d'usure, ni aux dommages et défauts dus à une utilisation ou maintenance incorrecte. Les dommages consécutifs causés à d'autres objets sont exclus de la garantie. La garantie ne s'applique que si l'appareil non démonté est retourné à la station de service après-vente la plus proche, dans un emballage adéquat, accompagné d'une brève description du défaut et d'un ticket de caisse ou d'une facture portant la date d'achat et le cachet du vendeur.
Service après-vente : Le service après-vente de notre usine effectue également les réparations non couvertes par la garantie ou survenant après l'expiration de celle-ci. Veuillez envoyer le produit correctement emballé à la station de service après-vente la plus proche.

3 A N S DE GARANTIE FABRICANT

NL NEDERLANDS

Het principe
Deze led-lamp met Night-Automatic registreert de omgevingslichtsterkte en schakelt bij invallende duisternis het licht automatisch in en in het ochtendgloren weer uit. Of de lamp nu bij de huisdeur, op het terras of bij de carport zijn werk moet gaan doen; hij is overal snel gemonteerd en klaar voor gebruik.

Technische gegevens

Afmetingen (H × B × D):	195 x 300 x 56 mm
Netaansluiting:	220 - 240 V, 50/60 Hz
Opgenomen vermogen (Pon):	4,90 W
Lichtstroom:	440 lm
Efficiëntie:	90 lm/W
Stand-by sensor (Psb):	0,20 W kleurtemperatuur: 3000 K (warm wit)
Index kleurweergave:	Ra = 82
Gemiddelde levensduur:	L70B50 bij 25° C: > 60.000 uur
Kleurconsistentie SDCM:	beginwaarde: 3
Schemerinstelling:	5 - 200 lux
Bescherming:	IP54
Veiligheidsklasse:	II
Stootvastheid:	IK 07
Omgevingstemperatuur:	-20 tot +40°C
Lichtsterkteverdeling:	A

Veiligheidsvoorschriften
- Bij de montage moet de aan te sluiten elektrische kabel spanningsvrij zijn. Daarom eerst de stroom uitschakelen en op spanningsloosheid testen met een spanningstester.
- Bij de installatie van de lamp werkt u met netspanning. Dit moet door een vakman en volgens de gebruikelijke installatievoorschriften en aansluitingsvoorwaarden worden uitgevoerd. (NL: NEN 1010, B: (AREI) NBN 15-101) (DE: VDE 0100, AT: ÖVE / ÖNORM E8001-1, CH: SEV 1000)

- gebruik uitsluitend originele reserveonderdelen.
- Demonteer het apparaat niet zelf. Reparaties mogen alleen door vakbedrijven worden uitgevoerd.

Installatie 1 - 11
De lichtbron van deze lamp kan niet worden vervangen. Mocht het noodzakelijk worden om die te vervangen (bijv. aan het einde van zijn levensduur), dan moet de complete lamp worden vervangen. Lamp buiten installeren. Reageert op daglicht. Op zeer donkere plekken schakelt de lamp niet uit.
L = stroomdraad (meestal zwart of bruin)
N = nuldraad (meestal blauw)
PE = aarde (groen/geel)
Opgelet: PE-aardedraad, indien aanwezig, met plakband isoleren.

Werking 8
Instelling van de schemerschakelaar/drempelwaarde (instelling af fabriek: 200 lux)
Traploos instelbare drempelwaarde van de sensor van 5 – 200 lux.
☼ = schemerstand ca. 200 lux ☾ = Nachtstand ca. 5 lux

Bedrijfsstoringen (Storing / Oorzaak ⇨ *Oplossing*)
Zonder netspanning / zekering defect, niet ingeschakeld ⇨ *Nieuwe zekering, netschakelaar inschakelen, leiding met spanningstester controleren.* **Lamp schakelt niet in** / omgeving nog te licht ⇨ *wachten tot de drempelwaarde is bereikt of waarde opnieuw instellen.* **Lamp schakelt niet uit** / omgeving nog niet licht genoeg ⇨ *wachten tot de drempelwaarde is bereikt of waarde opnieuw instellen.*

Verwijderen
Elektrische apparaten, toebehoren en verpakkingen dienen milieuvriendelijk gerecycled te worden.

Doe elektrische apparaten niet bij het huisvuil!

Belangrijk: de regelaar kan niet worden vervangen.

Alleen voor EU-landen: conform de geldende Europese richtlijn voor verbruikte elektrische en elektronische apparatuur en hun implementatie in nationaal recht, dienen niet langer bruikbare elektrische apparaten gescheiden ingezameld en milieuvriendelijk gerecycled te worden.

Energieklasse: dit product heeft een lichtbron met energieklasse ‚E'

Technische documentatie onder www.steinel.de

Fabrieksgarantie
Dit STEINEL-product is met grote zorgvuldigheid gefabriceerd, getest op goede werking en veiligheid volgens de geldende voorschriften, en vervolgens steekproefsgewijs gecontroleerd. Steinel verleent garantie op de storingvrije werking. De garantietermijn bedraagt 36 maanden en gaat in op de datum van aanschaf door de klant. Wij verhelpen gebreken die berusten op materiaal- of productiefouten. De garantie bestaat uit reparatie of vernieuwen van de defecte onderdelen, door ons te beoordelen. Garantie vervalt bij schade aan onderdelen, die aan slijtage onderhevig zijn en bij schade of gebreken, die door ondeskundig gebruik of onderhoud ontstaan. Schade aan andere voorwerpen is uitgesloten van garantie. De garantie wordt alleen verleend wanneer het niet-gedemonteerde apparaat met korte storingsbeschrijving, kassabon of rekening (koopdatum en winkelierstempel), goed verpakt naar het desbetreffende serviceadres wordt gestuurd.
Service: Na afloop van de garantietermijn of bij schade die niet onder de garantie valt, kan er ook door ons gerepareerd worden. Gelieve het product goed verpakt naar het dichtstbijzijnde serviceadres te sturen.

3 JAAR FABRIEKS GARANTIE

IT ITALIANO

Il principio
Questa lampada LED con Night-Automatic rileva la luminosità dell'ambiente e accende automaticamente la luce quando comincia a fare scuro e la spegne nuovamente alle prime luci dell'alba. Sia che si debba accendere la luce davanti alla porta di casa, sul terrazzo o nel box auto, la lampada può essere montata rapidamente pronta per l'uso in qualsiasi luogo.

Dati tecnici

Dimensioni (A x L x P):	195 x 300 x 56 mm
Allacciamento alla rete:	220 - 240 V, 50/60 Hz
Potenza assorbita (Pon):	4,90 W
Flusso luminoso:	440 lm
Efficienza:	90 lm/W
Standby sensore (Psb):	0,20 W Temperatura del colore:3000 K (bianco caldo)
Indice di resa cromatica:	Ra = 82
Durata utile media misurata:	L70B50 a 25° C: > 60.000 ore
Consistenza del colore SDCM:	Valore iniziale: 3
Regolazione di luce crepuscolare:	5 - 200 Lux
Grado di protezione:	IP54
Classe di protezione:	II
Resistenza agli urti:	IK 07
Temperatura ambiente:	-20 - +40°C
Distribuzione dell'intensità luminosa:	A

Avvertenze sulla sicurezza
- Durante il montaggio non deve esserci presenza di tensione nel cavo di allacciamento alla rete. Prima del lavoro, occorre pertanto togliere la tensione e accertarne l'assenza mediante uno strumento di misurazione della tensione.
- L'installazione dell'apparecchio richiede lavori all'allacciamento alla rete. Per questo motivo deve essere effettuata da un esperto in base alle prescrizioni d'installazione vigenti nei singoli paesi. (DE: VDE 0100, AT: ÖVE / ÖNORM E8001-1, CH: SEV 1000)
- Utilizzare esclusivamente pezzi di ricambio originali.
- Non smontate l'apparecchio di vostra iniziativa. La riparazione deve essere eseguita esclusivamente da un'officina specializzata.

Installazione 1 - 11
La sorgente luminosa di questa lampada non è sostituibile; in caso ciò fosse necessario, per es. alla fine della sua durata utile, occorre cambiare l'intera lampada. Installare la lampada in un ambiente esterno. Reagisce alla luce diurna. In punti molto bui la lampada non si spegne.
L = filo di fase (in genere nero o marrone)
N= filo neutro (di prevalenza blu)
PE = eventuale conduttore di terra (verde/giallo)
Attenzione: isolate con nastro adesivo il conduttore di terra PE, se presente.

Funzionamento 8
Regolazione crepuscolare/Soglia d'intervento (impostazione da parte del costruttore: 200 Lux)
Soglia d'intervento del sensore a regolazione continua da 5 a 200 Lux.
☼ = funzionamento crepuscolare ca. 200 Lux ☾ = Funzionamento nel buio notturno 5 Lux

Guasti di funzionamento (Guasto / Causa ⇨ *Rimedio*)
Senza tensione / Fusibile difettoso, non acceso ⇨ *nuovo fusibile, accendere l'interruttore di rete, controllare la linea di alimentazione con un voltametro.* **La lampada non si accende** / Ambiente circostante ancora troppo chiaro ⇨ *Aspettare fino a quando viene raggiunta la soglia d'intervento oppure impostare un nuovo valore di soglia.* **La lampada non si spegne** / Ambiente circostante non ancora sufficientemente chiaro ⇨ *Aspettare fino a quando viene raggiunta la soglia d'intervento oppure impostare un nuovo valore di soglia.*

Smaltimento
Apparecchi elettrici, accessori e materiali d'imballaggio devono essere consegnati a un centro di riciclaggio riconosciuto.

Non gettare via gli apparecchi elettrici assieme ai rifiuti domestici!

Importante: l'alimentatore non è sostituibile.

Solo per paesi UE: conformemente alla Direttiva Europea vigente in materia di rifiuti di apparecchi elettrici ed elettronici e alla sua attuazione nel diritto nazionale, gli apparecchi elettrici ed elettronici non più idonei all'uso devono essere separati dagli altri rifiuti e consegnati a un centro di riciclaggio riconosciuto.

Classe di efficienza energetica: questo prodotto contiene una sorgente luminosa che corrisponde alla classe di efficienza energetica „E".

Documentazione tecnica al sito www.steinel.de

Garanzia del produttore
Questo prodotto STEINEL è stato costruito con la massima cura, con controlli di funzionamento e del grado di sicurezza in conformità alle norme vigenti in materia; vengono poi effettuati collaudi con prove a campione. STEINEL si assume la garanzia di una fabbricazione ed un funzionamento perfetti. La garanzia si estende a 36 mesi ed inizia il giorno d'acquisto da parte dell'utilizzatore finale. Noi eliminiamo difetti riconducibili al materiale o alla fabbricazione; la prestazione della garanzia consiste a nostra discrezione nella riparazione o nella sostituzione dei pezzi difettosi. Il diritto alla prestazione di garanzia viene a decadere in caso di danni a pezzi soggetti ad usura nonché in caso di danni o difetti che sono da ricondurre ad un trattamento inadeguato o ad una cattiva manutenzione. Sono esclusi dal diritto di garanzia gli ulteriori danni conseguenti che si verificano su oggetti estranei. La garanzia viene prestata solo se l'apparecchio viene inviato non smontato, ben imballato e accompagnato da una breve descrizione del difetto e dallo scontrino o dalla fattura (in cui siano indicati la data dell'acquisto e il timbro del rivenditore), al centro di assistenza competente.
Servizio di assistenza: Con periodo di garanzia scaduto e nel caso di difetti che non danno diritto a prestazioni di garanzia, il nostro centro di assistenza può eseguire le relative riparazioni. Inviare il prodotto ben imballato, al più vicino centro di assistenza.

3 ANNI DI GARANZIA DEL PRODUTTORE

ES ESPAÑOL

El concepto
Esta lámpara LED con Night-Automatic registra la luminosidad ambiental y conecta la luz automáticamente al oscurecer y la desconecta de nuevo al amanecer. Si tiene que conmutarse la luz delante de la puerta exterior, en la terraza o el parking, la lámpara se monta rápidamente y enseguida está lista para funcionar.

Datos técnicos

Abmessungen (alt. × anch. × prof.):	195 x 300 x 56 mm
Tensión de red:	220-240 V, 50/60 Hz
Consumo de potencia (Pon):	4,90 W
Flujo luminoso:	440 lm
Eficiencia:	90 lm/W
Sensor Standby (Psb):	0,20 W color de luz: 3000 K (blanco cálido)
Índice de reproducción cromática:	Ra = 82
Vida útil media asignada:	(L70B50) con 25°C: > 60.000 h
Consistencia cromática SDCM:	valor inicial: 3
Regulación crepuscular:	5-200 lux
Índice de protección:	IP 54
Clase de aislamiento:	II
Resistencia a los golpes:	IK 07
Temperatura ambiente:	-20 °C a +40 °C
Distribución de intensidad luminosa:	A

Indicaciones de seguridad
- Para el montaje, el cable eléctrico a conectar deberá estar sin tensión. Por eso, desconecte primero la corriente y compruebe la ausencia de tensión con un comprobador de tensión.
- La instalación del aparato supone un trabajo en la red eléctrica. Por tanto, deberá realizarla un especialista de acuerdo con las normativas de instalación y condiciones de conexión de cada país. (DE-VDE 0100, AT-ÖVE / ÖNORM E8001-1, CH-SEV 1000)
- Utilice solo piezas de repuesto originales.
- No desmonte usted mismo el aparato. La reparación solo la puede realizar un taller especializado.

Instalación 1 - 11
La bombilla de esta lámpara no se puede reemplazar, para reemplazar la bombilla (p. ej. al fin de su vida útil), hay que cambiar toda la lámpara. Instalar la lámpara en exterior. Reacciona a la luz diurna. En lugares muy oscuros no se apaga la lámpara.
L = fase (generalmente negro o marrón)
N = neutro (generalmente azul)
PE = posible toma de tierra (verde/amarillo)
Atención: Aislar la toma de tierra, si la hay, con cinta adhesiva.

Funciones 8
Regulación crepuscular/umbral de respuesta (regulación de fábrica: 200 lux)
Punto de activación con regulación del sensor sin etapas de 5 – 200 lux.
☼ = funcionamiento crepuscular aprox. 200 lux ☾ = Funcionamiento nocturno 5 lux

Fallos de funcionamiento (Fallo / Causa ⇨ *Solución*)
Sin tensión / fusible defectuoso, sin conectar ⇨ *fusible nuevo, conectar interruptor de alimentación, comprobar la línea con un comprobador de tensión.* **La lámpara no enciende** / entorno demasiado claro ⇨ *espere hasta alcanzar el umbral de respuesta o ajustar el valor de nuevo.* **La lámpara no se apaga** / entorno aún no tiene suficiente claridad ⇨ *espere hasta alcanzar el umbral de respuesta o ajustar el valor de nuevo.*

Eliminación
Los aparatos eléctricos, accesorios y embalajes han de someterse a un reciclaje respetuoso con el medio ambiente.

¡No eche los aparatos eléctricos a la basura doméstica!

Importante: El controlador no puede sustituirse.

Solo para países de la UE: Según la Directiva europea vigente sobre residuos de aparatos eléctricos y electrónicos y su transposición al derecho nacional, los aparatos eléctricos fuera de uso han de ser recogidos por separado y sometidos a un reciclaje respetuoso con el medio ambiente.

Clase de eficiencia energética: Este producto incluye una fuente de luz de la clase de eficiencia energética "E".

Documentación técnica en www.steinel.de

Garantía de fabricante
Este producto STEINEL ha sido elaborado con el máximo esmero, habiendo pasado los controles de funcionamiento y seguridad previstos por las disposiciones vigentes, así como un control adicional de muestreo al azar. Steinel garantiza el perfecto estado y funcionamiento. El período de garantía es de 36 meses comenzando el día de la venta al consumidor. Reparamos defectos de material o de fabricación, la garantía se aplicará a base de la reparación o el cambio de piezas defectuosas, según nuestro criterio. La prestación de garantía queda anulada para daños producidos en piezas de desgaste y daños y defectos originados por uso o mantenimiento inadecuados. Quedan excluidos de la garantía los daños consecuenciales causados en objetos ajenos. La garantía solo será efectiva enviando el aparato no deshecho, con una breve descripción del fallo, tíquet de caja o factura (con fecha de compra y sello del comercio), bien empaquetado, al correspondiente centro de servicio.
Servicio: Una vez transcurrido el período de garantía o en caso de defectos no cubiertos por la misma, las reparaciones las lleva a cabo nuestro departamento técnico. Rogamos envíen el producto bien empaquetado al centro de servicio más próximo.

3 AÑOS DE GARANTÍA DE FABRICANTE

PT PORTUGUÊS

O princípio
Esta armadura LED com o sistema Night Automatic regista a claridade do ambiente, ligando automaticamente a luz ao escurecer e desligando-a automaticamente ao romper do dia. Seja à frente da porta de casa, no terraço ou junto à garagem, a armadura pode ser utilizada e montada rapidamente em qualquer local.

Dados técnicos

Dimensões (a × l × p):	195 x 300 x 56 mm
Ligação à rede:	220 - 240 V, 50/60 Hz
Potência (Pon):	4,90 W
Fluxo luminoso:	440 lm
Eficiência:	90 lm/W
Standby detetor (Psb):	0,20 W
Temperatura de cor:	3000 K (branco quente)
Índice de reprodução de cores:	Ra = 82
Tempo de vida efetivo médio:	L70B50 a 25 ° C: > 60 000 h
Consistência de cor SDCM:	Valor inicial: 3
Regulação crepuscular:	5 - 200 lux
Grau de proteção:	IP54
Classe de proteção:	II
Resistência a choques:	IK 07
Temperatura ambiente:	-20 a +40 °C
Distribuição da intensidade de iluminação:	A

Considerações em matéria de segurança
- Durante a montagem, o cabo elétrico a ligar deve estar isento de tensão. Para tal, desligue primeiro a corrente e verifique se não há tensão, usando um busca-polos.
- A instalação do aparelho consiste essencialmente em lidar com tensão de rede. Por esse motivo, terá de ser realizada por um profissional segundo as respetivas prescrições de montagem e as condições de conexão nacionais em vigor. (DE-VDE 0100, AT-ÖVE-ÖNORM E8001-1, CH-SEV 1000)
- Utilize somente peças de reposição originais.
- Nunca tente desmontar o aparelho. A reparação só deve ser feita por uma oficina especializada.

Instalação 1 - 11
A fonte de luz desta armadura não pode ser substituída. Caso seja necessário substituí-la (por ex., no fim da sua vida útil), terá de ser substituído todo o equipamento. Instale a armadura no exterior. Reage à luz natural. Em lugares muito escuros, a armadura não desliga.
L = fase (geralmente preto ou castanho)
N = neutro (geralmente azul),
PE = condutor terra eventualmente existente (verde/amarelo)
Atenção: se existir um condutor terra PE, isole-o com fita isoladora.

Funcionamento 8
Regulação crepuscular/nível de luminosidade (regulação de fábrica: 200 lux):
O limiar de resposta do sensor pode ser regulado progressivamente de 5 a 200 lux.
☼ = modo crepuscular, aprox. 200 lux. ☾ = modo noturno, aprox. 5 lux.

Falhas de funcionamento (Falha / Causa ⇨ *Solução*)
Não tem tensão / Fusível fundido, não está ligado ⇨ *Fusível novo, ligar interruptor de rede, verificar o cabo com multímetro.* **A armadura não se liga** / O ambiente ainda está claro demais ⇨ *Espere até ser alcançado o nível de luminosidade ou defina um valor novo.* **A armadura não se apaga** / O ambiente ainda não está suficientemente claro ⇨ *Espere até ser alcançado o nível de luminosidade ou defina um valor novo.*

Reciclagem
Equipamentos elétricos, acessórios e embalagens devem ser entregues num posto de revalorização ecológica.

Nunca deite equipamentos elétricos para o lixo doméstico!

Importante: o aparelho não é substituível.

Só para países da UE: segundo a diretiva europeia relativa aos resíduos de equipamentos elétricos e eletrónicos, e a respetiva transposição para o direito nacional, todos os equipamentos elétricos e eletrónicos em fim de vida útil devem ser recolhidos separadamente e entregues nos pontos de recolha previstos para fins de reutilização ecológica.

Classe de eficiência energética: este produto contém uma fonte de luz da classe de eficiência energética „E".

Documentação técnica em www.steinel.de

Garantia do fabricante
Este produto STEINEL foi fabricado com todo o zelo e o seu funcionamento e segurança verificados, de acordo com as normas em vigor, e sujeito a um controlo por amostragem aleatória. A STEINEL garante o bom estado e o bom funcionamento do aparelho. O prazo de garantia é de 36 meses a contar da data de compra. Eliminamos falhas relacionadas com defeitos de material ou de fabrico. A garantia inclui a reparação ou a substituição das peças com defeito, de acordo com o nosso critério, estando excluídas as peças sujeitas a desgaste, os danos e as falhas originados por uma utilização ou manutenção incorreta. Excluem-se igualmente os danos provocados noutros objetos estranhos ao aparelho. Os serviços previstos na garantia só serão prestados caso o aparelho seja apresentado bem embalado no respetivo serviço de assistência

técnica, devidamente montado e acompanhado do talão da caixa ou da fatura (data da compra e carimbo do revendedor) e de uma pequena descrição do problema.
Serviço de assistência: Depois de expirado o prazo de garantia ou em caso de falha não abrangida pela garantia, o nosso serviço de assistência técnica encarregar-se-á da reparação do seu aparelho. Basta enviar o produto bem acondicionado ao nosso centro de assistência técnica mais próximo de si.

3 ANOS GARANTIA DO FABRICANTE

SE SVENSKA

Principen
Denna LED-armatur med Night-Automatic registrerar omgivningens ljusnivå och tänder ljuset automatiskt i skymningen och släcker det i igen i gryningen. Oavsett om ljuset ska tändas framför ingångsdörren, på terrassen eller vid carport, överallt är armaturen snabbt monterad och färdig att använda.

Tekniska data

Mått (H × B × D):	195 x 300 x 56 mm
Spänning:	220 - 240 V, 50/60 Hz
Systemeffekt (Pon):	4,90 W
Ljusflöde:	440 lm
Ljusutbyte:	90 lm/W
Standby sensor (Psb):	0,20 W färgtemperatur:3000 K (varmvit)
Färgåtergivningsindex:	Ra = 82
Medellång livslängd för beräkningen:	L70B50 vid 25° C: > 60 000 tim.
Färgkonsistens SDCM:	Startvärde: 3
Skymningsinställning:	5 - 200 lux
Skyddsklass:	IP 54
Isolationsklass:	II
Slagtålighet:	IK 07
Omgivningstemperatur:	-20 till +40°C
Ljusintensitetsfördelning:	A

Säkerhetsanvisningar
- Inkoppling måste utföras i spänningsfritt tillstånd. Bryt strömmen och kontrollera med spänningsprovare att alla parter är spänningslösa.
- Eftersom sensorn installeras till nätspänningen måste arbetet utföras på ett fackmannamässigt sätt och enligt gällande installationsföreskrifter. (DE-VDE 0100, AT-ÖVE-ÖNORM E8001-1, CH-SEV 1000)
- Använd endast originalreservdelar.
- Reparera inte produkten själv. Reparationer får endast utföras av auktoriserad verkstad.

Installation 1 - 11
Armaturens ljuskälla kan inte bytas ut; om ljuskällan ändå måste bytas ut (t.ex. när den är uttjänt), så måste hela armaturen bytas ut. Installera armatur utomhus. Reagerar på dagsljus. På mycket mörka ställen släcks inte lampan.
L = Fas (oftast svart eller brun)
N = Neutralledare (oftast blå),
PE = Eventuell skyddsledare (grön/gul)
Obs: PE skyddsledaren, om en sådan finns, isoleras med eltejp.

Funktion 8
Skymningsinställning/aktiveringsnivå (fabriksinställning: 200 lux):
Sensorns aktiveringsnivå kan ställas in steglöst från 5 – 200 lux.
☼ = Skymningsdrift ca 200 lux. ☾ = Nattdrift ca 5 lux.

Funktionsstörningar (Störning / Orsak ⇨ *Åtgärd*)
Utan spänning / Säkring defekt, ej inkopplad ⇨ *byt säkring, slå till spänningen, testa med spänningsprovare.* **Lampan tänds inte** / Omgivningen för ljus ⇨ *vänta tills aktiveringsnivån har uppnåtts eller justera värdet.* **Lampan släcks inte** / Omgivningen inte tillräckligt ljus ⇨ *vänta tills aktiveringsnivån har uppnåtts eller justera värdet.*

Avfallshantering
Elapparater, tillbehör och förpackning måste lämnas in till miljövänlig återvinning.

Kasta inte elapparater i hushållssoporna!

Viktigt: Driftsenheten kan inte bytas ut.

Gäller endast EU-länder: Enligt det gällande europeiska direktivet om uttjänta elektriska och elektroniska apparater och dess omsättning i nationell lagstiftning, måste uttjänta elapparater samlas separat och lämnas in till miljövänlig återvinning.

Energieffektklass: Denna produkt innehåller en ljuskälla i energieffektklass „E".

Teknisk dokumentation på www.steinel.de

Tillverkargaranti
Denna STEINEL-produkt är tillverkad med största noggrannhet. Den är funktions- och säkerhetstestad enligt

gällande föreskrifter och har därefter genomgått en stickprovskontroll. Steinel garanterar felfritt tillstånd och felfri funktion. Garantin gäller i 36 månader från inköpsdagen. Vi åtgärdar bristfälligheter orsakade av material- eller tillverkningsfel. Garantin uppfylls genom reparation eller utbyte av bristfälliga delar efter vårt val. Garantin omfattar inte slitage och skador orsakade av felaktigt hanterande eller bristande underhåll och skötsel av produkten. Följdskador på främmande föremål ersätts ej. Garantin gäller endast då produkten, som inte får vara demonterad, sändes väl förpackad med kort beskrivning av felet och fakturakopia eller kvitto (inköpsdatum och stämpel) till vår representant eller lämnas till inköpsstället.

Service:
Efter garantins utgång eller vid fel som inte omfattas av garantin kan produkten repareras på vår verkstad. Skicka produkten väl förpackad till nästa serviceställe.

3 Å R S TILLVERKAR GARANTI

DK DANSK

Princippet
Denne LED-lampe med Night-Automatic registrerer lysforholdene, tænder automatisk for lampen i tusmørke og slukker ved morgengry. Uanset, om der skal tændes lys foran døren, på terrassen eller i carporten, så er lampen nem at montere og hurtig klar til brug.

Tekniske data

Mål (H × B × D):	195 x 300 x 56 mm
Nettilslutning:	220 - 240 V, 50/60 Hz
Effektforbrug (Pon):	4,90 W
Lysstrøm:	440 lm
Effektivitet:	90 lm/W
Standby sensor (Psb):	0,20 W Farvetemperatur:3000 K (varm hvid)
Farvegengivelsesindeks:	Ra = 82
Gennemsnitlig beregnet levetid:	L70B50) ved 25° C: > 60.000 timer
Farvekonsistens SDCM:	startværdi: 3
Skumringsindstilling:	5 - 200 lux
Kapslingsklasse:	IP54
Beskyttelsesklasse:	II
Stødsikkerhed:	IK 07
Omgivelsestemperatur:	-20 til +40°C
Lysstyrkefordeling:	A

Sikkerhedsanvisninger
- Ved montering skal spændingen til den el-ledning, der skal tilsluttes, være afbrudt. Sluk derfor først strømmen, og kontrollér med en spændingstester, at spændingen er afbrudt.
- Ved installation af apparatet er der tale om arbejde med netspænding. Det bør derfor udføres fagligt korrekt iht. de gældende regler. (DE-VDE 0100, AT-ÖVE-ÖNORM E8001-1, CH-SEV 1000)
- Brug kun originale reservedele.
- Skil ikke selv apparatet ad. Reparation må kun foretages på et autoriseret værksted.

Installation 1 - 11
Lyskilden i denne lampe kan ikke udskiftes. Hvis lyskilden skal udskiftes (f.eks. når den ikke fungerer længere), skal hele lampen udskiftes. Lampen må kun installeres udendørs. Reagerer på dagslys. På meget mørke steder slukker lampen ikke.
L = strømførende ledning (ofte sort eller brun)
N = nulleder (oftest blå)
PE = eventuel beskyttelsesleder (grøn/gul)
OBS: Isoler PE-beskyttelseslederen, hvis monteret, med isolerbånd.

Funktion 8
Skumringsindstilling/reaktionsværdi (fabriksindstilling: 200 Lux)
Reaktionsværdien kan indstilles trinløst fra 5 - 200 lux.
☼ = skumringsindstilling (ca. 200 lux) ☾ = Nattilstand ca. 5 lux

Driftsforstyrrelser (fejl / årsag ⇨ *afhjælpning*)
Uden spænding / sikring defekt, ikke tilkoblet ⇨ *ny sikring, tænd for tænd-/slukkontakten, kontroller ledningen med en spændingstester.* **Lampen tænder ikke** / det er stadig for lyst ⇨ *vent indtil reaktionsværdien er nået eller indstil værdien igen.* **Lampen slukker ikke** / det er endnu ikke lyst nok ⇨ *vent indtil reaktionsværdien er nået eller indstil værdien igen.*

Bortskaffelse
Elapparater, tilbehør og emballage skal bortskaffes til miljøvenlig genvinding.

Smid ikke elapparater ud sammen med husholdningsaffaldet!

Vigtigt: Transformeren kan ikke udskiftes.

Gælder kun for EU-lande: I henhold til det gældende europæiske direktiv om kasserede el- og elektronikapparater og dette direktivs implementering i national lovgivning skal kasserede el-apparater indsamles separat og bortskaffes til miljøvenlig genvinding.

Energieffektivitetsklasse: Dette produkt indeholder en lyskilde i energieffektivitetsklasse "E".

Teknisk dokumentation under www.steinel.de

Producentgaranti
Dette Steinel-produkt er fremstillet med største omhu, funktions- og sikkerhedstestet iht. de gældende forskrifter samt underlagt stikprøvekontrol. Steinel garanterer for upåklagelig beskaffenhed og funktion. Garantien gælder 36 måneder fra den dag, produktet er solgt til forbrugeren. Vi afhjælper mangler, der skyldes materiale- eller fabrikationsfejl, og garantien ydes i form af reparation eller udskiftning af defekte dele efter vores valg. Der ydes ikke garanti ved skader på sliddele, ej heller ved skader og mangler, der er opstået pga. ukorrekt behandling og vedligeholdelse.Yderligere følgeskader på fremmede genstande dækkes ikke. Garantien gælder kun, hvis den ikke-adskilte enhed sendes sammen med en beskrivelse af fejlen, kassebon eller faktura (købsdato og forhandlerstempel) sendes velemballeret til den pågældende serviceafdeling.
Service: Når garantiperioden er udløbet, eller der opstår mangler, der ikke er dækket af garantien, foretages reparationer af vores fabriksservice. Send venligst produktet velemballeret til nærmeste serviceafdeling.

3 Å R S PRODUCENT GARANTI

FI SUOMI

Toimintaperiaate
Tämä Night-Automatic-toiminnolla varustettu LED-valaisin mittaa ympäristön valoisuuden ja kytkee valon automaattisesti päälle pimeän tullen ja uudelleen pois päältä aamun sarastaessa. Tarvitsitpa valoa syttymään kotiovella, terassilla tai autokatoksessa, hämäräkytkin on kaikkialla nopea asentaa ja nopeasti käyttövalmis.

Tekniset tiedot

Mitat (K x L x S):	195 x 300 x 56 mm
Verkkoliitäntä:	220–240 V, 50/60 Hz
Ottoteho (Pon):	4,90 W
Valovirta:	440 lm
Hyötysuhde:	90 lm/W
Standby, tunnistin (Psb):	0,20 W Värilämpötila: 3000 K (lämmin valkoinen)
Värintoistoindeksi:	Ra = 82
Keskimääräinen mitoituselinikä:	L70B50, 25 °C: > 60 000 h
Värin konsistenssi SDCM:	alkuarvo: 3
Hämäryystason asetus:	5–200 luksia
Kotelointiluokka:	IP 54
Suojausluokka:	II
Iskunkestävyys:	IK 07
Ympäristölämpötila:	-20 ... +40°C
Valovoimakkuuden jakautuminen:	A

Turvaohjeet
- Asennus on tehtävä jännitteettömänä. Katkaise siksi ensin virta ja tarkista jännitteettömyys jännitteenkoettimella.
- Laite liitetään verkkojännitteeseen. Asennus on annettava alan ammattilaisen suoritettavaksi. Voimassa olevia asennus- ja liitäntäohjeita on noudatettava. (DE-VDE 0100, AT-ÖVE-ÖNORM E8001-1, CH-SEV 1000)
- Käytä ainoastaan alkuperäisiä varaosia.
- Älä pura laitetta itse osiin. Älä yritä itse korjata laitetta.

Asennus 1 - 11
Tämän valaisimen valonlähdettä ei voi vaihtaa; koko valaisin on vaihdettava uuteen, jos valonlähde ei enää toimi (esim. sen käyttöiän päätyttyä). Asenna valaisin ulos. Reagoi päivänvaloon. Erittäin pimeissä paikoissa valaisin ei sammu.
L = vaihejohdin (useimmiten musta, ruskea tai harmaa)
N = nollajohdin (useimmiten sininen)
PE = mahdollinen maajohdin (vihreä/keltainen)
Huomio: Eristä PE-suojamaajohdin (mikäli käytössä) teipillä.

Toiminta 8
Hämäryytason asetus (kytkeytymiskynnys) h(tehdasasetus: 200 Lux):
Tunnistimen portaattomasti asetettava kytkeytymiskynnys 5 – 200 luksia.
☼ = hämäräkäyttö n. 200 luksia ☾ = Käyttö pimeään aikaan 5 luksia

Toimintahäiriöt (häiriö / syy ⇨ *häiriön poisto*)
Jännite puuttuu / viallinen sulake, ei kytketty päälle ⇨ *uusi sulake, kytke verkkokatkaisin päälle, tarkista johto jännitteenkoettimella.* **Valaisin ei kytkeydy päälle** / ympäristössä on vielä liian valoisaa ⇨ *odota, kunnes kytkeytymiskynnys on saavutettu tai aseta arvo uudelleen.* **Valaisin ei kytkeydy pois päältä** / ympäristössä ei vielä ole riittävän valoisaa ⇨ *odota, kunnes kytkeytymiskynnys on saavutettu tai aseta arvo uudelleen.*

Hävittäminen
Sähkölaitteet, tarvikkeet ja pakkaukset tulee toimittaa ympäristöystävälliseen kierrätykseen.

Älä heitä sähkölaitteita talousjätteiden sekaan!

Tärkeää: Käyttölaitetta ei voi vaihtaa uuteen.

Vain EU-maat: Voimassa olevan eurooppalaisen sähkö- ja elektroniikkaromua koskevan direktiivin ja sen kansalliseen lainsäädäntöön saattamisen mukaisesti käyttökelvottomat sähkölaitteet on koottava erikseen ja toimitettava ympäristöystävälliseen kierrätykseen.

Energiatehokkuusluokka: Tuote sisältää valonlähteen, jonka energiatehokkuusluokka on "E"

Tekninen dokumentaatio osoitteessa www.steinel.de

Valmistajan takuu
Tämä STEINEL-tuote on valmistettu huolellisesti, ja sen toiminta ja turvallisuus on testattu voimassa olevien määräysten mukaisesti. Tuotantoa valvotaan pistokokein. STEINEL myöntää takuun tuotteen moitteettomalle toiminnalle ja rakenteelle. Takuuaika on 36 kuukautta ostopäivästä alkaen. Tänä aikana STEINEL vastaa kaikista materiaali- ja valmistusvioista valintansa mukaan joko korjaamalla tai vaihtamalla vialliset osat. Takuun piiriin eivät kuulu kuluvat osat eivätkä vahingot, jotka ovat aiheutuneet väärästä huollosta tai käsittelystä tai laitteen putoamisesta. Takuu ei koske laitteen muille esineille mahdollisesti aiheuttamia vahinkoja. Viallinen laite toimitetaan yhdessä lyhyen virhekuvauksen ja ostokuitin kanssa (ostopäivämäärä ja myyjäliikkeen leima) hyvin pakattuna lähimpään huoltopisteeseen. Takuu raukeaa, jos tuotetta on avattu enemmän kuin tuotteen asentaminen vaatii.
Huolto: Takuuajan jälkeen tai takuun piiriin kuulumattoman vian ollessa kyseessä laite voidaan korjata huoltopalvelussamme. Huom! Ennen lähettämistä pyydä korjauksesta hinta-arvio. Pyydämme lähettämään tuotteen hyvin pakattuna lähimpään huoltopisteeseen.

3 VUODEN VALMISTAJAN TAKUU

NO NORSK

Virkemåte
Denne LED-lampen med Night Automatic-funksjon registrerer lysstyrken i omgivelsene og tenner lyset automatisk når mørket senker seg og slukker det igjen i grålysningen. Lys foran husdøren, på terrassen eller på carporten - lampen er raskt montert og klar til drift over alt.

Tekniske spesifikasjoner

Mål (h x b x d)	195 x 300 x 56 mm
Nettilkobling:	220-240 V, 50/60 Hz
Effektopptak (Pon):	4,90 W
Lysstrøm:	440 lm
Effektivitet:	90 lm/W
Standby sensor (Psb):	0,20 W fargetemperatur: 3000 K (varmhvit)
Indeks for fargegjengivelse:	Ra = 82
Middels levetid:	L70B50 ved 25 °C: > 60 000 t.
Fargekonsistens SDCM:	startverdi: 3
Skumringsinnstilling:	5 - 200 lux
Kapslingsgrad:	IP 54
Kapslingsklasse:	II
Støtfasthet:	IK 07
Omgivelsestemperatur:	-20 til +40 °C
Lysstyrkefordeling:	A

Sikkerhetsmerknader
- Ved montering må strømledningen som skal tilkobles, være uten spenning. Slå derfor først av strømmen og bruk en spenningstester til å kontrollere at strømtilførselen er stanset.
- Under installasjon av enheten kommer man i berøring med strømnettet. Lampen skal derfor installeres av en fagperson i henhold til nasjonale installasjonsforskrifter og tilkoblingskrav. (DE-VDE 0100, AT-ÖVE-ÖNORM E8001-1, CH-SEV 1000)
- Bruk kun originale reservedeler.
- Ikke ta enheten fra hverandre på egen hånd. Reparasjonen skal kun foretas på fagverksted.

Installasjon 1 - 11
Lyskilden i denne lampen kan ikke skiftes ut. Dersom lyskilden skal erstattes (f.eks. mot slutten av levetiden), må hele lampen skiftes ut. Installer lampen utendørs. Reagerer på dagslys. På svært mørke steder slukkes ikke lampen.
L = fase (som regel svart eller brun)
N = nulleder (som regel blå)
PE = eventuell jordingskabel (grønn/gul)
OBS: Dersom det finnes en PE-jordleder, skal denne isoleres med isoleringstape.

Funksjon 8
Skumringsinnstilling/reaksjonsnivå (forinnstilling: 200 lux):
Sensoren har et trinnløst justerbart reaksjonsnivå fra 5–200 lux.
☼ = skumringsmodus ca. 200 lux. ☾ = nattmodus ca. 5 lux.

Driftsfeil (feil / årsak ⇨ *tiltak*)
Uten spenning / sikring defekt, ikke slått på ⇨ *ny sikring, slå på nettbryteren, kontroller ledningen med spenningstester.* **Lampen tennes ikke** / for lyse omgivelser ⇨ *vent til reaksjonsnivået er nådd eller still inn ny verdi.* **Lampen slukkes ikke** / omgivelsene er ikke lyse nok ennå ⇨ *vent til reaksjonsnivået er nådd eller still inn ny verdi.*

Avfallsbehandling
Elektriske apparater, tilbehør og emballasje skal resirkuleres på en miljøvennlig måte.

Ikke kast elektriske apparater i husholdningsavfallet.

Viktig: Funksjonsenheten kan ikke skiftes ut.

Kun for EU-land: I henhold til gjeldende europeisk direktiv for elektrisk og elektronisk avfall, og i samsvar med nasjonal lovgivning, skal elektriske apparater som ikke lenger kan benyttes, kildesorteres og gjenvinnes på en miljøvennlig måte.
Energieffektivitetsklasse: Dette produktet inneholder en lyskilde med energieffektivitetsklasse «E».

Teknisk dokumentasjon fines på www.steinel.de

Produsentgaranti
Dette STEINEL-produktet er fremstilt med største nøyaktighet. Det er prøvet mht. funksjon og sikkerhet i henhold til gjeldende forskrifter, og deretter underkastet en stikkprøvekontroll. Steinel gir full garanti for feilfri kvalitet og funksjon. Garantitiden utgjør 36 måneder, regnet fra dagen apparatet ble solgt til forbrukeren. Vi utbedrer mangler som kan føres tilbake til fabrikasjonsfeil eller feil ved materialene. Garantien ytes ved reparasjon eller ved at deler med feil byttes ut. Garantien bortfaller ved skader på slitasjedeler, eller ved skader eller mangler som er oppstått som følge av ukyndig bruk eller vedlikehold. Følgeskader ved bruk (skader på andre gjenstander) dekkes ikke av garantien. Garantien ytes bare hvis hele apparatet pakkes godt inn og sendes til importøren. Legg ved en kort beskrivelse av feilen samt kvittering eller regning (kjøpsdato og forhandlers stempel).
Service: Etter garantitidens utløp, eller ved mangler som ikke dekkes av garantien, kan vårt verksted foreta reparasjoner. Pakk produktet godt inn og send det til importøren.

3 Å R S PRODUSENT GARANTI

GR ΕΛΛΗΝΙΚΑ

Η αρχή λειτουργίας
Αυτός ο λαμπτήρας LED με σύστημα Night-Automatic ανιχνεύει τη φωτεινότητα του περιβάλλοντος και όταν αρχίζει να σκοτεινιάζει ανάβει αυτόματα το φως και το σβήνει πάλι όταν αρχίζει να ξημερώνει. Η λάμπα αυτή συναρμολογείται γρήγορα παντού και είναι έτοιμη προς λειτουργία για να φωτίζει την είσοδο του σπιτιού, το μπαλκόνι ή το γκαράζ οχημάτων.

Τεχνικά δεδομένα

Διαστάσεις (Υ × Π × Β):	195 x 300 x 56 mm
Σύνδεση δικτύου:	220 - 240 V, 50/60 Hz
Ισχύς εισόδου (Pon):	4,90 W
Φωτεινή ροή:	440 lm
Αποδοτικότητα:	90 lm/W
Αναμονή Αισθητήρας (Psb):	0,20 W Θερμοκρασία χρώματος: 3000 K (θερμό λευκό)
Δείκτης χρωματικής απόδοσης:	Ra = 82
Μέση διάρκεια ζωής μέτρησης:	L70B50 σε 25° C: > 60.000 ώρες
Χρωματική συνέπεια SDCM:	Εισαγόμενη τιμή: 3
Ρύθμιση ευαισθησίας:	5 - 200 Lux
Είδος προστασίας:	IP54
Κλάση προστασίας:	II
Αντοχή σε κρούση:	IK 07
Θερμοκρασία περιβάλλοντος:	-20 έως +40°C
Κατανομή φωτεινής έντασης:	A

Υποδείξεις ασφάλειας
- Κατά την εγκατάσταση πρέπει ο προς σύνδεση ηλεκτρικός αγωγός να είναι ελεύθερος ηλεκτρικής τάσης. Συνεπώς, πρέπει πρώτα να διακόπτετε το ηλεκτρικό ρεύμα και να ελέγχετε με δοκιμαστικό τάσης αν πράγματι έχει διακοπεί η παροχή ηλεκτρικής τάσης.
- Κατά την εγκατάσταση της συσκευής πρόκειται για εργασία στο δίκτυο ηλεκτρικής τάσης. Συνεπώς θα πρέπει να εκτελείται από εξειδικευμένο προσωπικό και σύμφωνα με τις σχετικές προδιαγραφές εγκατάστασης και τους κανονισμούς σύνδεσης. (DE-VDE 0100, AT: ÖVE / ÖNORM E8001-1, CH: SEV 1000)
- Χρησιμοποιείτε μόνο γνήσια ανταλλακτικά.
- Δεν επιτρέπεται να αποσυναρμολογείτε αυθαίρετα τη συσκευή. Η επισκευή επιτρέπεται να εκτελείται μόνο από εξειδικευμένο συνεργείο.

Εγκατάσταση 1 - 11
Η πηγή φωτός αυτού του λαμπτήρα δεν είναι αντικαταστάσιμη, σε περίπτωση που πρέπει να αντικατασταθεί η πηγή φωτός (π.χ. με τη λήξη της διάρκειας ζωής της), πρέπει να αντικατασταθεί ολόκληρος ο λαμπτήρας. Εγκατάσταση λαμπτήρα σε εξωτερικό χώρο. Αντιδρά σε φως ημέρας. Σε πολύ σκοτεινά σημεία ο λαμπτήρας δεν σβήνει.
L = Καλώδιο φάσης (συνήθως μαύρο ή καφέ)
N = Ουδέτερος αγωγός (συνήθως μπλε)
PE = Ενδεχ. αγωγός γείωσης (πράσινο/κίτρινο)
Προσοχή: PE αγωγός γείωσης, αν υπάρχει, μονώστε τον με μονωτική ταινία.

Λειτουργία 8
Ρύθμιση λυκόφωτος/όριο ευαισθησίας (ρύθμιση εργοστασίου: 200 Lux)
Αδιαβάθμητη ρύθμιση ορίου ευαισθησίας του αισθητήρα από 5–200 Lux.
☼ = Λειτουργία λυκόφωτος (περ. 200 Lux) ☾ = Λειτουργία νύχτας περ. 5 Lux.

Διαταραχές λειτουργίας (Διαταραχή / Αιτία ⇨ *Βοήθεια*)
Χωρίς τάση / Ασφάλεια ελαττωματική, δεν ενεργοποιήθηκε ⇨ *Νέα ασφάλεια, ενεργοποίηση διακόπτη δικτύου, έλεγχος κυκλώματος με δοκιμαστικό τάσης.* **Λάμπα δεν ενεργοποιείται** / Περιβάλλον ακόμα πολύ φωτεινό ⇨ *Αναμένετε έως ότου σημειωθεί όριο ευαισθησίας ή ρυθμίστε νέα τιμή.* **Λάμπα δεν απενεργοποιείται** / Περιβάλλον δεν είναι αρκετά φωτεινό ⇨ *Αναμένετε έως ότου σημειωθεί όριο ευαισθησίας ή ρυθμίστε νέα τιμή.*

Απόσυρση
Ηλεκτρικές συσκευές, εξαρτήματα και συσκευασίες θα πρέπει να αποσύρονται με τρόπο φιλικό προς το περιβάλλον και να ανακυκλώνονται.

Δεν επιτρέπεται να πετάτε ηλεκτρικές συσκευές στα οικιακά απορρίμματα!

Σημαντικό: Η συσκευή λειτουργίας δεν μπορεί να αντικατασταθεί.

Μόνο για χώρες ΕΕ: Σύμφωνα με την ισχύουσα Ευρωπαϊκή Οδηγία σχετικά με άχρηστες ηλεκτρικές και ηλεκτρονικές συσκευές και την εφαρμογή της σε εθνικό δίκαιο, πρέπει οι άχρηστες πλέον ηλεκτρικές συσκευές να αποσύρονται ξεχωριστά και να οδηγούνται σε ανακύκλωση φιλική προς το περιβάλλον.
Τάξη ενεργειακής απόδοσης: Το παρόν προϊόν περιέχει πηγή φωτός τάξης ενεργειακής απόδοσης "E".

Τεχνική τεκμηρίωση στη διεύθυνση www.steinel.de

Εγγύηση κατασκευαστή
Αυτό το προϊόν STEINEL κατασκευάστηκε με μέγιστη προσοχή, ελέγχθηκε σχετικά με τη λειτουργία του και την τεχνική του ασφάλεια σύμφωνα με τους ισχύοντες κανονισμούς και κατόπιν υποβλήθηκε σε δειγματοληπτικό έλεγχο. Η εταιρία STEINEL αναλαμβάνει την εγγύηση για απρόσκοπτη κατάσταση και λειτουργία. Ο χρόνος εγγύησης ανέρχεται σε 36 μήνες και αρχίζει με την ημέρα πώλησης στον καταναλωτή. Επιδιορθώνουμε ελαττώματα, τα οποία οφείλονται σε σφάλματα υλικού ή εργοστασίου, η εγγυητική απαίτηση εκπληρώνεται με επισκευή ή αντικατάσταση ελαττωματικών εξαρτημάτων σύμφωνα με δική μας επιλογή. Η εγγυητική απαίτηση εκπίπτει για βλάβες σε φθειρόμενα εξαρτήματα όπως επίσης για βλάβες και ελαττώματα που οφείλονται σε ακατάλληλο χειρισμό ή ακατάλληλη συντήρηση. Περαιτέρω επακόλουθες βλάβες σε ξένα αντικείμενα αποκλείονται. Η εγγύηση παρέχεται μόνο εφόσον η συσκευή αποσταλεί σε μη αποσυναρμολογημένη μορφή με σύντομη περιγραφή βλάβης, απόδειξη ταμείου ή τιμολόγιο (ημερομηνία αγοράς και σφραγίδα εμπόρου), καλά συσκευασμένη στην αρμόδια υπηρεσία σέρβις.
Σέρβις: Επισκευές μετά την πάροδο του χρόνου εγγύησης ή επισκευές ελαττωμάτων χωρίς εγγυητική απαίτηση εκτελούνται από το σέρβις του εργοστασίου μας. Σας παρακαλούμε να αποστείλετε το προϊόν καλά συσκευασμένο στην πλησιέστερη υπηρεσία σέρβις.

3 Ε Τ Η ΚΑΤΑΣΚΕΥΑΣΤΗ ΕΓΓΥΗΣΗ

TR TÜRKÇE

Çalışma Prensibi
Night-Automatic sayesinde bu LED lamba, ortam aydınlığını kayda alıp karanlık çökerken otomatik olarak çalıştırır ve şafak sökerken tekrar kapatır. İster sokak kapısında, ister terasta ya da garaj kapısındaki ışık açılacak olsun, lamba her yerde hızla monte edilir ve kullanıma hazır olur.

Teknik özellikler

Boyutlar (Y x G x D):	195 x 300 x 56 mm
Şebeke bağlantısı:	220 - 240 V, 50/60 Hz
Çekilen güç (Pon):	4,90 W
Işık akımı:	440 lm
Verim:	90 lm/W
Standby Sensör (Psb):	0,20 W Renk sıcaklığı:3000 K (sıcak beyaz)
Renk yansıtma indeksi:	Ra = 82
Ortalama nominal hizmet ömrü:	L70B50 25°C sıcaklıkta: > 60.000 saat
Renk tutarlılığı SDCM:	Başlangıç değeri: 3
Alacakaranlık ayarı:	5 - 200 Lux
Koruma türü:	IP54
Koruma sınıfı:	II
Şok direnci:	IK 07
Ortam sıcaklığı:	-20 ila +40°C
Işık şiddeti dağılımı:	A

Güvenlik uyarıları
- Montaj sırasında, bağlanacak olan elektrik tesisatında enerji kesik olmalıdır. Bu nedenle ilk olarak elektriği kapatın ve bir kontrol kalemiyle enerjinin kesildiğini kontrol edin.
- Cihazın kurulumunda, elektrik şebekesinde yapılan bir çalışma söz konusudur. Bu yüzden bir uzman tarafından, geleneksel kurulum yönergeleri ile bağlantı koşullarına uygun bir uygulama yapılmalıdır. (DE-VDE 0100, AT-ÖVE-ÖNORM E8001-1, CH-SEV 1000)

■ Sadece orijinal yedek parçalar kullanın.
■ Cihazı kendiniz sökmeyin. Tamiri sadece, bir uzman elektrik atölyesinde yapılabilir.

Kurulum 1 - 11
Bu lambanın ışık kaynağı değiştirilemez; ışık kaynağının değiştirilmesi gerektiğinde (örn. çalışma ömrü sona erdiğinde), komple lambanın yenilenmesi gerekir. Lamba, dış mekanda kurulmalıdır. Gün ışığına tepki verir. Karanlık yerlerde lamba kapanmaz.
L = Elektrik ileten kablo (genellikle siyah veya kahverengi)
N = Nötr hattı (genellikle mavi),
PE = Muhtemel topraklama hattı (yeşil/sarı)
Dikkat: PE koruyucu iletkeni, eğer mevcut ise, kablo bandıyla izole edin.

Fonksiyon 8
Alacakaranlık ayarı/Tepkime eşiği (Fabrika ayarı: 200 Lux):
Sensörün tetikleme eşiği, 5 – 200 lux arasında kademesiz ayarlanabilir.
☼ = Alacakaranlık işletimi yak. 200 Lux. ☾ = Gece işletimi yak. 5 Lux.

İşletim arızaları (Arıza / Nedeni ⇨ *Giderilmesi*)
Gerilim yok / Sigorta arızalı, çalıştırılmamış ⇨ *Yeni sigorta takın, elektrik şalterini çalıştırın; kabloyu avometre ile gözden geçirin.* **Lamba çalışmıyor** / Ortam henüz çok aydınlık ⇨ *Tepkime eşiğine erişilene kadar bekleyin veya değeri yeniden ayarlayın.* **Lamba kapanmıyor** / Ortam henüz yeterince aydınlık değil ⇨ *Tepkime eşiğine erişilene kadar bekleyin veya değeri yeniden ayarlayın.*

Tasfiye
Elektrikli cihazlar, aksesuar ve ambalajlar, çevre dostu bir dönüşüme gönderilmelidir.

Elektrikli cihazları evsel atıkların içine atmayın!

Önemli: İşletim cihazı değiştirilemez.

Sadece AB ülkeleri için: Atık Elektrikli ve Elektronik Cihazlar Avrupa yönergesine ve bunun ulusal yasalardaki karşılığına göre, artık kullanılamayacak haldeki elektrikli cihazların ayrı toplanıp çevre dostu bir geri dönüşüm için gönderilmesi zorunludur.
Enerji verimlilik sınıfı: Bu ürün, enerji verimliliği sınıfı "E" olan bir ışık kaynağı içerir.

Teknik dokümantasyon www.steinel.de web adresindedir

Üretici garantisi
Bu STEINEL ürünü, büyük bir itinayla üretilmiş, fonksiyon ve güvenlik kontrolleri geçerli talimatlar uyarınca yapılmış ve ardından bir numune kontrolüne tabi tutulmuştur. STEINEL, kusursuz nitelik ve fonksiyon garantisi vermektedir. Garanti süresi 36 ay olup, kullanıcıya satış tarihi itibariyle başlar. Malzeme ve fabrikasyon hatalarından kaynaklanan kusurlar tarafımızca giderilmektedir; garanti hizmeti, tercihimize bağlı olarak kusurlu parçaların onarımı veya değişimi şeklinde gerçekleşir. Garanti hizmeti, aşınma parçalarındaki hasarları, usulüne aykırı uygulama veya bakım sonucunda meydana gelen hasar ve kusurları kapsamaz. Yabancı cisimlere yansıyan dolaylı zararlar, garanti kapsamı dışındadır. Garanti yükümlülüğü ancak, cihazın açılmamış halde kısa hata açıklaması, kasa fişi veya faturasıyla (satış tarihi ve satıcı kaşesi) birlikte, tam ambalajlanmış şekilde ilgili servis istasyonuna gönderilmesi durumunda geçerlidir.
Servis: Fabrika servisimiz, garanti süresi sona erdikten sonra veya aksaklıklar halinde onarım yapar. Lütfen ürünü iyi ambalajlanmış halde, en yakın servis istasyonuna gönderin.

3 YIL ÜRETİCİ GARANTİSİ

HU MAGYAR

Működési elv
Ez a Night-Automatic-kal rendelkező LED lámpa érzékeli a környezet megvilágításának erősségét, és a sötétség beálltakor automatikusan bekapcsolja, majd a reggeli szürkület beköszöntekor automatikusan kikapcsolja a világítást. Akár a kapunál, a teraszon, vagy a garázsbeállónál kell a lámpát bekapcsolni, a lámpa mindenütt gyorsan felszerelhető és üzembe helyezhető.

Műszaki adatok
Méretek (Ma × Szé × Mé):	195 x 300 x 56 mm
Hálózati csatlakozás:	220 - 240 V, 50/60 Hz
Teljesítményfelvétel (Pon):	4,90 W
Fényáram:	440 lm
Hatákonyság:	90 lm/W
Standby érzékelő (Psb):	0,20 W színhőmérséklet: 3000 K (meleg fehér)
Színvisszaadási index:	Ra = 82
Közepes mérési élettartam:	L70B50 25°C esetén : > 60 000 óra
Színkonzisztencia SDCM:	Kiindulási érték: 3
Szürkületi beállítás:	5 - 200 lux
Védettségi mód:	IP 54
Védettségi osztály:	II
Ütésállóság:	IK 07
Környezeti hőmérséklet:	-20 °C - +40 °C
Fényerőeloszlás:	A

Biztonsági útmutatások
■ Szereléskor a csatlakoztatni kívánt vezetéknek feszültségmentesnek kell lennie. Ezért a szerelés megkezdése előtt kapcsolja le az áramot, és feszültségjelzővel ellenőrizze a feszültségmentességet.
■ Az eszköz felszerelésekor hálózati feszültséggel végzett munkáról van szó. Ezeket a munkákat ezért szakember által, szakszerűen, a szokásos szerelési és csatlakoztatási előírásoknak megfelelően kell végrehajtani. (DE: VDE 0100, AT: ÖVE / ÖNORM E8001-1, CH: SEV 1000)
■ Csak eredeti pótalkatrészeket használjon.
■ Magát az eszközt ne szedje szét. Javítását csak szakszerviz végezheti.

Bekötés 1 - 11
A lámpa fényforrását nem lehet cserélni; amennyiben a fényforrást cserélni kell (pl. ha élettartamának végére ért), a teljes lámpát le kell cserélni. A lámpát kültérben szerelje fel. Nappali fény hatására működésbe lép. Nagyon sötét helyeken a lámpa nem kapcsol ki.
L = fázisvezeték (többnyire fekete vagy barna)
N = nulla vezető (többnyire kék)
PE = esetleges védőföldelés (zöld/sárga)
Figyelem! A PE védővezetőt, ha van, szigetelje el ragasztószalaggal.

Működés 8
Alkonykapcsoló-beállítás/Érzékenységi küszöb (gyári beállítás: 200 lux)
Az érzékelő megszólalási küszöbe fokozatmentesen állítható 5 - 200 lux között.
☼ = alkony-üzemmód, kb. 200 lux. ☾ = Éjszakai üzem (5 lux)

Üzemzavarok (Üzemzavar / Ok ⇨ *Megoldás*)
Nincs feszültség / Kiégett a biztosíték, nincs bekapcsolva ⇨ *Új biztosíték, kapcsolja be a hálózati kapcsolót, ellenőrizze a vezetéket feszültségellenőrzővel.* **A lámpa nem kapcsol be** / A környezet még túl világos ⇨ *Várjon, amíg eléri az érzékenységi küszöböt, vagy állítsa be újra az értéket.* **A lámpa nem kapcsol ki** / A környezet még nem elég világos ⇨ *Várjon, amíg eléri az érzékenységi küszöböt, vagy állítsa be újra az értéket.*

Ártalmatlanítás
Gondoskodjon az elektromos készülékek, a tartozékok és a csomagolás környezetbarát újrahasznosításáról.

Ne dobjon elektromos készülékeket a háztartási szemétbe!

Fontos: A vezérlőmű nem cserélhető.

Csak az EU-országok esetében: A használt elektromos és elektronikus berendezésekre vonatkozó hatályos európai irányelvek értelmében és azok nemzeti jogrendszerbe történő átültetése szerint a már nem működőképes elektromos berendezéseket külön kell gyűjteni és környezetbarát újrahasznosításukról kell gondoskodni.
Energiahatékonysági osztály: ez a termék egy „E" energiahatékonysági osztályú fényforrást tartalmaz.

Műszaki dokumentáció: www.steinel.de

Gyári garancia
Ezt a terméket a STEINEL maximális gonddal gyártotta le, működését és biztonságát az érvényes előírások alapján vizsgálta be, majd szúrópróba szerűen ellenőrizte. A Steinel garanciát vállal a kifogástalan minőségre és működésre. A garancia ideje 36 hónap, ami a vásárlás napján kezdődik. Minden olyan hibát kijavítunk, ami anyag- vagy gyártási hibára vezethető vissza. A garancia teljesítésének módját mi választjuk meg: ez lehet a hibás alkatrész megjavítása vagy kicserélése. A garancia nem vonatkozik a kopóalkatrészeken bekövetkező károkra, valamint az olyan károkra és hiányosságokra, amelyek a szakszerűtlen kezelés vagy karbantartás miatt következnek be. Idegen objektumokon keletkező következményes károk ki vannak zárva a garancia köréből. Garanciát csak akkor vállalunk, ha a készüléket szétszereletlen állapotban jól becsomagolják, mellékelik a hiba rövid leírását, a (vásárlás időpontjával és a kereskedő pecsétjével ellátott) pénztárblokkot vagy számlát, és ezeket elküldik az illetékes szerviznek.
Szerviz: A garanciaidő eltelte után, vagy nem garanciális hibák esetén gyári szervizünk végzi a javításokat. Kérjük, hogy a jól becsomagolt terméket küldje el az Önhöz legközelebb eső szerviznek.

3 ÉV GYÁRTÓI GARANCIA

CZ ČESKY

Princip činnosti
Toto svítidlo LED s nočním automatickým spínáním (Night-Automatic) registruje intenzitu světla v okolí a při nastávající tmě automaticky rozsvítí světlo a při svítání jej opět vypne. Je jedno, zda má být světlo zapínáno před domovními dveřmi, na terase nebo u vrat garáže, svítidlo lze všude rychle namontovat a připravit k používání.

Technické parametry
Rozměry (v × š × h):	195 x 300 x 56 mm
Připojení k elektrické síti:	220–240 V, 50/60 Hz
Příkon (Pon):	4,90 W
Světelný tok:	440 lm
Účinnost:	90 lm/W
Standby senzor (Psb):	0,20 W teplota barvy: 3000 K (teplá bílá)
Index reprodukce barev:	Ra = 82
Průměrná jmenovitá životnost:	L70B50 při 25° C: > 60 000 hod.
Konzistence barev SDCM:	počáteční hodnota: 3
Soumrakové nastavení:	5–200 lx
Krytí:	IP 54
Třída ochrany:	II
Odolnost proti nárazům:	IK 07
Teplota prostředí:	-20 až +40 °C
Rozložení svítivosti:	A

Bezpečnostní pokyny
■ Připojované elektrické vedení nesmí být během montáže pod napětím. Proto je nejprve třeba vypnout proud a poté pomocí zkoušečky napětí zkontrolovat, zda je vedení bez napětí.
■ Při instalaci přístroje se jedná o práci na síťovém napětí. Musí proto být provedena odborně podle obvyklých předpisů pro instalaci elektrických zařízení a podmínek jejich připojení dle ČSN. (DE: VDE 0100, AT: ÖVE / ÖNORM E8001-1, CH: SEV 1000)
■ Používejte jen originální náhradní díly.
■ Přístroj sami nedemontujte. Opravu může provést jen odborný servis.

Instalace 1 - 11
Světelný zdroj tohoto svítidla nelze vyměnit, jestliže musí být světelný zdroj vyměněn (např. na konci své životnosti), je třeba vyměnit celé svítidlo. Svítidlo instalujte ve venkovní oblasti. Reaguje na denní světlo. Svítidlo nevypíná na velmi tmavých místech.
L = fázový vodič (většinou černý nebo hnědý)
N= neutrální vodič (většinou modrý)
PE = případný ochranný vodič (zelenožlutý)
Pozor: Ochranný vodič PE, je-li k dispozici, izolovat lepicí páskou.

Funkce 8
Soumrakové nastavení/práh citlivosti (nastavení z výroby: 200 lx):
Práh citlivosti senzoru je možno nastavovat plynule v rozmezí od 5 do 200 lx.
☼ = provoz za soumraku asi 200 lx ☾ = noční provoz 5 lx

Provozní poruchy (porucha / příčina ⇨ *náprava*)
Bez napětí / defektní pojistka, síťový vypínač není zapnutý ⇨ *nová pojistka, zapněte síťový vypínač, zkoušečkou napětí zkontrolujte vedení.* **Svítidlo nezapíná** / velká intenzita světla v okolí ⇨ *počkejte, až bude dosaženo prahu citlivosti nebo znovu nastavte hodnotu.* **Svítidlo nevypíná** / malá intenzita světla v okolí ⇨ *počkejte, až bude dosaženo prahu citlivosti nebo nastavte novou hodnotu.*

Likvidace
Elektrická zařízení, příslušenství a obaly by měly být odvezeny k ekologickému opětovnému zhodnocení.

Nevyhazujte elektrická zařízení do domovního odpadu!

Důležité: Provozní přístroj nelze vyměnit.

Jen pro země EU: V souladu s platnou evropskou směrnicí o odpadních elektrických a elektronických zařízeních a jejím převedení do národního práva musí být nepoužitelná elektrická zařízení separována a odevzdána k ekologickému opětovnému zhodnocení.
Třída energetické účinnosti: Tento výrobek obsahuje světelný zdroj třídy energetické účinnosti „E".

Technická dokumentace na adrese www.steinel.de

Záruka výrobce
Tento výrobek firmy STEINEL je vyráběn s maximální pozorností věnovanou jeho funkčnosti a bezpečnosti, které byly vyzkoušeny podle platných předpisů, přičemž se výrobek rovněž podrobil namátkové výstupní kontrole. Firma STEINEL přebírá záruku za bezvadné provedení a funkčnost. Záruka se poskytuje v délce 36 měsíců a začíná dnem prodeje výrobku spotřebiteli. Odstraněny vám budou výrobní vady a závady zapříčiněné vadným materiálem, přičemž záruka spočívá v opravě nebo výměně chybného dílu dle našeho výběru. Záruka se nevztahuje na škody na dílech podléhajících opotřebení, na škody a vady zapříčiněné nesprávným zacházením nebo údržbou. Uplatňování dalších nároků následných škod na cizích věcech je vyloučeno. Záruka bude uznána jen tehdy, bude-li nedemontovaný přístroj dobře zabalen, přiložen krátký popis závady, pokladní stvrzenka nebo faktura (datum prodeje a razítko prodejny), poslán na adresu příslušného servisu.
Servis: Naše servisní opravny provádějí rovněž opravy po uplynutí záruční doby nebo opravy závad, na které se záruka nevztahuje. Dobře zabalený výrobek zašlete, prosím, i v tomto případě nejbližšímu servisnímu středisku.

3 LETÁ ZÁRUKA VÝROBCE

SK SLOVENSKY

Princíp
Toto LED svietidlo s nočnou automatikou registruje intenzitu osvetlenia prostredia, pri nastávajúcom súmraku automaticky zapne svetlo a na svitaní ho opäť vypne. Či sa má zapínať svetlo pred domovými dverami, na terase alebo na garážovacej ploche, svietidlo je všade rýchlo namontované a pripravené na prevádzku.

Technické údaje
Rozmery (v x š x h)	195 x 300 x 56 mm
Sieťová prípojka:	220 – 240 V, 50/60 Hz
Príkon (Pon):	4,90 W
Svetelný tok:	440 lm
Efektívnosť:	90 lm/W
Standby senzor (Psb):	0,20 W
Teplota farby:	3000 K (teplá biela)
Index reprodukcie farieb:	Ra = 82
Priemerná dimenzovaná životnosť:	L70B50 pri 25 °C: > 60 000 hod.
Konzistencia farieb SDCM:	počiatočná hodnota: 3
Nastavenie stmievania:	5 – 200 lx
Krytie:	IP 54
Trieda ochrany:	II
Rázová pevnosť:	IK 07
Teplota okolia:	-20 až +40 °C
Distribúcia intenzity svetla:	A

Bezpečnostné pokyny
■ Pri montáži musí byť pripájané elektrické vedenie bez napätia. Preto je potrebné najskôr vypnúť elektrický prúd a skontrolovať beznapäťovosť pomocou skúšačky napätia.
■ Pri inštalácii výrobku ide o prácu na sieťovom napätí. Musí ju preto vykonávať odborne spôsobilá osoba v súlade s inštalačnými predpismi a pripájacími podmienkami platnými v danej krajine. (DE-VDE 0100, AT-ÖVE-ÖNORM E8001-1, CH-SEV 1000)
■ Používajte iba originálne náhradné diely.
■ Výrobok sami nerozoberajte. Opravy smie vykonávať iba autorizovaný servis.

Inštalácia 1 - 11
Svetelný zdroj tohto svietidla sa nedá vymeniť. V prípade nutnosti výmeny svetelného zdroja (napr. na konci jeho životnosti) sa musí vymeniť celé svietidlo. Svietidlo nainštalujte v exteriéri. Reaguje na denné svetlo. Na veľmi tmavých miestach sa svietidlo nevypne.
L = fázový vodič (najčastejšie čierny alebo hnedý)
N = neutrálny vodič (zvyčajne modrý)
PE = prípadný ochranný vodič (zeleno-žltý)
Pozor: PE ochranný vodič, ak je k dispozícii, izolujte lepiacou páskou.

Funkcia 8
Nastavenie stmievania prah citlivosti (nastavenie z výroby: 200 lx):
Plynulo nastaviteľný prah citlivosti senzora od 5 do 200 lx.
☼ = prevádzka pri stmievaní cca 200 lx ☾ = nočná prevádzka cca 5 lx

Prevádzkové poruchy (Porucha / Príčina ⇨ *Náprava*)
Chýba napätie / poistka je chybná, svietidlo nie je zapnuté ⇨ *vymeniť poistku, zapnúť sieťový vypínač, skontrolovať vedenie pomocou skúšačky napätia.* **Svietidlo sa nezapína** / okolie nie je ešte dostatočne svetlé ⇨ *čakať, kým sa dosiahne prah citlivosti alebo nastaviť hodnotu nanovo.* **Svietidlo sa nevypína** / okolie nie je ešte dostatočne svetlé ⇨ *čakať, kým sa dosiahne prah citlivosti alebo nastaviť hodnotu nanovo.*

Zneškodnenie
Elektrické zariadenia, príslušenstvo a obaly odovzdajte na ekologickú recykláciu..

Elektrické zariadenia nevyhadzujte do komunálneho odpadu!

Dôležité: Prevádzkový prístroj sa nedá vymeniť.

Iba pre krajiny EÚ: Podľa platnej európskej smernice o odpade z elektrických a elektronických zariadení a jej implementácie do národného práva sa musia nepoužívané elektrické a elektronické zariadenia zbierať separované a odovzdať na ekologickú recykláciu.
Trieda energetickej účinnosti: Tento výrobok obsahuje svetelný zdroj triedy energetickej účinnosti „E".

Technická dokumentácia je k dispozícii na stránke www.steinel.de.

Záruka výrobcu
Tento výrobok značky STEINEL bol vyrobený s maximálnou dôslednosťou, skontrolovaný z hľadiska funkčnosti a bezpečnosti podľa platných predpisov a následne podrobený náhodnej kontrole. Spoločnosť Steinel preberá záruku za bezchybný stav a funkčnosť. Záručná doba je 36 mesiacov a začína plynúť dňom predaja spotrebiteľovi. Odstránime nedostatky, ktoré vyplývajú z chyby materiálu alebo výrobnej chyby, záručné plnenie sa uskutočňuje opravou alebo výmenou chybných dielov podľa nášho uváženia. Záručné plnenie sa nevzťahuje na poškodenie opotrebovateľných dielov ani na škody a nedostatky, ktoré vzniknú nesprávnym zaobchádzaním alebo údržbou. Ďalšie následné škody na cudzích objektoch sú zo záruky vylúčené. Záruka je platná len vtedy, ak sa nerozobraný prístroj spolu s krátkym popisom chyby spolu s pokladničným dokladom alebo faktúrou (dátum kúpy a pečiatka predajcu) zašle riadne zabalený do príslušného servisu.
Servis: Po uplynutí záručnej doby alebo v prípade chýb, na ktoré sa nevzťahuje záruka, vykonáva opravy náš dielenský servis. Dobre zabalený výrobok zašlite na adresu najbližšieho servisu.

3 ROKY ZÁRUKA VÝROBCU

PL POLSKI

Zasada działania
Lampa LED z funkcją Night-Automatic rejestruje jasność otoczenia i włącza się automatycznie, gdy zaczyna zapadać zmrok i wyłącza się ponownie o świcie. Idealna do oświetlenia drzwi wejściowych, tarasu czy zadaszonego parkingu samochodowego.

Dane techniczne
Wymiary (wys. x szer. x gł.)	195 x 300 x 56 mm
Zasilanie sieciowe:	220–240 V, 50/60 Hz
Pobór mocy (Pon):	4,90 W
Strumień świetlny:	440 lm
Wydajność:	90 lm/W
Czujnik w trybie czuwania (Psb):	0,20 W Temperatura barwowa: 3000 K (ciepłe białe światło)
Indeks oddawania barw:	Ra = 82
Średnia znamionowa żywotność:	(L70B50) przy 25°C: > 60 000 h
Jednolitość barwy SDCM:	Wartość początkowa: 3
Ustawianie progu czułości zmierzchowej:	5–200 luksów
Stopień ochrony:	IP 54
Klasa ochronności:	II
Odporność na uderzenia:	IK 07
Temperatura otoczenia:	-20°C do +40°C
Rozkład natężenia światła:	A

Zasady bezpieczeństwa
■ Przewód zasilający, który należy podłączyć podczas montażu, nie może być pod napięciem. Dlatego najpierw należy wyłączyć prąd i sprawdzić brak napięcia za pomocą próbnika.
■ Podczas instalacji urządzenia wykonywana jest praca przy obecności napięcia sieciowego. Dlatego powinien ją wykonać specjalista, zgodnie z obowiązującymi w danym kraju przepisami dotyczącymi instalacji i podłączania do zasilania elektrycznego. (DE-VDE 0100, AT-ÖVE-ÖNORM E8001-1, CH-SEV 1000)
■ Używać tylko oryginalnych części zamiennych.
■ Nie wolno samodzielnie rozkładać urządzenia na części. Naprawę może wykonywać jedynie punkt serwisowy.

Instalacja 1 – 11
Źródło światła tej lampy nie jest wymienne; jeżeli zajdzie konieczność wymiany źródła światła (np. po upływie jego żywotności), należy wymienić całą lampę. Zamontować lampę na zewnątrz. Reaguje na światło dzienne. Lampa nie wyłącza się w bardzo ciemnych miejscach.
L = przewód prądowy (najczęściej czarny lub brązowy)
N = przewód zerowy (najczęściej niebieski)
PE = przewód ochronny (o ile jest) (zielony/żółty)
Uwaga: Przewód ochronny PE, jeżeli występuje, zabezpieczyć taśmą izolacyjną.

Działanie 8
Ustawianie progu czułości zmierzchowej/próg załączania (ustawienie fabryczne: 200 luksów):
Płynna regulacja progu czułości czujnika w zakresie 5–200 luksów.
☼ = praca o zmierzchu ok. 200 luksów. ☾ = tryb pracy nocnej ok. 5 luksów.

Zakłócenia w pracy (usterka / przyczyna ⇨ *usuwanie*)
Brak napięcia / przepalony bezpiecznik, niewłączony ⇨ *założyć nowy bezpiecznik, włącznik wyłącznik sieciowy, sprawdzić przewód próbnikiem napięcia.* **Lampa nie włącza się** / otoczenie jest jeszcze zbyt jasne ⇨ *zaczekać do momentu, gdy zostanie osiągnięty próg załączania lub ustawić wartość na nowo.* **Lampa nie wyłącza się** / otoczenie nie jest jeszcze wystarczająco jasne ⇨ *zaczekać do momentu, gdy zostanie osiągnięty próg załączania lub ustawić wartość na nowo.*

Utylizacja
Urządzenia elektryczne, akcesoria i opakowania należy oddać do recyklingu przyjaznego środowisku.

Nie wyrzucać urządzeń elektrycznych wraz z odpadami z gospodarstw domowych!

Ważne: Układ sterowania nie jest wymienny.

Tylko dla krajów UE: Zgodnie z obowiązującymi dyrektywami europejskimi w sprawie zużytych urządzeń elektrycznych i elektronicznych oraz ich wdrożeniem do prawa krajowego nienadające się do użytkowania urządzenia elektryczne należy odbierać osobno i poddawać recyklingowi w sposób przyjazny środowisku.
Klasa wydajności energetycznej: Ten produkt zawiera źródło światła o klasie wydajności energetycznej „E".

Dokumentacja techniczna na stronie www.steinel.de

Gwarancja producenta
Niniejszy produkt firmy STEINEL został wykonany z dużą starannością. Prawidłowe działanie i bezpieczeństwo użytkowania potwierdzają przeprowadzone losowo kontrole jakości oraz zgodność z obowiązującymi przepisami. Firma Steinel udziela gwarancji na prawidłowe właściwości i działanie. Okres gwarancji wynosi 36 miesięcy i rozpoczyna się z dniem sprzedaży użytkownikowi. W ramach gwarancji usuwane są braki wynikające z wad materiałowych lub produkcyjnych, świadczenia gwarancyjne obejmują naprawę lub wymianę wadliwych części, w zależności od potrzeb i zgodnie z naszą decyzją. Gwarancja nie obejmuje uszkodzenia części podlegających zużyciu eksploatacyjnemu, uszkodzeń i usterek spowodowanych przez nieprawidłową obsługę lub konserwację. Gwarancja nie obejmuje odpowiedzialności za szkody wtórne powstałe na przedmiotach trzecich. Gwarancja jest udzielana tylko wtedy, gdy prawidłowo zapakowane urzą-

dzenie (nierozłożone na części) zostanie odesłane do odpowiedniego punktu serwisowego wraz z krótkim opisem usterki, oryginalną kartą gwarancyjną, paragonem lub rachunkiem zakupu (opatrzonym datą zakupu i pieczęcią sklepu).
Serwis: Po upływie okresu gwarancji lub w razie usterek nieobjętych gwarancją, naprawy wykonuje nasz serwis firmowy. Prosimy o wysłanie dobrze zapakowanego urządzenia do najbliższego punktu serwisowego.

3 LATA GWARANCJI PRODUCENTA

RO ROMÂNĂ

Principiul de funcționare
Această lampă cu leduri, prevăzută cu sistem automat pentru noapte (Night-Automatic), înregistrează nivelul de luminozitate ambiental și aprinde la lăsarea întunericului automat lumina, stingând-o apoi la sosirea dimineții. Indiferent unde trebuie aprinsă lumina - în fața ușii de intrare, pe terasă sau la copertina pentru mașină - peste tot lampa este gata de funcționare după o montare rapidă.

Date tehnice
Dimensiuni (înălțime × lățime × adâncime):	195 x 300 x 56 mm
Alimentare de la rețea:	220 - 240 V, 50/60 Hz
Consum de putere (Pon):	4,90 W
Flux luminos:	440 lm
Eficiență:	90 lm/W
Standby senzor (Psb):	0,20 W Temperatura culorii:3000 K (alb ald)
Indice de redare a culorilor:	Ra = 82
Durată medie de viață nominală:	L70B50 la 25° C: > 60.000 ore
Consistența culorii SDCM:	Valoare inițială: 3
Luminozitate de comutare:	5 - 200 lucși
Grad de protecție:	IP54
Clasă de protecție:	II
Rezistență la șocuri:	IK 07
Temperatură ambientală:	-20 până la +40°C
Distribuirea intensității luminii:	A

Instrucțiuni de siguranță
■ La montare, cablul electric care urmează să fie conectat nu trebuie să fie sub tensiune. Opriți așadar curentul și verificați cu un testor de tensiune, să nu mai existe curent pe cablu.
■ Instalarea aparatului reprezintă o lucrare la rețeaua electrică. Montajul trebuie realizat prin urmare de către un specialist conform normelor de instalare și a condițiilor de racordare valabile în țara dumneavoastră. (DE-VDE 0100, AT-ÖVE-ÖNORM E8001-1, CH-SEV 1000)
■ Folosiți numai piese de schimb originale.
■ Nu demontați aparatul pe cont propriu. Reparația trebuie efectuată într-un atelier specializat.

Instalarea 1 - 11
Sursa de lumină a acestei lămpi nu se poate înlocui; în cazul în care sursa de lumină trebuie înlocuită (de ex. la finalul duratei sale de viață), trebuie înlocuită întreaga lampă. Instalați lampa la exterior. Reacționează la lumina zilei. În locuri foarte întunecate, lampa nu se stinge.
L = conductor de fază (de obicei negru sau maro)
N = conductor neutru (de obicei albastru),
PE = eventual conductor de protecție (verde/galben)
Atenție: conductorul de protecție PE, dacă există, trebuie izolat cu bandă adezivă.

Funcționarea 8
Setarea crepuscularității/pragul de declanșare (setare din fabrică: 200 lucși):
Nivelul de activare a senzorului poate fi reglat continuu între 5 și 200 lucși.
☼ = regim de amurg cca. 200 lucși. ☾ = regim de noapte cca. 5 lucși.

Defecțiuni în funcționare (Defecțiune / Cauză ⇨ *Remediu*)
Fără tensiune / Siguranță defectă sau necuplată ⇨ *Montați o siguranță nouă, cuplați întrerupătorul de rețea, verificați cablul cu ajutorul unui testor de tensiune.* **Lumina nu se aprinde** / Lumina naturală din încăpere este încă prea puternică ⇨ *Așteptați până la atingerea pragului de declanșare sau reglați pe o nouă valoare.* **Lumina nu se stinge** / *Lumina naturală din încăpere nu este încă suficient de puternică* ⇨ *Așteptați până la atingerea pragului de declanșare sau reglați pe o nouă valoare.*

Eliminarea ca deșeu
Aparatele electrice, accesoriile și ambalajele trebuie să facă obiectul unei reciclări ecologice.

Nu aruncați aparatele electrice la gunoiul menajer!

Important: Aparatul de comandă nu se poate înlocui.

Numai pentru țările UE: În conformitate cu directiva europeană privind eliminarea deșeurilor electrice și electronice în vigoare și transpunerii ei în legislația națională, aparatele electrice care nu mai pot fi utilizate trebuie să fie colectate separat și să facă obiectul unei reciclări ecologice.
Clasă de eficiență energetică: Acest produs conține o sursă de lumină din clasa de eficiență „E".

Documentație tehnică la adresa www.steinel.de

Garanția de producător
Acest produs Steinel a fost fabricat cu maximă atenție, verificat din punctul de vedere al funcționării și al siguranței și supus unor verificări prin sondaj. Steinel garantează structura și funcționarea ireproșabilă a acestui produs. Termenul de garanție este de 36 de luni și începe de la data vânzării produsului către consumator. Garanția acoperă deficiențe bazate pe defecte de material și de fabricație. Îndeplinirea garanției se realizează prin repararea sau înlocuirea pieselor defecte, conform opțiunii noastre. Garanția nu se aplică pieselor de uzură și nici deteriorărilor sau deficiențelor cauzate de utilizarea sau întreținerea necorespunzătoare. Este exclusă compensarea daunelor provocate altor obiecte. Garanția este valabilă doar dacă aparatul nedezasamblat este trimis la centrul de service competent într-un ambalaj adecvat, împreună cu o scurtă descriere a defecțiunii, cu bonul de casă sau cu factura (cu data cumpărării și cu ștampila distribuitorului).
Service: Service-urile noastre remediază și defecte, care nu fac obiectul garanției sau pentru care aceasta expirat. Vă rugăm să trimiteți produsul bine ambalat la cel mai apropiat service.

3 ANI GARANȚIA PRODUCĂTORULUI

SI SLOVENŠČINA

Delovanje
Ta LED-svetilka z nočno avtomatiko zaznava osvetljenost okolice in se avtomatsko vklopi, ko se zmrači, ter se ponovno izklopi, ko se začne svitati. Svetilko lahko preprosto in hitro montirate ter začnete nemudoma uporabljati ne glede na to, kje boste potrebovali luč, pa naj bo to pri vhodnih vratih, na terasi ali pred garažo.

Tehnični podatki
Mere (V × Š × G):	195 x 300 x 56 mm
Omrežni priključek:	220-240 V, 50/60 Hz
Poraba energije (Pon):	4,90 W
Svetlobni tok:	440 lm
Učinkovitost:	90 lm/W
Stanje pripravljenosti senzor (Psb):	0,20 W temperatura barve:3000 K (topla bela)
Indeks barvne reprodukcije:	Ra = 82
Srednja izmerjena življenjska doba:	L70B50 pri 25 °C: > 60.000 ur
Barvna konsistenca SDCM:	začetna vrednost: 3
Nastavitev zatemnitve:	5 - 200 luksov
Vrsta zaščite:	IP54
Razred zaščite:	II
Udarna trdnost:	IK 07
Temperatura okolice:	-20 do +40°C
Razdelitev jakostni svetlobe:	A

Varnostna navodila
■ Ob montaži mora biti električni vodnik, ki ga boste priključili na aparat, brez napetosti. Zato najprej odklopite tok in preverite s preizkuševalcem električne napetosti, če res ni več napetosti.
■ Namestitev naprave pomeni tudi delo na omrežni napetosti. Zato jo mora izvesti strokovnjak v skladu z lokalnimi predpisi za inštalacijo in pogoji priključitve. (DE-VDE 0100, AT-ÖVE-ÖNORM E8001-1, CH-SEV 1000)
■ Uporabljajte le originalne nadomestne dele.
■ Naprave ne razstavljajte sami. Popravila lahko izvajajo le strokovne delavnice.

Namestitev 1 - 11
Vira svetlobe te svetilke ni mogoče zamenjati; če je menjava potrebna (npr. po preteku življenjske dobe), je treba menjati celo svetilko. Svetilko namestite v zunanjih prostorih. Reagira na dnevno svetlobo. Na zelo temnih mestih se svetilka ne izklopi.
L = vodnik pod napetostjo/faza (največkrat črn ali rjav)
N = Nevtralni vodnik (praviloma moder),
PE = morebitni zaščitni vodnik (zelen/rumen)
Pozor: PE-zaščitni vodnik, če je prisoten, izolirajte s selotejpom.

Funkcija 8
Nastavitev osvetljenosti/vklopni prag (tovarniška nastavitev:: 200 luksov):
Možnost brezstopenjskega nastavljanja pragu odziva senzorja od 5 – 200 luksov.
☼ = zatemnitveno delovanje pribl. 200 luksov. ☾ = delovanje ponoči pribl. 5 luksov.

Motnje pri delovanju (Motnja / Vzrok ⇨ *Ukrep*)
Brez napetosti / varovalka pokvarjena, ni vklopljena ⇨ *nova varovalka, vklopite omrežno stikalo, preverite napeljavo z indikatorjem napetosti.* **Svetilka se ne vklopi** / okolica še ni dovolj svetla ⇨ *počakajte, dokler ni dosežen izklopni prag, ali na novo nastavite vrednost.* **Svetilka se ne izklopi** / okolica še ni dovolj svetla ⇨ *počakajte, dokler ni dosežen izklopni prag, ali na novo nastavite vrednost.*

Odstranjevanje
Električne aparate, opremo in embalažo oddajte v okolju prijazno ponovno predelavo.

Električnih aparatov ne odstranjujte s hišnimi odpadki!

Pomembno: Krmilna naprava ni zamenljiva.

Samo za EU-države: V skladu z veljavno Evropsko direktivo o izrabljenih električnih in elektronskih aparatih in njenim prenosom v nacionalno zakonodajo je električne aparate, ki niso več uporabni, treba zbirati ločeno in jih oddati v okolju prijazno ponovno obdelavo.

Razred energetske učinkovitosti: Ta izdelek vsebuje svetlobni vir razreda energijske učinkovitosti »E«

Tehnična dokumentacija na www.steinel.de

Garancija proizvajalca
Ta izdelek podjetja STEINEL je bil izdelan z veliko skrbnostjo, preverjen glede delovanja in varnosti po veljavnih predpisih ter končno podvržen naključni kontroli. Steinel daje garancijo za brezhibno stanje in funkcionalnost proizvoda. Garancija velja 36 mesecev od dneva nakupa in se začne z dnem prodaje izdelka stranki. Odstranjujemo pomanjkljivosti, ki so posledica napak v materialu ali izdelavi, obveznost garancije pa je izpolnjena ob popravilu ali menjavi delov z napakami po naši izbiri. Garancija ne velja pri poškodbah obrabnih delov in za škode in pomanjkljivosti, do katerih je prišlo zaradi nepravilne uporabe ali vzdrževanja. Nadaljnje poškodbe na drugih predmetih so izključene. Garancija bo odobrena v primeru, da pošljete nerazstavljeno napravo s kratkim opisom napake ter potrdilom o nakupu oz. računom (datum nakupa in štampiljka trgovca), dobro zapakirano na ustrezne servisne službe.
Servis: Po poteku garancijske dobe ali pri napakah brez garancijske pravice izvaja popravila naš servisni obrat. Prosimo, da izdelek pošljete dobro zapakiran na naslov servisne službe.

3 LETNA PROIZVAJALCA GARANCIJA

HR HRVATSKI

Princip rada
Ova LED svjetiljka s funkcijom Night-Automatic registrira razinu osvjetljenosti okoline i kad nastupi tama automatski uključuje svjetlo a u osvit ga ponovno isključi. Bez obzira treba li svjetlo uključiti ispred kućnih vratiju ili na terasi, svjetiljka se posvuda brzo montira i spremna je za rad.

Tehnički podaci
Dimenzije (V × Š × D):	195 x 300 x 56 mm
Mrežni priključak:	220 - 240 V, 50/60 Hz
Potrošnja snage (Pon):	4,90 W
Svjetlosni tok:	440 lm
Učinkovitost:	90 lm/W
Stanje pripravnosti za rad senzora (Psb):	0,20 W temperatura boje:3000 K (topla bijela)
Indeks reprodukcije boje:	Ra = 82
Prosječni procijenjeni vijek trajanja :	L70B50 pri 25° C: > 60.000 sati
Konzistentnost boje SDCM:	početna vrijednost: 3
Podešenost svjetlosnog praga:	5 - 200 luksa
Vrsta zaštite:	IP54
Klasa zaštite:	II
Otpornost na udarce:	IK 07
Temperatura okoline:	-20 do +40°C
Raspodjela jačine svjetlosti:	A

Sigurnosne napomene
■ Prilikom montaže električni vod koji se priključuje ne smije biti pod električnim naponom. Zbog toga kao prvo morate isključiti struju i pomoću ispitivača napona provjeriti je li uspostavljeno beznaponsko stanje.
■ Kod instalacije uređaja radi se na mrežnom naponu. Zbog toga se ona mora izvršiti stručno i u skladu s državnim propisima o instalacijama i uvjetima priključivanja. (DE: VDE 0100, AT: ÖVE / ÖNORM E8001-1, CH: SEV 1000)
■ Koristite samo originalne rezervne dijelove.
■ Nemojte samostalno rastavljati uređaj. Popravak smije obaviti samo stručna radionica.

Instalacija 1 - 11
Izvor svjetlosti ove svjetiljke nije zamjenjiv; ako bi se morao zamijeniti (npr. na kraju njegovog vijeka trajanja), mora se zamijeniti cijela svjetiljka. Instalirajte svjetiljku u vanjskom prostoru. Reagira na dnevno svjetlo. Svjetiljka se na vrlo tamnim mjestima ne isključuje.
L = vodič koji provodi struju (većinom crni ili smeđi)
N = neutralni vodič (većinom plavi)
PE = eventualno zaštitni vodič (zeleno/žuta)
Pozor: PE zaštitni vodič, ako postoji, izolirati ljepljivom trakom.

Funkcija 8
Podešavanje svjetlosnog praga/praga aktiviranja (tvornička podešenost: 200 luksa)
Kontinuirano podesiv prag aktiviranja senzora od 5 – 200 luksa.
☼ = regulacija intenziteta svjetlosti oko 200 luksa ☾ = Noćni režim rada 5 luksa

Smetnje u pogonu (Smetnja / Uzrok ⇨ *Pomoć*)
bez napona / *neispravan osigurač, nije uključen* ⇨ *stavite novi osigurač, uključite mrežnu sklopku, provjerite vod ispitivačem napona.* **svjetlo se ne uključuje** / *okolina je još presvijetla* ⇨ *pričekajte dok se ne postigne prag aktiviranja ili iznova podesite vrijednost.* **svjetlo se ne isključuje** / *okolina još nije dovoljno svijetla* ⇨ *pričekajte dok se ne postigne prag aktiviranja ili iznova podesite vrijednost.*

Zbrinjavanje
Električne uređaje, pribor i ambalažu treba zbrinuti na ekološki način odvozom na reciklažu.

Ne bacajte električne uređaje u kućni otpad!

Važno: Pogonski uređaj ne može se zamijeniti.

Samo za zemlje članice EU:
Prema važećoj Europskoj direktivi za stare električne i elektroničke uređaje i njezinoj implementaciji u nacionalno
pravo, električni uređaji koji se više ne mogu koristiti moraju se posebno sakupiti i zbrinuti na ekološki način odvozom na mjesto za reciklažu.
Klasa energetske učinkovitosti: Ovaj proizvod sadrži izvor svjetlosti klase energetske učinkovitosti „E".

Tehnička dokumentacija na www.steinel.de

Jamstvo proizvođača
Ovaj STEINEL-ov proizvod izrađen je s najvećom pažnjom, njegovo funkcioniranje i sigurnost ispitani su prema važećim propisima i na kraju je proizvod podvrgnut kontroli uzorka. Steinel preuzima jamstvo za besprijekornu kakvoću i funkcionalnost. Jamstveni rok iznosi 36 mjeseci i započinje s danom prodaje potrošaču. Uklanjamo nedostatke koji su posljedica grešaka na materijalu ili tvorničke greške, usluga jamstva izvršava se popravkom ili zamjenom dijela s greškom po našem izboru. Jamstvo ne dajemo u slučaju oštećenja na potrošnim dijelovima, kao ni štete i nedostataka koji nastanu zbog nestručnog rukovanja ili održavanja. Posljedične štete na drugim predmetima su isključene. Jamstvo se priznaje samo ako nerastavljen, dobro zapakiran uređaj pošaljete zajedno s kratkim opisom greške i računom (datum kupnje i pečat trgovine) nadležnoj servisnoj službi.
Servis: Nakon isteka jamstvenog roka ili kad se utvrdi nedostatak bez jamstva, popravak će se izvršiti u tvornici. Molimo vas da dobro zapakiran proizvod pošaljete najbližoj servisnoj službi.

3 GODINE PROIZVOĐAČA JAMSTVA

EE EESTI

Põhimõte
Night-Automatic funktsiooniga LED-valgusti registreerib ümbrusheledust ja lülitab pimeduse saabudes valgustuse automaatselt sisse ning hommikutundidel taas välja. Sõltumata sellest, kas tahate lülitada valgust maja ukse ees, terrassil või garaaži juures, valgusti on hõlpsalt monteeritav ja kiiresti töökorras.

Tehnilised andmed
Mõõtmed (KxLxS):	195 x 300 x 56 mm
Võrguühendus	220 – 240 V, 50/60 Hz
Võimsustarve (Pon):	4,90 W
Valgusvoog:	440 lm
Tõhusus:	90 lm/W
Ooterežiim (sensor) (Psb):	0,20 W Värvitemperatuur: 3000 K (soe-valge)
Värvuse taasesitusindeks:	Ra = 82
Keskmine mõõtmise tööiga:	L70B50 temperatuuril 25 °C: > 60 000 h
Värvikonsistents SDCM:	Algväärtus: 3
Hämaruse seadmine:	5 - 200 lx
Kaitseliik:	IP 54
Kaitseklass:	II
Löögitugevus:	IK 07
Keskkonnatemperatuur:	-20 °C kuni +40 °C
Valgustugevuse jaotus:	A

Ohutusjuhised
■ Monteerimisel peab külgeühendatav elektrijuhe olema pingevaba. Selleks lülitage esmalt elektrivool välja ja kontrollige pingetestri abil pingevabadust.
■ Selle seadme paigaldamisel on tegemist tööga vooluvõrgus. mida peab teostama spetsialist vastavalt riigis kehtivatele paigalduseeskirjadele ja ühendamistingimustele. (DE-VDE 0100, AT-ÖVE-ÖNORM E8001-1, CH-SEV 1000)
■ Kasutage ainult originaalvaruosi.
■ Ärge võtke seadet omal käel lahti. Remonti tohib teostada üksnes oskustöökoda.

Installatsioon 1 - 11
Selle valgusti valgusallikat ei saa vahetada; juhul kui valgusallikas tuleb välja vahetada (nt selle tööea lõppemisel), tuleb välja vahetada kogu valgusti. Paigaldage valgusti välja. Reageerib päevavalgusele. Väga pimedas kohas olev valgusti ei lülitu välja.
L = faas (enamasti must või pruun)
N = neutraaljuht (enamasti sinine)
PE = võimalik kaitsejuht (roheline/kollane)
Tähelepanu: isoleerige PE-kaitsejuht, kui olemas, kleeplindiga.

Talitlus 8
Hämarusnivoo reguleerimine/reaktsiooni lävi (tehaseseadistus: 200 Lux):
Sujuvalt seatav sensori rakendumislävi 5 – 200 lx.
☼ = hämarusrežiim u 200 lx. ☾ = Öörežiim ca. 5 lx

Talitlusrikked (Rike / põhjus ⇨ *kõrvaldamine*)
Pinge puudub / kaitse defektne, sisse lülitamata ⇨ *uus kaitse, lülitage võrgulüliti sisse, kontrollige juhet pingetestriga.* **Valgusti ei lülitu välja** / ümbritsev valgus ei ole piisavalt hele ⇨ *oodake kuni läheb valgemaks (reaktsiooni läve saavutamiseni) või reguleerige väärtus uuesti.* **Valgusti ei lülitu välja** / ümbritsev valgus ei ole piisavalt hele ⇨ *oodake kuni läheb valgemaks (reaktsiooni läve saavutamiseni) või reguleerige väärtus uuesti.*

Utiliseerimine
Elektriseadmed, lisatarvikud ja pakendid tuleb suunata keskkonnateadlikku taaskasutusse.

Ärge visake elektriseadmeid olmejäätmete hulka!

Tähtis! Juhtimisseade ei ole vahetatav.

Ainult ELi riikidele: vastavalt kehtivale Euroopa direktiivile vanade elektri- ja elektroonikaseadmete kohta ning selle ümbersõnastusele riiklikus seadusandluses tuleb kasutuskõlbmatud elektriseadmed koguda eraldi ning saata keskkonnasäästlikku taaskasutusse.
Energiatõhususe klass: Selles tootes on energiatõhususklassi E valgusallikas.

Tehniline dokumentatsioon aadressil www.steinel.de

Tootja garantii
STEINELi toode on valmistatud suurima hoolikusega, on talitluslikult ja ohutusalaselt kehtivate eeskirjade alusel kontrollitud ning läbinud seejärel pistelise kontrolli. Steinel annab garantii toote laitmatu kvaliteedi ja töökorras oleku kohta. Garantiiaeg on 36 kuud ja see algab tarbijale toote ostmise päevast. Meie remondime materjalist või tootmisvigadest tulenevad puudused, garantiijuhtumi korral seade kas remonditakse või puudulik osa asendatakse uuega, valiku üle otsustame meie. Garantii ei kehti kuluvate osade ning kahju ja puuduste kohta, mis on tekkinud oskamatu käsitsemise või hoolduse tagajärjel. Edasised võõresemetele põhjustatud järgkahjud on välistatud. Garantiinõuet aktsepteeritakse ainult siis, kui osandamata seade saadetakse koos vea lühikirjelduse, kassatšeki või arvega (ostukuupäev ja müüja tempel) ja korralikult pakituna vastavasse teeninduspunkti.
Teenus: Pärast garantiiaja möödumist või defektide korral, mille kohta garantii ei kehti, saab seadet remontida meie tehase teeninduspunktis. Palun saatke toode korralikult pakitult lähimasse teeninduspunkti.

3 AASTAT TOOTJA GARANTIID

LT LIETUVIŠKAI

Principas
Šis LED šviestuvas su automatiniu nakties režimu registruoja aplinkos apšvietimą ir sutemus automatiškai įjungia šviesą, o prašvitus – vėl išjungia. Nesvarbu, kur turi būti įjungta šviesa – prie lauko durų, terasoje ar prie garažo – žibintą lengvai sumontuosite ir jis bus parengtas eksploatacijai.

Techniniai duomenys
Matmenys (A x P x G):	195 x 300 x 56 mm
Tinklo jungtis:	220–240 V, 50/60 Hz
Galios suvartojimas (Pon):	4,90 W
Šviesos srautas:	440 lm
Efektyvumas	90 lm/W
Budėjimo režimas, sensorius (Psb):	0,20 W Spalvinė temperatūra: 3000 K (šilta balta)
Spalvos atkūrimo indeksas:	Ra = 82
Vidutinė vardinė naudojimo trukmė:	L70B50, esant 25 °C temperatūrai: > 60 000 val.
Spalvų nuoseklumas SDCM:	Pradinė reikšmė: 3
Prieblandos lygio nustatymas:	5–200 liuksų
Apsaugos tipas:	IP 54
Apsaugos klasė:	II
Atsparumas smūgiams:	IK 07
Aplinkos temperatūra nuo:	Nuo -20 iki +40 °C
Šviesos intensyvumo pasiskirstymas:	A

Saugos reikalavimai
■ Montuojant prijungiamajame elektros laide neturi būti įtampos. Todėl visų pirma atjunkite elektros srovę ir įtampos rodytuvu patikrinkite, ar nėra įtampos.
■ Prietaisas jungiamas prie elektros tinklo. Todėl jį turi prijungti specialistas, vadovaudamasis šalyje galiojančiomis instaliacijos taisyklėmis. (DE-VDE 0100, AT-ÖVE-ÖNORM E8001-1, CH-SEV 1000)
■ Naudokite tik originalias atsargines dalis.
■ Prietaiso neardykite savarankiškai. Remonto darbus atlikti galima tik specializuotose taisyklose.

Įrengimas 1 - 11
Šio šviestuvo šviesos elementas yra nekeičiamas, todėl prireikus jį pakeisti (pvz., pasibaigus tarnavimo laikui), reikia keisti visą šviestuvą. Šviestuvą montuokite lauke. Reaguoja į dienos šviesą. Šviestuvas neišsijungia labai tamsiose vietose.
L = fazė (dažniausiai juodos arba rudos spalvos)
N = nulinis laidas (dažniausiai mėlynas)
PE = įžeminimo laidas (jei yra) (žalias ar geltonas)
Dėmesio! Apsauginį laidą (jeigu yra) izoliuokite lipniąja juostele.

Veikimas 8
Prieblandos lygio nustatymas/suveikimo slenkstis (gamyklos nustatymas: 200 liuksų):
Tolygiai nustatomas sensoriaus suveikimo slenkstis nuo 5 iki 200 liuksų.
☼ = prieblandos režimas, maždaug 200 liuksai. ☾ = Naktinis režimas maždaug 5 liuksai.

Veikimo sutrikimai (Triktis / priežastis ⇨ *pagalba*)
Nėra elektros srovės / perdegęs saugiklis; išjungtas jungiklis ⇨ *reikia naujo saugiklio; įjunkite tinklo jungiklį; įtampos indikatoriumi patikrinkite laidą.* **Šviestuvas neįsijungia** / aplinka vis dar per šviesi ⇨ *Palaukite, kol bus pasiekta reagavimo riba, arba iš naujo nustatykite reikšmę.* **Žibintas neišsijungia** / nepakankamai šviesu ⇨ *palaukite, kol bus pasiektas suveikimo slenkstis arba nustatykite naują vertę.*

Šalinimas
Elektros prietaisai, priedai ir pakuotės turi būti perdirbami aplinkai nekenksmingu būdu.

Neišmeskite elektros prietaisų kartu su buitinėmis atliekomis!

Svarbu: valdymo prietaisas nekeičiamas.

Tik ES šalims: remiantis galiojančia Europos Sąjungos direktyva dėl senų elektros ir elektronikos prietaisų ir jos įgyvendinimu nacionalinėje teisėje, nebenaudojami elektros prietaisai turi būti šalinami atskirai ir nukreipiami perdirbti aplinkai nekenksmingu būdu.

Energinio veiksmingumo klasė: šiame gaminyje yra „E" energinio veiksmingumo klasės šviesos šaltinis.

Techninius dokumentus rasite www.steinel.de

Gamintojo garantija
Šis „Steinel" prietaisas pagamintas itin kruopščiai, pagal galiojančias normas patikrintos jo funkcijos ir saugumas bei papildomai atlikta pasirinktų prietaisų patikra. „Steinel" suteikia prietaisui garantiją. Garantinis laikotarpis – 36 mėnesiai. Jis skaičiuojamas nuo prietaiso pardavimo vartotojui dienos. Mes pašalinsime defektus, susijusius su medžiagų arba gamybos broku; garantiniu laikotarpiu, mūsų nuožiūra, prietaisas nemokamai remontuojamas arba keičiamos sugedusios dalys. Garantija netaikoma susidėvinčioms dalims, taip pat jei prietaisas sugenda dėl netinkamo naudojimo arba netinkamos priežiūros. Kitiems daiktams padaryta žala neatlyginama. Garantija taikoma tik tuo atveju, jei neišardytas prietaisas kartu su trumpu gedimo aprašymu, kasos čekiu arba sąskaita (pirkimo data ir pardavėjo antspaudu), tinkamai supakuotas atsiunčiamas į atitinkamą techninės priežiūros tarnybos vietą.
Aptarnavimas: pasibaigus garantinio aptarnavimo laikotarpiui arba jei yra gedimų, kuriems garantija netaikoma, prietaisą taiso mūsų gamyklos remonto dirbtuvės. Prašom tinkamai supakuotą produktą atsiųsti į artimiausias remonto dirbtuves.

3 METŲ GAMINTOJO GARANTIJA

LV LATVISKI

Princips
Šis LED gaismeklis ar nakts automātiku reaģē uz apkārtējās vides apgaismojumu un, iestājoties tumsai, automātiski ieslēdz gaismu un rītausmā atkal to automātiski izslēdz. Neatkarīgi no tā, vai gaisma jāieslēdz durvju priekšā, uz terases vai mašīnu nojumē, gaismeklis ir visur ātri uzmontējams un gatavs darbam.

Tehniskie dati
Izmēri (A x P x Dz):	195 x 300 x 56 mm
Barošanas spriegums:	220 - 240 V, 50/60 Hz
Jaudas patēriņš (Pon):	4,90 W
Gaismas plūsma:	440 lm
Efektivitāte:	90 lm/W
Standby Sensor (Psb):	0,20 W
Gaismas krāsas temperatūra:	3000 K (silti balta)
Krāsas attēlošanas indekss:	Ra = 82
Vidējs dzīves ilgums:	L70B50 pie 25°C: >60 000 h
Krāsas konsistence SDCM:	Sākuma vērtība: 3
Krēslas iestatījums:	5 - 200 luksi
Aizsardzības klase:	IP 54
Elektroizolācijas drošības klase:	II
Triecienstabilitāte:	IK 07
Apkārtējā temperatūra:	-20°līdz +40 °C
Gaismas stipruma sadalījums:	A

Norādījumi drošībai
■ Montāžas laikā pievienojamais elektrības vads nedrīkst atrasties zem sprieguma. Tādēļ vispirms jāatslēdz elektrība un ar sprieguma testeri jāpārbauda, vai sprieguma vairs nav.
■ Ierīces instalēšana nozīmē darbu ar elektrotīkla spriegumu. Tādēļ tas jāveic speciālistam un saskaņā ar vietējo instalēšanas un pieslēgšanas tehnisko priekšrakstu prasībām. DE-VDE 0100, AT-ÖVE / ÖNORM E8001-1, CH-SEV 1000)
■ Izmantojiet tikai oriģinālās detaļas.
■ Neizjauciet ierīci pašrocīgi. Remontu drīkst veikt tikai specializēta darbnīca.

Uzstādīšana 11 ✍ 1
Šī gaismekļa gaismas avots nav nomaināms, ja gaismas avotu ir jānomaina (piem., tā darba mūža beigās), ir jānomaina viss gaismeklis. Gaismeklis motāžai ārā. Reaģē uz dienasgaismu. Ļoti tumšās vietās gaismeklis neizslēdzas.

L = vadošais elektrības vads (parasti melns jeb brūns)
N = nulles vads (parasti zils),
PE = iespējamais zemējums (zaļš/dzeltens)
Uzmanību! PE-aizsardzības vads, ja tas ir, jāizolē ar izolētājlentu.

Funkcijas 8
Aptumšojuma iestatīšana/Reakcijas slieksnis (Rūpnīcas iestatījums: 200 luksi):
Bez pakāpēm iestatāms reakcijas slieksnis no 5 līdz 200 luksiem.
☼ = Krēslošanas režīms apm. 200 luksi. ☾ = Nakts režīms apm 5 luksi.

Darbības trucējumi (Traucējums / Cēlonis ⇨ *Risinājums*)
Bez sprieguma / Bojāts drošinātājs, nav ieslēgts ⇨ *jauns drošinātājs, ieslēdziet tīkla slēdzi; pārbaudiet vadu ar sprieguma testeri.* **Gaismeklis neieslēdzas** / Apkārtējā vide ir pārāk gaiša ⇨ *Jāsagaida, kamēr tiek sasniegts reakcijas slieksnis, vai arī vērtība ir jāiestata no jauna.* **Gaismeklis neizslēdzas** / Apkārtējā vide nav pietiekami gaiša ⇨ *Jāsagaida, kamēr tiek sasniegts reakcijas slieksnis, vai arī vērtība ir jāiestata no jauna.*

Utilizācija
Elektroierīces, piederumi un iepakojumi jānodod dabai draudzīgai atkārtotai pārstrādei.

Nemetiet elektroierīces parastajos atkritumos!

Svarīgi! Bateriju ierīce nav nomaināma.

Tikai ES valstīm: Atbilstoši Eiropas vadlīnijām par vecām elektroierīcēm un elektroniskām ierīcēm, un to lietojumam nacionālās tiesībās, nefunkcējošas elektroierīces jāsavāc atsevišķi un tās jānodod dabai draudzīgai atkārtotai pārstrādei.
Enerģijas efektivitātes klase: Šai precei ir gaismas avots ar "E" enerģijas efektivitātes klasi.

Tehniskā dokumentācija: www.steinel.de

Ražotāja garantija
Šis STEINEL ražojums ir izgatavots ar vislielāko rūpību, tā darbība un drošība pārbaudīta atbilstoši spēkā esošajiem normatīviem, un noslēgumā veikta izlases veida kvalitātes kontrole. Steinel garantē nevainojamas produkta īpašības un darbību. Garantijas laiks ir 36 mēneši un tā stājas spēkā ar ierīces pārdošanas dienu lietotājam. Mēs novēršam trūkumus, kas radušies materiālu vai rūpnīcas kļūdu dēļ, garantijas serviss ietver sevī bojāto daļu remontu vai apmaiņu pēc mūsu izvēles. Garantijas serviss neattiecas uz nodilumam pakļauto daļu bojājumiem, kā arī uz bojājumiem un trūkumiem, kas radušies nelietpratīgas lietošanas vai apkopes, kā arī kritiena rezultātā. Garantijas saistības neattiecas uz citiem objektiem, kas varētu tikt bojāti ierīces darbības rezultātā. Garantija ir spēkā tikai tad, ja neizjaukta ierīce kopā ar īsu kļūdas aprakstu, kases čeku vai rēķinu (ar pirkšanas datumu un tirgotāja zīmogu), labi iepakota, tiek nosūtīta attiecīgajai servisa nodaļai.
Serviss: Pēc garantijas laika beigām vai gadījumos, kad garantija nav spēkā, nepieciešamo remontu veic rūpnīcas servisa dienests. Lūdzu, nosūtiet labi iesaiņotu izstrādājumu uz tuvāko servisa darbnīcu.

3 GADU RAŽOTĀJA GARANTIJA

RU РУССКИЙ

Принцип действия
Этот экономичный светодиодный светильник с ночной автоматикой регистрирует интенсивность света окружения и автоматически включает свет при наступлении темноты, а на рассвете снова выключает. Неважно должен ли свет включаться перед дверью в дом, на террасе или под навесом для автомобиля, этот светильник везде быстро устанавливается и готов к работе.

Технические данные
Габаритные размеры (В x Ш x Г):	195 x 300 x 56 мм
Сетевое подключение:	220 – 240 В, 50/60 Гц
Потребляемая мощность (Pon):	4,90Вт
Световой поток:	440 лм
Эффективность:	90 лм/Вт
Standby сенсора (Psb):	0,20 Вт Температура цвета:3000 K (теплый белый)
Коэффициент цветопередачи:	Ra = 82
Средний расчетный срок службы:	L70B50 при 25° C: > 60 000 ч
Консистенция цвета SDCM:	Начальное значение: 3
Установка сумеречного порога:	5 - 200 лк
Вид защиты:	IP 54
Класс защиты:	II
Ударопрочность:	IK 07
Температура окружающей среды:	от -20 °C до +40 °C
Распределение силы света:	A

Указания по технике безопасности
■ При проведении монтажа подключаемый электропровод должен быть обесточен. Поэтому в первую очередь следует отключить подачу тока и проверить отсутствие напряжения с помощью индикатора напряжения.
■ Монтажные работы по подключению прибора относятся к категории работ с сетевым напряже-

нием. Поэтому при монтаже светильников следует соблюдать указания и условия, указанные в инструкции по подключению. (DE-VDE 0100, AT-ÖVE-ÖNORM E8001-1, CH-SEV 1000)
■ Использовать только оригинальные запасные части.
■ Не разбирать прибор самостоятельно. Ремонт можно выполнять только в специализированной мастерской.

Монтаж 1 - 11
Источник света этого прожектора не подлежит замене. При необходимости замены источника света (например, в конце его срока службы), необходимо заменить весь прожектор. Установить светильник на улице. Реагирует на дневной свет. В очень темных местах светильник не выключается.
L = токоведущий провод (чаще всего черный или коричневый)
N = нулевой провод (чаще всего синий)
PE = при необходимости провод заземления (зеленый/желтый)
Внимание: провод заземления PE, если имеется, изолировать клейкой лентой.

Эксплуатация 8
Установка сумеречного порога/порога срабатывания (заводская настройка: 200 Lux):
Порог срабатывания сенсора может быть установлен плавно в диапазоне 5–200 лк.
☼ = режим сумеречного включения со значением (ок. 200 лк) ☾ = Ночной режим (2 лк)

Неполадки при эксплуатации (неполадка / причина ⇨ *устранение*)
Нет напряжения / неисправен предохранитель, не включен ⇨ *установить новый предохранитель, включить сетевой выключатель, проверить провод измерителем напряжения.* **Светильник не включается** / в окружении еще слишком светло ⇨ *подождать достижения порога срабатывания или заново установить значение* **Светильник не выключается** / в окружении еще не достаточно светло ⇨ *подождать достижения порога срабатывания или заново установить значение.*

Утилизация
Электроприборы, комплектующие и упаковку следует направлять на экологичную вторичную переработку.

Не выбрасывать электроприборы в бытовые отходы!

Важно: Рабочее изделие заменить нельзя.

Только для стран ЕС: Согласно действующей Европейской директиве по отработанному электрическому и электронному оборудованию и ее реализации в национальных законодательствах отработанные электроприборы должны собираться отдельно и направляться на экологичную вторичную переработку.
Класс энергоэффективности: Данное изделие содержит источник света класса энергоэффективности „E".

Техническая документация на сайте www.steinel.de

Гарантия производителя
Данное изделие производства STEINEL было с особым вниманием изготовлено и испытано на работоспособность и безопасность эксплуатации соответственно действующим инструкциям, а потом подвергнуто выборочному контролю качества. Фирма STEINEL гарантирует высокое качество и надежную работу изделия. Гарантийный срок эксплуатации составляет 36 месяцев со дня продажи изделия. Фирма обязуется устранить недостатки, которые возникли вследствие дефекта материала или конструкции. Дефекты устраняются путем ремонта изделия либо заменой неисправных деталей по усмотрению фирмы. Гарантийный срок эксплуатации не распространяется на повреждения и дефекты, возникшие в результате износа деталей, ненадлежащей эксплуатации и ухода. Фирма не несет ответственности за материальный ущерб третьих лиц, нанесенный в процессе эксплуатации изделия. Гарантия предоставляется только в том случае, если изделие в собранном и упакованном виде с кратким описанием неисправности было отправлено вместе с приложенным кассовым чеком или квитанцией (с датой продажи и печатью торгового предприятия) по адресу сервисной мастерской.
Сервисное обслуживание: По истечении гарантийного срока или при наличии неполадок, исключающих гарантию, наше сервисное предприятие предлагает свои услуги. В таких случаях просим отправлять изделие в упакованном виде в ближайшую сервисную мастерскую.

3 ГОДА ГАРАНТИИ ПРОИЗВОДИТЕЛЯ

BG БЪЛГАРСКИ

Принцип на действие
Тази LED-лампа с Night-Automatic регистрира яркостта на околната среда, включва светлината автоматично при настъпваща тъмнина и я изключва на разсъмване. Лампата се монтира бързо и веднага може да бъде пусната в експлоатация, независимо дали светлината е необходима пред входната врата, на терасата или под навеса.

Технически данни
Размери: (В x Ш x Д)	195 x 300 x 56 мм
Захранване:	220 – 240 V, 50/60 Hz
Консумирана мощност (Pon):	4,90 W
Светлинен поток:	440 lm
Ефективност:	90 lm/W
Standby (Sensor) (Psb):	0,20 W

Температура на цвета:	3000 келвина (топло бяло)
Индекс на цветовото отражение:	Ra = 82
Средна продължителност на живот:	L70B50 при 25°C: > 60.000 ч.
Консистенция на цвета SDCM:	Начална стойност: 3
Настройка на светлочувствителността:	5 – 200 лукса
Вид защита:	IP 54
Клас защита:	II
Ударoустойчивост:	IK 07
Околна температура:	-20°C до +40°C
Разпределение на светлината:	A

Указания за безопасност
■ При монтаж електрическата система трябва да е без напрежение. Първо спрете електрическия ток, след което проверете системата с уред за проверка на напрежението.
■ Монтажът на уреда изисква работа с електричество. За това трябва да се извърши от професионалист, според съответните държавни предписания и изисквания. (DE: VDE 0100, AT: ÖVE-ÖNORM E8001-1, CH: SEV 1000)
■ Използвайте само оригинални резервни части.
■ Уредът да не се разглобява. Ремонтът трябва да бъде извършван само в специализиран сервиз.

Монтаж 1 - 11
Светлинният източник на тази лампа е незаменяем; ако се наложи замяната му (напр. след края на живота му), цялата лампа трябва да се замени. Лампата се монтира във външната част. Реагира на дневна светлина. Лампата не се изключва на твърде тъмни места.
L = фаза (обикновено черен или кафяв)
N = нула (обикновено син)
PE = евентуален заземяващ проводник (зелен/жълт)
Внимание: Заземяващият проводник, ако е наличен, се изолира с изолирбанд.

Функция 8
Настройка на светлочувствителността/праг на задействане (заводска настройка: 200 лукса):
Безстепенно регулиране на прага на задействане на сензора между 5 – 200 лукса.
☼ = режим при настъпваща тъмнина (около 200 лукса) ☾ = нощен режим около 5 лукса

Проблеми при експлоатация (проблем / причина ⇨ *решение*)
Без напрежение / дефектен предпазител, не е включена ⇨ *нов предпазител, да се включи, проводниците да се проверят с уред за напрежение.* **Лампата не се включва** / околността все още е светла ⇨ *изчакайте докато се достигне прага на задействане или програмирайте нова стойност.* **Лампата не се изключва** / околността все още не е достатъчно светла ⇨ *изчакайте докато се достигне прага на задействане или програмирайте нова стойност.*

Отстраняване
Електроуреди, принадлежности и опаковки трябва да бъдат рециклирани, с цел опазване на околната среда.

Не изхвърляйте електроуреди с общите домашни отпадъци!

Важно: уредът е незаменяем.

Само за страни от ЕС: Според действащата Директива на ЕС за стари електронни и електроуреди и транспонирането й в национално право, електроуреди, които повече не могат да бъдат употребявани, трябва да бъдат разделно събирани и рециклирани, с цел опазване на околната среда.
Клас енергийна ефективност: Този продукт притежава светлинен източник с клас на енергийна ефективност „E"

Техническа документация на адрес www.steinel.de

Гаранция от производителя
Този продукт на STEINEL е произведен с най-голямо старание, проверен е за функционалност и безопасност, според действащите разпоредби, след което е подложен на качествен контрол, на принципа на случайния избор. STEINEL гарантира перфектна изработка и функции. Гаранцията е с продължителност 36 месеца и започва от деня на покупката. Ние отстраняваме дефекти, причинени от грешки в производството или качеството на материала, ремонтирайки или заменяйки дефектните части, по наш избор. Гаранцията не важи за щети по износващи се части, както и за щети и дефекти, получени в резултат на неправилна употреба или поддръжка. Последващи щети на чужди предмети са изключени от гаранцията. Гаранцията е валидна само, ако неразглобеният уред бъде изпратен на съответния сервиз, добре опакован и придружен от кратко описание на дефекта, касова бележка или фактура (дата на покупка и печат на търговец).
Ремонтен сервиз: След изтичане на гаранцията или при дефекти, непокрити от гаранцията, се обръщайте към нашите заводски сервизи. Моля изпратете добре опакования продукт до най-близкия сервиз.

3 ГОДИНИ ГАРАНЦИЯ ОТ ПРОИЗВОДИТЕЛ

CN 中文

原理
LED感应灯的夜晚自动模式下记录环境亮度、在夜幕降临时自动打开、早晨到来时再次自动关闭。无论是前门、露台还是车棚等需要开启照明的地方、LED感应灯均能快速安装、随时使用。

技术参数
尺寸 (高 x 宽 x 深)：	195 x 300 x 56 mm
电源连接：	220 – 240 V, 50/60 Hz
功率消耗 (Pon)：	4.90 W
光通量：	440 lm
能效：	90 lm/W
传感器就绪 (Psb)：	.20 W 色温：3000 K (暖白光)
显色指数：	Ra = 82
平均额定使用寿命：	25˚C 时的 L70B50：> 60,000 小时。
SDCM 的颜色一致性：	初始值： 3
亮度设置：	5 – 200 Lux
保护形式：	IP54
保护等级：	II
耐冲击强度：	IK 07
环境温度：	–20 到 +40˚C
光强分布：	A

安全指示
■ 安装时必须确保连接的电线无应力。因此，首先切断电源，并使用试电笔检查是否存在电压。
■ 此设备的安装涉及到对电源电压的相关作业。因此必须由专业人员根据国内通用的安装规定和连接条件执行作业。(DE: VDE 0100, AT: ÖVE–ÖNORM E8001–1, CH: SEV 1000)
■ 只能使用原装备件。
■ 不得自行拆开设备。只能由专业工厂进行维修。

安装 1 – 11
该灯的灯泡不可更换；如果一定要替换光源 (例如其使用寿命到期时)，则必须替换整个灯。外部区域的灯具安装。日光灯具在非常黑暗的位置灯无法关闭。
L =火线 (通常为黑色和棕色)
N = 零线（通常是蓝色）
PE = 地线（绿色/黄色）
注意：如果有地线的话，需要缠绕绝缘胶带。

功能 8
亮度设置 (响应阈值) / (出厂设置：200 Lux)
传感器灵敏度可在5 — 200 Lux之间无级调节。
☼ = 暮光模式约 200 Lux ☾ = 夜间模式大约5 Lux

运行故障 (原因 / 解决方法)
没有电压 / 保险丝损坏，电源没有开启ⅰ解决办法：更换新的保险丝，打开电源开关，使用试电笔检查线路。**感应灯没有打开** / 环境太亮了，等待达到响应阈值或者设置新的数值。**感应灯不能关闭** / 环境还不够亮，等待达到响应阈值，或者设置新的数值。

废弃物处理
电子设备、附件和包装应根据环保要求寻求再次利用。

不得将电子设备投入生活垃圾！

重要信息：操作设备无法更换。

仅限欧盟地区：根据适用的关于废旧电子设备和电子元件欧洲指令及其在国家法律中的实施规则，必须将无法再使用的电子设备分开收集在一起并根据环保要求寻求再次利用。
能效等级：本产品具备一个能效等级为"E"的光源。

查看技术文档请登录 www.steinel.de

制造商担保
该产品系施特朗精心研发制造，已根据有效规定通过了功能性及安全性审核，并进行了抽样检查。施特朗保证其产品性能和功能完好。质保期为36个月，自消费者购买日起计算。材料或生产错误导致的产品缺陷由我方负责排除，质保服务（通过维修或是更换缺陷部件解决）将由我方决定。耗材损失、未正确使用及保养造成的损失和损坏未包含在质保范围内。外购物品上的间接损坏亦不属于质保服务范畴。仅当将未拆卸的设备连同简要的故障说明、收款凭据或发票（购买日期和零售商盖章）包装好并寄至相关维修点时，才能享受质保。

服务：
质保期已经到期或缺陷不在质保范围内的产品，
可由我方工厂服务部门进行维修。
请将产品妥善包装并寄至就近维修点。

3年 厂商质保

STEINEL Vertrieb GmbH
Dieselstraße 80-84
33442 Herzebrock-Clarholz
Tel: +49/5245/448-188
www.steinel.de

Contact
www.steinel.de/contact