EN Read the entire instruction manual before you start installation and assembly. If you have any questions regarding any of the instructions or warnings, please contact your local distributor for assistance.

CAUTION:
- Use with products heavier than the rated weights indicated may result in instability causing possible injury.
- Please closely follow the assembly instructions. Improper installation may result in damage or serious personal injury.
- Safety gear and proper tools must be used. This product should only be installed by professionals.
- Make sure that the supporting surface will safely support the combined weight of the equipment and all attached hardware and components.
- Use the mounting screws provided and DO NOT OVER TIGHTEN mounting screws.
- This product contains small items that could be a choking hazard if swallowed. Keep these items away from children.
- This product is intended for indoor use only. Using this product outdoors could lead to product failure and personal injury.

IMPORTANT: Ensure that you have received all parts according to the component checklist prior to installation. If any parts are missing or faulty,contact your place of purchase for a replacement.
MAINTENANCE: Check that the product is secure and safe to use at regular intervals (at least every three months).

DE Lesen Sie die gesamte Bedienungsanleitung, bevor Sie mit der Installation und Montage beginnen. Wenn Sie haben Fragen zu Anweisungen oder Warnungen Wenden Sie sich an Ihren örtlichen Händler, um Unterstützung zu erhalten.

VORSICHT:
- Die Verwendung mit Produkten, die schwerer als die angegebenen Nenngewichte sind, kann zu Instabilität führen und mögliche Verletzungen verursachen.
- Bitte befolgen Sie die Montageanleitung genau. Eine unsachgemäße Installation kann zu Schäden oder schweren Verletzungen führen.
- Sicherheitsausrüstung und geeignete Werkzeuge müssen verwendet werden. Dieses Produkt sollte nur von Fachleuten installiert werden.
- Stellen Sie sicher, dass die Auflagefläche das Gesamtgewicht des Geräts und aller angeschlossenen Hardware und Komponenten sicher trägt.
- Verwenden Sie die mitgelieferten Befestigungsschrauben und ziehen Sie die Befestigungsschrauben NICHT ZU fest an.
- Dieses Produkt enthält kleine Gegenstände, die beim Verschlucken eine Erstickungsgefahr darstellen können. Halten Sie diese Gegenstände von Kindern fern.
- Dieses Produkt ist nur für den Innenbereich bestimmt. Die Verwendung dieses Produkts im Freien kann zu Produktversagen und Verletzungen führen.

WICHTIG: Stellen Sie vor der Installation sicher, dass Sie alle Teile gemäß der Komponenten-Checkliste erhalten haben. Wenn Teile fehlen oder fehlerhaft sind, wenden Sie sich an Ihre Verkaufsstelle, um Ersatz zu erhalten.
WARTUNG: Überprüfen Sie in regelmäßigen Abständen (mindestens alle drei Monate), ob das Produkt sicher und sicher zu verwenden ist.

FR Lisez l'intégralité du manuel d'instructions avant de commencer l'installation et l'assemblage. Si vous avez des questions concernant les instructions ou les avertissements, veuillez contacter votre distributeur local pour obtenir de l'aide.

MISE EN GARDE:
- Une utilisation avec des produits plus lourds que les poids nominaux indiqués peut entraîner une instabilité pouvant entraîner des blessures.
- Veuillez suivre attentivement les instructions de montage. Une installation incorrecte peut entraîner des dommages ou des blessures graves.
- Un équipement de sécurité et des outils appropriés doivent être utilisés. Ce produit ne doit être installé que par des professionnels.
- Assurez-vous que la surface de support supportera en toute sécurité le poids combiné de l'équipement et de tout le matériel et les composants attachés.
- Utilisez les vis de montage fournies et NE SERREZ PAS TROP les vis de montage.
- Ce produit contient de petits articles qui pourraient présenter un risque d'étouffement en cas d'ingestion. Gardez ces articles hors de la portée des enfants.
- Ce produit est destiné à une utilisation en intérieur uniquement. L'utilisation de ce produit à l'extérieur peut entraîner une défaillance du produit et des blessures corporelles.

IMPORTANT: assurez-vous d'avoir reçu toutes les pièces conformément à la liste de contrôle des composants avant l'installation. Si des pièces sont manquantes ou défectueuses, contactez votre vendeur pour un remplacement.
ENTRETIEN: vérifiez que le produit est sûr et sûr à utiliser à intervalles réguliers (au moins tous les trois mois).

ES Lea todo el manual de instrucciones antes de comenzar la instalación y el montaje. Si tiene alguna pregunta con respecto a las instrucciones o advertencias, comuníquese con su distribuidor local para obtener ayuda.

ADVERTENCIA:
- El uso con productos más pesados que los pesos nominales indicados puede causar inestabilidad y posibles lesiones.
- Siga atentamente las instrucciones de montaje. Una instalación incorrecta puede provocar daños o lesiones graves.
- Se deben utilizar equipos y herramientas de seguridad adecuados. Este producto solo debe ser instalado por profesionales.
- Asegúrese de que la superficie de apoyo soportará de forma segura el peso combinado del equipo y todos los componentes y hardware adjuntos.
- Utilice los tornillos de montaje proporcionados y NO APRIETE DEMASIADO los tornillos de montaje.
- Este producto contiene elementos pequeños que pueden presentar un peligro de asfixia si se ingieren. Mantenga estos artículos fuera del alcance de los niños.
- Este producto está diseñado únicamente para uso en interiores. El uso de este producto al aire libre puede causar fallos del producto y/o lesiones personales.

IMPORTANTE: Asegúrese de haber recibido todas las piezas de acuerdo con la Lista de verificación de componentes antes de la instalación. Si falta alguna pieza o está defectuosa, póngase en contacto con su distribuidor para que la reemplace.
MANTENIMIENTO: Compruebe que el producto sea seguro de usar a intervalos regulares (al menos cada tres meses).

PT Leia todo o manual de instruções antes de iniciar a instalação e montagem. Se você tiver alguma dúvida sobre quaisquer uma das instruções ou avisos, por favor, entre em contato com o seu distribuidor local para assistência.

ATENÇÃO: O uso com produtos mais pesados do que os pesos indicados pode resultar em instabilidade, causando possíveis danos.
- Os suportes devem ser anexados como especificado nas instruções de montagem. A instalação incorreta pode causar danos ou sérias lesões pessoais.
- Equipamentos de segurança e ferramentas adequadas devem ser utilizadas. Este produto só deve ser instalado por profissionais.
- Certifique-se que a superfície de suporte suportará com segurança o peso combinado do equipamento e todas as ferragens e componentes anexados.
- Use os parafusos de montagem fornecidos e NÃO APERTE EXCESSIVAMENTE os mesmos.
- Este produto contém pequenas peças que podem causar asfixia se ingeridas. Mantenha esses itens longe do alcance de crianças.
- Este produto destina-se somente para uso interno. Usá-lo em ambiente externo pode causar falhas no produto e lesões pessoais.

IMPORTANTE: Assegure-se que você recebeu todas as peças, de acordo com a lista de componentes, antes da instalação. Se alguma peça estiver faltando ou é defeituosa, contate o seu distribuidor local para substituição.
MANUTENÇÃO: Certifique-se que o suporte seja seguro e protegido para o uso em intervalos regulares (pelo menos a cada três meses).

PL Przeczytaj całą instrukcję obsługi przed rozpoczęciem instalacji i montażu. Jeśli masz jakiekolwiek pytania dotyczące instrukcji lub ostrzeżeń, skontaktuj się z lokalnym dystrybutorem w celu uzyskania pomocy.

CAUTION:
- Stosowanie z produktami cięższymi niż wskazana masa znamionowa może spowodować niestabilność i ewentualne obrażenia.
- Proszę ściśle przestrzegać instrukcji montażu. Niewłaściwa instalacja może spowodować uszkodzenie lub poważne obrażenia ciała.
- Należy używać sprzętu ochronnego i odpowiednich narzędzi. Ten produkt powinien być instalowany wyłącznie przez profesjonalistów.
- Upewnić się, że powierzchnia nośna bezpiecznie utrzyma łączny ciężar sprzętu oraz całego dołączonego sprzętu i komponentów.
- Użyj dostarczonych śrub montażowych i NIE DOKRĘCAJ ŚRUB ZBYT MOCNO.
- Ten produkt zawiera małe przedmioty, które mogą stwarzać ryzyko zadławienia w przypadku połknięcia. Trzymaj te przedmioty z dala od dzieci.
- Ten produkt jest przeznaczony wyłącznie do użytku w pomieszczeniach. Używanie tego produktu na zewnątrz może prowadzić do awarii produktu I obrażeń ciała.

WAŻNE: Upewnij się, że przed instalacją otrzymałeś wszystkie części zgodnie z listą kontrolną komponentów. Jeśli brakuje jakichkolwiek części lub są one uszkodzone, skontaktuj się z miejscem zakupu w celu wymiany.
KONSERWACJA: Regularnie (przynajmniej co trzy miesiące) sprawdzaj, czy produkt jest bezpieczny w użyciu.

IT Leggere l'intero manuale di istruzioni prima di iniziare l'installazione e l'assemblaggio.In caso di domande relative a istruzioni o avvertenze, contattare il rivenditore locale per assistenza.

AVVERTIMENTO:
- L'uso con prodotti più pesanti del peso nominale indicato può causare instabilità e possibili lesioni.
- Seguire attentamente le istruzioni di montaggio. Un'installazione impropria può causare lesioni gravi o danni.
- È necessario utilizzare attrezzature e strumenti di sicurezza adeguati. Questo prodotto deve essere installato solo da professionisti.
- Assicurarsi che la superficie di supporto sosterrà in modo sicuro il peso combinato del computer e di tutti i componenti e hardware collegati.
- Utilizzare le viti di montaggio fornite e NON SERRARE ECCESSIVAMENTE le viti di montaggio.
- Questo prodotto contiene piccoli oggetti che possono presentare un rischio di soffocamento se ingeriti. Tenere questi oggetti fuori dalla portata dei bambini.
- Questo prodotto è progettato solo per uso interno. L'utilizzo di questo prodotto all'aperto può causare guasti al prodotto e / o lesioni personali.

IMPORTANTE: assicurarsi di aver ricevuto tutte le parti in base all'elenco di controllo dei componenti prima dell'installazione. Se una parte è mancante o difettosa, contattare il rivenditore per la sostituzione.
MANUTENZIONE: Verificare che il prodotto sia sicuro da usare ad intervalli regolari (almeno ogni tre mesi).

NL Lees de volledige instructiehandleiding voordat u met de installatie en montage begint. Als u vragen heeft over een van de instructies of waarschuwingen, neem dan contact op met uw lokale distributeur voor hulp.

VOORZICHTIGHEID:
- Gebruik met producten die zwaarder zijn dan de aangegeven nominale gewichten, kan leiden tot instabiliteit en mogelijk letsel veroorzaken.
- Volg nauwgezet de montage-instructies. Onjuiste installatie kan leiden tot schade of ernstig persoonlijk letsel.
- Er moeten veiligheidsuitrusting en geschikt gereedschap worden gebruikt. Dit product mag alleen worden geïnstalleerd door professionals.
- Zorg ervoor dat het ondersteunende oppervlak het gecombineerde gewicht van de apparatuur en alle bevestigde hardware en componenten veilig kan dragen.
- Gebruik de meegeleverde montageschroeven en DRAAI de montageschroeven NIET TE VAST.
- Dit product bevat kleine voorwerpen die bij inslikken verstikkingsgevaar kunnen opleveren. Houd deze items buiten bereik van kinderen.
- Dit product is alleen bedoeld voor gebruik binnenshuis. Als u dit product buitenshuis gebruikt, kan dit leiden tot defecten aan het product en persoonlijk letsel.

BELANGRIJK: Zorg ervoor dat u alle onderdelen hebt ontvangen volgens de componentenchecklist voordat u met de installatie begint. Als er onderdelen ontbreken of defect zijn, neem dan contact op met uw verkooppunt voor vervanging.
ONDERHOUD: Controleer met regelmatige intervallen (minstens om de drie maanden) of het product veilig is voor gebruik.

CZ Před zahájením instalace a montáže si přečtěte celý návod k použití. Máte-li jakékoli dotazy týkající se pokynů nebo varování, požádejte o pomoc místního distributora.

POZOR:
- Použití s výrobky těžšími, než je uvedená jmenovitá hmotnost, může mít za následek nestabilitu způsobující možné zranění.
- Důkladně dodržujte montážní pokyny. Nesprávná instalace může mít za následek poškození nebo vážné zranění osob.
- Musí být použity ochranné pomůcky a správné nástroje. Tento produkt by měl instalovat pouze profesionál.
- Ujistěte se, že nosný povrch bezpečně unese celkovou hmotnost zařízení a veškerého připojeného hardwaru a komponent.
- Použijte dodané montážní šrouby a montážní šrouby NEPŘETAHUJTE.
- Tento výrobek obsahuje malé předměty, které by při požití mohly představovat nebezpečí udušení. Tyto předměty uchovávejte mimo dosah dětí.
- Tento výrobek je určen pouze pro vnitřní použití. Používání tohoto produktu venku může vést k jeho poruše a zranění osob.

DŮLEŽITÉ: Před instalací se ujistěte, že jste obdrželi všechny součásti podle kontrolního seznamu součástí. Pokud některé součásti chybí nebo jsou vadné, požádejte o výměnu místo zakoupení.
ÚDRŽBA: V pravidelných intervalech (nejméně každé tři měsíce) kontrolujte, zda je produkt bezpečný a bezpečný.

RO Citiți întregul manual de instrucțiuni înainte de a începe instalarea și asamblarea. Dacă aveți întrebări cu privire la oricare dintre instrucțiuni sau avertismente, vă rugăm să contactați distribuitorul local pentru asistență.

PRUDENȚĂ:
- Utilizarea produselor mai grele decât greutățile nominale indicate poate duce la instabilitate provocând posibile vătămări.
- Vă rugăm să urmați cu atenție instrucțiunile de asamblare. O instalare necorespunzătoare poate duce la deteriorări sau vătămări corporale grave.
- Trebuie utilizate echipamente de siguranță și unelte adecvate. Acest produs trebuie instalat numai de către profesioniști.
- Asigurați-vă că suprafața de susținere va susține în siguranță greutatea combinată a echipamentului și a tuturor componentelor hardware și atașate.
- Utilizați șuruburile de montare furnizate și NU STRÂNGEȚI șuruburile de fixare.
- Acest produs conține obiecte mici care ar putea reprezenta un pericol de sufocare în caz de înghițire. Păstrați aceste obiecte departe de copii.
- Acest produs este destinat exclusiv utilizării în interior. Utilizarea acestui produs în aer liber poate duce la defectarea produsului și la vătămări corporale.

IMPORTANT: Asigurați-vă că ați primit toate piesele conform listei de verificare a componentelor înainte de instalare. Dacă piesele lipsesc sau sunt defecte, contactați locul de cumpărare pentru înlocuire.
ÎNTREȚINERE: Verificați dacă produsul este sigur și de utilizat la intervale regulate (cel puțin o dată la trei luni).

EN Single Monitor Premium Aluminum Spring-Assisted Monitor Arm

PL Uchwyt monitora ze sprężyną gazową premium.

DE Monitorhalter mit Premium-Gasfeder

FR Support de moniteur avec ressort à gaz premium

ES Soporte / brazo para monitor con resorte de aluminio premium

IT Supporto per monitor con molla a gas premium

NL Enkele monitor Premium aluminium monitorarm met veerondersteuning

CZ Držák monitoru s prémiovou plynovou pružinou

RO Suport pentru monitor cu arc de gaz premium.

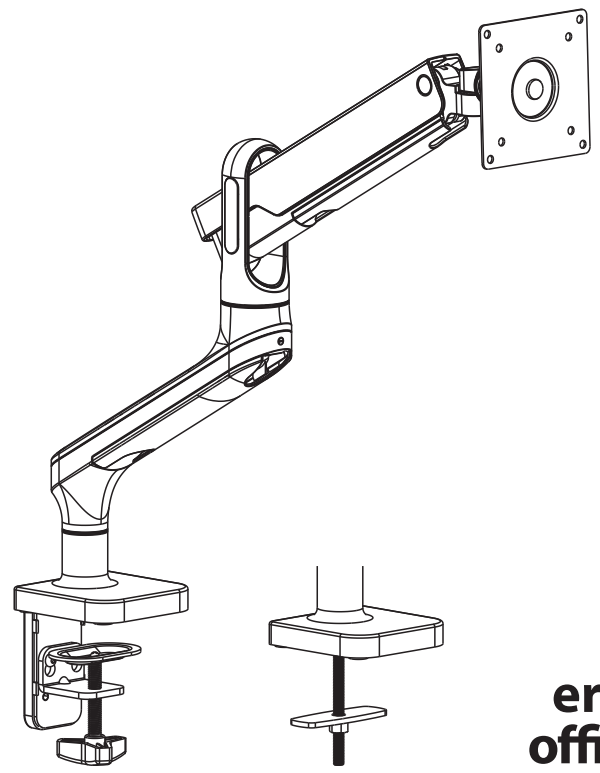

ergo office

ER-436	VESA Compatible 75x75 100x100	32" MAX FLAT/CURVED	2-9kg 4.4~19.8lbs RATED

6

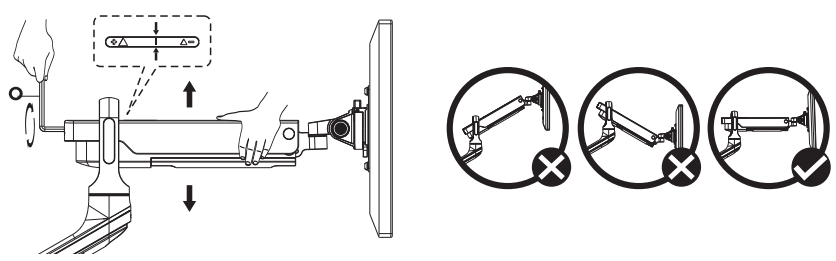

EN: To properly balance the arm with monitors mounted, adjust the spring tension using the supplied Allen Key as follows:
PL: Aby prawidłowo wyważyć ramię z zamontowanymi monitorami, wyreguluj napięcie sprężyny za pomocą dostarczonego klucza imbusowego w następujący sposób:
DE: Um den Arm bei montierten Monitoren richtig auszubalancieren, stellen Sie die Federspannung mit dem mitgelieferten Inbusschlüssel wie folgt ein:
ES: Para equilibrar correctamente el brazo con los monitores montados, ajuste la tensión del resorte de la siguiente manera con la llave Allen suministrada:
IT: Per bilanciare correttamente il braccio con i monitor montati, regolare la tensione della molla utilizzando la chiave a brugola in dotazione come segue:
FR: Pour équilibrer correctement le bras avec les moniteurs montés, ajustez la tension du ressort à l'aide de la clé Allen fournie comme suit :
NL: Om de arm met gemonteerde monitoren goed uit te balanceren, stelt u de veerspanning als volgt af met behulp van de meegeleverde inbussleutel:
CZ: Pro správné vyvážení ramene s namontovanými monitory upravte napětí pružiny pomocí dodávaného imbusového klíče následujícím způsobem:
RO: Pentru a echilibra corect brațul cu monitoarele montate, reglați tensiunea arcului folosind cheia Allen furnizată, După cum urmează:

EN: First, position and firmly hold the arm horizontally as shown. Ask for assistance should you require it.
PL: Najpierw ustaw i mocno trzymaj ramię poziomo, jak pokazano. Poproś o pomoc, jeśli jej potrzebujesz.
DE: Positionieren und halten Sie zuerst den Arm wie abgebildet waagerecht. Bitten Sie um Hilfe, wenn Sie diese benötigen.
ES: Primero, coloque y sostenga firmemente el brazo horizontalmente tal como se muestra. Solicite ayuda si la necesita.
IT: Per prima cosa, posizionare e tenere saldamente il braccio orizzontalmente come mostrato. Chiedi assistenza se ne hai bisogno.
FR: Tout d'abord, positionnez et tenez fermement le bras horizontalement comme indiqué. Demandez de l'aide si vous en avez besoin.
NL: Plaats eerst de arm en houd hem stevig horizontaal zoals afgebeeld. Vraag om hulp als u die nodig hebt.
CZ: Nejprve umístěte a pevně držte rameno vodorovně, jak je znázorněno. Požádejte o pomoc, pokud ji budete potřebovat.
RO: Mai întâi, poziționați și țineți ferm brațul orizontal așa cum Se arată. Solicitați asistență dacă aveți nevoie de aceasta.

CAUTION

EN: CAUTION: To avoid damage to monitors or mount, always keep the arm in a horizontal position while making adjustments. Again, ask for assistance if required.
PL: UWAGA: Aby uniknąć uszkodzenia monitorów lub uchwytu, podczas regulacji zawsze trzymaj ramię w pozycji poziomej. W razie potrzeby ponownie poproś o pomoc.
DE: VORSICHT: Um Schäden an Monitoren oder Halterung zu vermeiden, halten Sie den Arm immer in einer horizontalen Position, während Sie Einstellungen vornehmen. Bitten Sie bei Bedarf erneut um Hilfe.
ES: PRECAUCIÓN: Para evitar daños a los monitores o al soporte, mantenga siempre el brazo en posición horizontal mientras realiza los ajustes. Nuevamente, pida ayuda si es necesario.
IT: ATTENZIONE: per evitare danni ai monitor o al supporto, tenere sempre il braccio in posizione orizzontale durante le regolazioni. Ancora una volta, chiedi assistenza se necessario.
FR: ATTENTION: Pour éviter d'endommager les moniteurs ou le support, maintenez toujours le bras en position horizontale pendant les réglages. Encore une fois, demandez de l'aide si nécessaire.
NL: LET OP: Om schade aan monitoren of bevestigingen te voorkomen, dient u de arm altijd in een horizontale positie te houden tijdens het maken van aanpassingen. Nogmaals, vraag om hulp indien nodig.
CZ: UPOZORNĚNÍ: Abyste zabránili poškození monitorů nebo držáku, držte při nastavování vždy rameno ve vodorovné poloze. V případě potřeby znovu požádejte o pomoc.
RO: ATENȚIE: Pentru a evita deteriorarea monitoarelor sau suportului, păstrați întotdeauna brațul în poziție orizontală în timp ce efectuați reglaje. Din nou, cereți asistență dacă Este necesar.

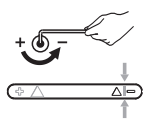

EN: If the arm rises, turn the adjustment screw counter-clockwise until it stays in a horizontal position.
PL: Jeśli ramię unosi się, przekręć śrubę regulacyjną w kierunku przeciwnym do ruchu wskazówek zegara, aż pozostanie w pozycji poziomej.
DE: Wenn sich der Arm hebt, drehen Sie die Einstellschraube gegen den Uhrzeigersinn, bis er in einer horizontalen Position bleibt.
ES: Si el brazo se eleva, gire el tornillo de ajuste en sentido antihorario hasta que quede en posición horizontal.
IT: Se il braccio si alza, girare la vite di regolazione in senso antiorario finché non rimane in posizione orizzontale.
FR: Si le bras monte, tournez la vis de réglage dans le sens inverse des aiguilles d'une montre jusqu'à ce qu'elle reste en position horizontale.
NL: Als de arm omhoog gaat, draait u de stelschroef tegen de klok in totdat deze in een horizontale positie blijft.
CZ: Pokud se rameno zvedne, otočte seřizovacím šroubem proti směru hodinových ručiček, dokud nezůstane ve vodorovné poloze
RO: Dacă brațul se ridică, rotiți șurubul de reglare în sens invers Acelor de ceasornic până când rămâne în poziție orizontală.

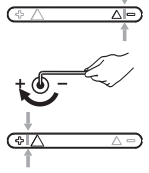

EN: If the arm drops, turn the adjustment screw clockwise until it stays in a horizontal position.
PL: Jeśli ramię opadnie, przekręć śrubę regulacyjną zgodnie z ruchem wskazówek zegara, aż się zatrzyma w pozycji poziomej.
DE: Wenn der Arm herunterfällt, drehen Sie die Einstellschraube im Uhrzeigersinn, bis sie bleibt in waagerechter Lage.
ES: Si el brazo cae, gire el tornillo de ajuste en el sentido de las agujas del reloj hasta que quede en posición horizontal.
IT: Se il braccio cade, girare la vite di regolazione in senso orario finché non rimane in posizione orizzontale.
FR: Si le bras tombe, tournez la vis de réglage dans le sens des aiguilles d'une montre jusqu'à ce qu'elle reste en position horizontale.
NL: Als de arm valt, draait u de stelschroef met de klok mee totdat deze in een horizontale positie blijft.
CZ: Pokud rameno klesne, otáčejte seřizovacím šroubem ve směru hodinových ručiček, dokud nezůstane ve vodorovné poloze.
RO: Dacă brațul cade, rotiți șurubul de reglare în sensul acelor de ceasornic până când rămâne în poziție orizontala.

CAUTION

EN: CAUTION: Do not over tighten the screws. To prevent damage to the Tension Indicator, never allow the Red Indicator Line move beyond the " ✥ " and " ▭ " found on the Left and Right Side of the tension indicator.
PL: UWAGA: Nie dokręcaj zbyt mocno śrub. Aby zapobiec uszkodzeniu wskaźnika naprężenia, nigdy nie pozwól, aby czerwona linia wskaźnika przesunęła się poza " ✥ " i " ▭ " znajdujące się po lewej i prawej stronie wskaźnika naprężenia.
DE: VORSICHT: Ziehen Sie die Schrauben nicht zu fest an. Um Schäden am Spannungsanzeiger zu vermeiden, lassen Sie die rote Anzeigelinie niemals über das " ✥ " und " ▭ " auf der linken und rechten Seite des Spannungsanzeigers hinausgehen.
ES: PRECAUCIÓN: No apriete demasiado los tornillos. Para evitar daños en el indicador de tensión, nunca permita que la línea roja del indicador se mueva más allá del " ✥ " y el " ▭ " que se encuentran en el lado izquierdo y derecho del indicador de tensión.
IT: ATTENZIONE: non serrare eccessivamente le viti. Per evitare danni all'indicatore di tensione, non lasciare mai che la linea rossa dell'indicatore si sposti oltre il " ✥ " e il " ▭ " che si trovano sul lato sinistro e destro dell'indicatore di tensione.
FR: ATTENTION: Ne serrez pas trop les vis. Pour éviter d'endommager l'indicateur de tension, ne laissez jamais la ligne rouge de l'indicateur dépasser les points " ✥ " et " ▭ " situés sur les côtés gauche et droit de l'indicateur de tension.
NL: LET OP: Draai de schroeven niet te vast aan. Om schade aan de spanningsindicator te voorkomen, mag de rode indicatorlijn nooit voorbij de " ✥ " en " ▭ " aan de linker- en rechterkant van de spanningsindicator komen.
CZ: UPOZORNĚNÍ: Šrouby příliš neutahujte. Abyste zabránili poškození indikátoru napětí, nikdy nedovolte, aby se červená čára indikátoru posunula nad " ✥ " a " ▭ " na levé a pravé straně indikátoru napětí.
RO: ATENȚIE: Nu strângeți prea mult șuruburile. Pentru a preveni deteriorarea indicatorului de tensiune, nu lăsați niciodată linia indicatorului roșu să depășească " ✥ " și " ▭ " Găsite în partea stângă și dreapta a indicatorului de tensiune.

7

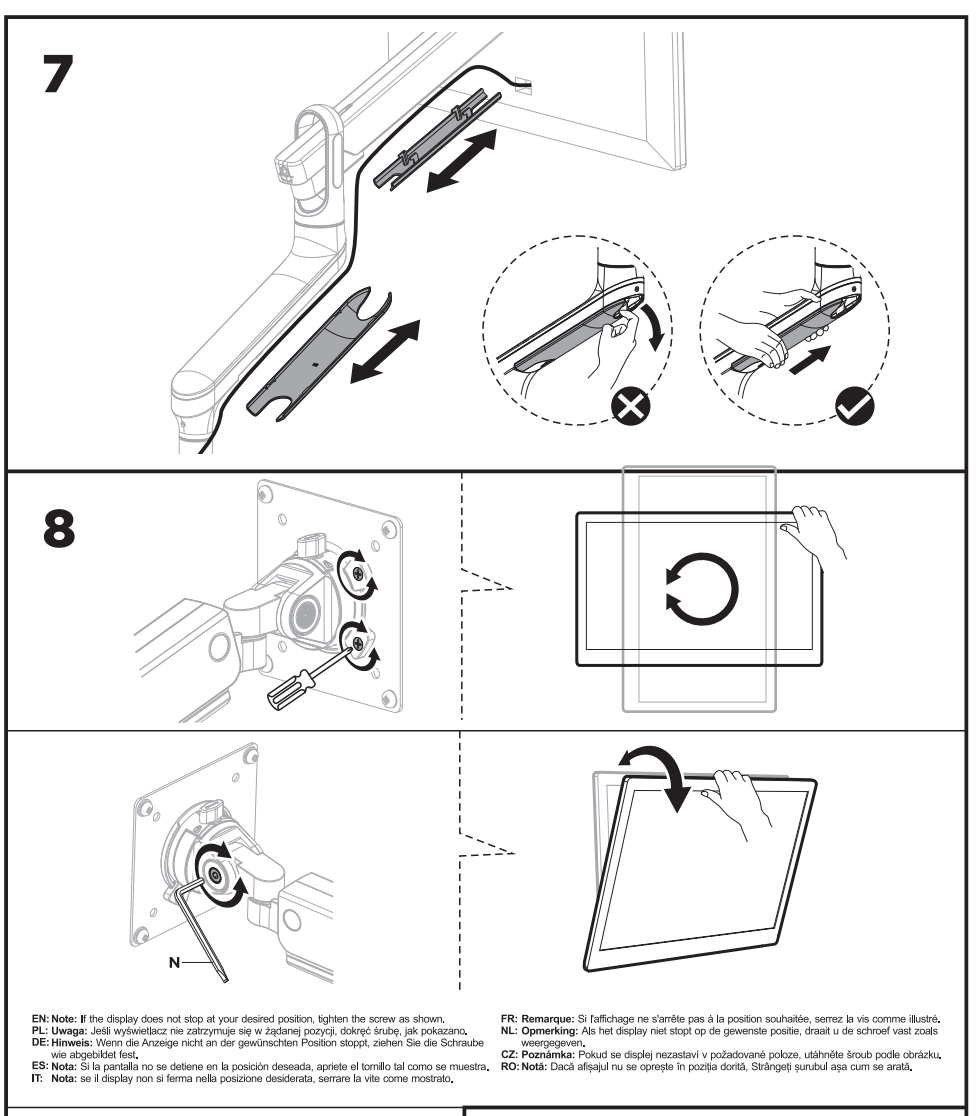

8

EN: Note: If the display does not stop at your desired position, tighten the screw as shown.
PL: Uwaga: Jeśli wyświetlacz nie zatrzymuje się w żądanej pozycji, dokręć śrubę, jak pokazano.
DE: Hinweis: Wenn die Anzeige nicht an der gewünschten Position stoppt, ziehen Sie die Schraube wie abgebildet fest.
ES: Nota: Si la pantalla no se detiene en la posición deseada, apriete el tornillo tal como se muestra.
IT: Nota: se il display non si ferma nella posizione desiderata, serrare la vite come mostrato.
FR: Remarque: Si l'affichage ne s'arrête pas à la position souhaitée, serrez la vis comme illustré.
NL: Opmerking: Als het display niet stopt op de gewenste positie, draait u de schroef vast zoals weergegeven.
CZ: Poznámka: Pokud se displej nezastaví v požadované poloze, utáhněte šroub podle obrázku.
RO: Notă: Dacă afișajul nu se oprește în poziția dorită, Strângeți șurubul așa cum se arată.

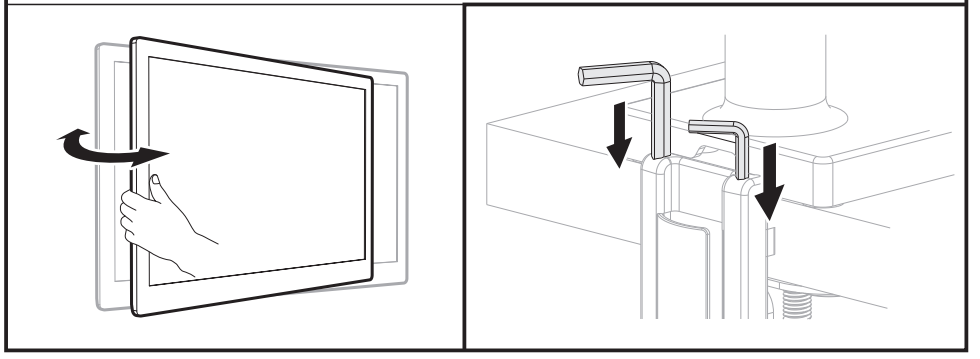

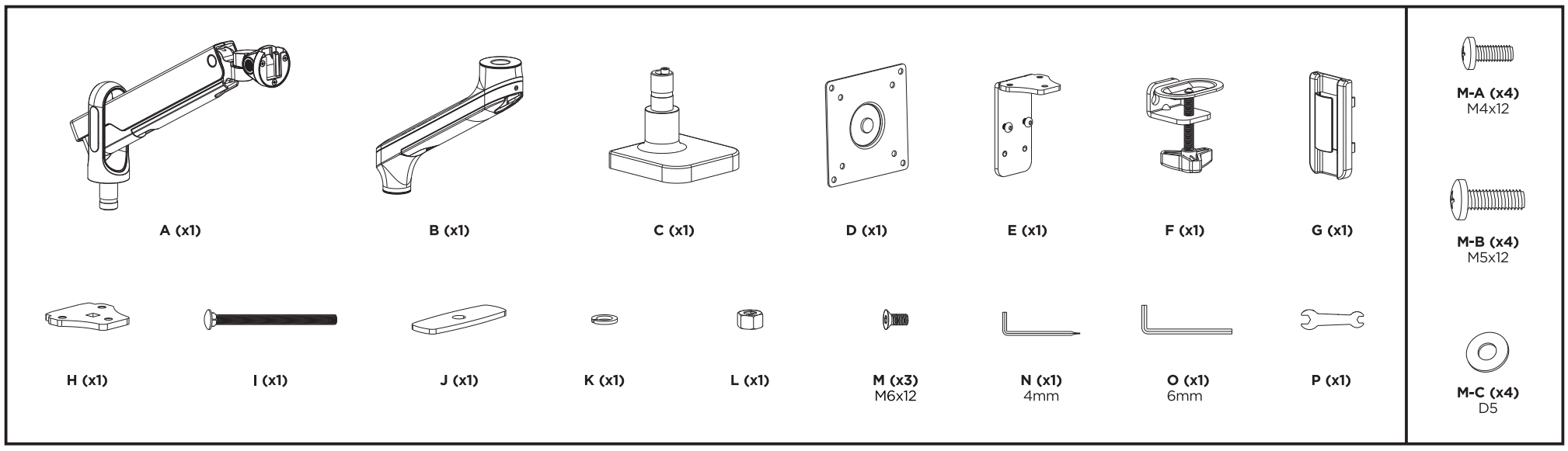
A (x1)
B (x1)
C (x1)
D (x1)
E (x1)
F (x1)
G (x1)
H (x1)
I (x1)
J (x1)
K (x1)
L (x1)
M (x3)
M6x12
N (x1)
4mm
O (x1)
6mm
P (x1)
M-A (x4)
M4x12
M-B (x4)
M5x12
M-C (x4)
D5

1

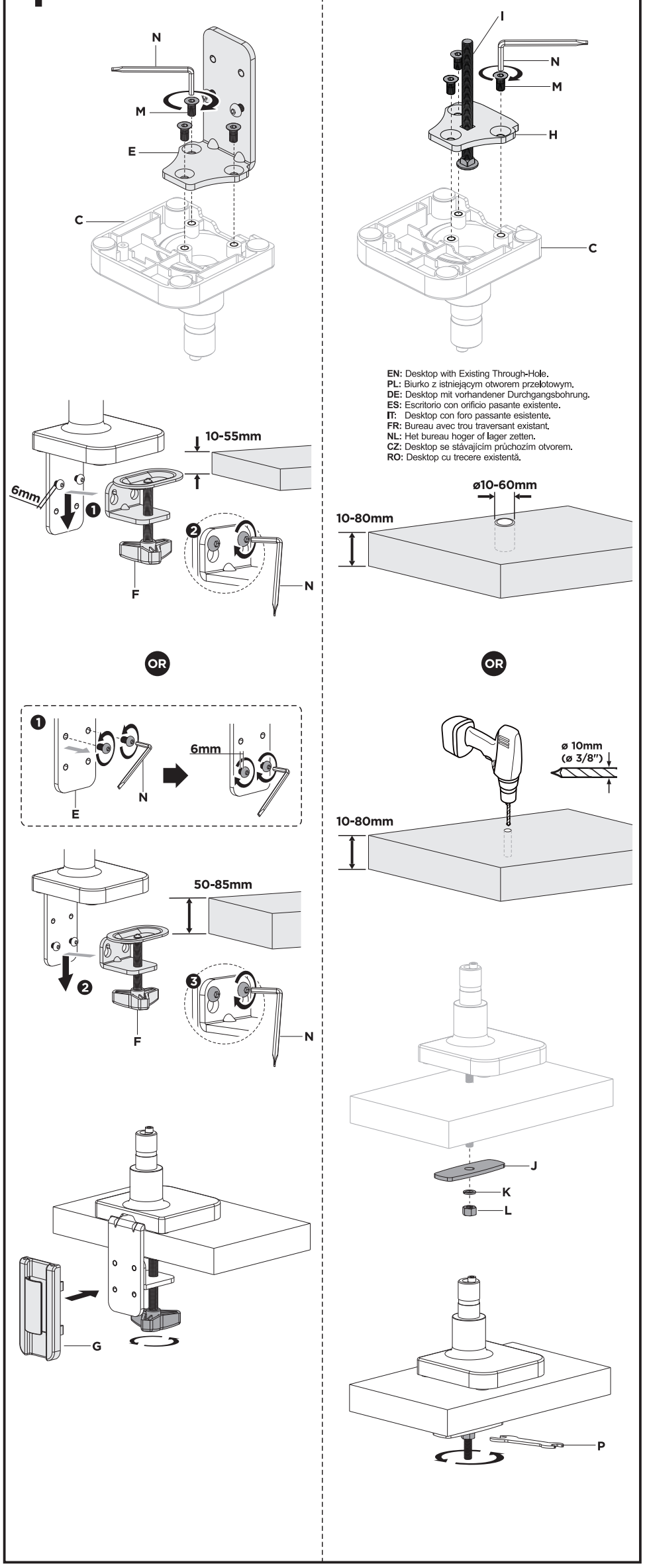
N
M
E
C
I
N
M
H
C
EN: Desktop with Existing Through-Hole.
PL: Biurko z istniejącym otworem przelotowym.
DE: Desktop mit vorhandener Durchgangsbohrung.
ES: Escritorio con orificio pasante existente.
IT: Desktop con foro passante esistente.
FR: Bureau avec trou traversant existant.
NL: Het bureau hoger of lager zetten.
CZ: Desktop se stávajícím průchozím otvorem.
RO: Desktop cu trecere existentă.
10-55mm
6mm
F
N
ø10-60mm
10-80mm
OR
OR
6mm
E
N
ø 10mm
(ø 3/8")
10-80mm
50-85mm
F
N
J
K
L
G
P

2

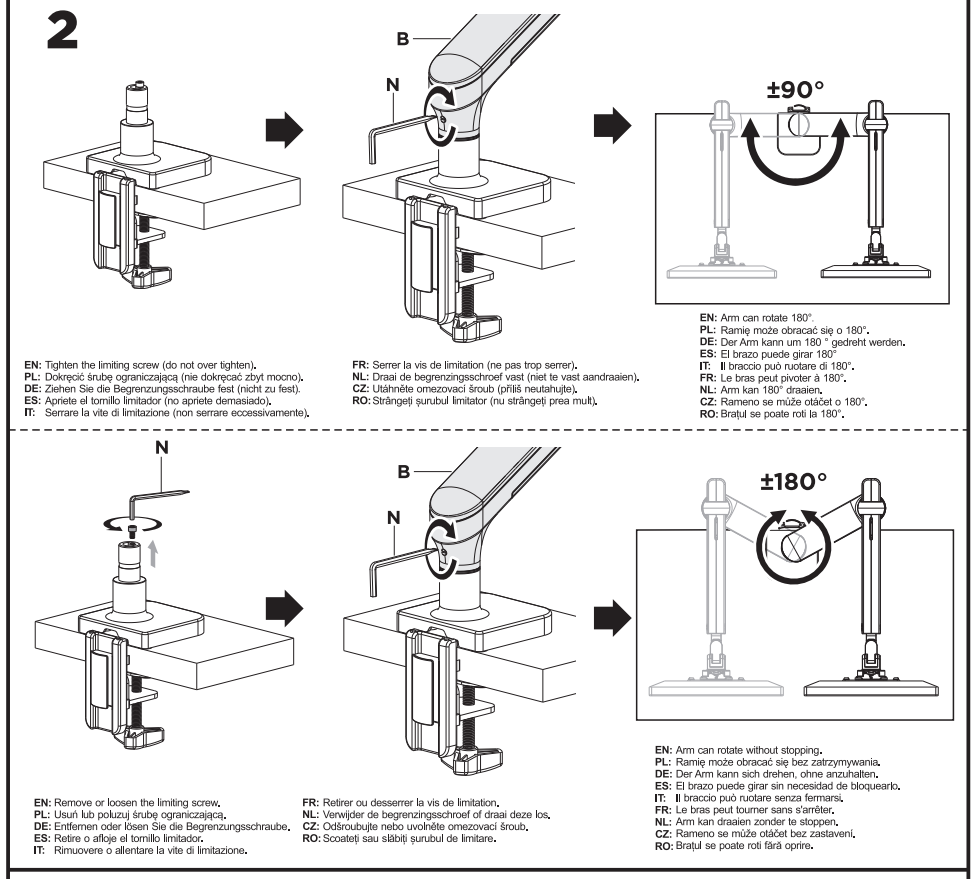
B
N
±90°
EN: Tighten the limiting screw (do not over tighten).
PL: Dokręcić śrubę ograniczającą (nie dokręcać zbyt mocno).
DE: Ziehen Sie die Begrenzungsschraube fest (nicht zu fest).
ES: Apriete el tornillo limitador (no apriete demasiado).
IT: Serrare la vite di limitazione (non serrare eccessivamente).
FR: Serrer la vis de limitation (ne pas trop serrer).
NL: Draai de begrenzingsschroef vast (niet te vast aandraaien).
CZ: Utáhněte omezovací šroub (příliš neutahujte).
RO: Strângeţi şurubul limitator (nu strângeţi prea mult).
EN: Arm can rotate 180°.
PL: Ramię może obracać się o 180°.
DE: Der Arm kann um 180 ° gedreht werden.
ES: El brazo puede girar 180°
IT: Il braccio può ruotare di 180°.
FR: Le bras peut pivoter à 180°.
NL: Arm kan 180° draaien.
CZ: Rameno se může otáčet o 180°.
RO: Braţul se poate roti la 180°.
N
B
N
±180°
EN: Remove or loosen the limiting screw.
PL: Usuń lub poluzuj śrubę ograniczającą.
DE: Entfernen oder lösen Sie die Begrenzungsschraube.
ES: Retire o afloje el tornillo limitador.
IT: Rimuovere o allentare la vite di limitazione.
FR: Retirer ou desserrer la vis de limitation.
NL: Verwijder de begrenzingsschroef of draai deze los.
CZ: Odšroubujte nebo uvolněte omezovací šroub.
RO: Scoateţi sau slăbiţi şurubul de limitare.
EN: Arm can rotate without stopping.
PL: Ramię może obracać się bez zatrzymywania.
DE: Der Arm kann sich drehen, ohne anzuhalten.
ES: El brazo puede girar sin necesidad de bloquearlo.
IT: Il braccio può ruotare senza fermarsi.
FR: Le bras peut tourner sans s'arrêter.
NL: Arm kan draaien zonder te stoppen.
CZ: Rameno se může otáčet bez zastavení.
RO: Braţul se poate roti fără oprire.

3

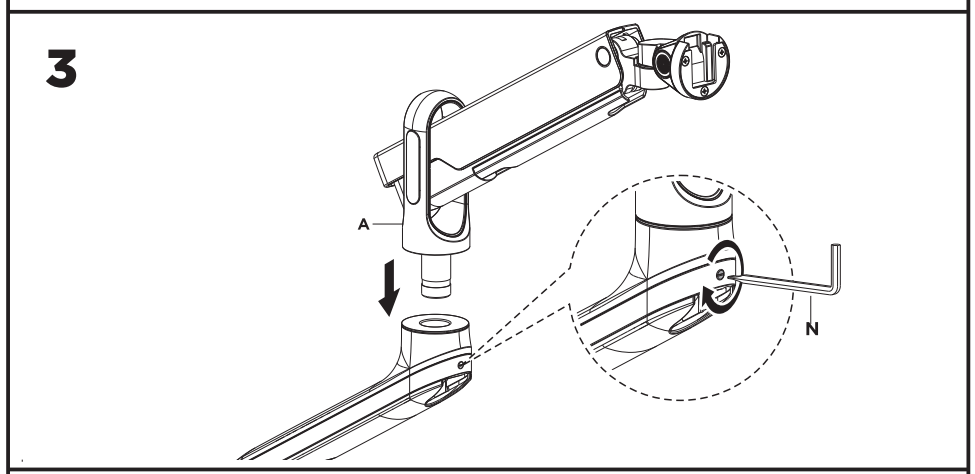
A
N

4

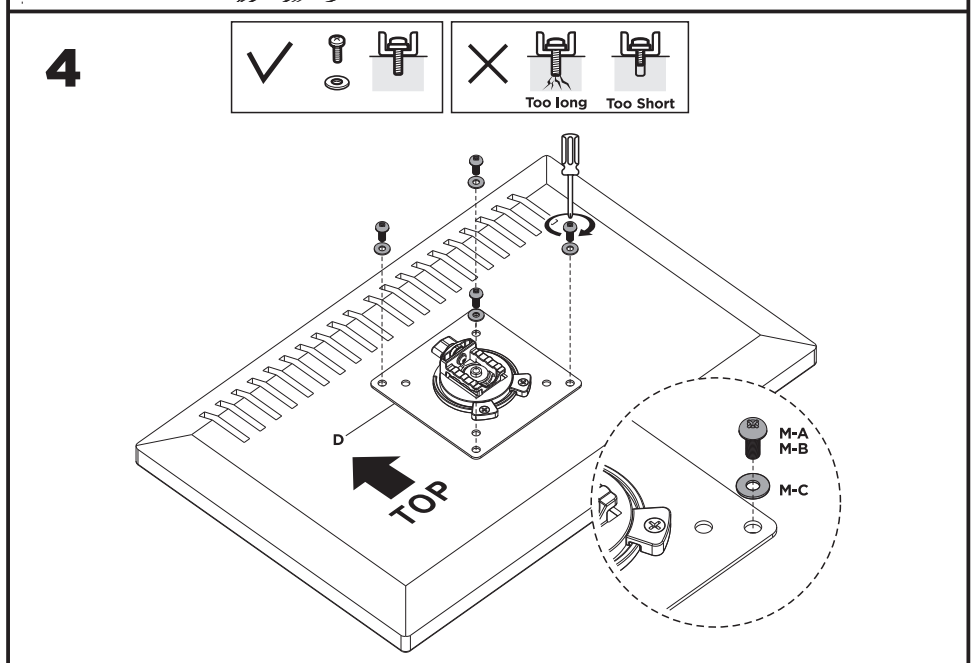
Too long
Too Short
D
TOP
M-A
M-B
M-C

5

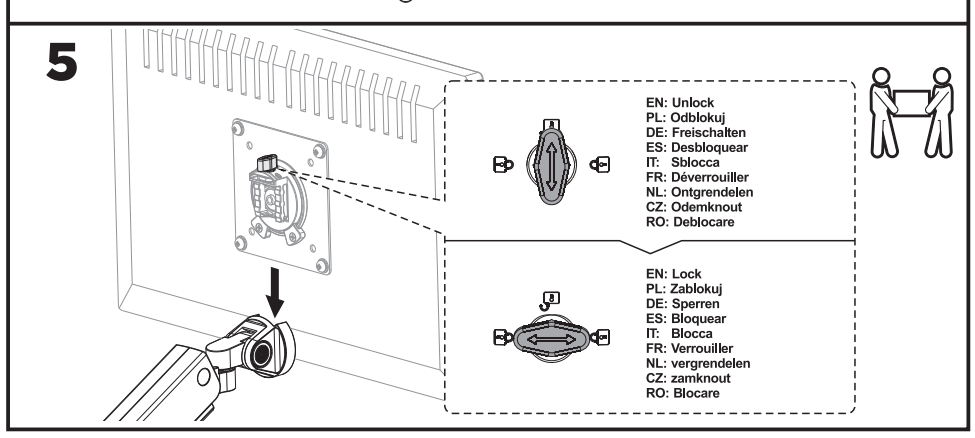
EN: Unlock
PL: Odblokuj
DE: Freischalten
ES: Desbloquear
IT: Sblocca
FR: Déverrouiller
NL: Ontgrendelen
CZ: Odemknout
RO: Deblocare
EN: Lock
PL: Zablokuj
DE: Sperren
ES: Bloquear
IT: Blocca
FR: Verrouiller
NL: vergrendelen
CZ: zamknout
RO: Blocare