Aufbauanleitung / Assembly Instruction / Instruction de Montage / Montagevoorschrift / Instrukcja montażu / Montážni návod / Montážny návod / Szerelési útmutató / Instructie de montaje / Montaj talimatı / Инструкция по монтажу / Navodila za Postavitev / Upute za Sastavljanje / Istruzioni per il montaggio

VIOLA

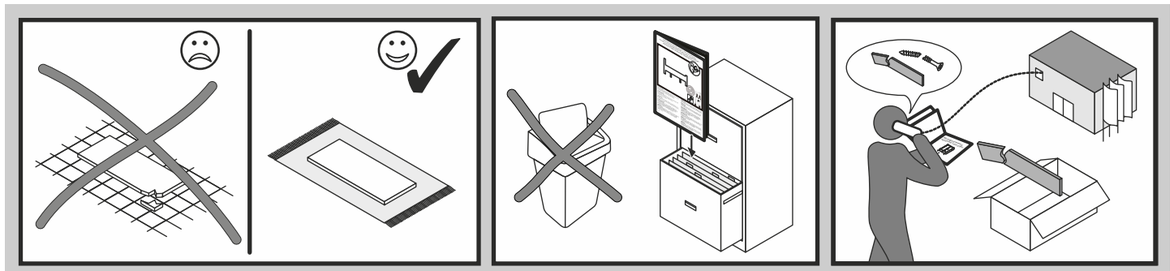

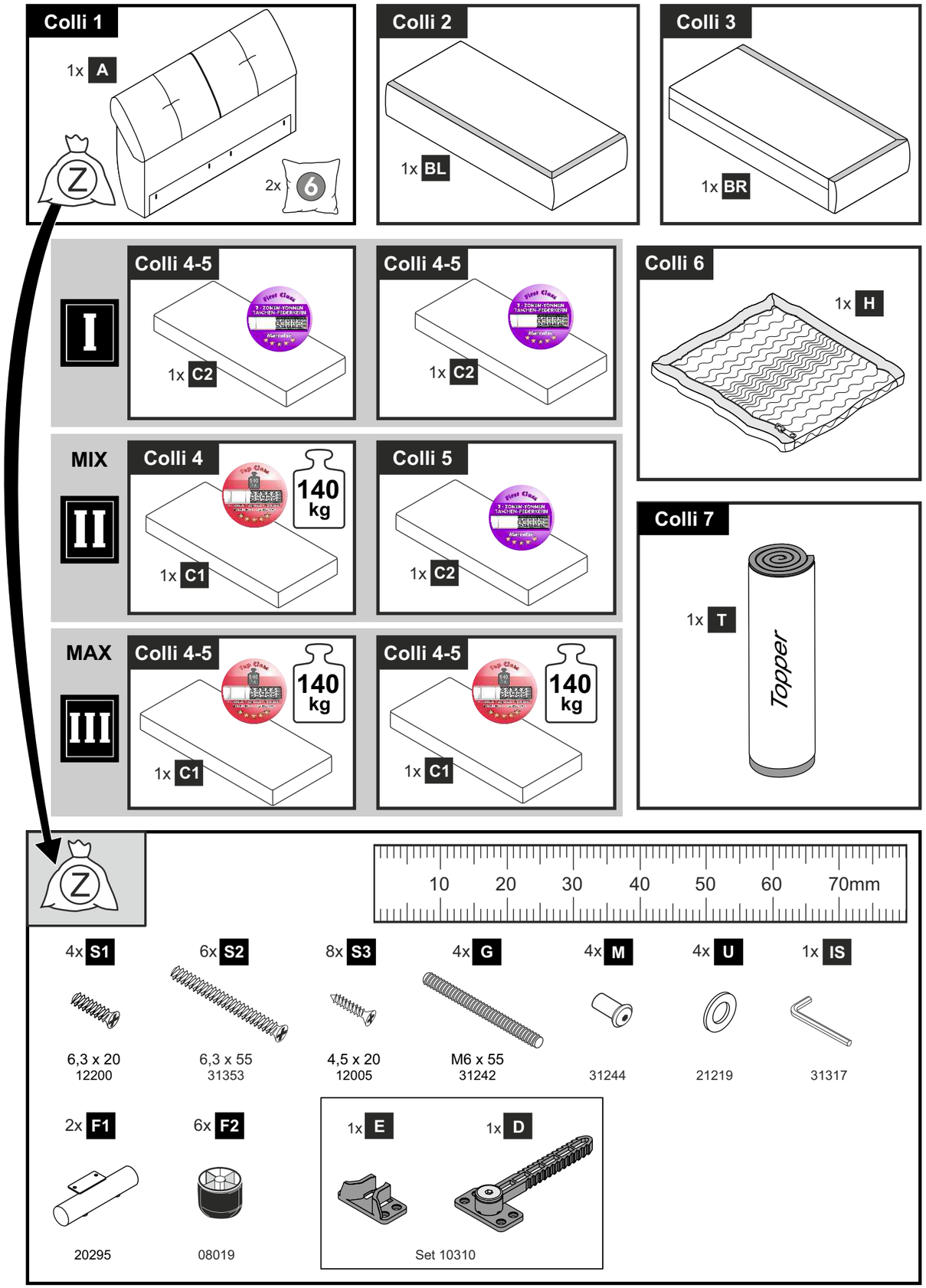

Änderungen die der technischen Verbesserung dienen, behalten wir uns vor.
Subject to alteration in the interests of technical improvement.

1.

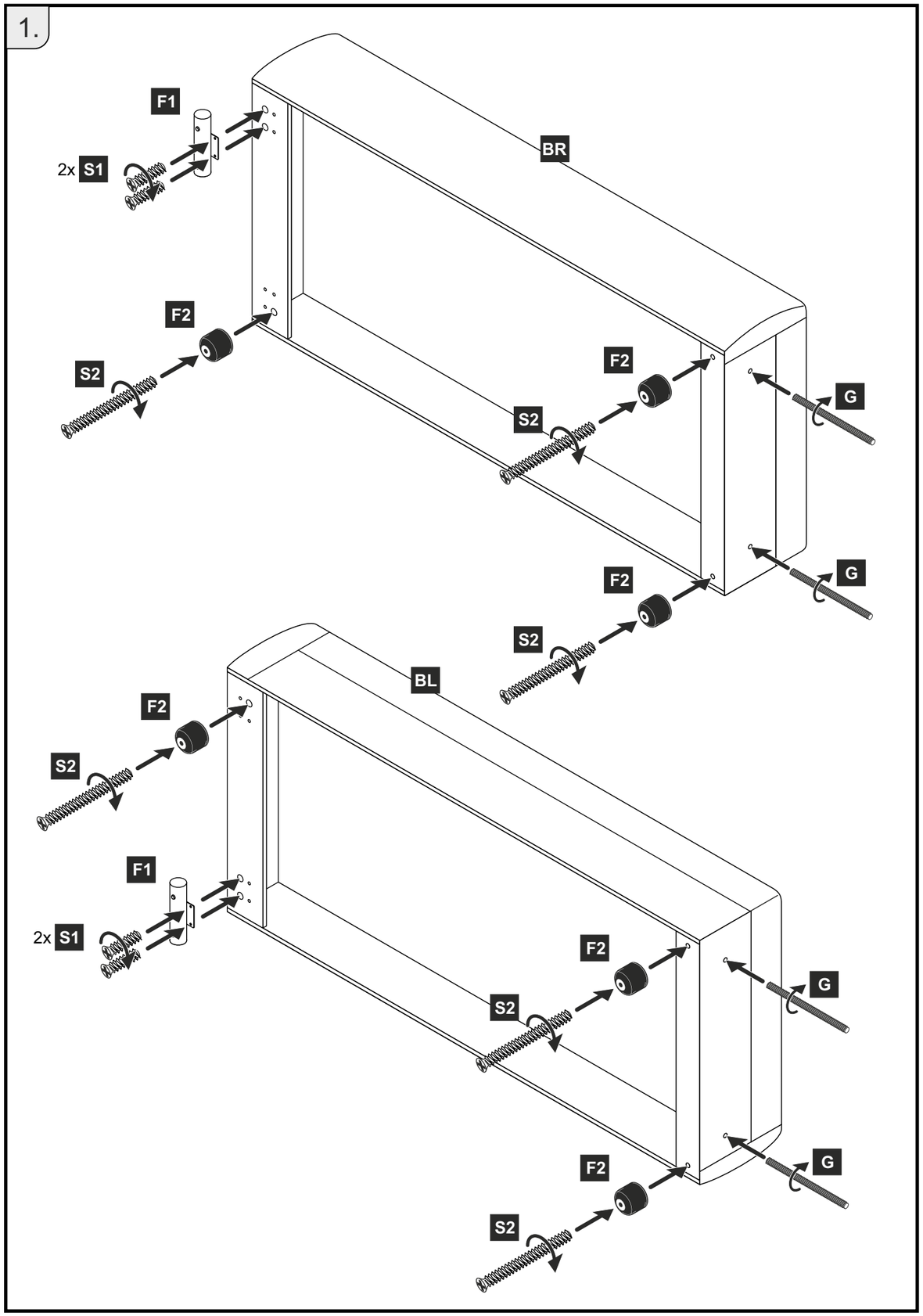
F1
2x S1
BR
F2
S2
F2
S2
G
F2
S2
G
BL
F2
S2
F1
2x S1
F2
S2
G
F2
S2
G

2.

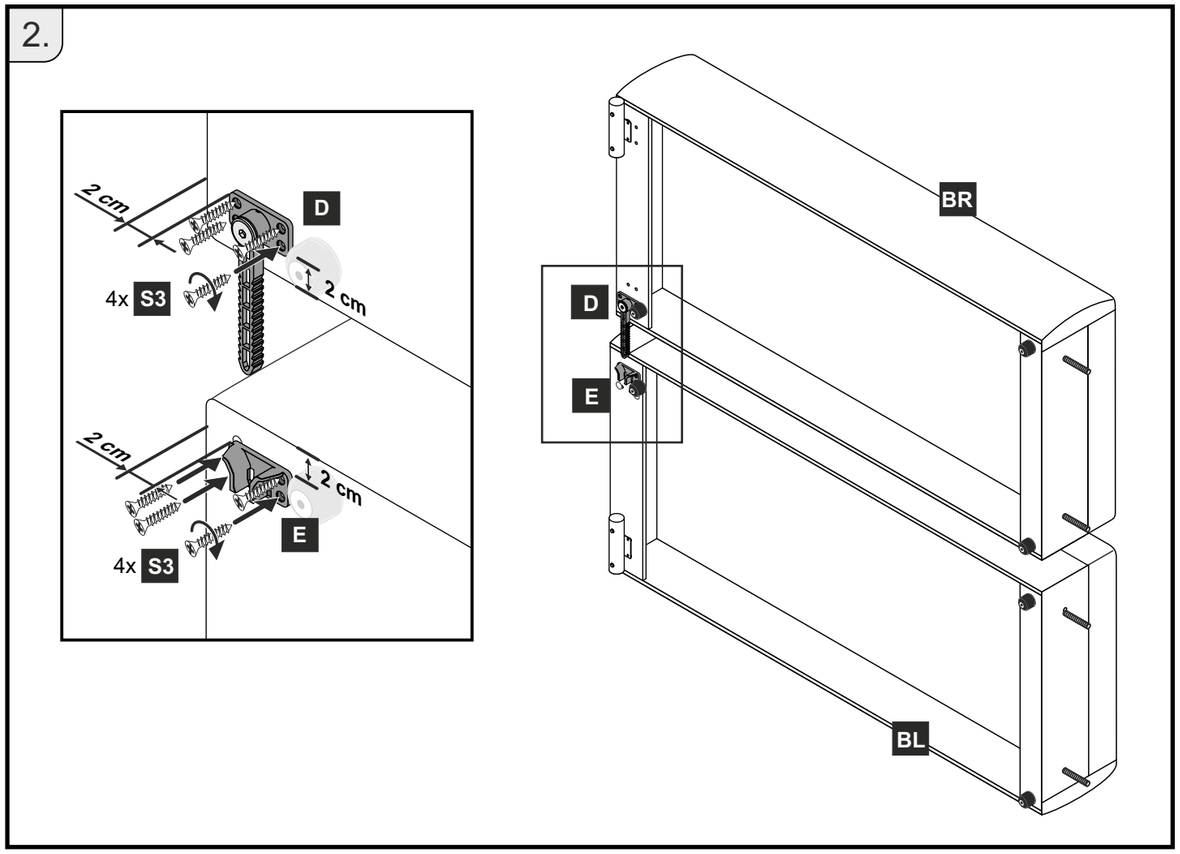
2 cm
D
4x S3
2 cm
2 cm
2 cm
E
4x S3
BR
D
E
BL

3.

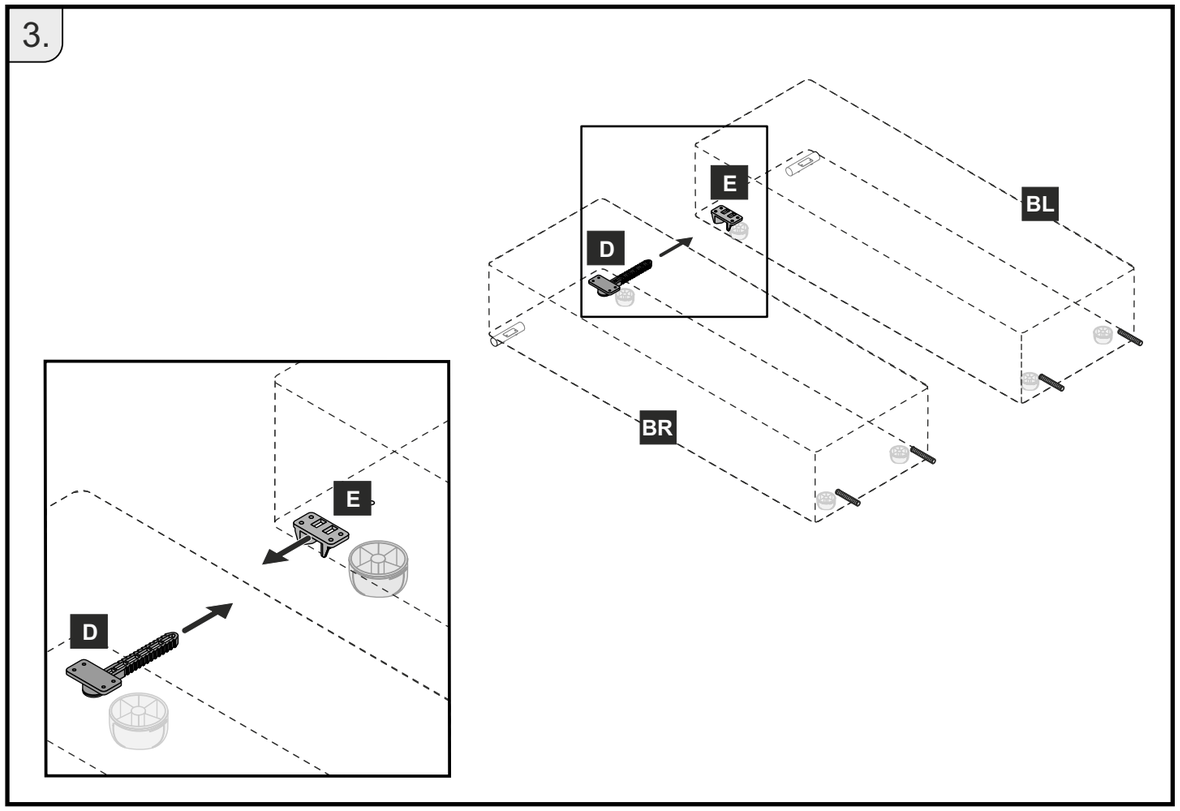
E
D
BL
BR
E
D

4.

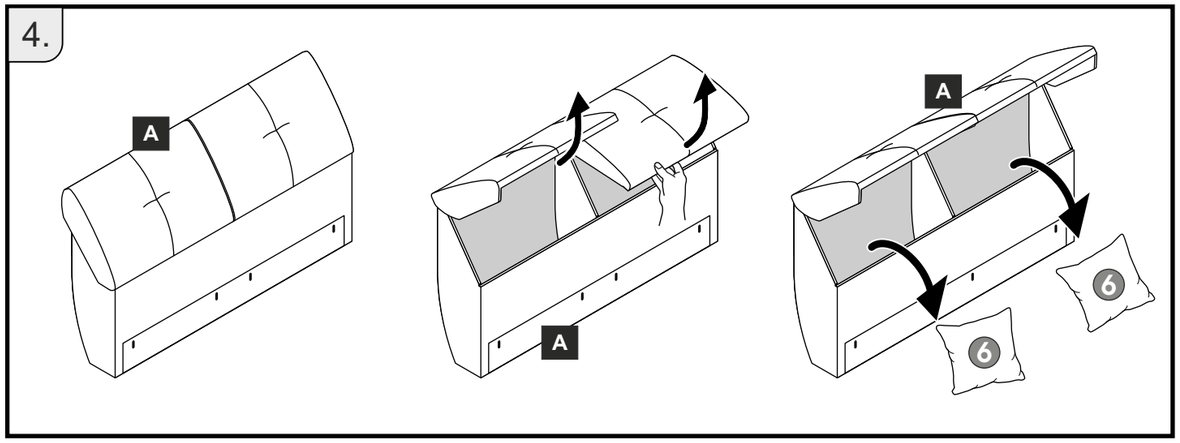
A
A
A
6
6

5.

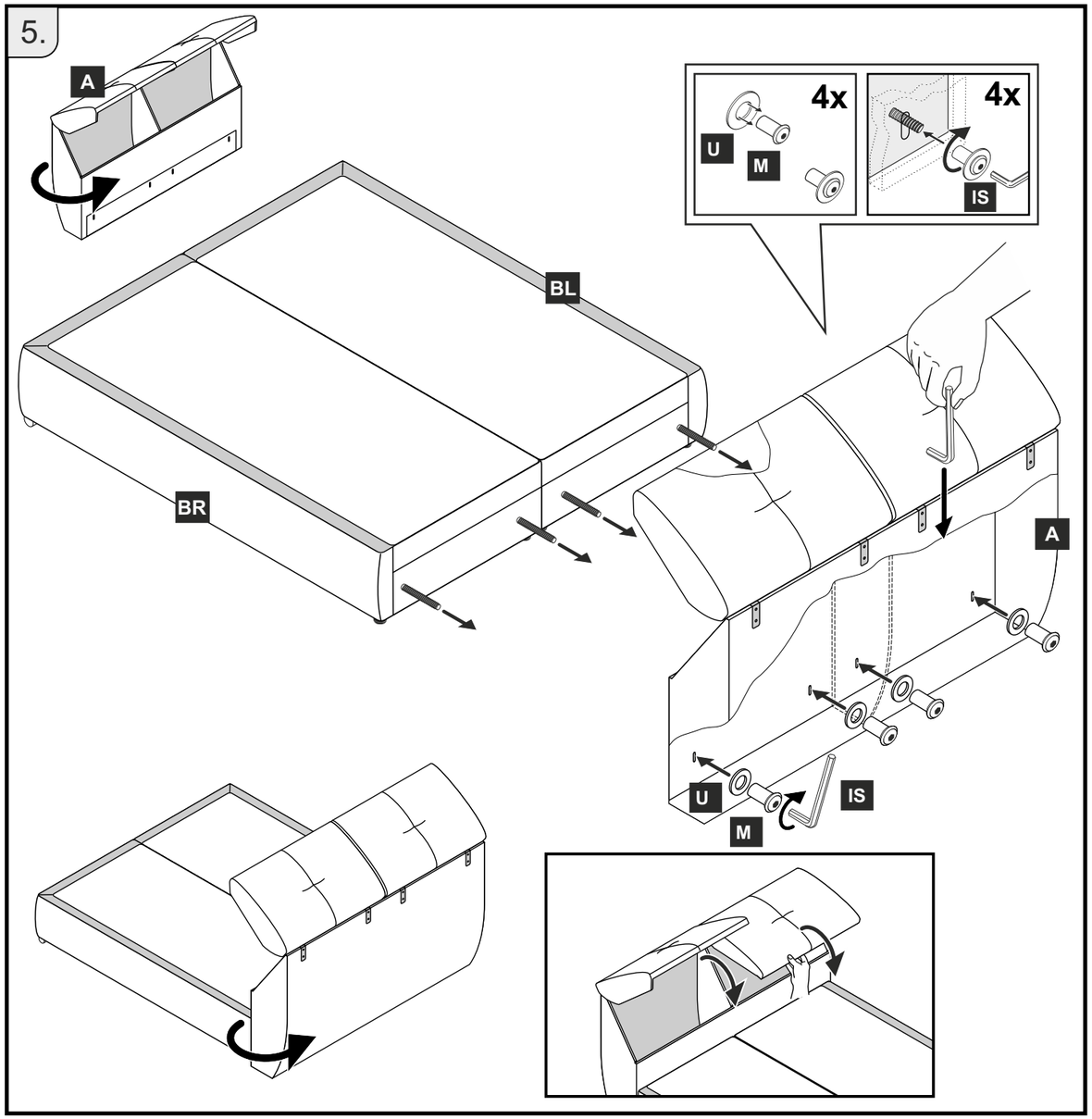
A
4x
U
M
4x
IS
BL
BR
A
U
M
IS

6.

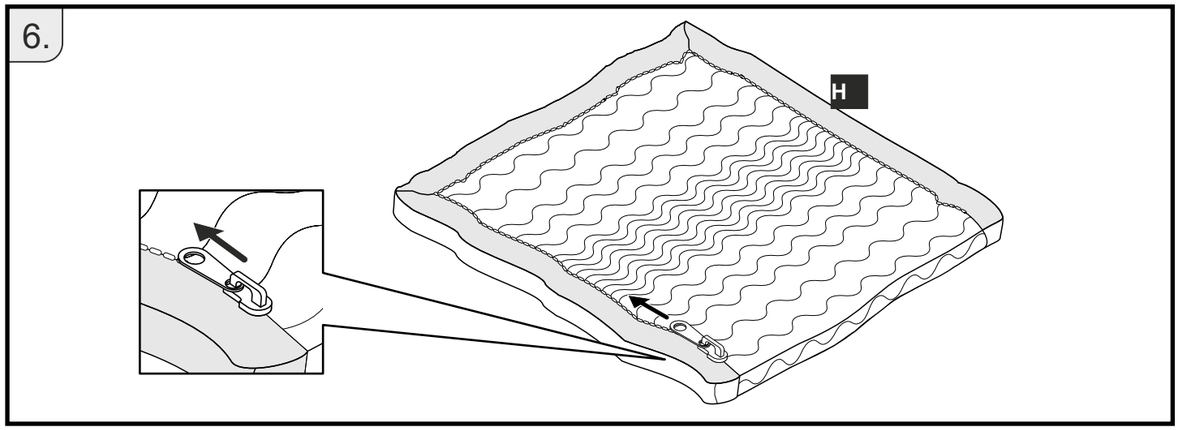
H

7.

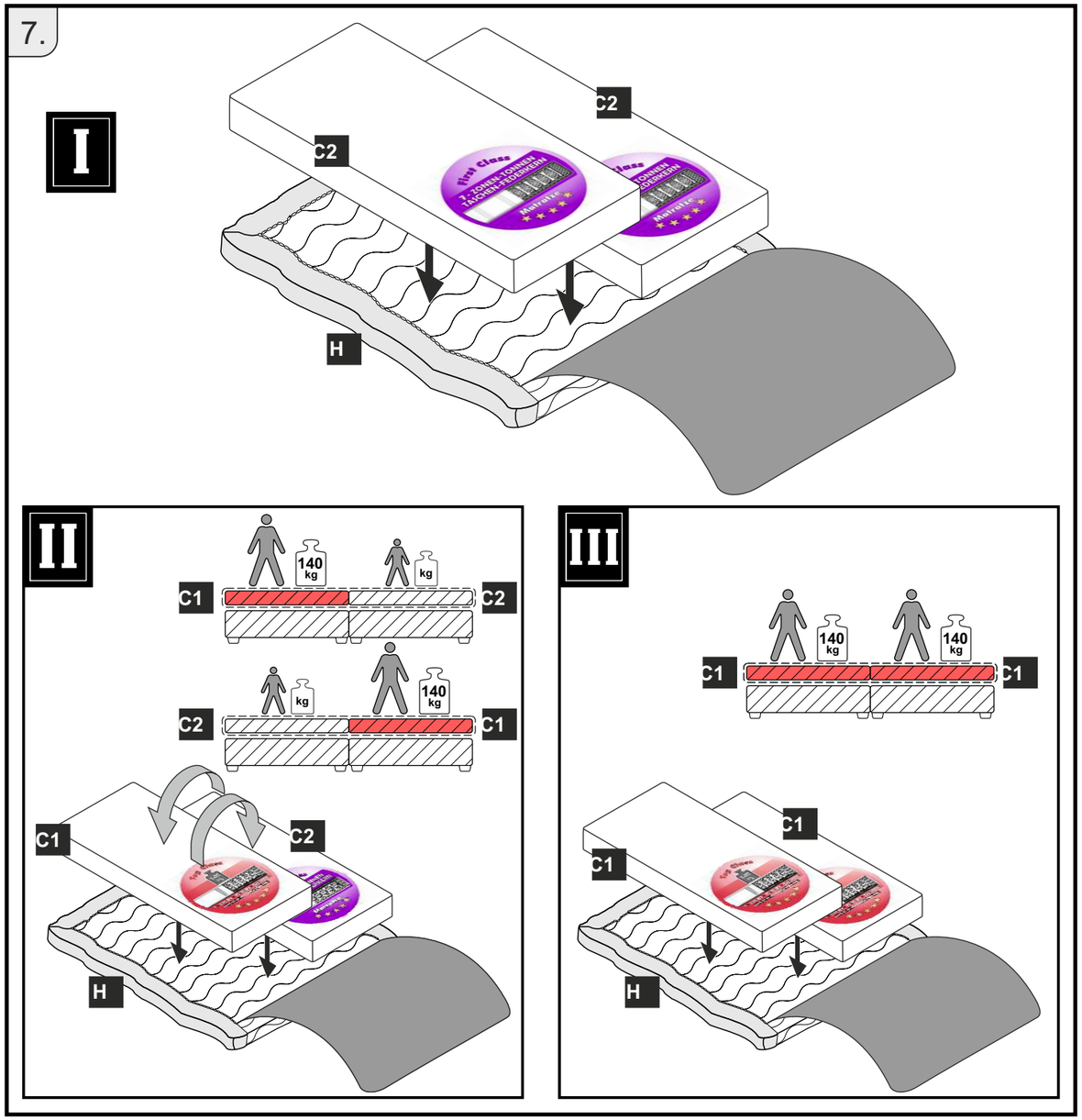
I
C2
C2
H
II
140 kg
kg
C1
C2
kg
140 kg
C2
C1
C1
C2
H
III
140 kg
140 kg
C1
C1
C1
C1
H

8.

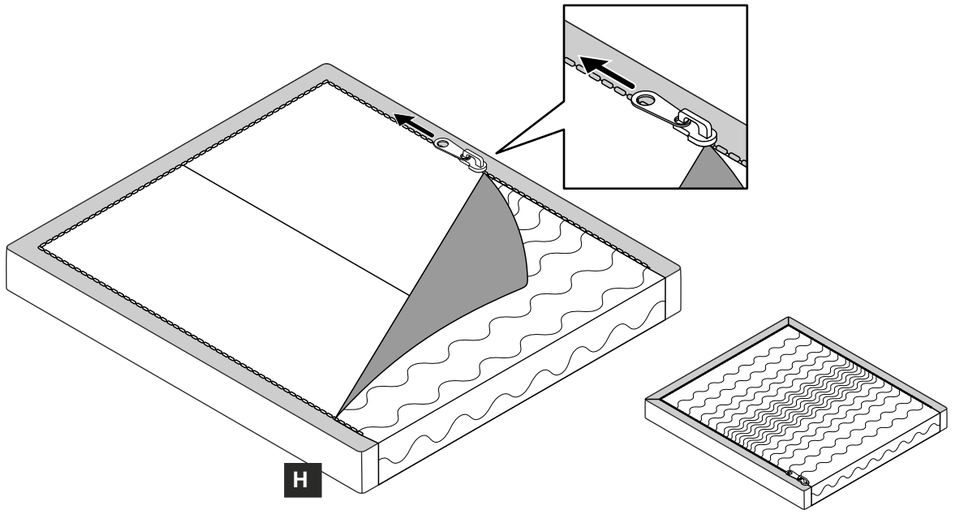

9.

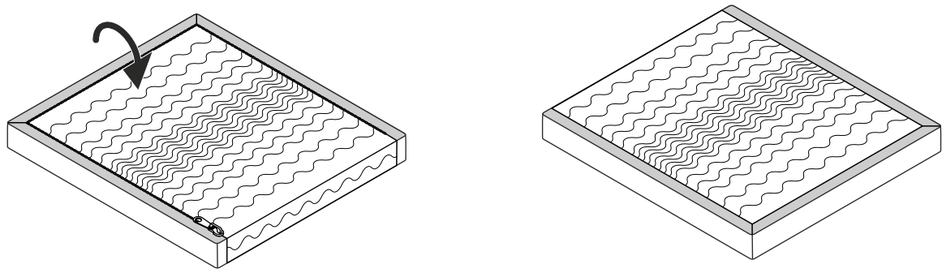

10.

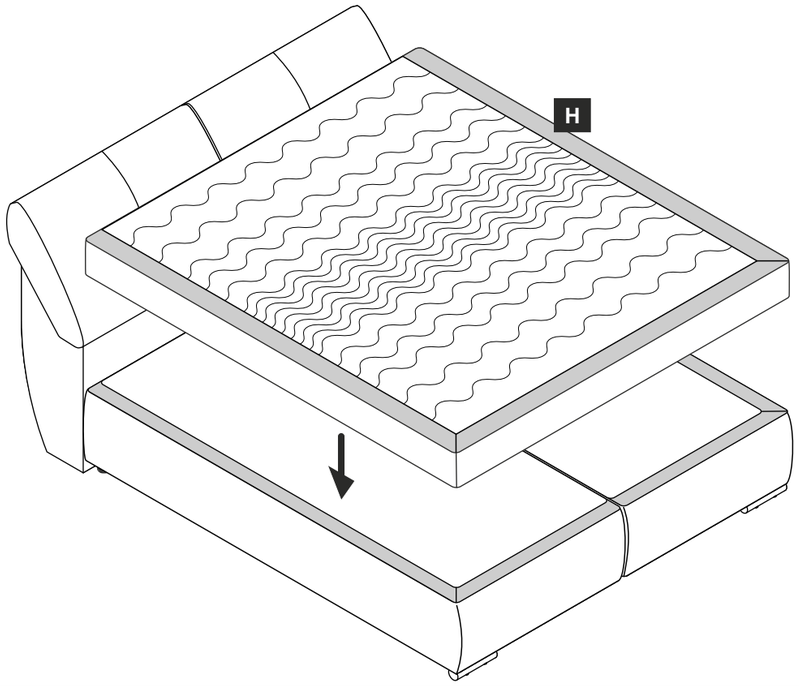

11.

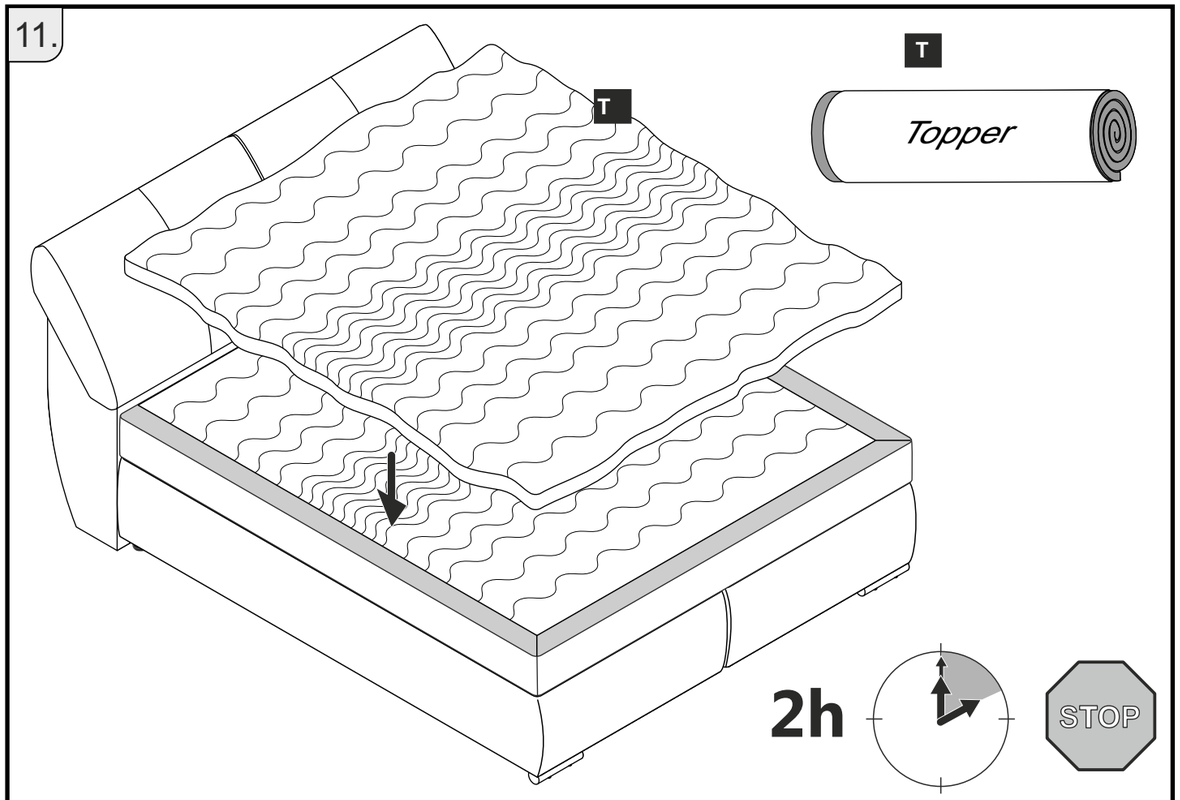

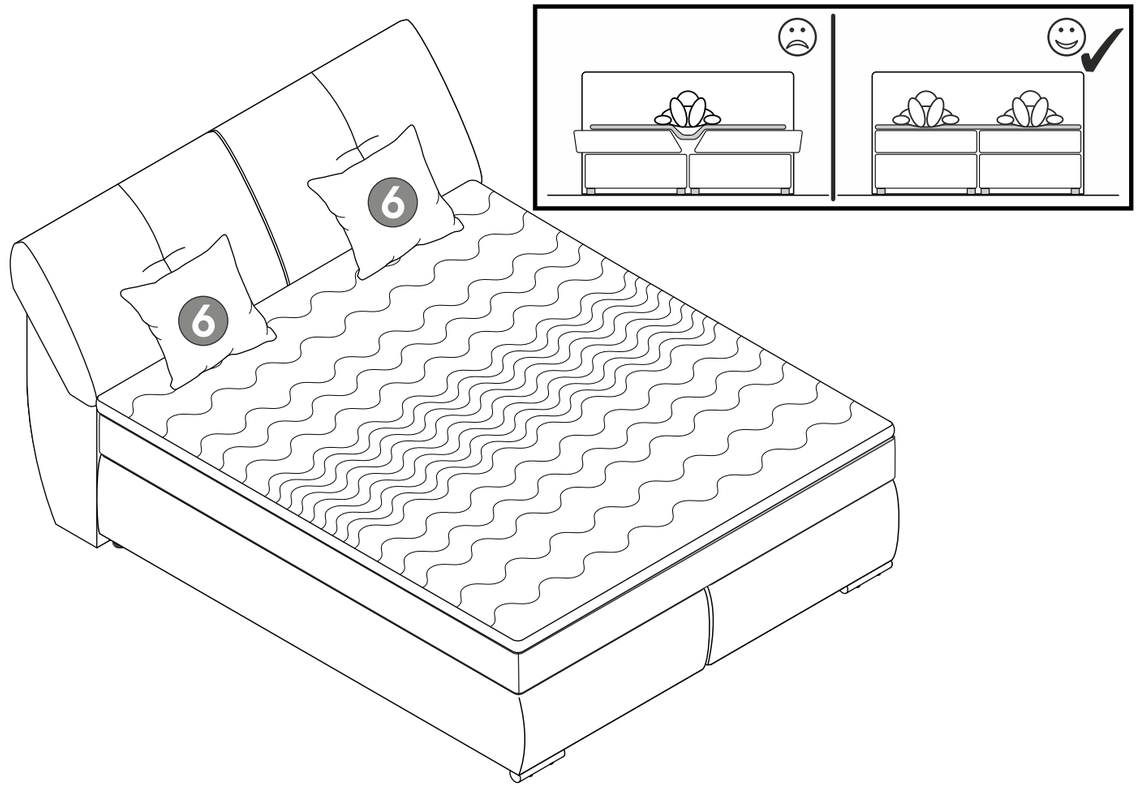

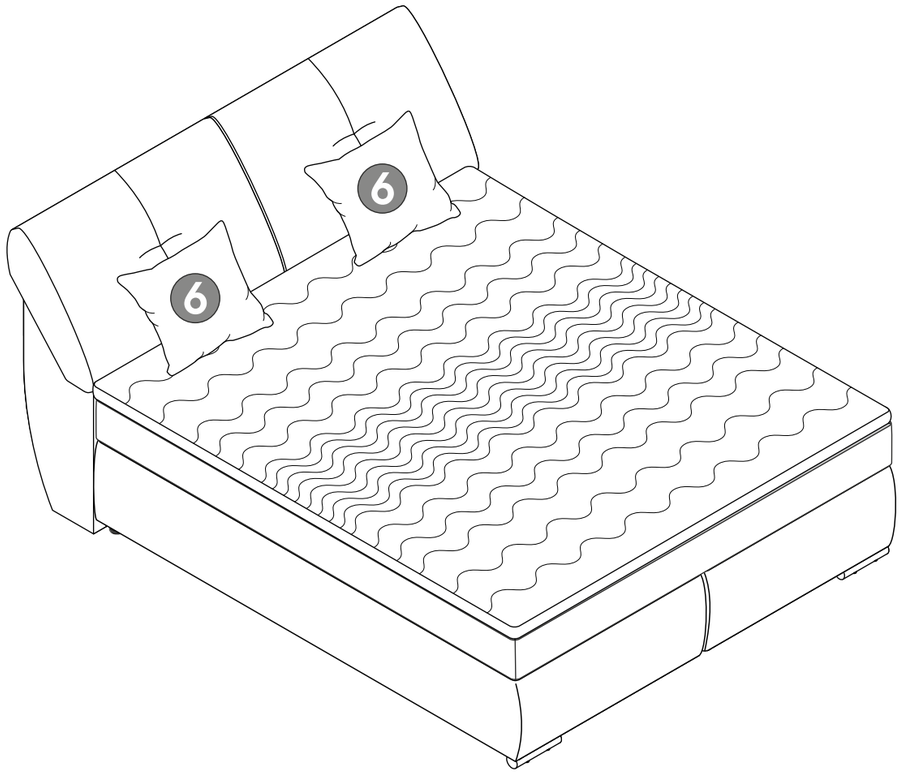
6
6

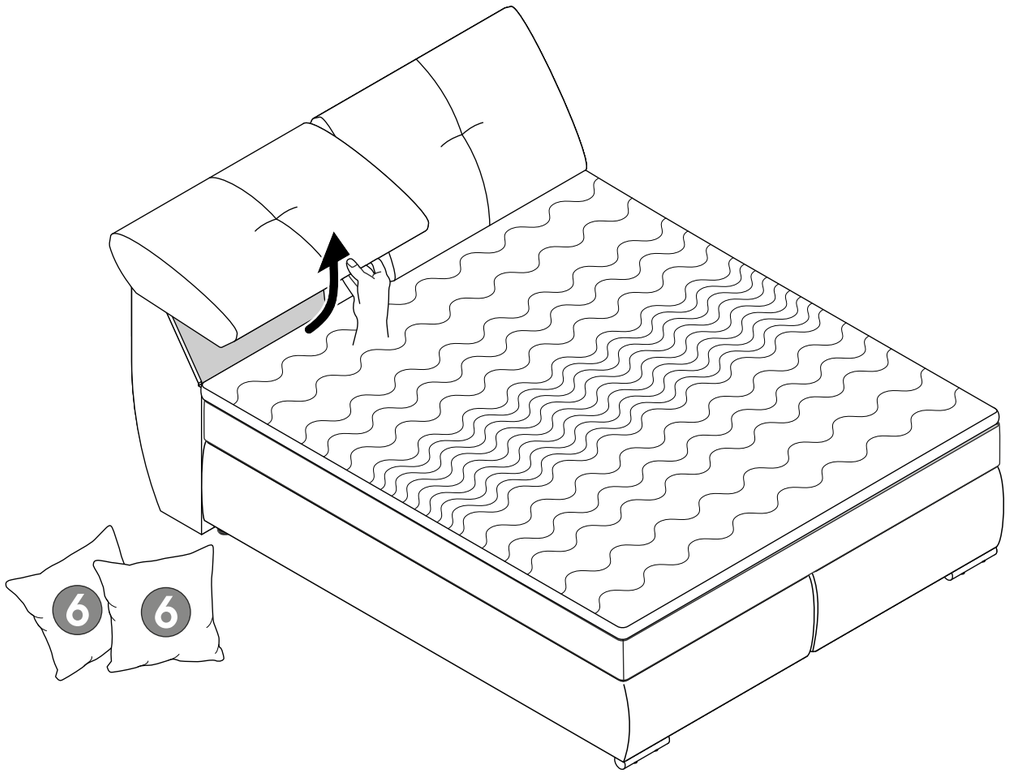
6
6

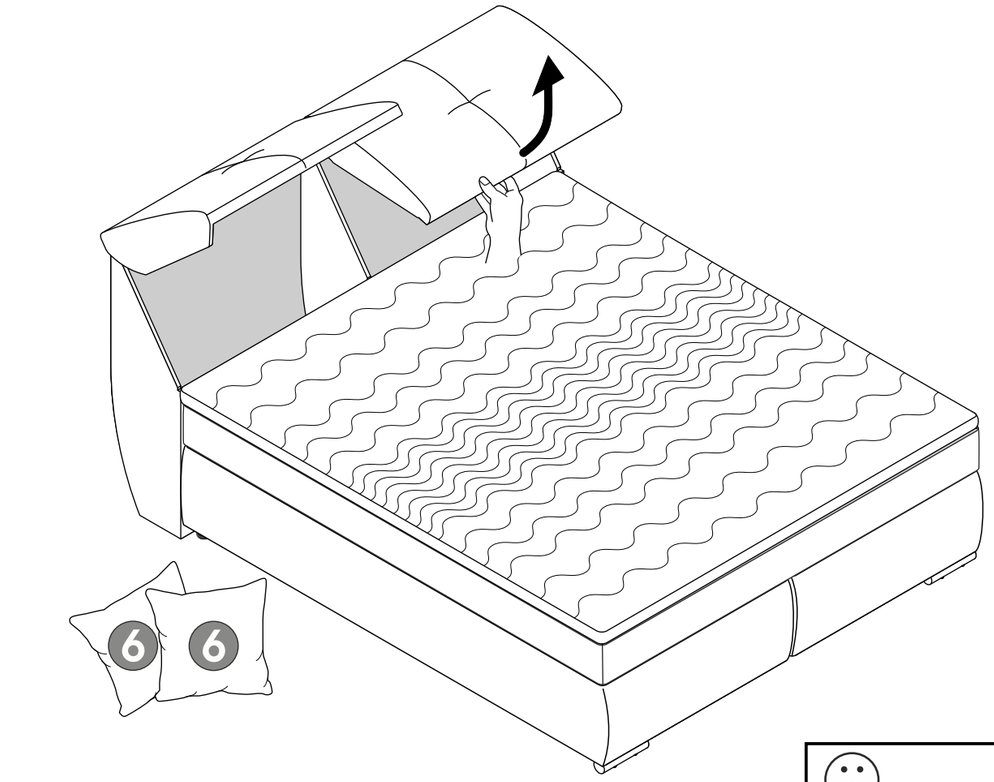
6
6

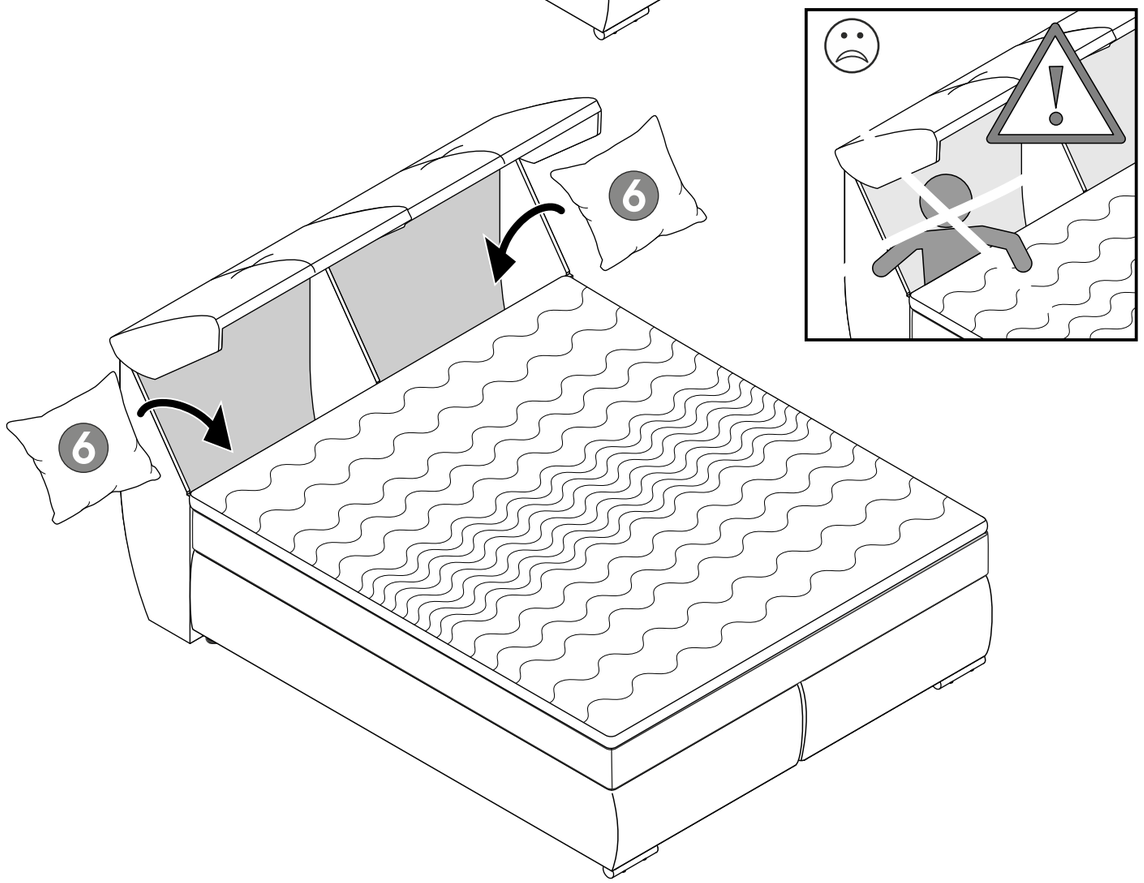
6
6