LAWA
Living and Lifestyle
Dirk Lawinsky · Lange Straße 30 · 49176 Hilter a. T. W.
Telefon: 05424 - 225572 · Mail: mail@lawa-lifestyle.de

KAMINHOLZREGAL INSTALLATIONSANLEITUNG

FIREWOOD RACK INSTALLATION MANUAL

Deutsch

Allgemeine Informationen

Bitte lesen Sie die Bedienungsanleitung vor der Benutzung des Kaminholzregals sorgfältig durch. Die Montage fällt Ihnen dann leichter. Bewahren Sie die Bedienungsanleitung zur weiteren Verwendung auf.

Verwenden Sie den Kaminholzständer nur wie in dieser Bedienungsanleitung beschrieben. Jede andere Verwendung gilt als nicht bestimmungsgemäß und kann zu Sach- und Personenschäden führen.
Der Hersteller oder Verkäufer kann nicht für Schäden haftbar gemacht werden, die durch unsachgemäßen oder falschen Gebrauch entstehen.

Sicherheitshinweise

Halten Sie Kinder, Kleinkinder und Haustiere von dem montierten Kaminholzregal fern, da sie versuchen könnten, sich daran hochzuziehen oder darauf zu klettern. Das Kaminholzregal ist kein Spielzeug oder Klettergerüst für Kinder. Reinigung und Wartung darf nicht von Kindern durchgeführt werden. Achten Sie darauf, dass Kinder nicht mit der Verpackung, den Plastiktüten und Schutzfolien spielen. Kinder können sich beim Spielen in diesen Gegenständen verfangen und ersticken. Das Kaminholzregal enthält Kleinteile (z. B. Schrauben, Muttern und Stopfen), die bei Verschlucken eine Erstickungsgefahr darstellen. Halten Sie Kinder, Personen mit eingeschränkten Fähigkeiten und mangelnder Erfahrung oder Kenntnis sowie Haustiere während der Montage vom Kaminholzregal fern. Überschreiten Sie nicht die maximale Tragfähigkeit. Legen Sie das Brennholz immer nur als Scheitholz ab. Überprüfen Sie das Kaminholzregal regelmäßig auf lose Schrauben und Muttern, Verformungen, gerissene Schweißnähte und andere Anzeichen von Schäden.

Bitte achten Sie auf einen geraden Untergrund. Schützen Sie sich und ihre Kinder vor herunterfallendem Holz. Die Querstreben sollten sicher auf Ihren Füßen stehen und sich nicht durchbiegen durch Unebenheiten am Untergrund. Sollte ein gerader Untergrund nicht gegeben sein, so prüfen sie bitte die Möglichkeit einer eigenständigen Wandbefestigung. Verteilen Sie das Gewicht des Brennholzes sinnvoll und gleichmäßig. Dies trägt zu einem sicheren Stand bei. Das Stahlgerüst wie auch das Polycarbonat Dach können ohne Reinigungsmittel einfach feucht abgewischt werden. Nach der Erstmontage kann die Oberfläche zum Beispiel mit einem Wachsspray geschützt und versiegelt werden.

Für Fragen oder Hilfestellung kontaktieren Sie uns gern!

info@lawa-lifestyle.de --> Schreib uns eine E-Mail
+49 (0)5424 - 225572 --> Wir freuen uns auf deinen Anruf
http://www.lawa-lifestyle.de/ --> zu unseren Produkten und Ratgebern
https://www.trustami.com/erfahrung/badarmaturen-welt-de-bewertung --> Alle Bewertungen
https://www.facebook.com/LAWALivingAndLifestyle --> Informiere dich und folge uns auf Facebook

Montage:

Suchen Sie eine flache, ebene Fläche in der Nähe des Ortes, an dem Sie das Kaminholzregal aufstellen möchten. Um bei der Montage die Position der einzelnen Teile bei Bedarf noch anpassen zu können, warten Sie bis zum Ende der Montage mit dem endgültigen festziehen der einzelnen Schrauben. Achtens Sie darauf, dass das Regal und seine Rahmenteile rechtwinklig montiert sind. Sortieren Sie sich die einzelnen Bauteile und Schrauben vor der Montage gemäß der Anleitung. Ziehen Sie eine zweite Person zur Montage hinzu. Achten Sie bei der Montage auf die Lage der Bohrungen, wie in den Abbildungen angegeben.

Abbildung	Arbeitsschritt
1	**Legen Sie die Teile 1 und 2, wie in der Abbildung 1 gezeigt, auf den Boden vor sich. Diese werden mit den Schrauben (C) sowie den kurzen, einzuschiebenden Verbindern (I) verschraubt. Achten Sie bitte darauf, dass die äußeren Querstreben (1) an den Enden anders sind als die innenliegenden (2).** **Auf dieselbe Art und Weise verbinden Sie nun auch jeweils 2x Teil 10 miteinander. Diese zusammengesetzten Teile werden in einem späteren Arbeitsschritt noch benötigt.**
2	**Drehen Sie die vier Querstreben um, so dass die Füße nach unten zeigen.**
3	**Mit den Schrauben (C) die Eckwinkel (III) auf den rechten und linken Traversen (#3), sowie auf Bauteil (#1) befestigen und dabei auf die Ausrichtung der Eckwinkel achten.**
4	**Legen Sie die Bauteile (4, 8, 6) auf den Boden und bringen Sie die Verbinder (I) mittels der Schrauben (C) an. Erst jetzt werden die gerade von Ihnen vormontierten Teile (4, 8, 6) aufrecht auf / an die Traversen (3) und Querstreben (1) gesetzt.**
5	**Nun können Sie die Verlängerungen (5, 9, 7) auf die gerade montierten Teile (4, 8, 6) aufsetzen und mittels der Schrauben (C) am Verbinder (I) befestigen.**
6	**Befestigen Sie die Winkel (III) an den Streben 5 und 7 um daran die Teile 3 und die vormontierten Teile 10 aus Arbeitsschritt 1 zu montieren. Nutzen Sie auch hier wieder die Schrauben C. Nehmen Sie sich hier eine Person zur Hilfe, damit Ihnen weder Teil 10 noch Teil 3 bei der Montage herunterfallen kann.**
7	**Das Dach wird aus den verbleibenden Vierkantrohren gebildet. Beginnen Sie erst damit, die beiden Hälften des Dachs zusammenzubauen. Diese Hälften werden später mit den Verbindern (II) verbunden. Der Rahmen wird an den Ecken mit dem innenliegenden Winkel (IV) und den Schrauben (A) verbunden. Die Polycarbonat Platten werden bis zum Anschlag in die Nut geschoben. Zwischen den einzelnen Platten werden die Aluprofile (H) platziert. Diese finden Sie in einem der Profile der Rahmenteile.**
8	**Verbinden Sie die gerade montierten Hälften des Daches miteinander, in dem Sie die Verbinder (III) in das Rahmenprofil einschieben und mit den Schrauben (A) verbinden.**
9	**Drehen Sie das Dach um, so dass die die Flache Seite oben ist. Heben Sie das Dach zu zweit auf das Regal und verbinden Sie es an den Ecken mit dem Rahmen mittels der Schrauben (B).**

ENGLISCH

General Information

Please read the instruction manual carefully before using the firewood rack. The assembly will then be easier for you. Keep the operating instructions for further use.

Only use the firewood rack as described in these operating instructions. Any other use is considered improper and may result in property damage or personal injury. The manufacturer or seller cannot be held liable for any damage caused by improper or incorrect use.

Safety instructions

Keep children, infants and pets away from the assembled firewood rack as they may attempt to pull themselves up or climb on it. The firewood rack is not a toy or climbing frame for children. Cleaning and maintenance must not be done by children. Make sure that children do not play with the packaging, plastic bags and protective films. Children can get caught in these items while playing and suffocate. The firewood rack contains small parts (e.g. screws, nuts and plugs) which pose a choking hazard if swallowed. Keep children, persons of limited ability and lack of experience or knowledge, and pets away from the firewood rack during assembly. Do not exceed the maximum load capacity. Always place the firewood as logs only. Inspect the firewood rack periodically for loose bolts and nuts, deformation, cracked welds, and other signs of damage.

Please make sure that the base is straight. Protect yourself and your children from falling wood. The crossbars should stand securely on your feet and not bend due to unevenness of the ground. If a straight surface is not available, please check the possibility of an independent wall mounting. Distribute the weight of the firewood sensibly and evenly. This contributes to a safe stand. The steel frame as well as the polycarbonate roof can simply be wiped with a damp cloth without using any cleaning agents. After initial assembly, the surface can be protected and sealed with a wax spray, for example.

For questions or assistance, please contact us at the following service address:

info@lawa-lifestyle.de --> Send us an email (All languages)
http://www.lawa-lifestyle.de/ --> to our products and guides
+49 (0)5424 - 225572 --> We are looking forward to your call (German)
https://www.facebook.com/LAWALivingAndLifestyle --> Find out and follow us on Facebook
https://www.trustami.com/erfahrung/badarmaturen-welt-de-bewertung --> All reviews on Trustami

Mounting:

Find a flat, level surface near where you want to place the firewood rack. To be able to adjust the position of the individual parts during assembly, if necessary, wait until the end of the assembly before finally tightening the individual screws. Make sure that the shelf and its frame parts are assembled at right angles. Sort out the individual components and screws before assembly according to the instructions. Consult a second person for the assembly. During assembly, pay attention to the position of the holes, as indicated in the illustrations.

Illustration	Step
1	**Place parts 1 and 2 on the floor in front of you as shown in Figure 1. Screw them together with the screws (C) and the short connectors (I) to be inserted. Please make sure that the outer cross struts (1) are different at the ends than the inner ones (2). In the same way, now connect 2x part 10 to each other. These assembled parts will still be needed in a later work step.**
2	**Turn the four cross braces over so that the feet point downwards.**
3	**Use the screws (C) to fasten the corner brackets (III) to the right and left crossbars (3), as well as to component (1), taking care to align the corner brackets.**
4	**Place the components (4, 8, 6) on the floor and attach the connectors (I) using the screws (C). Only now place the parts (4, 8, 6) you have just pre-assembled upright on / against the crossbars (3) and cross braces (1).**
5	**Now you can put the extensions (5, 9, 7) on the just assembled parts (4, 8, 6) and fix them to the connector (I) by means of the screws (C).**
6	**Attach the brackets (III) to the struts 5 and 7 in order to mount parts 3 and the pre-assembled parts 10 from step 1. Again, use the screws C. Have a person help you here so that neither part 10 nor part 3 can fall off during assembly.**
7	**The roof is formed from the remaining square tubes. Start by assembling the two halves of the roof together. These halves will later be connected with the connectors (II). The frame is connected at the corners with the inside angle (IV) and screws (A). The polycarbonate sheets are pushed into the groove as far as they will go. The aluminum profiles (H) are placed between the individual plates. These can be found in one of the profiles of the frame parts.**
8	**Connect the just assembled halves of the roof by inserting the connectors (III) into the frame profile and connecting them with the screws (A).**
9	**Turn the roof over so that the flat side is on top. Lift the roof two by two onto the shelf and connect it to the frame at the corners using the screws (B).**

Nr. / No. 1 = 4x

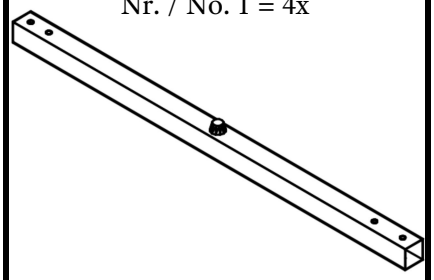

Nr. / No. 2 = 4x

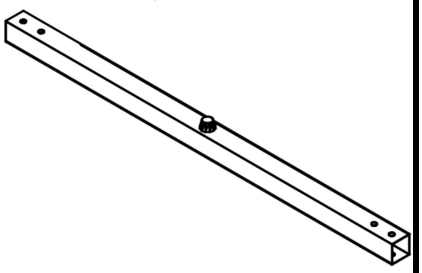

Nr. / No. 3 = 4x

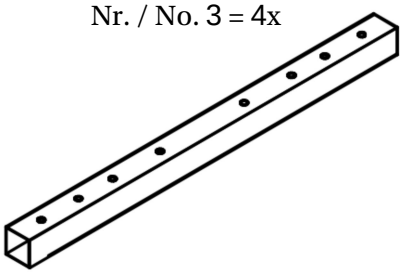

Nr. / No. 5 = 2x

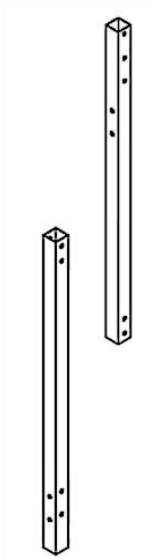

Nr. / No. 4 = 2x

Nr. / No. 7 = 2x

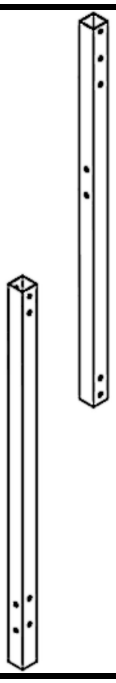

Nr. / No. 6 = 2x

Nr. / No. 9 = 2x

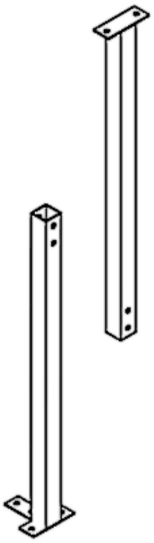

Nr. / No. 8 = 2x

Nr. / No. 10 = 4x

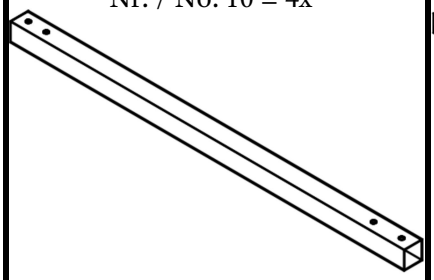

Nr. / No. 11 = 2x

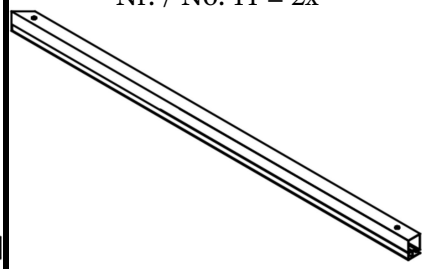

Nr. / No. 12 = 2x

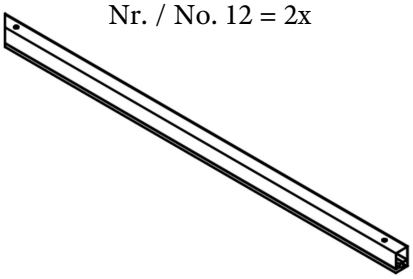

Nr. / No. 13 = 2x

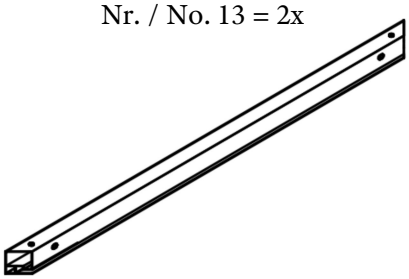

Nr. / No. H = 3x

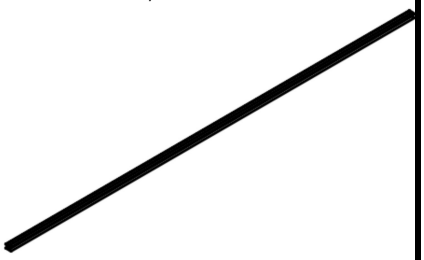

II = 2x **IV** = 4x

I = 14x **III** = 18x

M6x10 = 12x M6x40 = 4x M8x50 =144x

A B C

Nr. / No. 14 = 2x

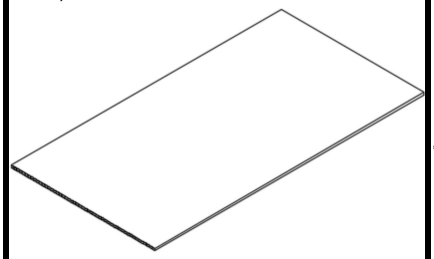

Nr. / No. 15 = 2x

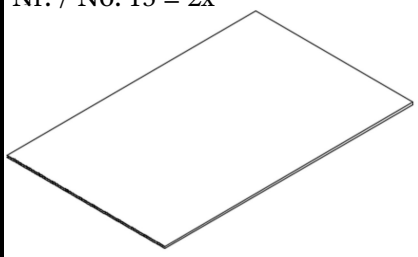

1

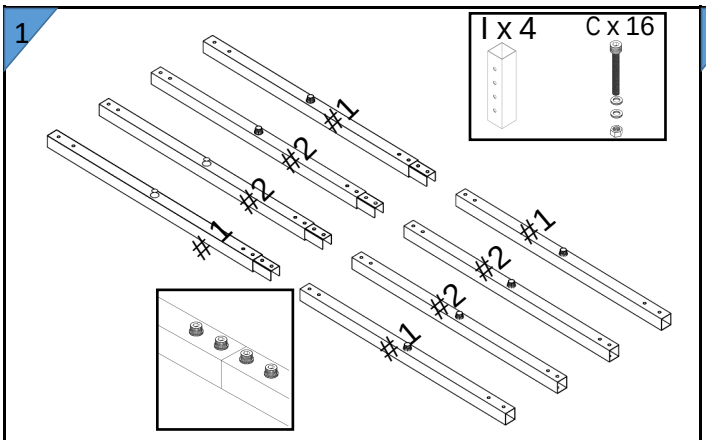

2

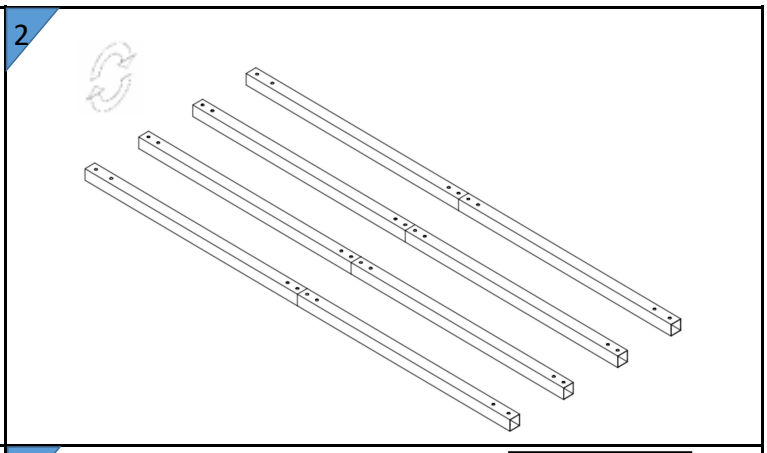

3

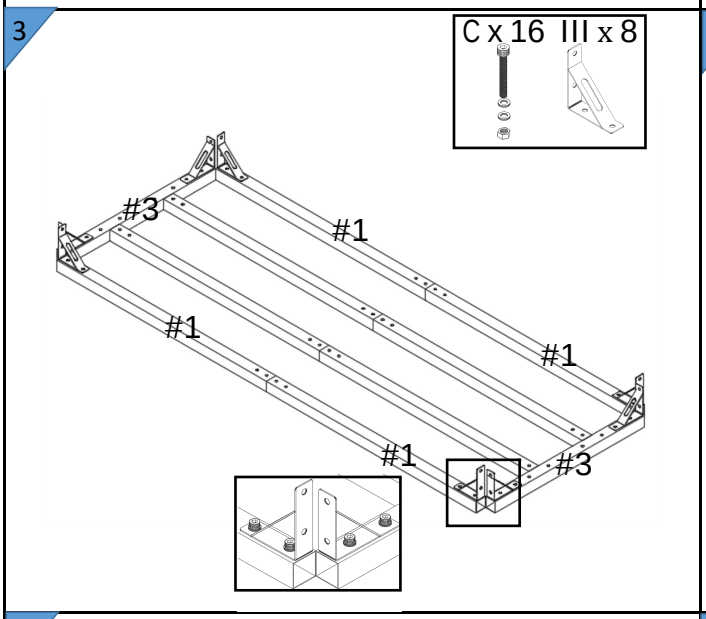

4

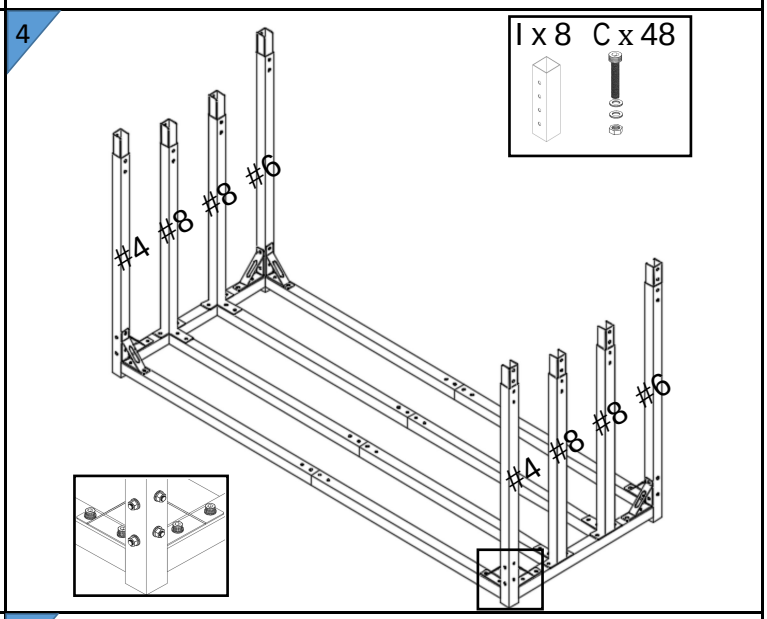

5

German: Achte auf die Ausrichtung von #5 und #7.

English: Pay attention to the orientation of #5 and #7.

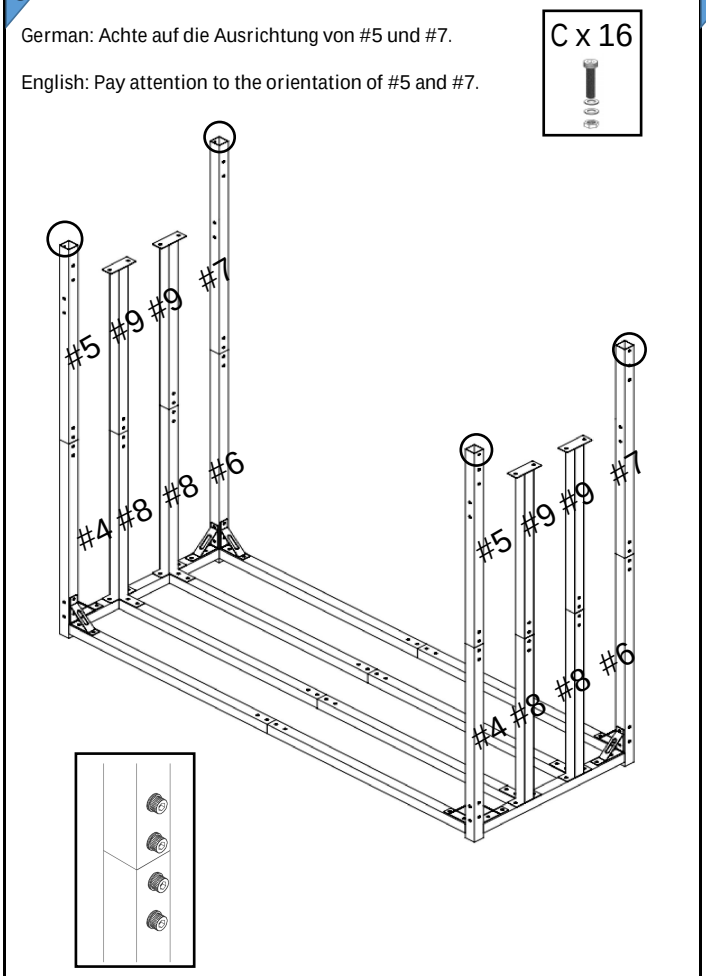

6

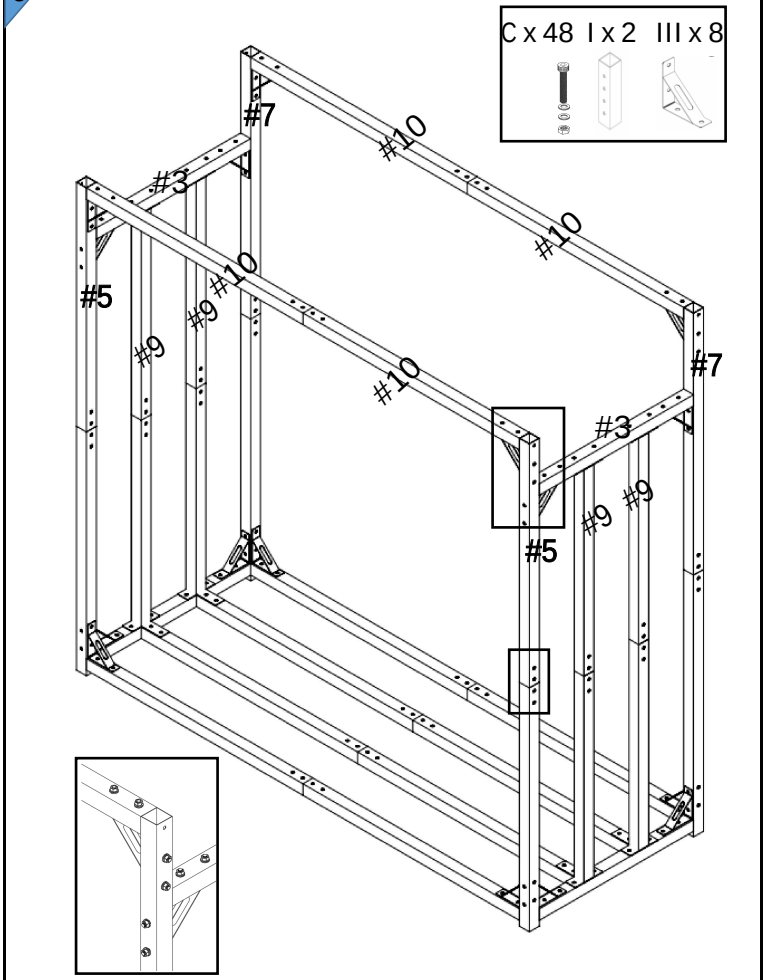

7

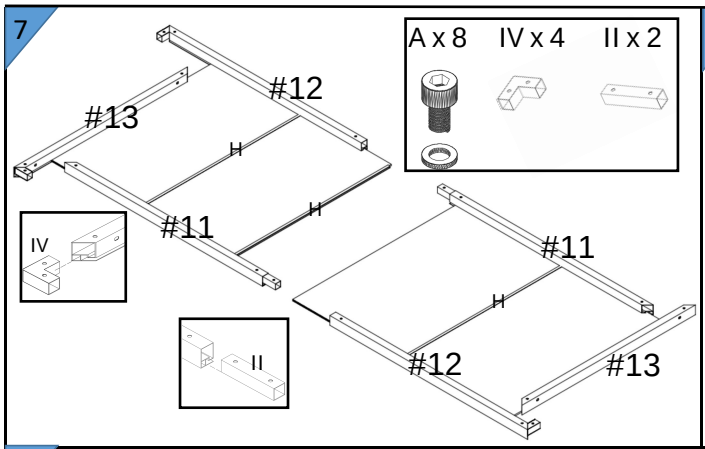

8

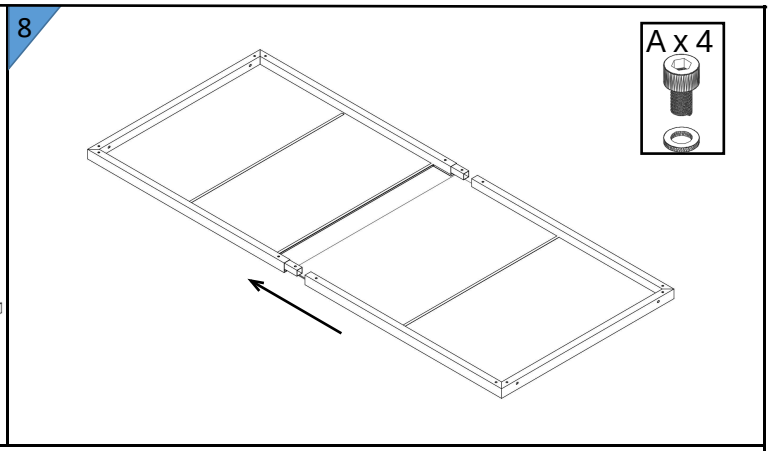

9

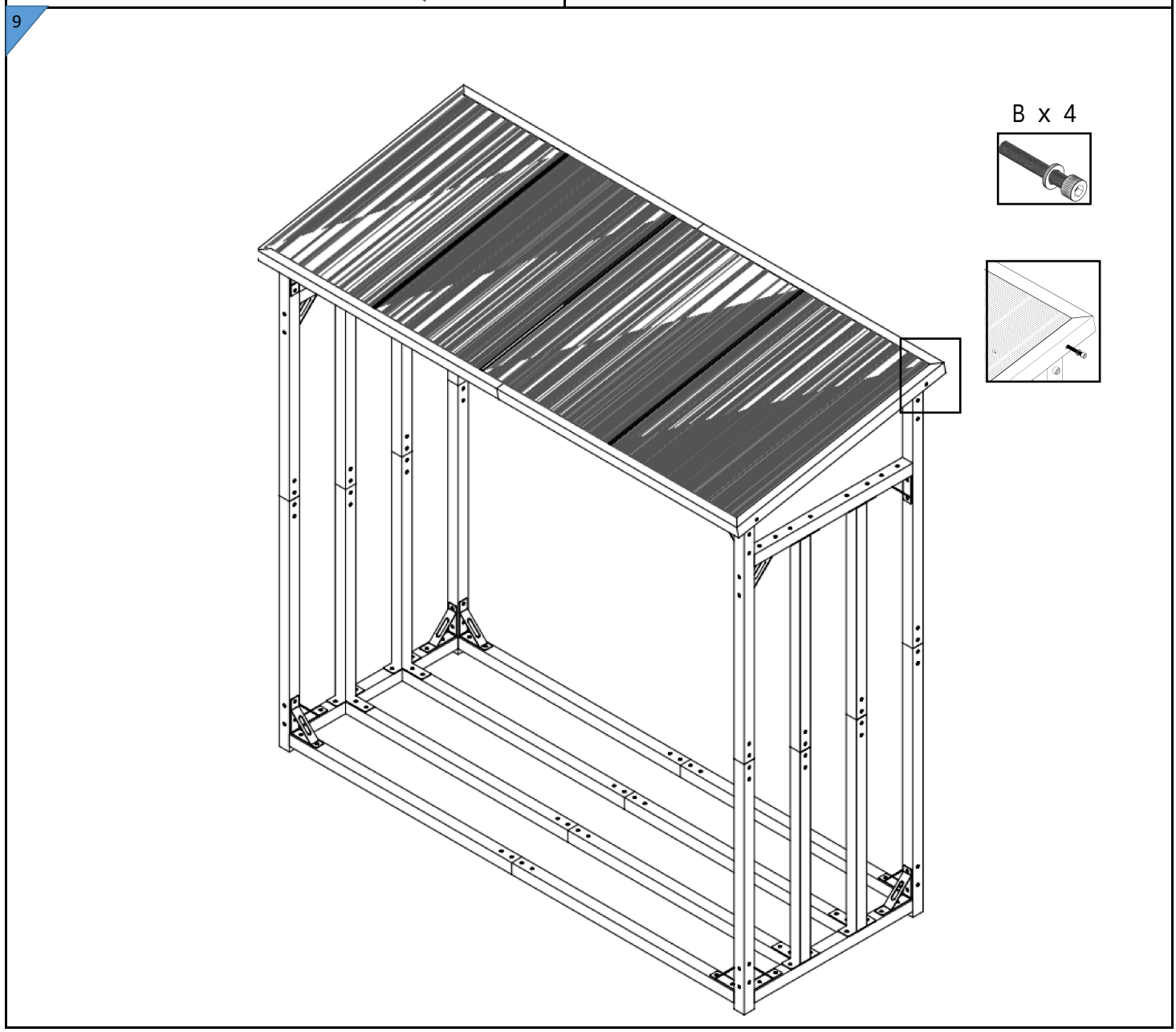

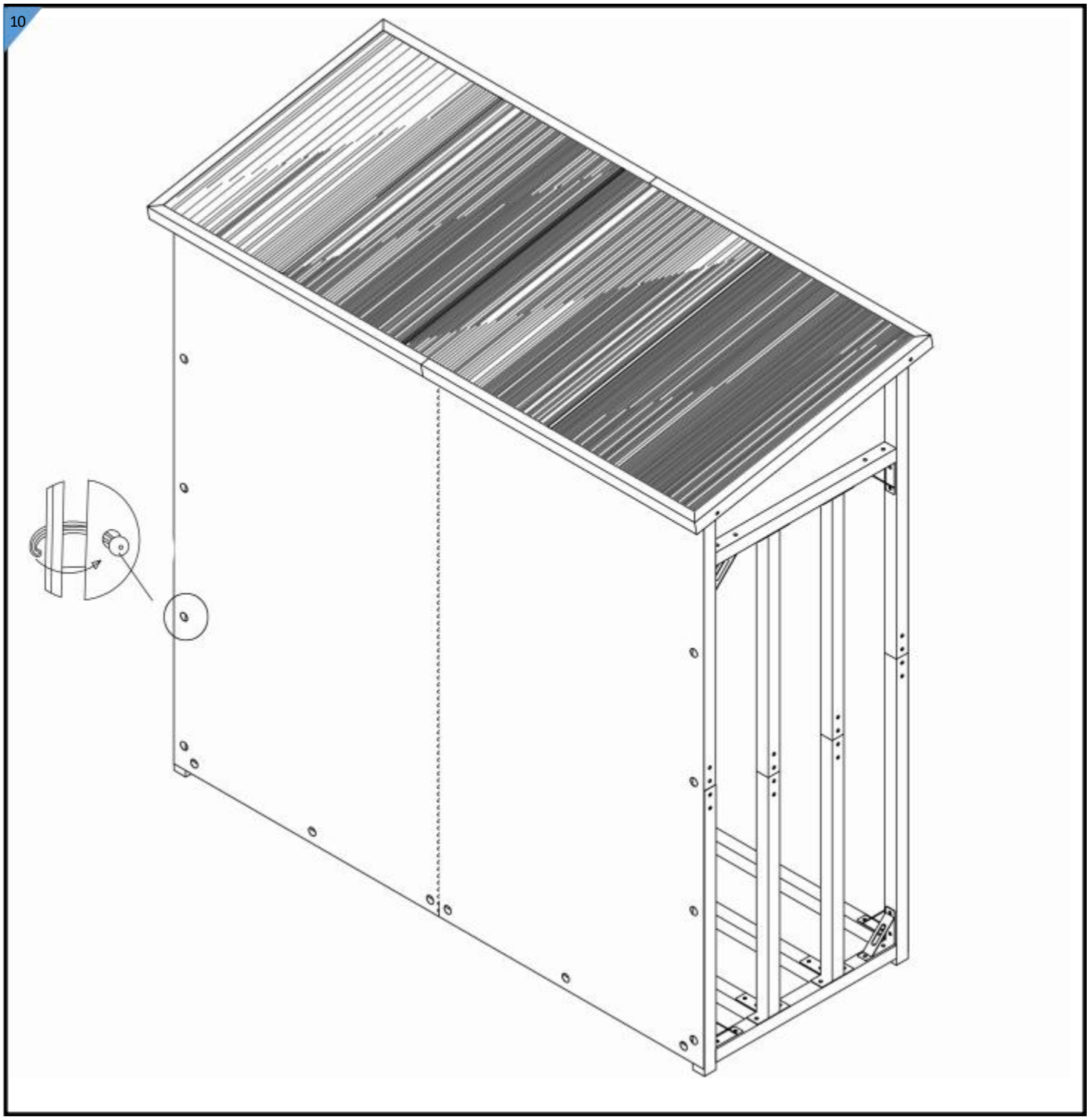

Haben Sie zu Ihrem Produkt eine Abdeckplane erworben, so werden diese mittels der Ösen und der Spanngummis an dem Regal befestigt. Öffnen Sie die Plane bitte bei schönem Wetter um eine optimale Luftzirkulation zu gewährleisten.

If you have purchased a tarpaulin for your product, it is attached to the shelf by means of the eyelets and the elastic bands. Please open the tarpaulin in good weather to ensure optimal air circulation.