Renova Nr. 1

Die Lösung für alle professionellen Anforderungen.

Bad-Serie

Renova Nr. 1

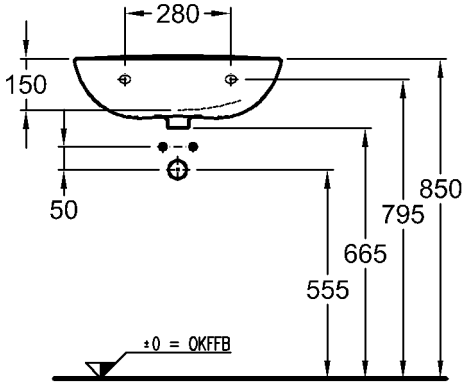

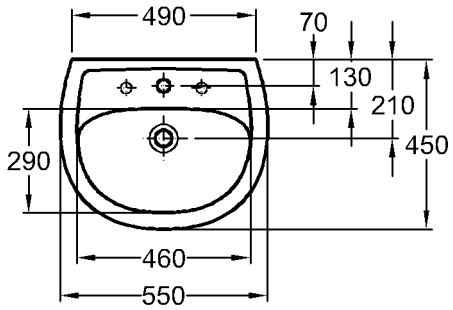

Modell:	**Waschtisch** CE, DIN EN 14688, EN 31 mit Hahnloch
Modell-Nr.:	223055 mit keramischem Überlauf 223057 ohne Überlauf
Maße:	550 x 450 mm
Material:	Keravit (Sanitärporzellan)
Gewicht:	13,5 kg
Befestigung:	Stockschrauben M10 x 120 müssen mind. 65 mm aus fertig gefliester Wand hervorragen
Modell:	**Schaftventil mit Ablaufkappe**
Modell-Nr.:	521075
Maße:	41,9 mm (G 1¼) x 80 mm
Kombinierbarkeit:	mit **Halbsäule**, Modell-Nr. 290520, der Bad-Serie Renova Nr. 1.

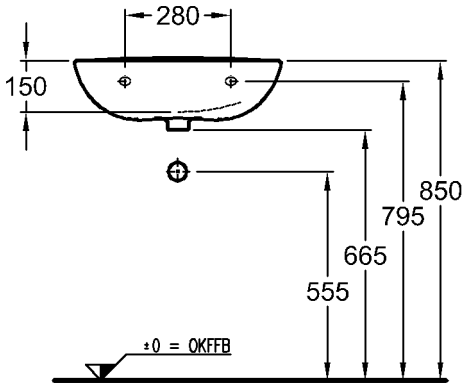

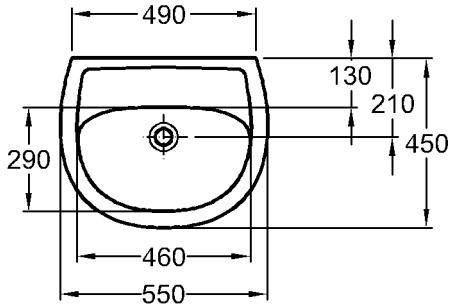

Modell:	**Waschtisch** CE, DIN EN 14688, EN 31 ohne Hahnloch
Modell-Nr.:	223058 mit keramischem Überlauf 223056 ohne Überlauf
Maße:	550 x 450 mm
Material:	Keravit (Sanitärporzellan)
Gewicht:	13,5 kg
Befestigung:	Stockschrauben M10 x 120 müssen mind. 65 mm aus fertig gefliester Wand hervorragen
Modell:	**Schaftventil mit Ablaufkappe**
Modell-Nr.:	521075
Maße:	41,9 mm (G 1¼) x 80 mm
Kombinierbarkeit:	mit **Halbsäule**, Modell-Nr. 290520, der Bad-Serie Renova Nr. 1.

Bad-Serie

Renova Nr. 1

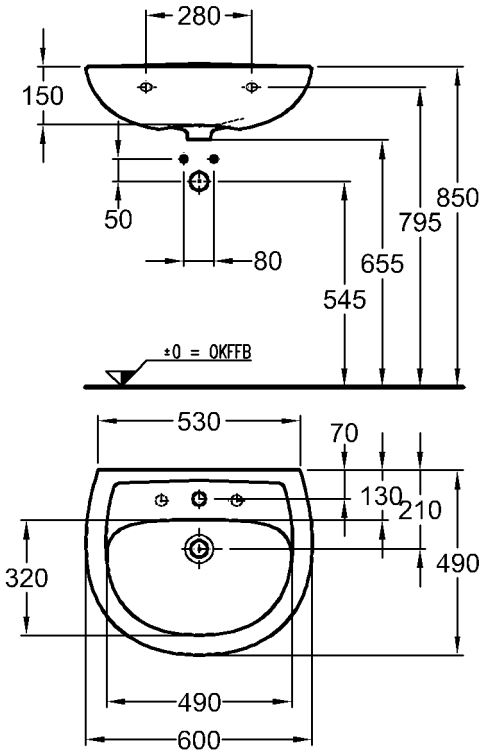

Modell:	**Waschtisch** CE, DIN EN 14688, EN 31 mit Hahnloch
Modell-Nr.:	223060 mit keramischem Überlauf 223062 ohne Überlauf
Maße:	600 x 490 mm
Material:	Keravit (Sanitärporzellan)
Gewicht:	15,2 kg
Befestigung:	Stockschrauben M10 x 120 müssen mind. 65 mm aus fertig gefliester Wand hervorragen
Modell:	**Schaftventil mit Ablaufkappe**
Modell-Nr.:	521075
Maße:	41,9 mm (G 1¼) x 80 mm
Kombinierbarkeit:	mit **Halbsäule**, Modell-Nr. 290520, der Bad-Serie Renova Nr. 1.

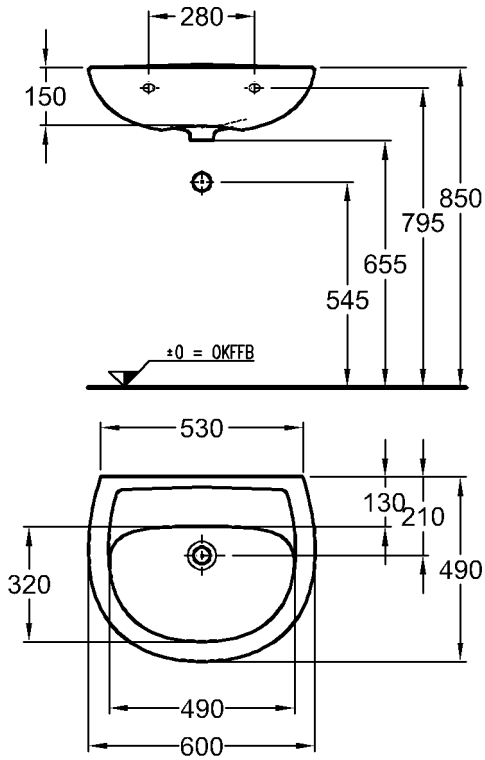

Modell:	**Waschtisch** CE, DIN EN 14688, EN 31 ohne Hahnloch
Modell-Nr.:	223063 mit keramischem Überlauf 223061 ohne Überlauf
Maße:	600 x 490 mm
Material:	Keravit (Sanitärporzellan)
Gewicht:	15,5 kg
Befestigung:	Stockschrauben M10 x 120 müssen mind. 65 mm aus fertig gefliester Wand hervorragen
Modell:	**Schaftventil mit Ablaufkappe**
Modell-Nr.:	521075
Maße:	41,9 mm (G 1¼) x 80 mm
Kombinierbarkeit:	mit **Halbsäule**, Modell-Nr. 290520, der Bad-Serie Renova Nr. 1.

Abmessungen unterliegen den üblichen materialspezifischen Toleranzen von ± 2%.
Die Katalogzeichnungen sind im Maßstab 1:20, falls nicht anders angegeben.

Bad-Serie

Renova Nr. 1

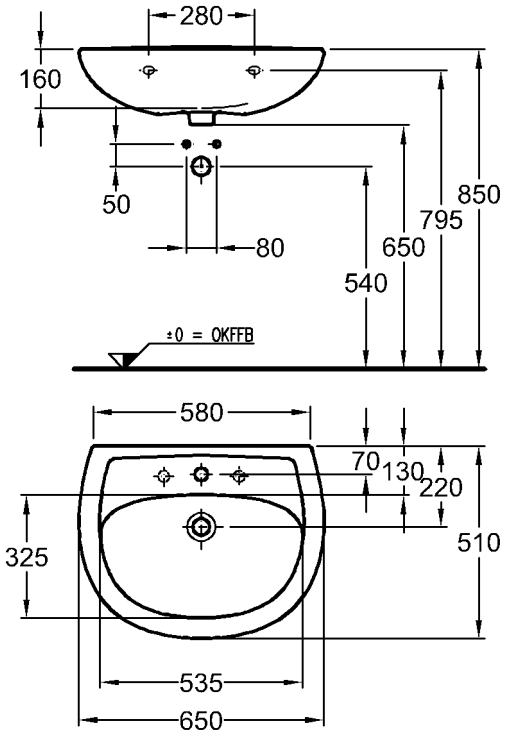

Modell:	**Waschtisch** CE, DIN EN 14688, EN 31 mit Hahnloch
Modell-Nr.:	223065 mit keramischem Überlauf 223067 ohne Überlauf
Maße:	650 x 510 mm
Material:	Keravit (Sanitärporzellan)
Gewicht:	16,7 kg
Befestigung:	Stockschrauben M10 x 120 müssen mind. 65 mm aus fertig gefliester Wand hervorragen
Modell:	**Schaftventil mit Ablaufkappe**
Modell-Nr.:	521075
Maße:	41,9 mm (G 1¼) x 80 mm
Kombinierbarkeit:	mit **Halbsäule**, Modell-Nr. 290520, der Bad-Serie Renova Nr. 1.

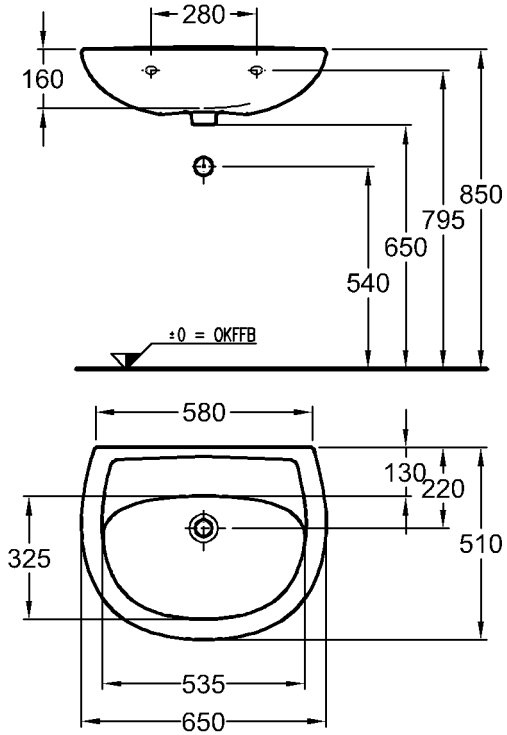

Modell:	**Waschtisch** CE, DIN EN 14688, EN 31 ohne Hahnloch
Modell-Nr.:	223068 mit keramischem Überlauf 223066 ohne Überlauf
Maße:	650 x 510 mm
Material:	Keravit (Sanitärporzellan)
Gewicht:	16,9 kg
Befestigung:	Stockschrauben M10 x 120 müssen mind. 65 mm aus fertig gefliester Wand hervorragen
Modell:	**Schaftventil mit Ablaufkappe**
Modell-Nr.:	521075
Maße:	41,9 mm (G 1¼) x 80 mm
Kombinierbarkeit:	mit **Halbsäule**, Modell-Nr. 290520, der Bad-Serie Renova Nr. 1.

Bad-Serie

Renova Nr. 1

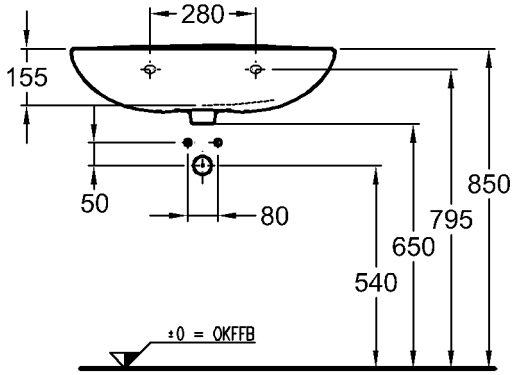

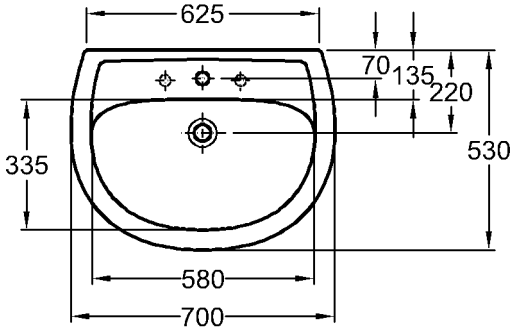

Modell:	**Waschtisch** CE, DIN EN 14688, EN 31 mit Hahnloch
Modell-Nr.:	223070 mit keramischem Überlauf 223072 ohne Überlauf
Maße:	700 x 530 mm
Material:	Keravit (Sanitärporzellan)
Gewicht:	18,1 kg
Befestigung:	Stockschrauben M10 x 120 müssen mind. 65 mm aus fertig gefliester Wand hervorragen
Modell:	**Schaftventil mit Ablaufkappe**
Modell-Nr.:	521075
Maße:	41,9 mm (G 1¼) x 80 mm
Kombinierbarkeit:	mit **Halbsäule**, Modell-Nr. 290520, der Bad-Serie Renova Nr. 1.

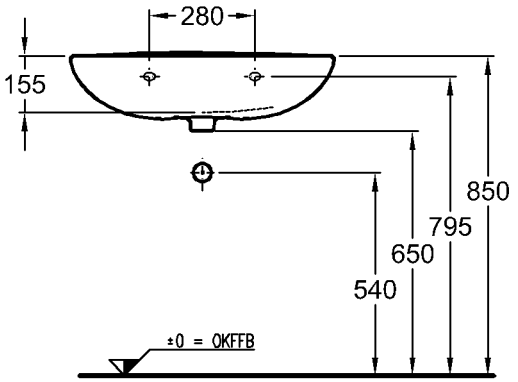

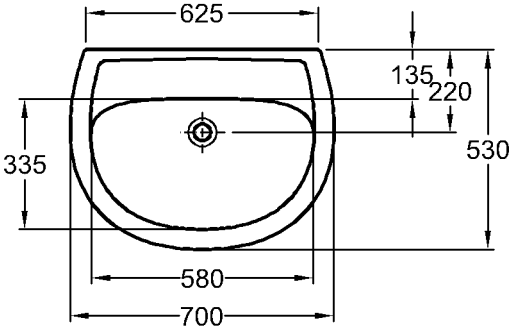

Modell:	**Waschtisch** CE, DIN EN 14688, EN 31 ohne Hahnloch
Modell-Nr.:	223073 mit keramischem Überlauf 223071 ohne Überlauf
Maße:	700 x 530 mm
Material:	Keravit (Sanitärporzellan)
Gewicht:	18,1 kg
Befestigung:	Stockschrauben M10 x 120 müssen mind. 65 mm aus fertig gefliester Wand hervorragen
Modell:	**Schaftventil mit Ablaufkappe**
Modell-Nr.:	521075
Maße:	41,9 mm (G 1¼) x 80 mm
Kombinierbarkeit:	mit **Halbsäule**, Modell-Nr. 290520, der Bad-Serie Renova Nr. 1.

Abmessungen unterliegen den üblichen materialspezifischen Toleranzen von ± 2%.
Die Katalogzeichnungen sind im Maßstab 1:20, falls nicht anders angegeben.

Bad-Serie

Renova Nr. 1

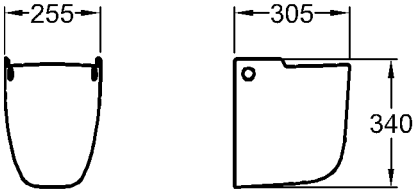

Modell:	**Halbsäule**
Modell-Nr.:	290520
Maße:	255 x 340 mm
Material:	Keravit (Sanitärporzellan)
Gewicht:	7,4 kg

Nur in Verbindung mit:

Modell:	**Kerafix-Befestigungselement**
Modell-Nr.:	551067

Kombinierbarkeit: mit **Waschtischen** und **Möbel-Waschtischen** der Bad-Serie Renova Nr. 1.

KERAMAG

Abmessungen unterliegen den üblichen materialspezifischen Toleranzen von ± 2%.
Die Katalogzeichnungen sind im Maßstab 1:20, falls nicht anders angegeben.

Bad-Serie

Renova Nr. 1

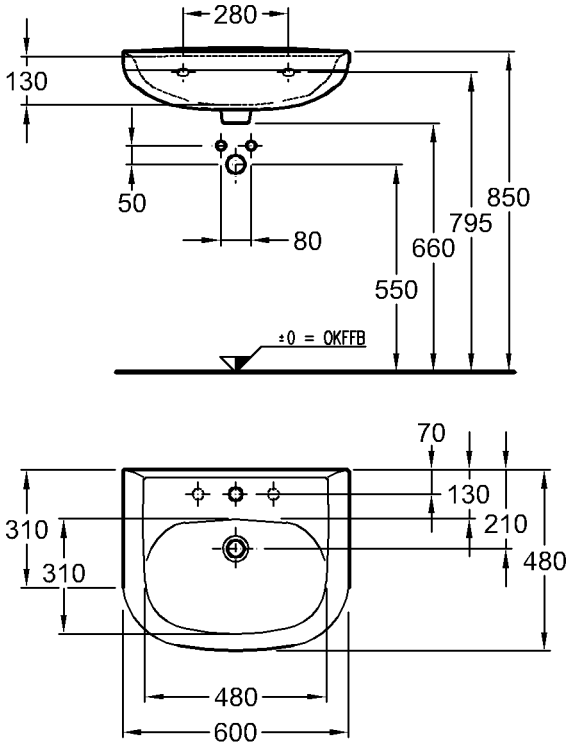

Modell:	**Möbel-Waschtisch** CE, DIN EN 14688, EN 31 mit keramischem Überlauf
Modell-Nr.:	220660
Maße:	600 x 480 mm
Material:	Keravit (Sanitärporzellan)
Gewicht:	16,9 kg
Kombinierbarkeit:	mit **Halbsäule**, Modell-Nr. 290520, oder **Waschtischunterschränken**, Modell-Nr. 880060, 880061, 880062, der Bad-Serie Renova Nr. 1.

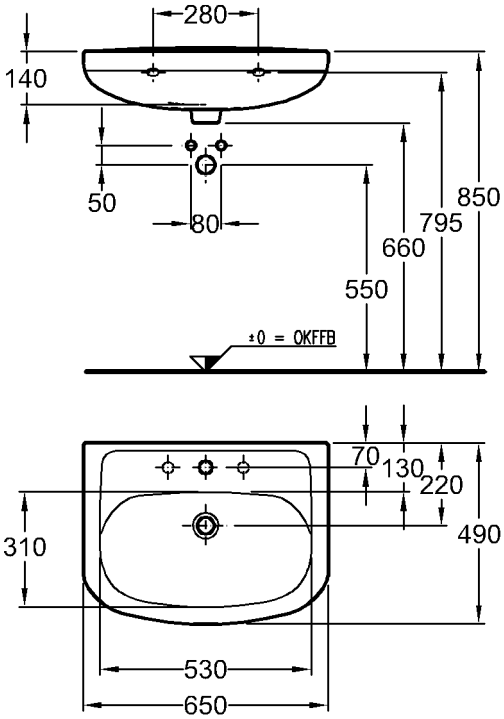

Modell:	**Möbel-Waschtisch** CE, DIN EN 14688, EN 31 mit keramischem Überlauf
Modell-Nr.:	220665
Maße:	650 x 490 mm
Material:	Keravit (Sanitärporzellan)
Gewicht:	18,0 kg
Befestigung:	Stockschrauben M10 x 120 müssen mind. 65 mm aus fertig gefliester Wand hervorragen
Kombinierbarkeit:	mit **Halbsäule**, Modell-Nr. 290520, und **Waschtischunterschränken**, Modell-Nr. 880065, 880066, 880067, der Bad-Serie Renova Nr. 1.

Abmessungen unterliegen den üblichen materialspezifischen Toleranzen von ± 2%.
Die Katalogzeichnungen sind im Maßstab 1:20, falls nicht anders angegeben.

Bad-Serie

Renova Nr. 1

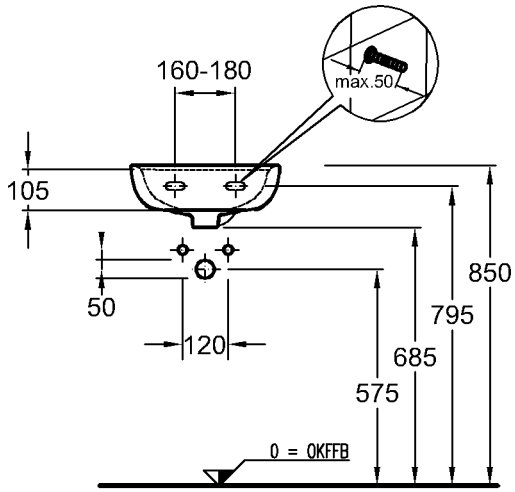

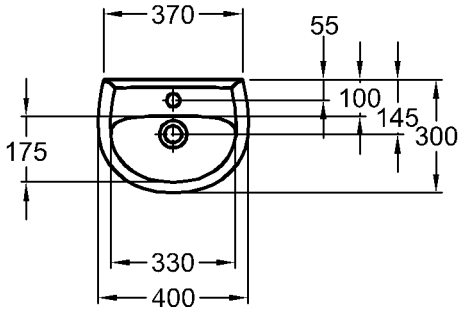

Modell:	**Handwaschbecken** CE, DIN EN 14688, EN 31 mit Hahnloch, mit Überlauf
Modell-Nr.:	273040
Maße:	400 x 300 mm
Material:	Keravit (Sanitärporzellan)
Gewicht:	7,1 kg
Befestigung:	Stockschrauben M10 x 120 müssen mind. 50 mm aus fertig gefliester Wand hervorragen

Bad-Serie

Renova Nr. 1

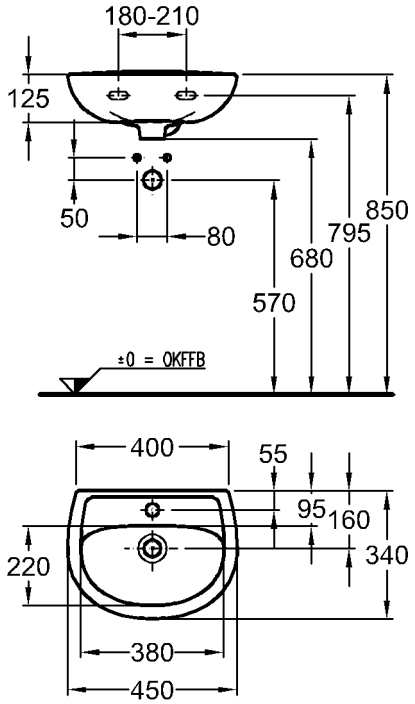

Modell:	**Handwaschbecken** CE, DIN EN 14688, EN 31 mit Hahnloch
Modell-Nr.:	273045 mit keramischem Überlauf, seitlich versetzt 273047 ohne Überlauf
Maße:	450 x 340 mm
Material:	Keravit (Sanitärporzellan)
Gewicht:	8,5 kg
Befestigung:	Stockschrauben M10 x 120 müssen mind. 65 mm aus fertig gefliester Wand hervorragen
Kombinierbarkeit:	mit **Halbsäule für Handwaschbecken**, Modell-Nr. 290530, der Bad-Serie Renova Nr. 1.

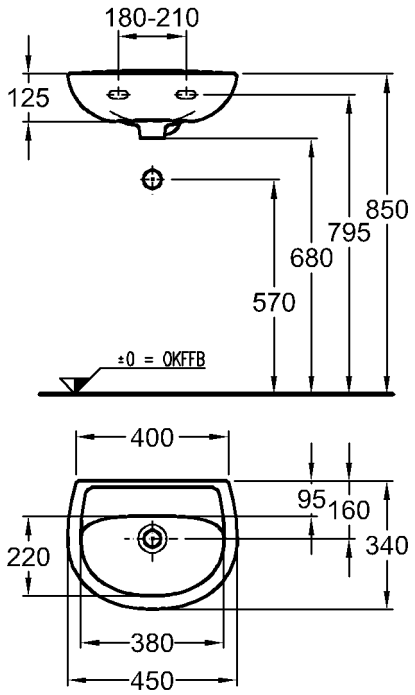

Modell:	**Handwaschbecken** CE, DIN EN 14688, EN 31 ohne Hahnloch
Modell-Nr.:	273048 mit keramischem Überlauf, seitlich versetzt 273046 ohne Überlauf
Maße:	450 x 340 mm
Material:	Keravit (Sanitärporzellan)
Gewicht:	8,5 kg
Befestigung:	Stockschrauben M10 x 120 müssen mind. 65 mm aus fertig gefliester Wand hervorragen
Kombinierbarkeit:	mit **Halbsäule für Handwaschbecken**, Modell-Nr. 290530, der Bad-Serie Renova Nr. 1.

Abmessungen unterliegen den üblichen materialspezifischen Toleranzen von ± 2%.
Die Katalogzeichnungen sind im Maßstab 1:20, falls nicht anders angegeben.

Bad-Serie

Renova Nr. 1

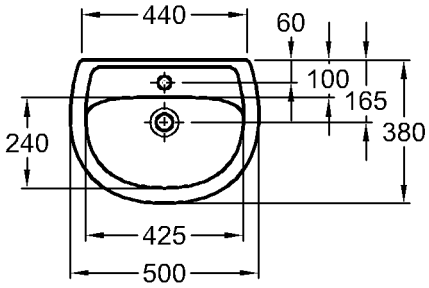

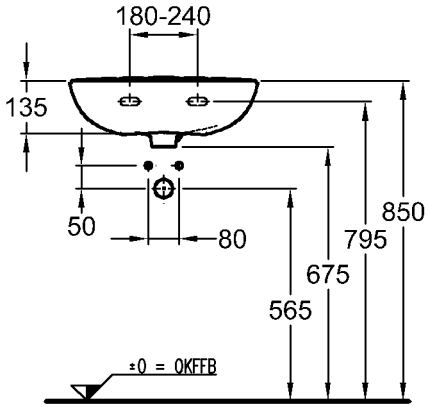

Modell: **Handwaschbecken**
CE, DIN EN 14688, EN 31
mit Hahnloch

Modell-Nr.: 273050 mit keramischem Überlauf, seitlich versetzt
273052 ohne Überlauf

Maße: 500 x 380 mm
Material: Keravit (Sanitärporzellan)
Gewicht: 9,7 kg
Befestigung: Stockschrauben M10 x 120 müssen mind. 65 mm aus fertig gefliester Wand hervorragen
Kombinierbarkeit: mit **Halbsäule für Handwaschbecken**, Modell-Nr. 290530, der Bad-Serie Renova Nr. 1.

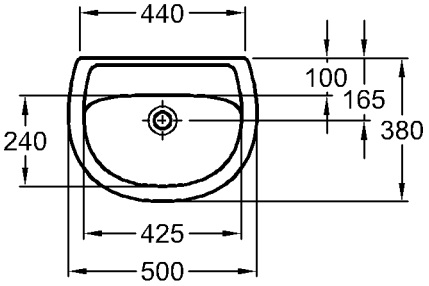

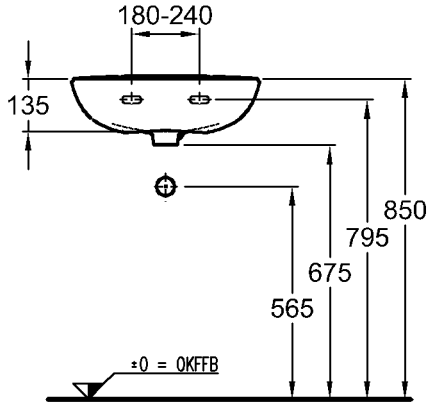

Modell: **Handwaschbecken**
CE, DIN EN 14688, EN 31
ohne Hahnloch

Modell-Nr.: 273053 mit keramischem Überlauf, seitlich versetzt
273051 ohne Überlauf

Maße: 500 x 380 mm
Material: Keravit (Sanitärporzellan)
Gewicht: 9,7 kg
Befestigung: Stockschrauben M10 x 120 müssen mind. 65 mm aus fertig gefliester Wand hervorragen
Kombinierbarkeit: mit **Halbsäule für Handwaschbecken**, Modell-Nr. 290530, der Bad-Serie Renova Nr. 1.

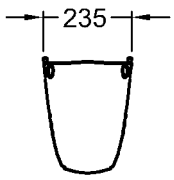

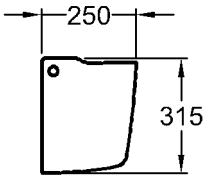

Modell: **Halbsäule für Handwaschbecken**
Modell-Nr.: 290530
Maße: 235 x 315 mm
Material: Keravit (Sanitärporzellan)
Gewicht: 5,6 kg

Nur in Verbindung mit:
Modell: **Kerafix-Befestigungselement**
Modell-Nr.: 551062

Kombinierbarkeit: mit **Handwaschbecken**, Modell-Nr. 273045, 273046, 273047, 273048, 273050, 273051, 273052, 273053, der Bad-Serie Renova Nr. 1.

Abmessungen unterliegen den üblichen materialspezifischen Toleranzen von ± 2%.
Die Katalogzeichnungen sind im Maßstab 1:20, falls nicht anders angegeben.

Bad-Serie

Renova Nr. 1

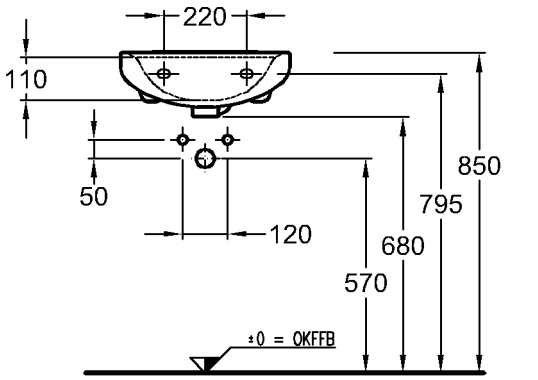

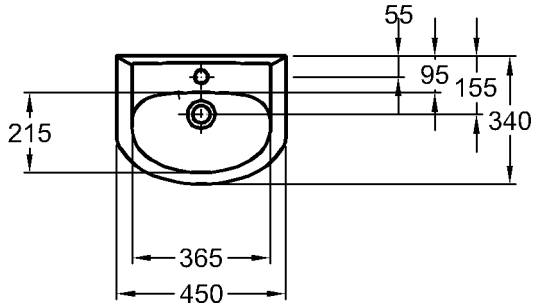

Modell:	**Möbel-Handwaschbecken** CE, DIN EN 14688, EN 31 mit keramischem Überlauf, seitlich versetzt
Modell-Nr.:	270645
Maße:	450 x 340 mm
Material:	Keravit (Sanitärporzellan)
Gewicht:	9,0 kg
Befestigung:	Stockschrauben M10 x 120
Kombinierbarkeit:	mit **Handwaschbecken-Unterschränken**, Modell-Nr. 880045, 880046, 880047, der Bad-Serie Renova Nr. 1.

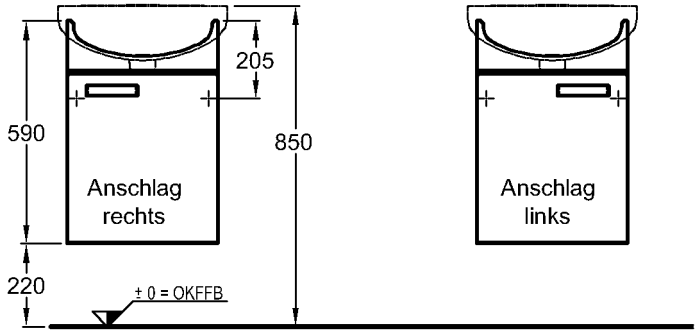

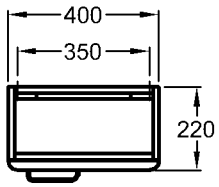

Modell:	**Handwaschbecken-Unterschrank** Türanschlag rechts/links, 1 Tür, 1 Griff verchromt/poliert
Modell-Nr. und Front:	880045 Weiß Hochglanz 880046 Eiche lichthell Dekor 880047 Wenge Dekor Hochglanz
Korpus:	Weiß
Maße:	400 x 590 x 220 mm
Gewicht:	10,0 kg
Kombinierbarkeit	mit **Möbel-Handwaschbecken**, Modell-Nr. 270645, der Serie Renova Nr. 1.

Abmessungen unterliegen den üblichen materialspezifischen Toleranzen von ± 2%.
Die Katalogzeichnungen sind im Maßstab 1:20, falls nicht anders angegeben.

Bad-Serie

Renova Nr. 1

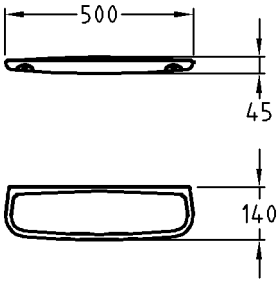

Modell:	**Ablegeplatte Coppelia**
Modell-Nr.:	299250
Maße:	500 x 140 mm
Gewicht:	3,1 kg
Befestigung:	Rundkopfschrauben bis Ø 7 mm
Montagehöhe:	entsprechend Verwendungszweck

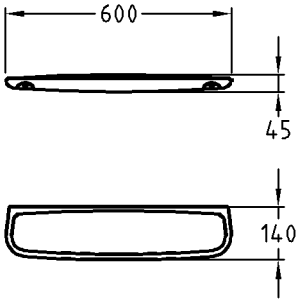

Modell:	**Ablegeplatte Coppelia**
Modell-Nr.:	299260
Maße:	600 x 140 mm
Gewicht:	3,3 kg
Befestigung:	Rundkopfschrauben bis Ø 7 mm
Montagehöhe:	entsprechend Verwendungszweck

Abmessungen unterliegen den üblichen materialspezifischen Toleranzen von ± 2%.
Die Katalogzeichnungen sind im Maßstab 1:20, falls nicht anders angegeben.

Bad-Serie

Renova Nr. 1

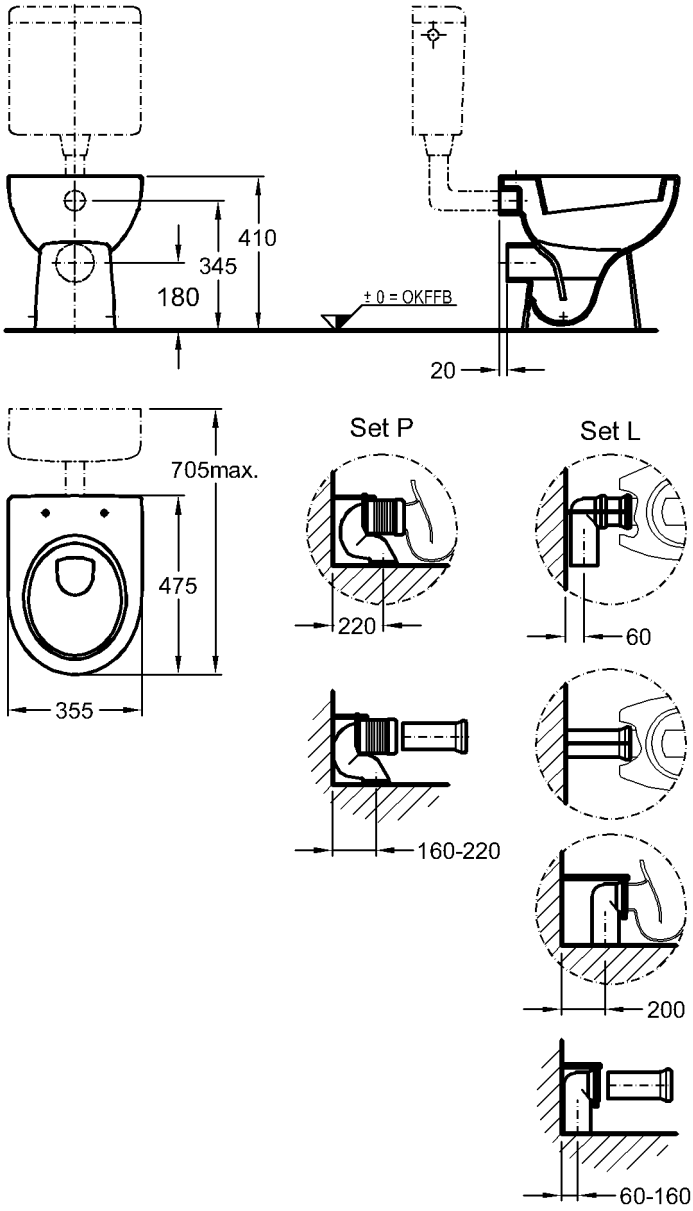

Modell:	**Tiefspül-WC, 4,5 l/6 l, bodenstehend** CE, EN 997, EN 33, mit glasiertem Spülrand und Kunststoffspülverteiler, inkl. verdeckte Bodenbefestigung mit Abdeckkappen
Modell-Nr.:	213010
Abgang:	waagerecht
Material:	Keravit (Sanitärporzellan)
Gewicht:	16,8 kg
Kombinierbarkeit:	mit **Spülkasten**, Modell-Nr. 521031, der Serie Renova Nr. 1.
Modell:	**Ablaufanschluss-Set „P“** mit Befestigungsmaterial
Modell:	521170
Material:	Kunststoff
Modell:	**Ablaufanschluss-Set „L“** mit Befestigungsmaterial
Modell:	521180
Material:	Kunststoff
Modell:	**Renova Nr. 1 WC-Sitz mit Deckel nach DIN 19516**
Modell-Nr.:	573010
Scharniere:	Metall
Gewicht:	2,7 kg
oder	
Modell:	**Renova Nr. 1 WC-Sitz mit Deckel, entspricht DIN 19516** Befestigung von oben
Modell-Nr.:	573015
Scharniere:	Metall
Gewicht:	2,7 kg
Modell-Nr.:	573025 Absenkautomatik
Scharniere:	Metall
Gewicht:	2,8 kg
oder	
Modell:	**Renova Nr. 1 WC-Sitzring, entspricht DIN 19516** mit durchgehender Edelstahlscharnierwelle
Modell-Nr.:	573030
Scharniere:	Edelstahl
Gewicht:	1,5 kg
Kombinierbarkeit:	mit **WCs**, Modell-Nr. 203140, 203040, 203010, 213010, 213011, 203050, der Bad-Serie Renova Nr. 1.

Abmessungen unterliegen den üblichen materialspezifischen Toleranzen von ± 2%.
Die Katalogzeichnungen sind im Maßstab 1:20, falls nicht anders angegeben.

Bad-Serie

Renova Nr. 1

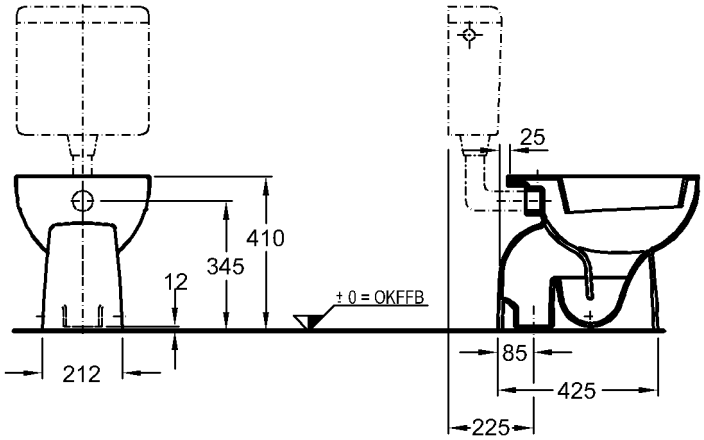

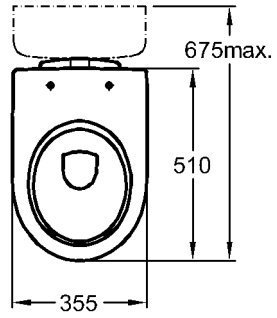

Modell:	**Tiefspül-WC, 4,5 l/6 l, bodenstehend** CE, EN 997, EN 33, mit glasiertem Spülrand und Kunststoffspülverteiler, inkl. verdeckte Bodenbefestigung mit Abdeckkappen
Modell-Nr.:	213011
Abgang:	innen senkrecht
Material:	Keravit (Sanitärporzellan)
Gewicht:	20,6 kg
Kombinierbarkeit:	mit **Spülkasten**, Modell-Nr. 521031, der Serie Renova Nr. 1.
Modell:	**Renova Nr. 1 WC-Sitz mit Deckel nach DIN 19516**
Modell-Nr.:	573010
Scharniere:	Metall
Gewicht:	2,7 kg

oder

Modell:	**Renova Nr. 1 WC-Sitz mit Deckel, entspricht DIN 19516** Befestigung von oben
Modell-Nr.:	573015
Scharniere:	Metall
Gewicht:	2,7 kg
Modell-Nr.:	573025 mit Absenkautomatik
Scharniere:	Metall
Gewicht:	2,8 kg

oder

Modell:	**Renova Nr. 1 WC-Sitzring, entspricht DIN 19516** mit durchgehender Edelstahlscharnierwelle
Modell-Nr.:	573030
Scharniere:	Edelstahl
Gewicht:	1,5 kg
Kombinierbarkeit:	mit **WCs**, Modell-Nr. 203140, 203040, 203010, 213010, 213011, 203050, der Bad-Serie Renova Nr. 1.

Abmessungen unterliegen den üblichen materialspezifischen Toleranzen von ± 2%.
Die Katalogzeichnungen sind im Maßstab 1:20, falls nicht anders angegeben.

Bad-Serie

Renova Nr. 1

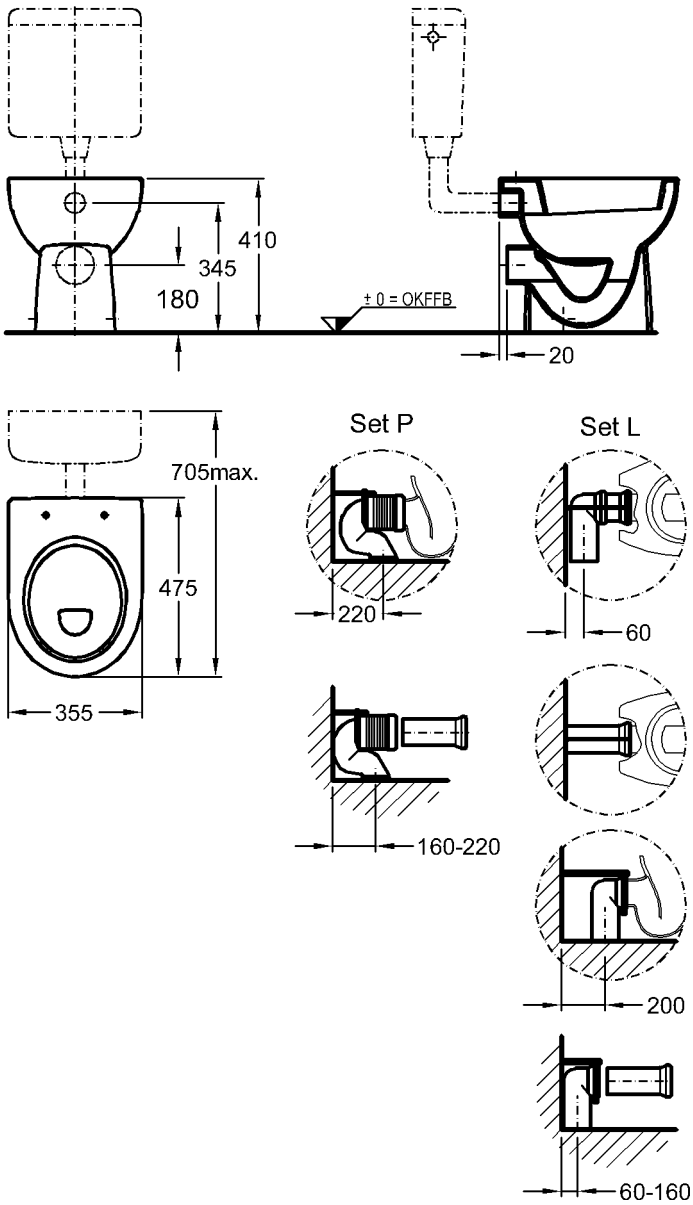

Modell:	**Flachspül-WC, 6 l, bodenstehend** CE, EN 997, EN 33, mit glasiertem Spülrand und Kunststoffspülverteiler, inkl. verdeckte Bodenbefestigung mit Abdeckkappen
Modell-Nr.:	203010
Abgang:	waagerecht
Material:	Keravit (Sanitärporzellan)
Gewicht:	17,7 kg
Kombinierbarkeit:	mit **Spülkasten**, Modell-Nr. 521031, der Serie Renova Nr. 1.
Modell:	**Ablaufanschluss-Set „P“** mit Befestigungsmaterial
Modell:	521170
Material:	Kunststoff
Modell:	**Ablaufanschluss-Set „L“** mit Befestigungsmaterial
Modell:	521180
Material:	Kunststoff
Modell:	**Renova Nr. 1 WC-Sitz mit Deckel nach DIN 19516**
Modell-Nr.:	573010
Scharniere:	Metall
Gewicht:	2,7 kg
oder	
Modell:	**Renova Nr. 1 WC-Sitz mit Deckel, entspricht DIN 19516** Befestigung von oben
Modell-Nr.:	573015
Scharniere:	Metall
Gewicht:	2,7 kg
Modell-Nr.:	573025 mit Absenkautomatik
Scharniere:	Metall
Gewicht:	2,8 kg
oder	
Modell:	**Renova Nr. 1 WC-Sitzring, entspricht DIN 19516** mit durchgehender Edelstahlscharnierwelle
Modell-Nr.:	573030
Scharniere:	Edelstahl
Gewicht:	1,5 kg
Kombinierbarkeit:	mit **WCs**, Modell-Nr. 203140, 203040, 203010, 213010, 213011, 203050, der Bad-Serie Renova Nr. 1.

Abmessungen unterliegen den üblichen materialspezifischen Toleranzen von ± 2%.
Die Katalogzeichnungen sind im Maßstab 1:20, falls nicht anders angegeben.

Bad-Serie

Renova Nr. 1

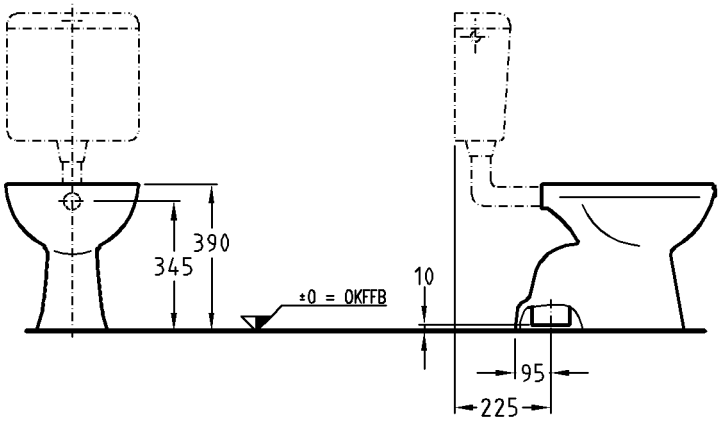

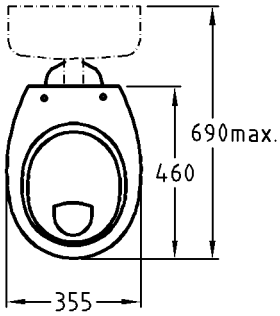

Modell:	**Flachspül-WC, 6 l, bodenstehend** CE, EN 997, EN 33 mit glasiertem Spülrand, Kunststoffspülwasserverteiler
Modell-Nr.:	201011
Abgang:	innen senkrecht
Material:	Keravit (Sanitärporzellan)
Gewicht:	15,0 kg
Kombinierbarkeit:	mit **Spülkasten**, Modell-Nr. 521031 der Serie Renova Nr. 1.

Modell:	**Renova Nr. 1 WC-Sitz mit Deckel, nach DIN 19516**
Modell-Nr.:	572165
Scharniere:	Edelstahl
Gewicht:	2,1 kg
Kombinierbarkeit:	mit **WCs**, Modell-Nr. 201011, 203800, 203811, der Bad-Serie Renova Nr. 1.

oder

Modell:	**Renova Nr. 1 WC-Sitzring, entspricht DIN 19516** mit durchgehender Edelstahlscharnierwelle
Modell-Nr.:	573030
Scharniere:	Edelstahl
Gewicht:	1,5 kg
Kombinierbarkeit:	mit **WC**, Modell-Nr. 201011, der Bad-Serie Renova Nr. 1.

Bad-Serie

Renova Nr. 1

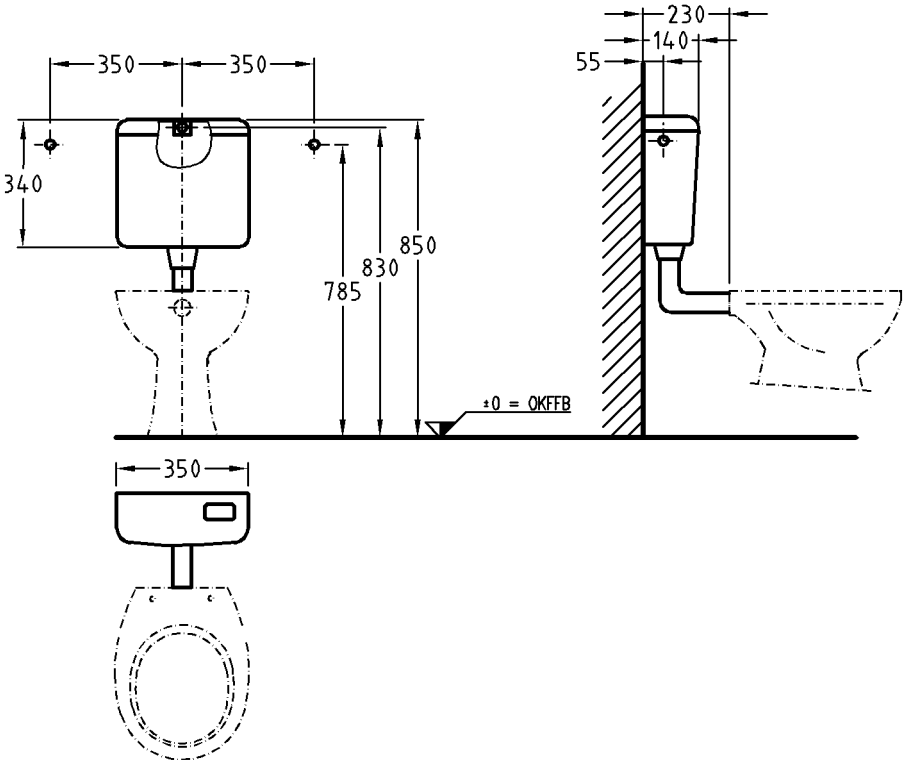

Modell:	**Spülkasten, 6 l, aus Kunststoff, für Wandmontage** CE, DIN EN 14055, mit Spül-/Stoppfunktion, komplett mit Kunststoffspülrohrbogen, Eckventil 21,0 mm (R½) und Montageset für Wasseranschluss hinten
Modell-Nr.:	521031
Zulauf:	links, rechts, hinten
Gewicht:	2,2 kg

Abmessungen unterliegen den entsprechenden gültigen EN-Normen.
Die Katalogzeichnungen sind im Maßstab 1:20, falls nicht anders angegeben.

Bad-Serie

Renova Nr. 1

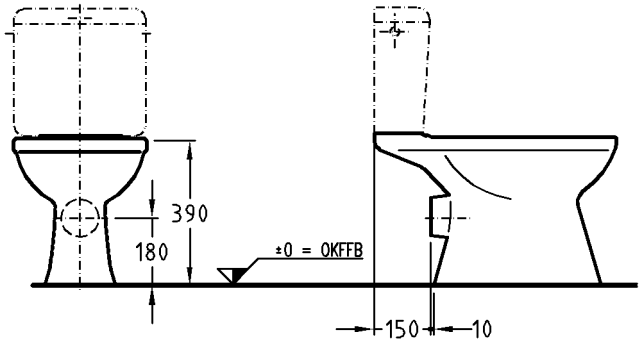

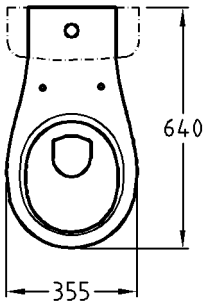

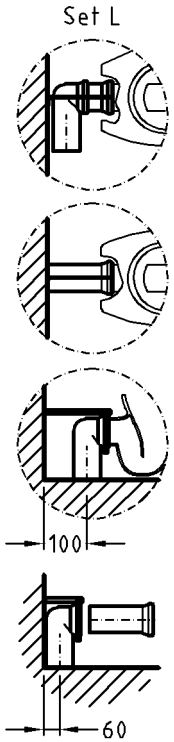

Modell:	**Tiefspül-Kombination, 6 l, bodenstehend, bestehend aus:**
Modell:	**Tiefspül-WC, 6 l,** CE, EN 997, EN 33
Modell-Nr.:	203800
Abgang:	waagerecht
Material:	Keravit (Sanitärporzellan)
Gewicht:	16,4 kg

Nur in Verbindung mit:

Modell:	**Renova Nr. 1 Spülkasten aus Keramik**
Modell-Nr.:	227750
oder	
Modell:	**Renova Nr. 1 Spülkasten aus Kunststoff**
Modell-Nr.:	521030

Modell:	**Ablaufanschluss-Set „L“** mit Befestigungsmaterial
Modell-Nr.:	521180
Material:	Kunststoff

Modell:	**Renova Nr. 1 WC-Sitz mit Deckel, nach DIN 19516**
Modell-Nr.:	572165
Scharniere:	Metall
Gewicht:	2,1 kg
Kombinierbarkeit:	mit **WCs**, Modell-Nr. 201011, 203800, 203811, der Bad-Serie Renova Nr. 1.

Bad-Serie

Renova Nr. 1

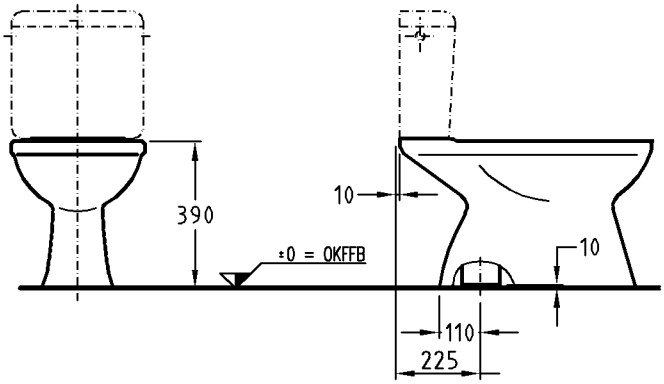

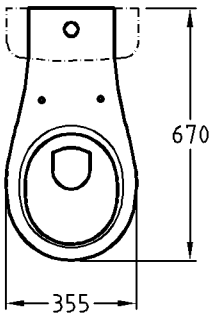

Modell:	**Tiefspül-Kombination, 6 l, bodenstehend, bestehend aus:**
Modell:	**Tiefspül-WC, 6 l,** CE, EN 997, EN 33
Modell-Nr.:	203811
Abgang:	innen senkrecht
Material:	Keravit (Sanitärporzellan)
Gewicht:	18,7 kg

Nur in Verbindung mit:

Modell:	**Renova Nr. 1 Spülkasten aus Keramik**
Modell-Nr.:	227750
oder	
Modell:	**Renova Nr. 1 Spülkasten aus Kunststoff**
Modell-Nr.:	521030
Modell:	**Renova Nr. 1 WC-Sitz mit Deckel, nach DIN 19516**
Modell-Nr.:	572165
Scharniere:	Metall
Gewicht:	2,1 kg
Kombinierbarkeit:	mit **WCs**, Modell-Nr. 201011, 203800, 203811, der Bad-Serie Renova Nr. 1.

Abmessungen unterliegen den üblichen materialspezifischen Toleranzen von ± 2%.
Die Katalogzeichnungen sind im Maßstab 1:20, falls nicht anders angegeben.

Bad-Serie

Renova Nr. 1

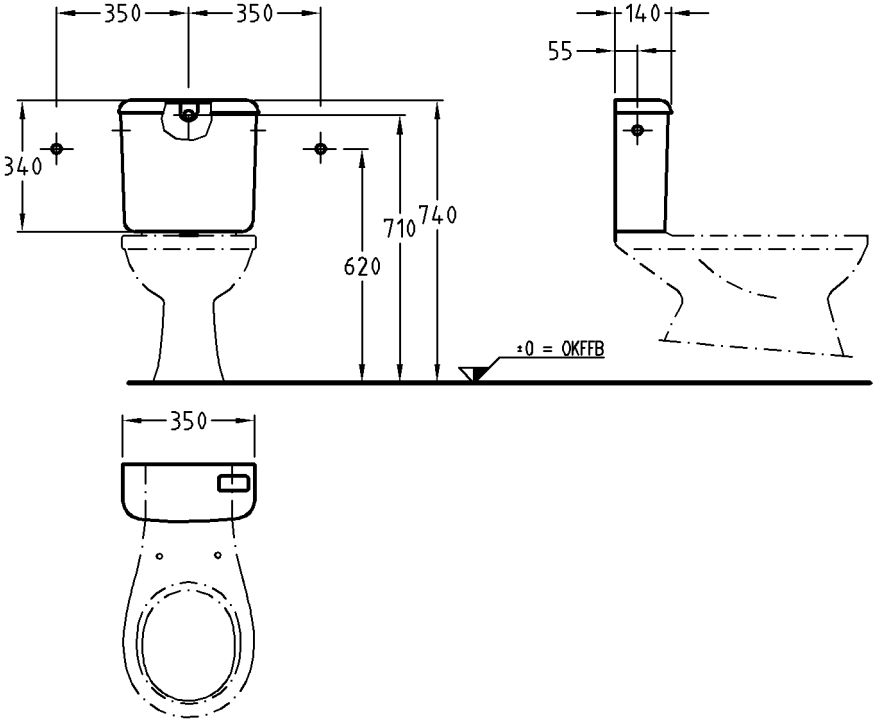

Modell:	**Spülkasten, 6 l, aus Kunststoff** CE, DIN EN 14055, mit Spül-/Stoppfunktion, Eckventil und Montageset für Wasseranschluss hinten
Modell-Nr.:	521030
Zulauf:	links, rechts, hinten
Gewicht:	2,2 kg

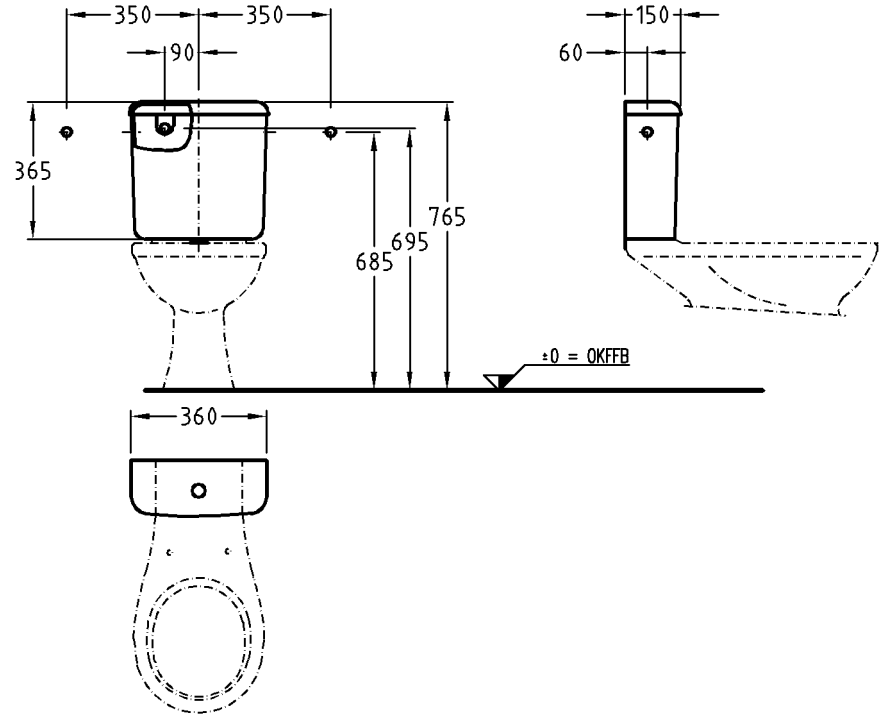

Modell:	**Spülkasten, 6 l, aus Keramik** CE, DIN EN 14055, mit eingebauter Drucktastenarmatur, mit Zweimengenspülung 3 l/6 l, inkl. Blindstopfen
Modell-Nr.:	227750
Oberfläche Drucktaste:	Verchromt
Zulauf:	links, rechts, hinten
Gewicht:	11,7 kg
Modell:	**Montageset für Wasseranschluss hinten,** bestehend aus: Eckventil 21,0 mm (R½), Anschlussrohr
Modell-Nr.:	522065

Abmessungen unterliegen den üblichen materialspezifischen Toleranzen von ± 2%.
Die Katalogzeichnungen sind im Maßstab 1:20, falls nicht anders angegeben.

Bad-Serie

Renova Nr. 1

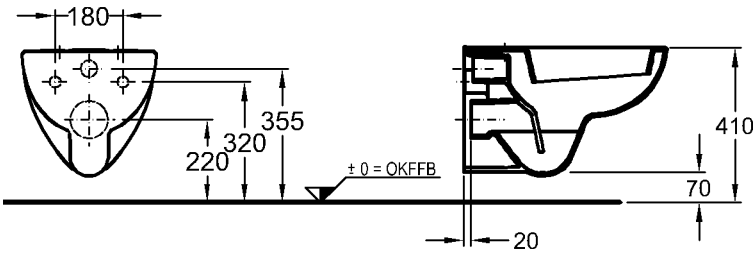

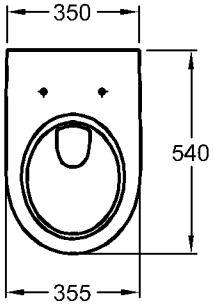

Modell:	**Tiefspül-WC, 4,5/6 l, wandhängend** CE, EN 997 6 AC/5 A, EN 33, mit glasiertem Spülrand und Kunststoffspülverteiler, für WE-Kasten oder Wandeinbau-Druckspüler
Modell-Nr.:	203040
Material:	Keravit (Sanitärporzellan)
Gewicht:	16,8 kg
Befestigung:	Gewindestange M12
Modell:	**Renova Nr. 1 WC-Sitz mit Deckel nach DIN 19516**
Modell-Nr.:	573010
Scharniere:	Metall
Gewicht:	2,7 kg
oder	
Modell:	**Renova Nr. 1 WC-Sitz mit Deckel, entspricht DIN 19516** Befestigung von oben
Modell-Nr.:	573015
Scharniere:	Metall
Gewicht:	2,7 kg
Modell-Nr.:	573025 mit Absenkautomatik
Scharniere:	Metall
Gewicht:	2,8 kg
oder	
Modell:	**Renova Nr. 1 WC-Sitzring, entspricht DIN 19516** mit durchgehender Edelstahlscharnierwelle
Modell-Nr.:	573030
Scharniere:	Edelstahl
Gewicht:	1,5 kg
Kombinierbarkeit:	mit **WCs**, Modell-Nr. 203140, 203040, 203010, 213010, 213011, 203050, der Bad-Serie Renova Nr. 1.

Abmessungen unterliegen den üblichen materialspezifischen Toleranzen von ± 2%.
Die Katalogzeichnungen sind im Maßstab 1:20, falls nicht anders angegeben.

Bad-Serie

Renova Nr. 1

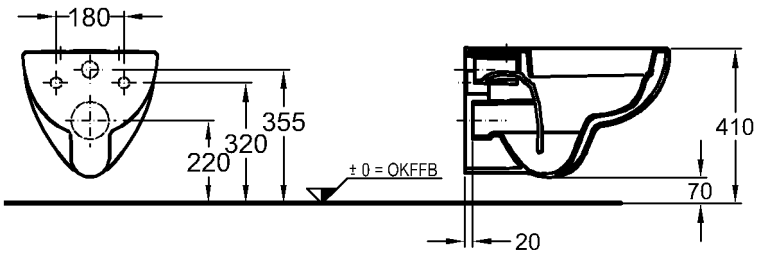

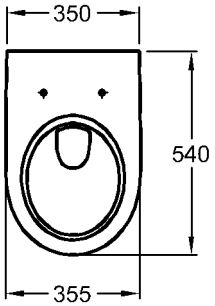

Modell:	**Tiefspül-WC spülrandlos, 4,5/6 l, wandhängend**
Rimfree®	CE, EN 997 6 AC/5 A, EN 33 für WE-Kasten oder Wandeinbau-Druckspüler
Modell-Nr.:	203050
Material:	Keravit (Sanitärporzellan)
Gewicht:	19,0 kg
Modell:	**Renova Nr. 1 WC-Sitz mit Deckel, nach DIN 19516**
Modell-Nr.:	573010
Scharniere:	Metall
Gewicht:	2,7 kg
oder	
Modell:	**Renova Nr. 1 WC-Sitz mit Deckel, nach DIN 19516** Befestigung von oben
Modell-Nr.:	573015
Scharniere:	Metall
Gewicht:	2,7 kg
Modell-Nr.:	573025 mit Absenkautomatik
Scharniere:	Metall
Gewicht:	2,8 kg
oder	
Modell:	**Renova Nr. 1 WC-Sitzring nach DIN 19516**
Modell-Nr.:	573030
Scharniere:	durchgehende Edelstahl-Scharnierwelle
Gewicht:	1,5 kg

Kombinierbarkeit: mit **WCs**, Modell-Nr. 203140, 203040, 203010, 213010, 213011, 203050, der Bad-Serie Renova Nr. 1.

Bad-Serie

Renova Nr. 1

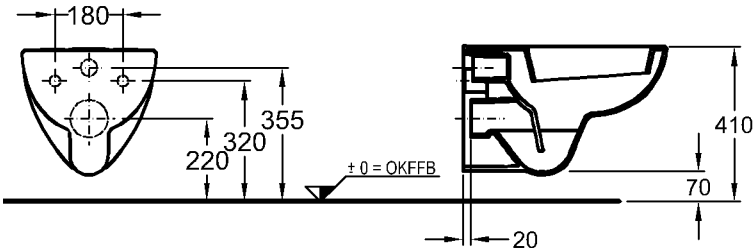

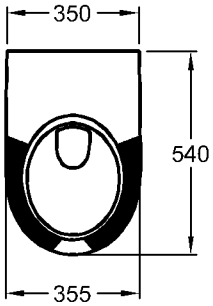

Modell:	**Tiefspül-WC, 4,5/6 l, wandhängend, mit Sitzflächen** CE, EN 997, EN 33, mit glasiertem Spülrand und Kunststoffspülverteiler, für WE-Kasten oder Wandeinbau-Druckspüler
Modell-Nr.:	203045
Material:	Keravit (Sanitärporzellan)
Gewicht:	16,4 kg
Befestigung:	Gewindestange M12

Abmessungen unterliegen den üblichen materialspezifischen Toleranzen von ± 2%.
Die Katalogzeichnungen sind im Maßstab 1:20, falls nicht anders angegeben.

Bad-Serie

Renova Nr. 1

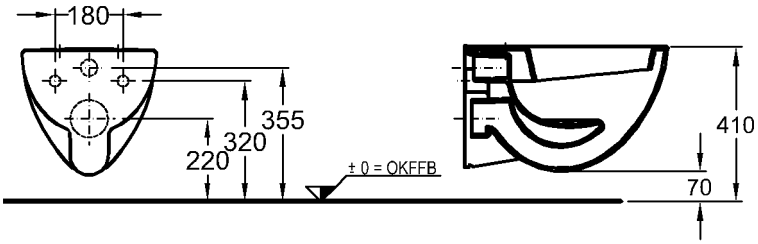

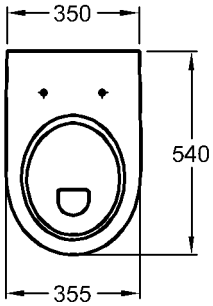

Modell:	**Flachspül-WC, 6 l, wandhängend** CE, EN 997 6 A/C, EN 33, mit glasiertem Spülrand und Kunststoffspülverteiler, für WE-Kasten oder Wandeinbau-Druckspüler
Modell-Nr.:	203140
Material:	Keravit (Sanitärporzellan)
Gewicht:	16,6 kg
Befestigung:	Gewindestange M12
Modell:	**Renova Nr. 1 WC-Sitz mit Deckel nach DIN 19516**
Modell-Nr.:	573010
Scharniere:	Metall
Gewicht:	2,7 kg
oder	
Modell:	**Renova Nr. 1 WC-Sitz mit Deckel, entspricht DIN 19516** Befestigung von oben
Modell-Nr.:	573015
Scharniere:	Metall
Gewicht:	2,7 kg
Modell-Nr.:	573025 mit Absenkautomatik
Scharniere:	Metall
Gewicht:	2,8 kg
oder	
Modell:	**Renova Nr. 1 WC-Sitzring, entspricht DIN 19516** mit durchgehender Edelstahlscharnierwelle
Modell-Nr.:	573030
Scharniere:	Edelstahl
Gewicht:	1,5 kg
Kombinierbarkeit:	mit **WCs**, Modell-Nr. 203140, 203040, 203010, 213010, 213011, 203050, der Bad-Serie Renova Nr. 1.

Bad-Serie

Renova Nr. 1

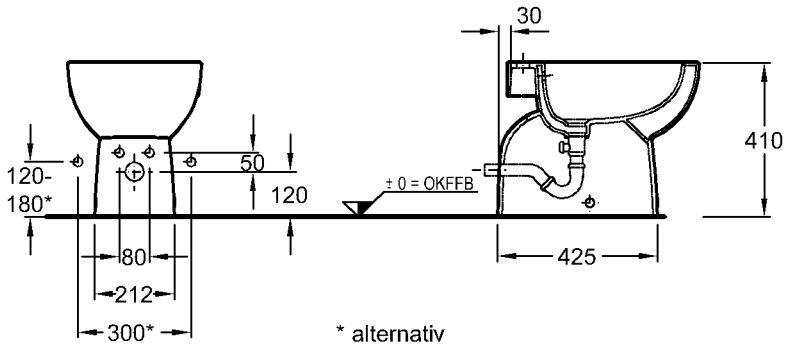

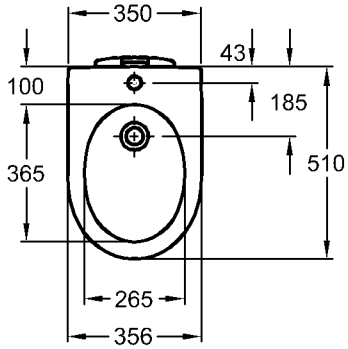

Modell:	**Bidet, bodenstehend,** CE, DIN EN 14528, EN 35 mit Hahnloch, mit keramischem Überlauf, zur Montage einer Einlocharmatur, inkl. verdeckte Bodenbefestigung mit Abdeckkappen
Modell-Nr.:	233010
Material:	Keravit (Sanitärporzellan)
Gewicht:	17,9 kg

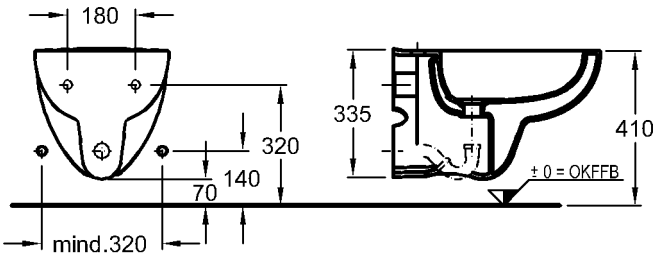

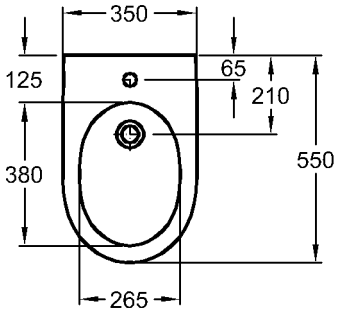

Modell:	**Bidet, wandhängend,** CE, DIN EN 14528, EN 36 mit Hahnloch, mit keramischem Überlauf, zur Montage einer Einlocharmatur
Modell-Nr.:	233040
Material:	Keravit (Sanitärporzellan)
Gewicht:	15,6 kg

Abmessungen unterliegen den üblichen materialspezifischen Toleranzen von ± 2%.
Die Katalogzeichnungen sind im Maßstab 1:20, falls nicht anders angegeben.

Bad-Serie

Renova Nr. 1

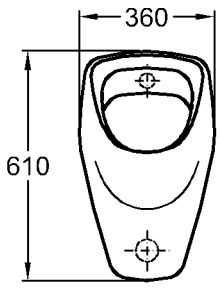

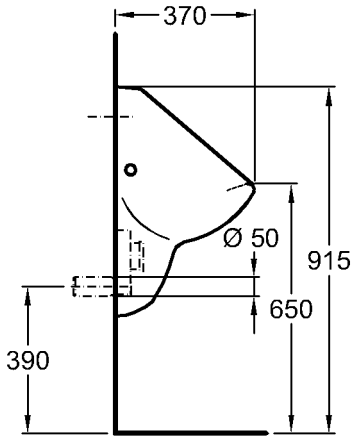

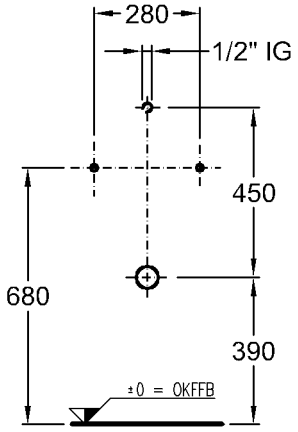

Modell:	**Urinal**
	CE, DIN EN 13407, EN 80 zugelassen für 1l-Spülvolumen
Modell-Nr.:	235300
	235320 mit „Kerze“
Zulauf:	von hinten
Abgang:	nach hinten
Gewicht:	16,1 kg
Modell:	**Einlaufverbinder**
	für WE-Druckspüler
Modell-Nr.:	521005
Gewicht:	0,1 kg
Modell:	**Absaugeformstück 0,5-4 l**
	Ø 50 mm nach DIN 19545
Modell-Nr.:	521250
Abgang:	nach hinten
Gewicht:	0,2 kg
Modell:	**Urinalsieb**
Modell-Nr.:	510410
Material:	Edelstahl
Gewicht:	0,1 kg

Nur in Verbindung mit:

Modell:	**Kerafix-Befestigungssatz**
	mit Abdeckkappen
Modell-Nr.:	551070 Verchromt
	551075 Weiß

Abmessungen unterliegen den üblichen materialspezifischen Toleranzen von ± 2%.
Die Katalogzeichnungen sind im Maßstab 1:20, falls nicht anders angegeben.

Bad-Serie

Renova Nr. 1

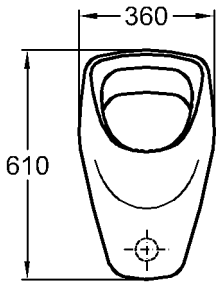

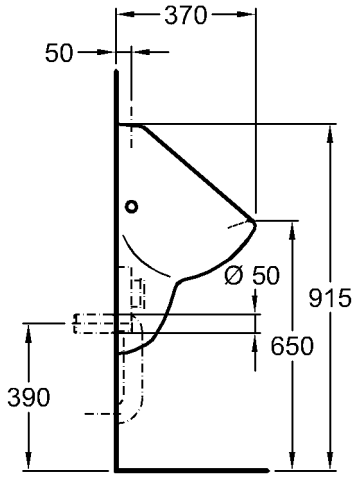

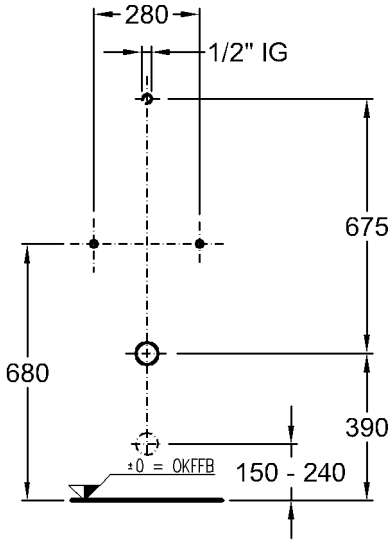

Modell:	**Urinal**
	CE, DIN EN 13407, EN 80
Modell-Nr.:	235200
Zulauf:	von oben
Abgang:	nach hinten oder nach unten
Gewicht:	16,2 kg
Modell:	**Absaugeformstück 0,5-4 l**
	Ø 50 mm
	nach DIN 19545
Modell-Nr.:	521250
Abgang:	nach hinten
Gewicht:	0,2 kg
Modell:	**Absaugeformstück 1 l**
	nach DIN 19545
Modell-Nr.:	521245
Abgang:	nach unten
Gewicht:	0,3 kg
Modell:	**Urinalsieb**
Modell-Nr.:	510410
Material:	Edelstahl
Gewicht:	0,1 kg

Nur in Verbindung mit:

Modell:	**Kerafix-Befestigungssatz**
	mit Abdeckkappen
Modell-Nr.:	551070 Verchromt
	551075 Weiß

Empfohlene Vorwand-Hersteller:	Burda, Schwab, DAL, Viega, Geberit, Wisa, Friatec, Zako, Mepa, Mero

Abmessungen unterliegen den üblichen materialspezifischen Toleranzen von ± 2%.
Die Katalogzeichnungen sind im Maßstab 1:20, falls nicht anders angegeben.

Bad-Serie

Renova Nr.1

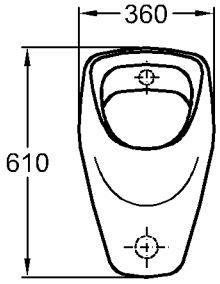

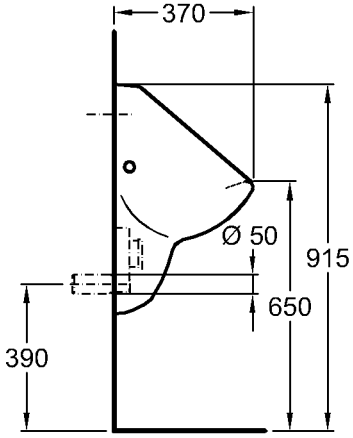

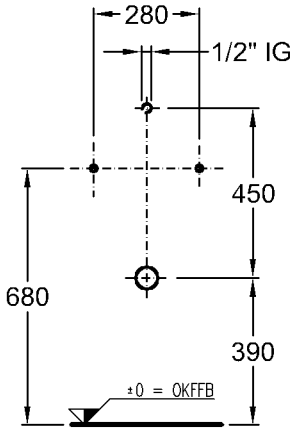

Modell:	**Renova Nr. 1 Urinal mit Flushcontrol 501**
	CE, DIN EN 13407, EN 80 mit elektronischem, batteriebetriebenem Urinalspülsystem mit Multiparametersensor, inkl. Einlaufverbinder und Absaugeformstück - Betriebsdruck 1-10 bar
Modell-Nr.:	235306 235326 mit „Kerze“
Zulauf:	von hinten
Abgang:	nach hinten
Gewicht:	14,8 kg

Nur in Verbindung mit:

Modell:	**Kerafix-Befestigungssatz** mit Abdeckkappen
Modell-Nr. und Oberfläche:	551070 Verchromt 551075 Weiß

Modell:	**Urinalsieb**
Modell-Nr.:	510410
Material:	Edelstahl
Gewicht:	0,1 kg

Kein spezielles Vorwandelement erforderlich (z. B. Leer-Element verwenden).

Abmessungen unterliegen den üblichen materialspezifischen Toleranzen von ± 2%.
Die Katalogzeichnungen sind im Maßstab 1:20, falls nicht anders angegeben.

Bad-Serie

Renova Nr. 1

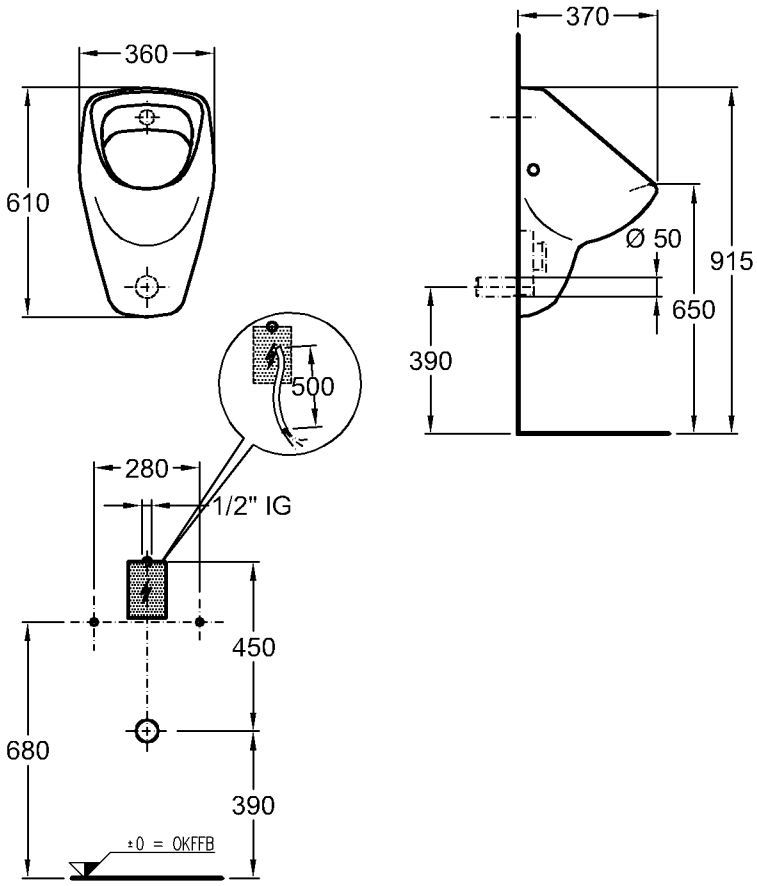

Modell:	**Renova Nr. 1 Urinal mit Flushcontrol 501 N**
	CE, DIN EN 13407, EN 80 mit elektronischem, netzbetriebenem Urinalspülsystem mit Multiparametersensor, inkl. Einlaufverbinder und Absaugeformstück - Betriebsdruck 1-10 bar
Modell-Nr.:	235318 235338 mit „Kerze“
Zulauf:	von hinten
Abgang:	nach hinten
Gewicht:	14,8 kg

Nur in Verbindung mit:

Modell:	**Kerafix-Befestigungssatz** mit Abdeckkappen
Modell-Nr. und Oberfläche:	551070 Verchromt 551075 Weiß

Modell:	**Urinalsieb**
Modell-Nr.:	510410
Material:	Edelstahl

Kein spezielles Vorwandelement erforderlich (z. B. Leer-Element verwenden).

Abmessungen unterliegen den üblichen materialspezifischen Toleranzen von ± 2%.
Die Katalogzeichnungen sind im Maßstab 1:20, falls nicht anders angegeben.

Bad-Serie

Renova Nr. 1

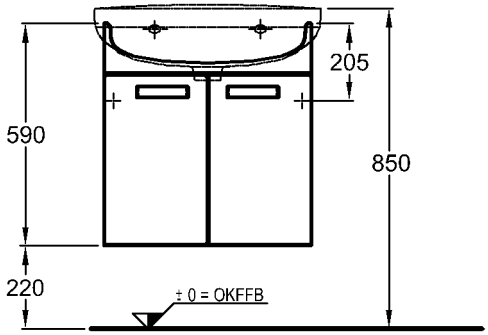

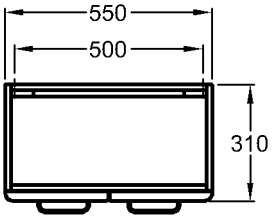

Modell:	**Waschtischunterschrank** 2 Türen, 2 Griffe verchromt/ poliert, 1 Einlegeboden
Modell-Nr. und Front:	880060 Weiß Hochglanz 880061 Eiche lichthell Dekor 880062 Wenge Dekor Hochglanz
Korpus:	Weiß
Maße:	550 x 310 x 590 mm
Gewicht:	14,1 kg
Kombinierbarkeit	mit **Möbelwaschtisch**, Modell-Nr. 220660, der Bad-Serie Renova Nr. 1.

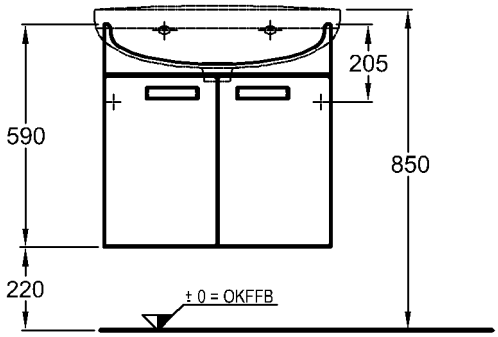

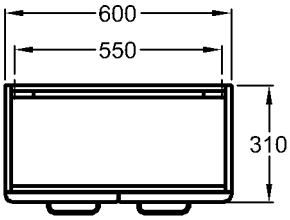

Modell:	**Waschtischunterschrank** 2 Türen, 2 Griffe verchromt/ poliert, 1 Einlegeboden
Modell-Nr. und Front:	880065 Weiß Hochglanz 880066 Eiche lichthell Dekor 880067 Wenge Dekor Hochglanz
Korpus:	Weiß
Maße:	600 x 310 x 590 mm
Gewicht:	14,7 kg
Kombinierbarkeit	mit **Möbelwaschtisch**, Modell-Nr. 220665, der Bad-Serie Renova Nr. 1.

Bad-Serie

Renova Nr. 1

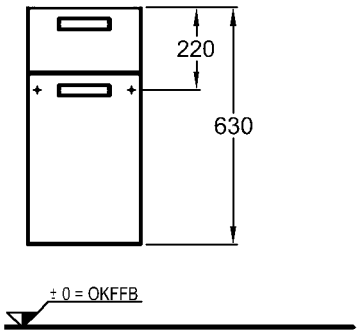

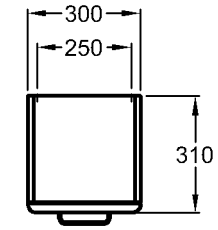

Modell:	**Seitenschrank** Türanschlag rechts/links 1 Tür, 1 Schublade, 1 Einlegeboden, mit Abdeckplatte aus satiniertem Glas
Modell-Nr. und Front:	880010 Weiß Hochglanz 880011 Eiche lichthell Dekor 880012 Wenge Dekor Hochglanz
Korpus:	Weiß
Maße:	300 x 310 x 630 mm
Gewicht:	14,5 kg

Abmessungen unterliegen den entsprechenden gültigen EN-Normen.
Die Katalogzeichnungen sind im Maßstab 1:20, falls nicht anders angegeben.

Bad-Serie

Renova Nr. 1

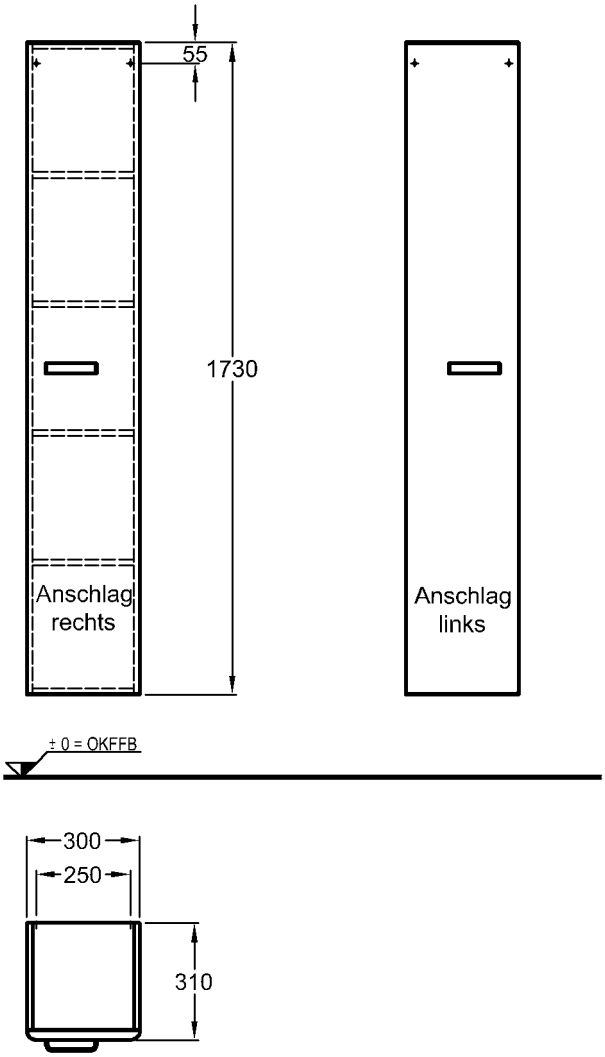

Modell:	**Hochschrank**	
	Türanschlag rechts/links	
	1 Tür, 2 feste Böden, 2 Einlegeböden	
Modell-Nr. und Front:	880000	Weiß Hochglanz
	880001	Eiche lichthell Dekor
	880002	Wenge Dekor Hochglanz
Korpus:	Weiß	
Maße:	300 x 310 x 1730 mm	
Gewicht:	29,1 kg	

KERAMAG

Abmessungen unterliegen den entsprechenden gültigen EN-Normen.
Die Katalogzeichnungen sind im Maßstab 1:20, falls nicht anders angegeben.

Bad-Serie

Renova Nr. 1

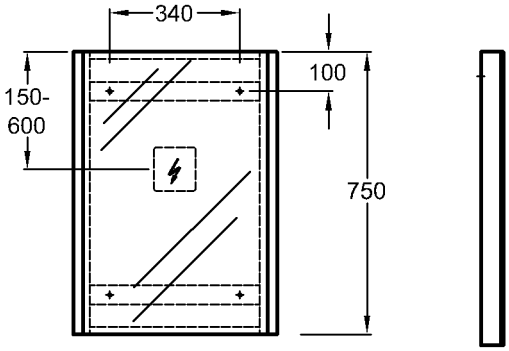

Modell:	**Lichtspiegelelement** mit 2 Leuchtleisten 14 W/230 V
Modell-Nr.:	880054
Maße:	540 x 60 x 750 mm
Gewicht:	9,0 kg

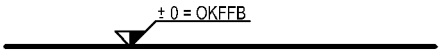

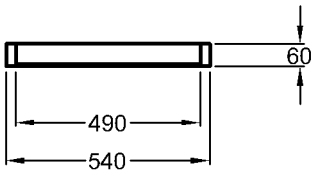

2 x FH14 Watt / 840
cool white
220....240V, 50....60Hz
IP21, Schutzklasse 2

Abmessungen unterliegen den entsprechenden gültigen EN-Normen.
Die Katalogzeichnungen sind im Maßstab 1:20, falls nicht anders angegeben.

Bad-Serie

Renova Nr. 1

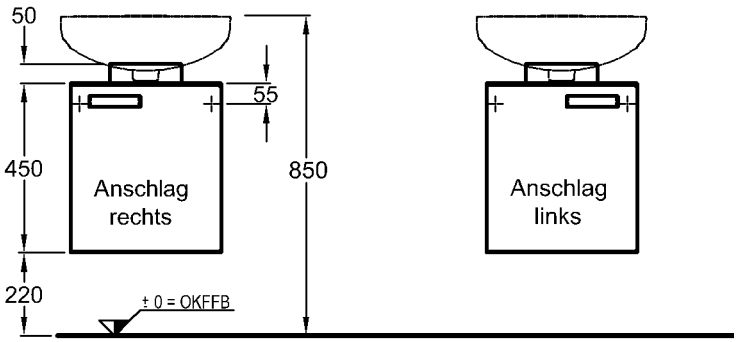

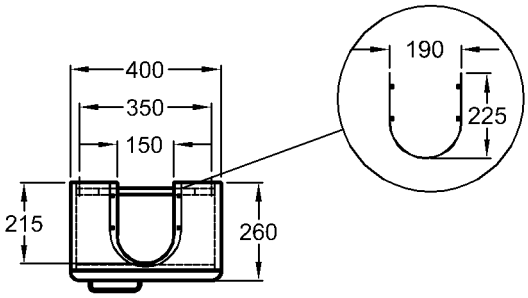

Modell:	**Waschtischunterschrank inkl. Adapter** Türanschlag rechts/links 1 Tür, 1 Griff verchromt/ poliert	
Modell-Nr. und Front:	800540	Weiß Hochglanz
	800541	Eiche lichthell Dekor
	800542	Wenge Dekor Hochglanz
Korpus:	Weiß	
Maße:	400 x 260 x 450 mm	
Gewicht:	10,5 kg	
Kombinierbarkeit	mit **Handwaschbecken mit Halbsäulenkranz** (ab 450 mm) der Bad-Serie Renova Nr. 1.	

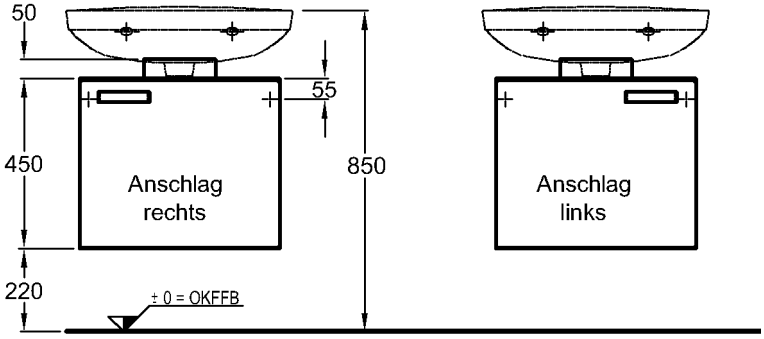

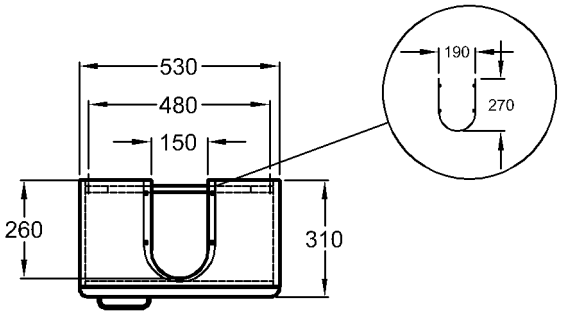

Modell:	**Waschtischunterschrank inkl. Adapter** Türanschlag rechts/links 1 Tür, 1 Griff verchromt/ poliert	
Modell-Nr. und Front:	800550	Weiß Hochglanz
	800551	Eiche lichthell Dekor
	800552	Wenge Dekor Hochglanz
Korpus:	Weiß	
Maße:	530 x 310 x 450 mm	
Gewicht:	13,1 kg	
Kombinierbarkeit	mit **Waschtischen mit Halbsäulenkranz** (ab 550 mm) der Bad-Serie Renova Nr. 1.	

Abmessungen unterliegen den üblichen materialspezifischen Toleranzen von ± 2%.
Die Katalogzeichnungen sind im Maßstab 1:20, falls nicht anders angegeben.