Raindance Select
Raindance Select S 240 2jet Showerpipe
Oberflächen: **weiß/chrom** Artikelnummer: **27129400**

Beschreibung

Merkmale

- Kopfbrause Raindance Select S 240 2jet
- Brausekopfgröße: 240 mm
- Strahlart: RainAir (mit Luft angereicherter Regenstrahl), Rain
- komfortable Strahlartenumstellung durch Select-Taste
- Durchflussmenge RainAir Strahl (bei 3 bar): 15 l/min
- Durchflussmenge Rain Strahl (bei 3 bar): 15 l/min
- Betriebsdruck: min. 1,5 bar / max. 10 bar
- Oberfläche Strahlscheibe in zwei Varianten: chrom oder weiß
- Brausearmlänge: 460 mm
- schwenkbarer Brausearm
- Thermostat Ecostat Comfort
- Sicherheitssperre bei 40° C
- einstellbare Heißwasserbegrenzung
- Verbraucheransteuerung durch Drehen
- Montageart: Aufputzinstallation
- höhenverstellbare Handbrausehalterung

Bestehend aus

- Isiflex Brauseschlauch 1,60 m (#28276XXX)
- Raindance Select S 120 3jet Handbrause (#26530XXX)

Technologie

Produktabbildung
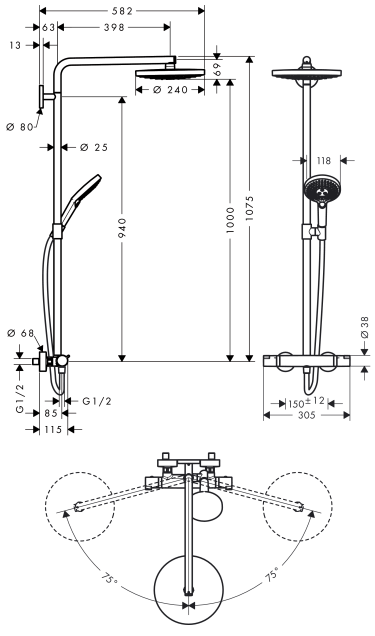
Maßzeichnung