(D) Montageanleitung
(GB) Assembly instructions
(F) Notice demontage
(RO) Instructiuni de montaj
(I) Istruzioni di montaggio
(NL) Handleiding voor de montage
(PL) Instrukcja montażu
(TR) Montaj talimati
(CZ) Montážni návod
(SK) Návod na montáž
(HU) Szerelési útmutató
(RU) Инструкция по монтажу

LKZ 41194

SILKEBORG SI-05

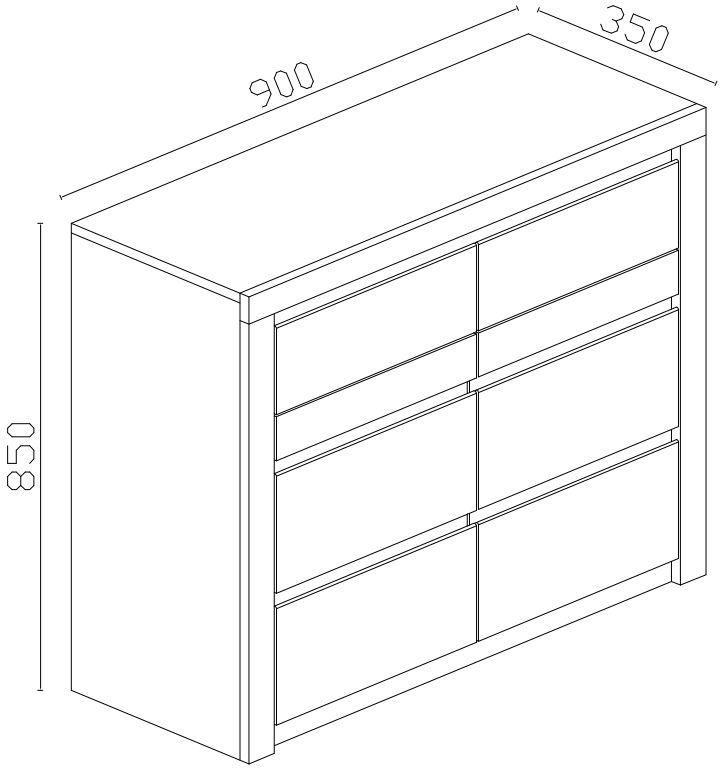

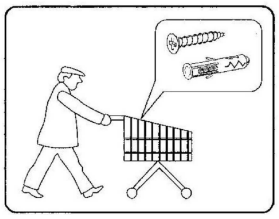

⚠ Uwaga • Achtung • Attention • Caution • Figyele • Attenzione • Opgelet Atentje • Upozornrnie • Dikkat • Upozornìnì • Внимание ⚠	
(D)	Bitte nur mit einem Staubtuch oder leicht feuchtem Lappen reinigen. Keine scheuernden Putzmittel verwenden
(GB)	Please only with a duster or a damp cloth. Do no use any abrasive cleaners
(F)	Le nottoyage se fait uniquement á l'aide d'un torchon ou d'une serviette légérement mouillée
(RO)	Curăţare trebuie efectuată numai o cârpă sau cu un prosop uşor umezit Nu utilizaţi agenţi de curăţare abrazivi
(I)	Pulire esclusivamente con un panno o un asciugamano umido
(NL)	Reinig alleen met een stofdoek of een lichtjes vochtige doek Gebruik geen schurende poetsmiddelem
(PL)	Czyszczenie należy wykonać wyłącznie za pomocą ściereczki lub lekko nawilżonego ręcznika. Nie stosować środków czyszczących do szorowania
(TR)	Lütfen sadece bir toz beziyle veya hafif nemil yumuşak bir bezle siliniz. Aşindirici temizlik malzemeleri kullanmayiniz
(CZ)	Čistěni je nutné vykonávat výhradne pomoci utěrky nebo lehce navlhčeného ručniku. Nepouživejte čistici prostředky obsahujici abrazivni částice
(SK)	Čisteni je nutné vykonávať výhradne pomoci utierky nebo ľahko zvlhnutým ručnikom Nepouživajte čistiaci prostriedky obsahujúci abrazivni častice
(HU)	A tisztitás kizárólag törlöruha vary enyhén nedvesitett törtölkozö segitségével végezhetö. Súroló hatású tisztitószereket nem szabad használni
(RU)	Очищайте от пыли тряпкой или слегка влажной ветошью. Не допускается применение чистящих средств, не пред-назначенных для ухода за мебелью.

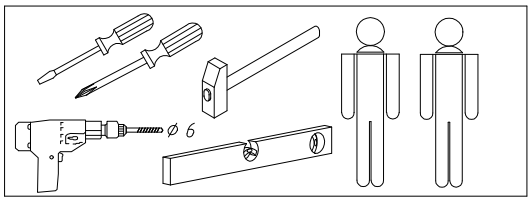

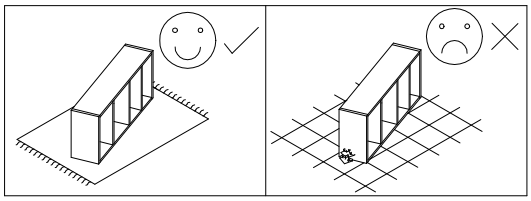

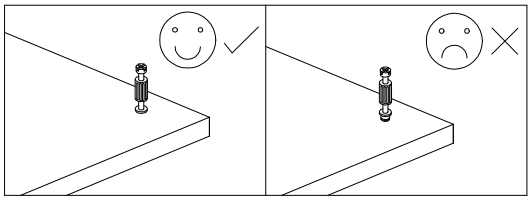

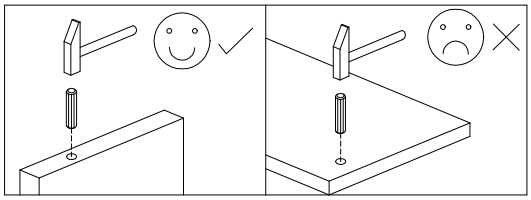

Druck Timber 09/2022

(D) Servicekarte	(RO) Carte de service	(PL) Karta serwisowa	(SK) Služobný preukaz
(GB) Service card	(I) Carta di servizio	(TR) Servis karti	(HU) Szerviz kártya
(F) Carte de service	(NL) Dienst kaart	(CZ) Servisni karta	(RU) Сервисная карта

SILKEBORG SI-05

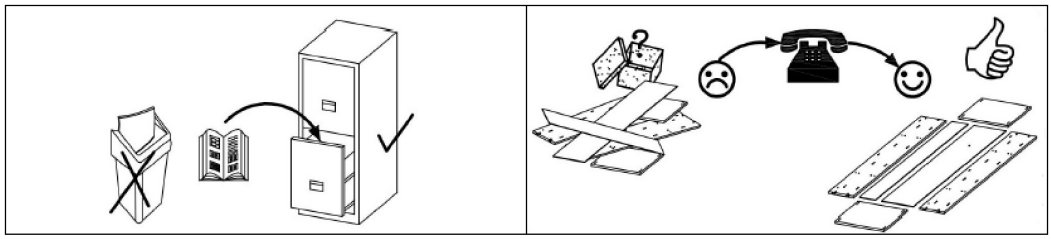

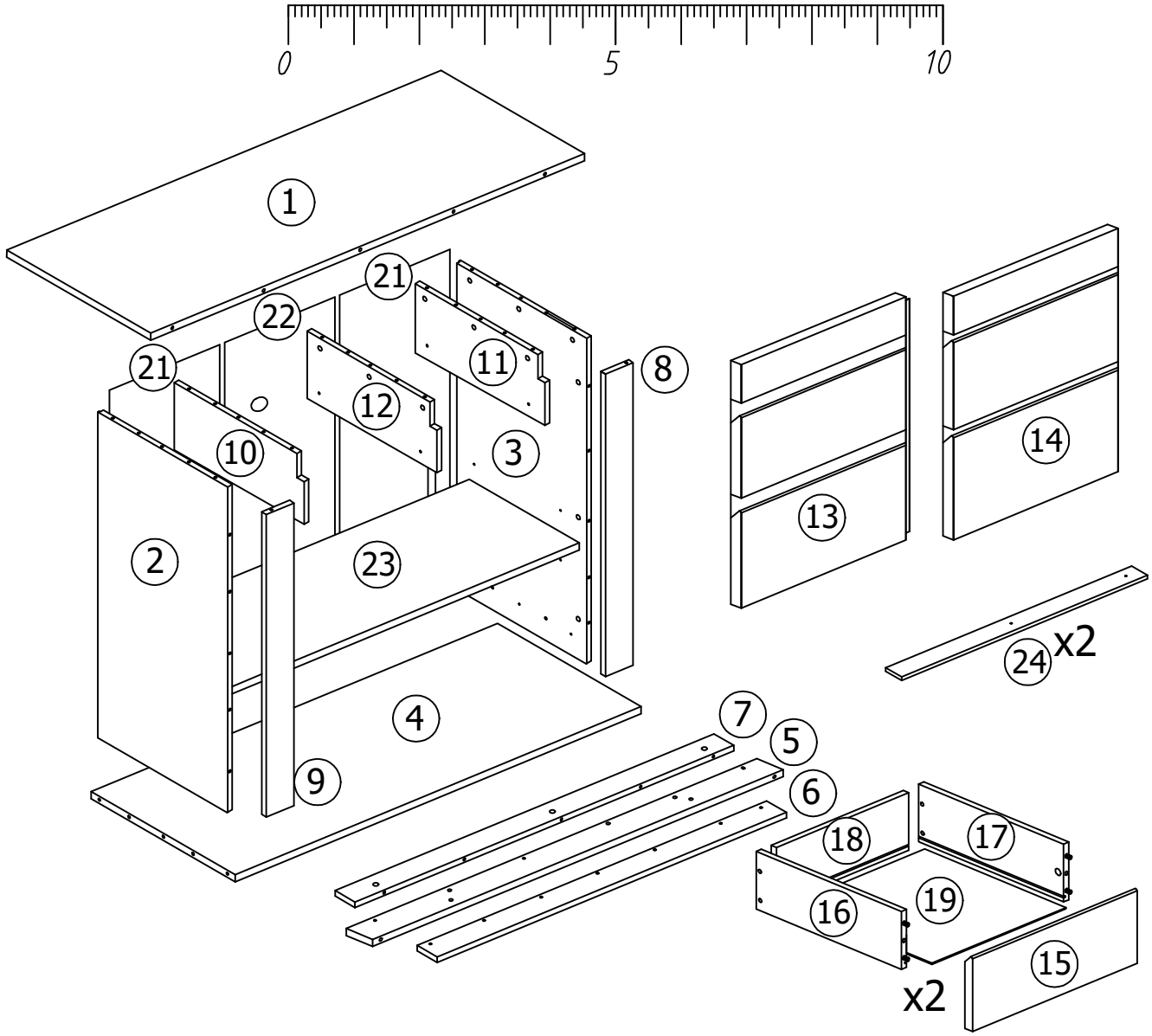

(A) x40	(B) x40	(C) x8	(D) ø8x30 x26	(E) x4	(J) x2	(K) x1	(M) ø5x9,5 x8	(N) x14	(R) ø 1 x40
(AB) ø 3,5x16 x8	(AV) x1	(BO) ø4x25 x5	(BW) ø6x30 x1	(CB) ø6,3x13 x8	(CN) ø3x16 x12	(CP) ø 4x16 x1	(CU) L-300 x4 2 x L 2 x R	(CW) L-300 x4 2 x L 2 x R	(D2) ø8x20 x2
(DB) ø 4x40 x1	(FG) x4	(FS) x4	(ZG) ø 35 x4	(ZS) x4					

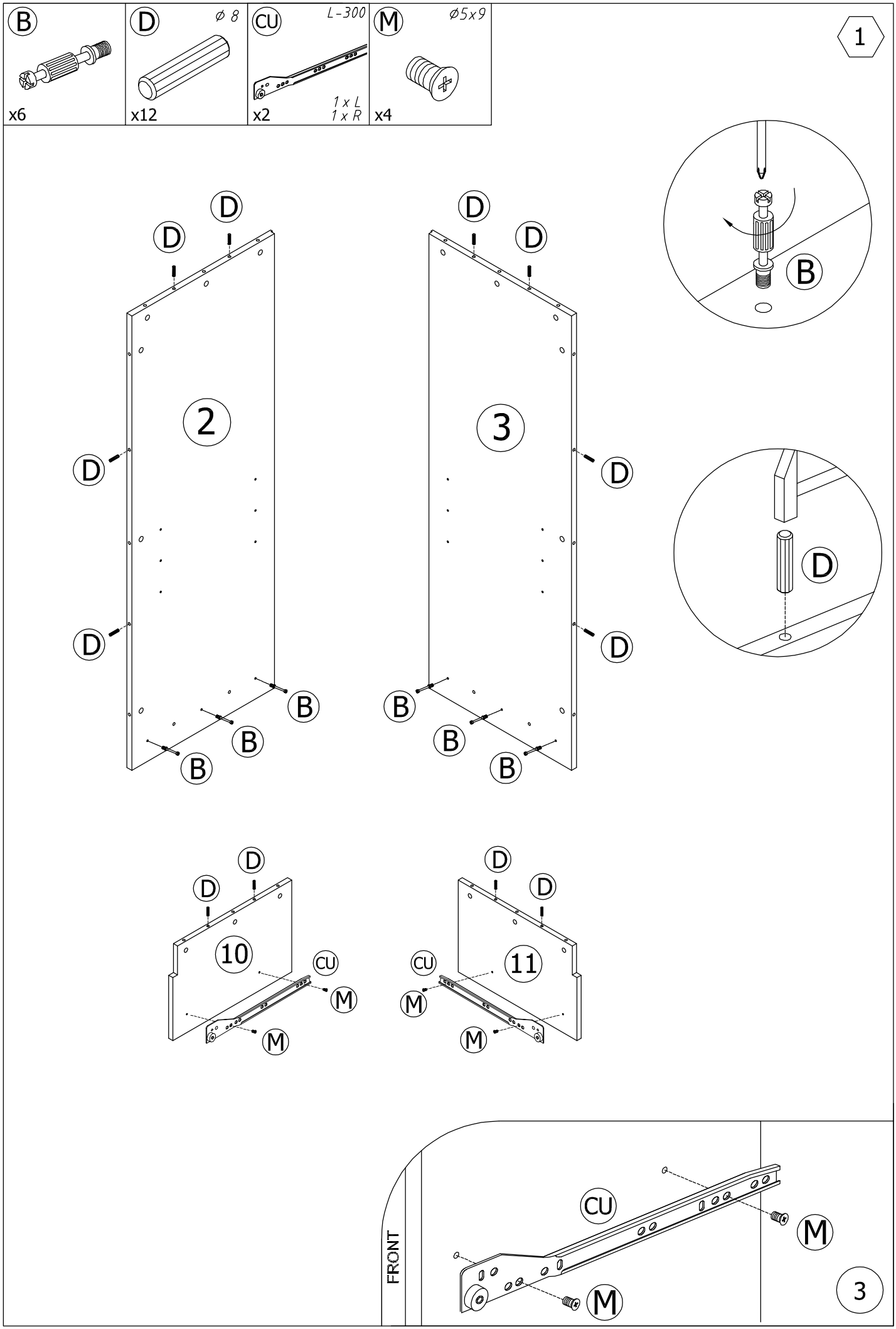
B
x6
D
ø 8
x12
CU
L-300
1 x L
1 x R
x2
M
ø5x9
x4
1
2
3
10
11
FRONT
3

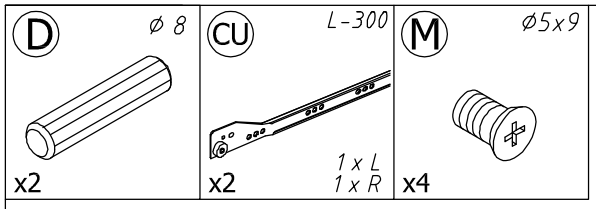
D
ø 8
x2
CU
L-300
1 x L
1 x R
x2
M
ø5x9
x4

2

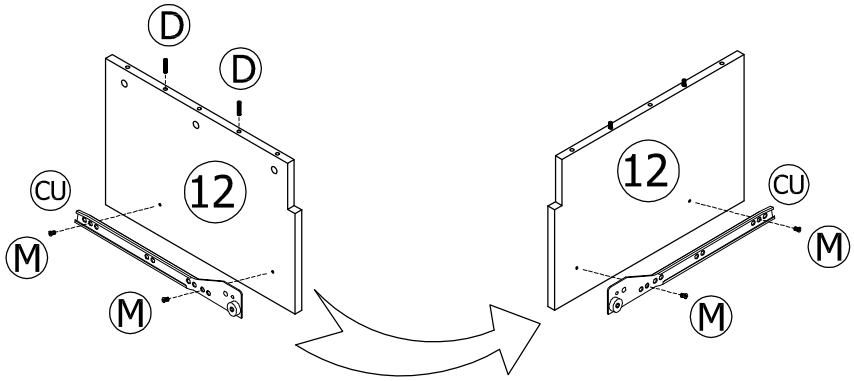
D
D
12
CU
M
M
12
CU
M
M

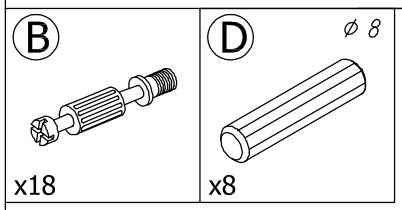
B
x18
D
ø 8
x8

3

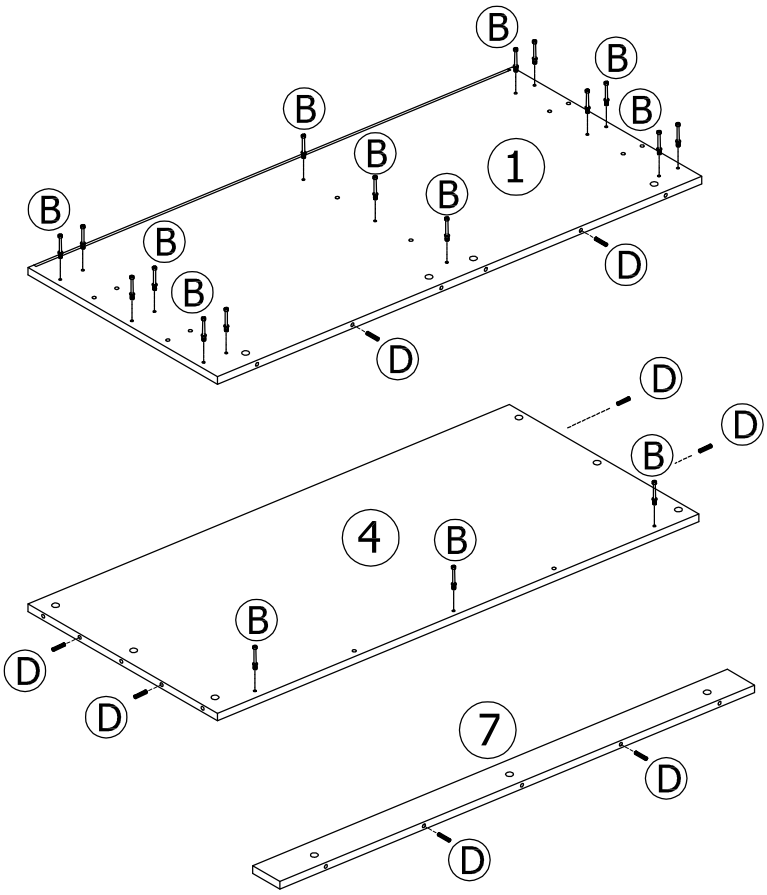
B
B
B
B
B
B
B
B
B
1
D
D
D
D
B
4
B
B
D
D
7
D
D

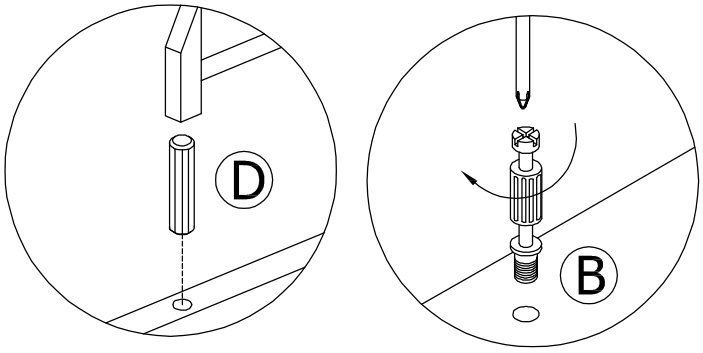
D
B

4

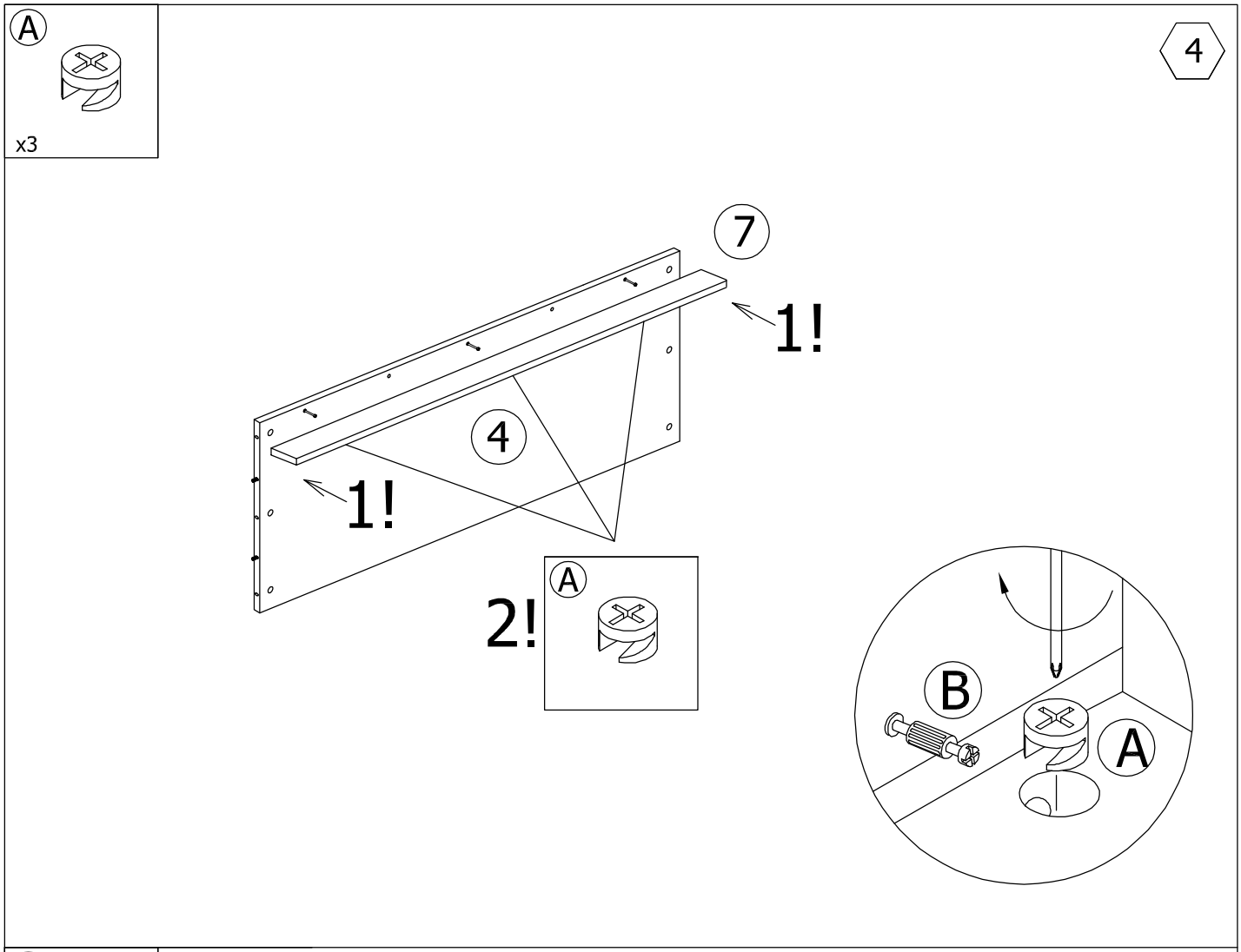
A
x3
4
7
1!
4
1!
2!
A
B
A

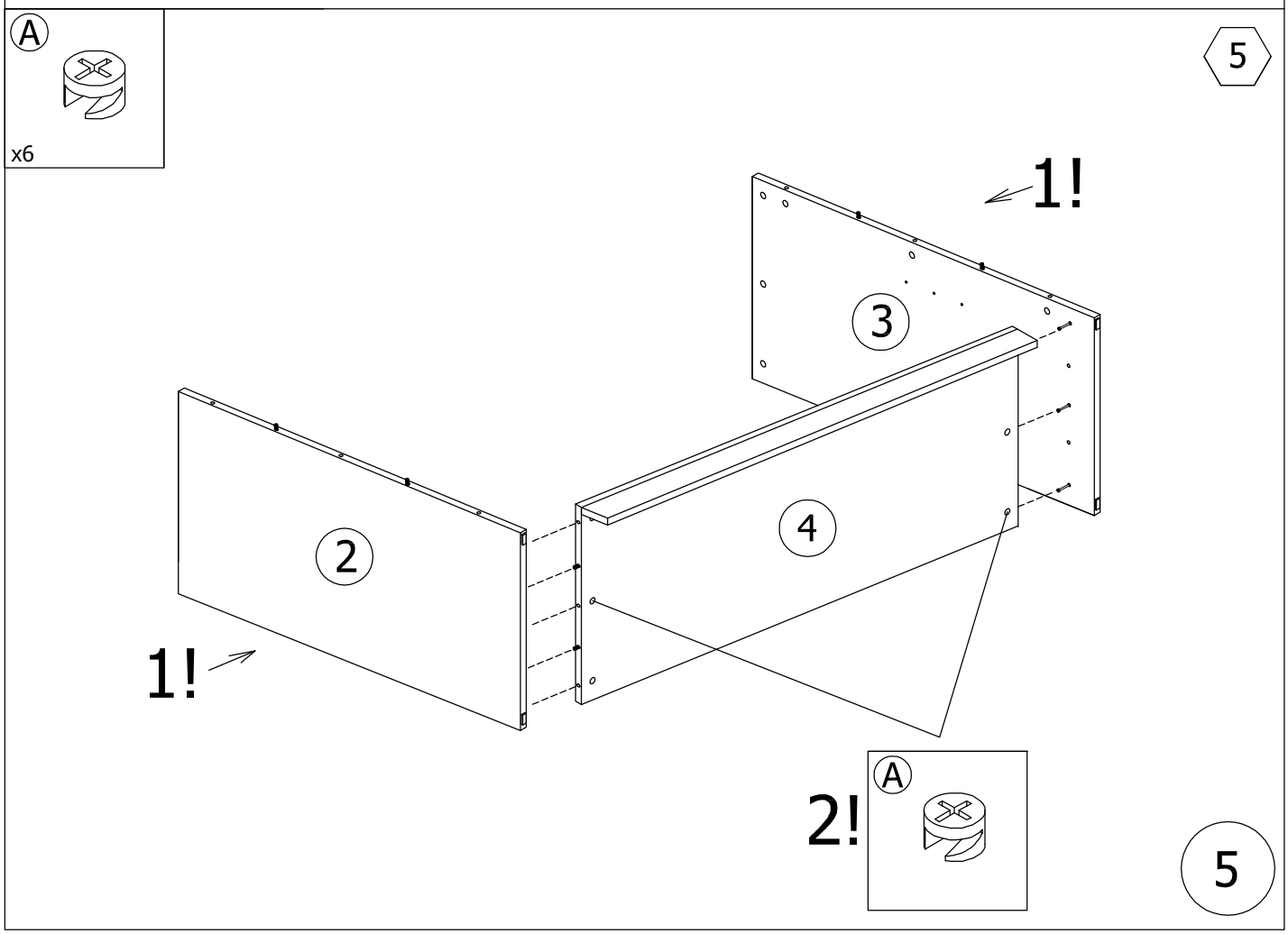
A
x6
5
1!
3
4
2
1!
2!
A
5

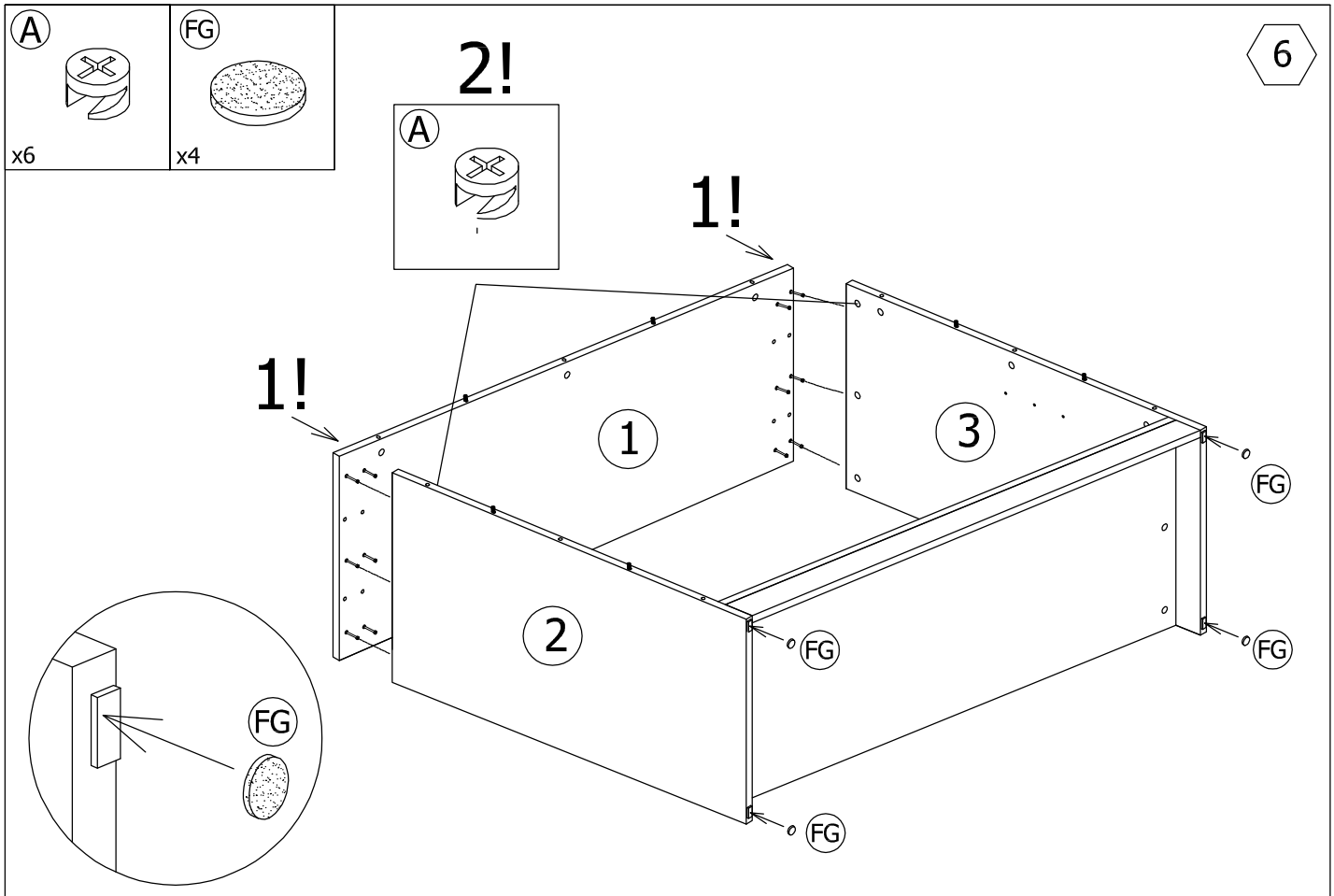
A
x6
FG
x4
6
2!
A
1!
1!
1
3
2
FG
FG
FG
FG
FG

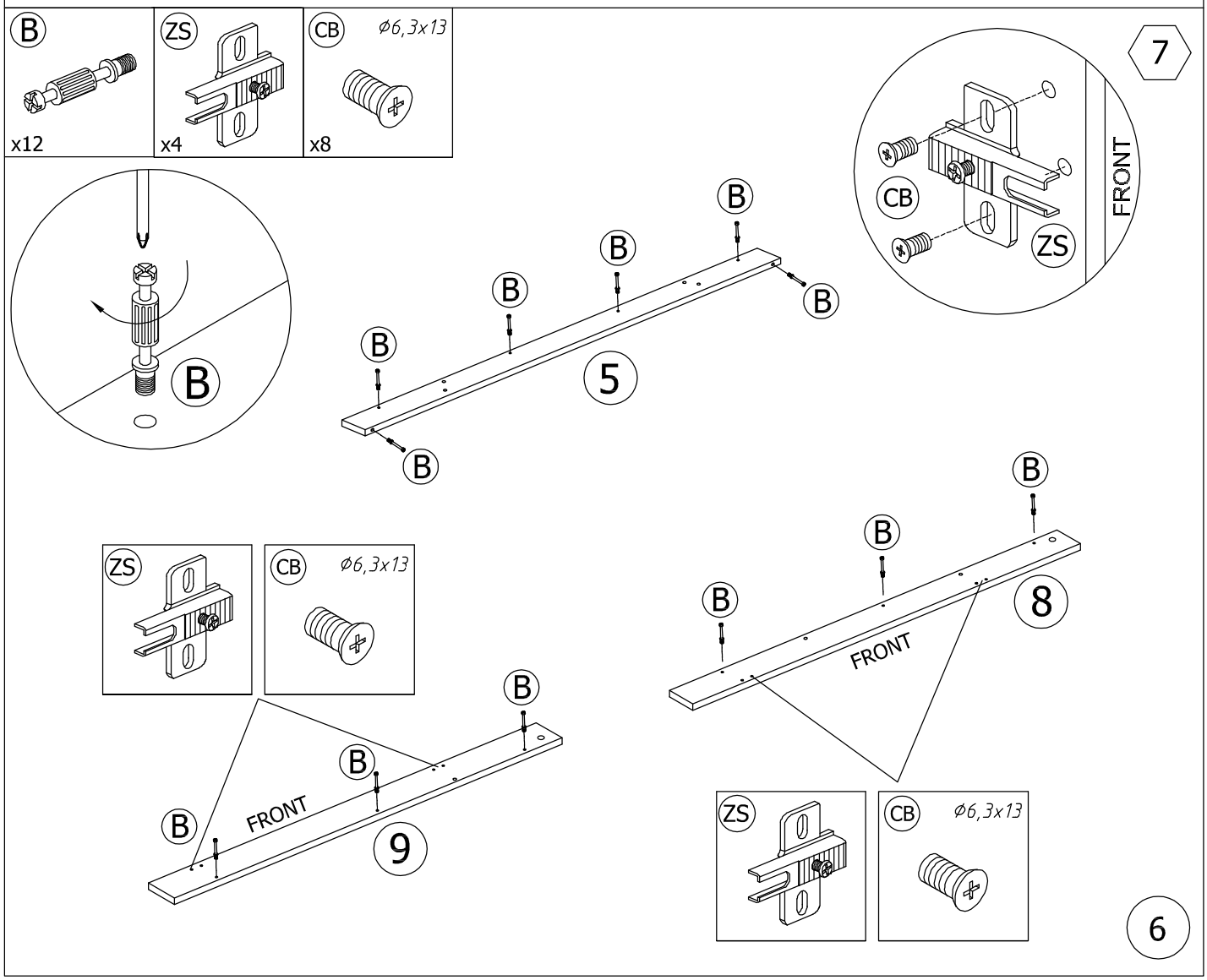
B
x12
ZS
x4
CB
Ø6,3x13
x8
7
CB
ZS
FRONT
B
B
B
B
B
B
B
5
B
B
B
8
FRONT
ZS
CB
Ø6,3x13
B
B
B
FRONT
9
ZS
CB
Ø6,3x13
6

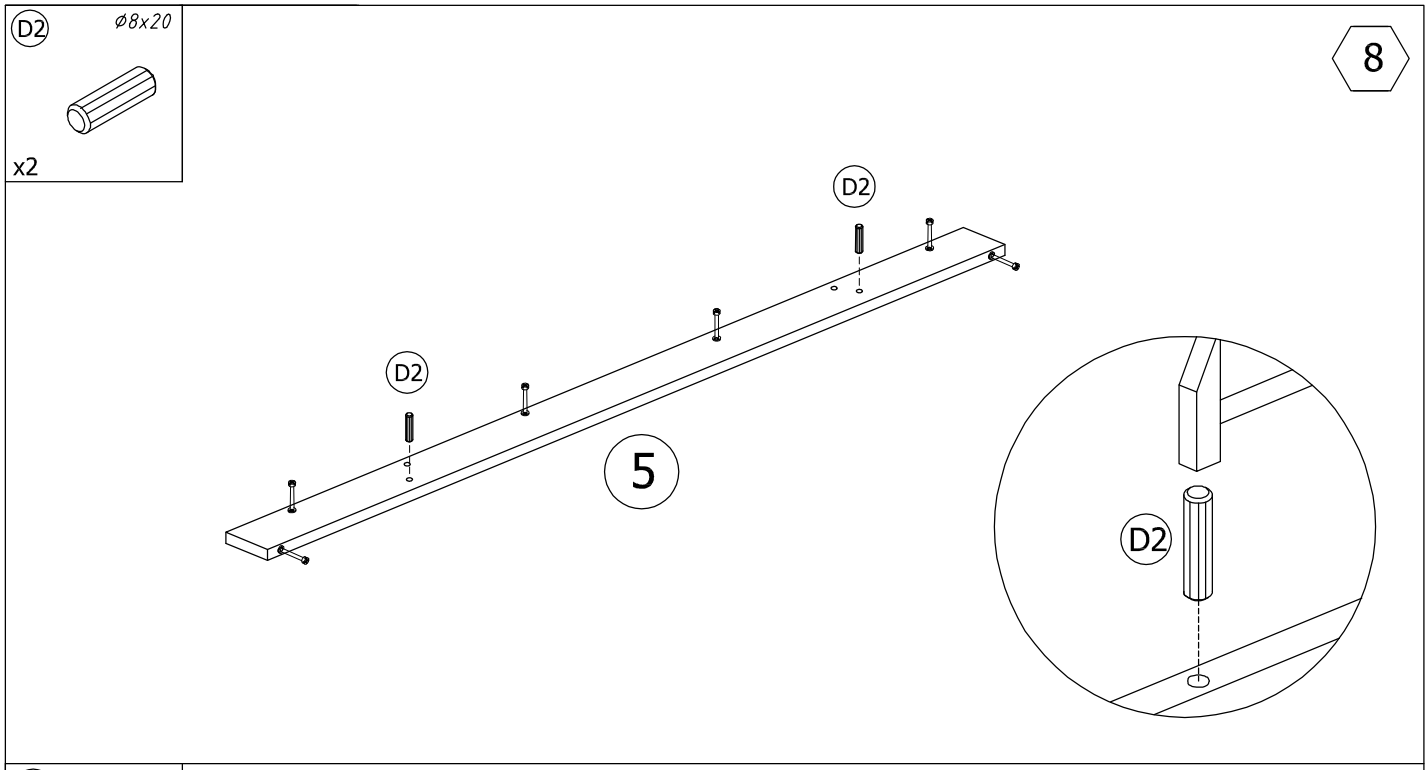
D2
Ø8x20
x2
8
D2
D2
5
D2

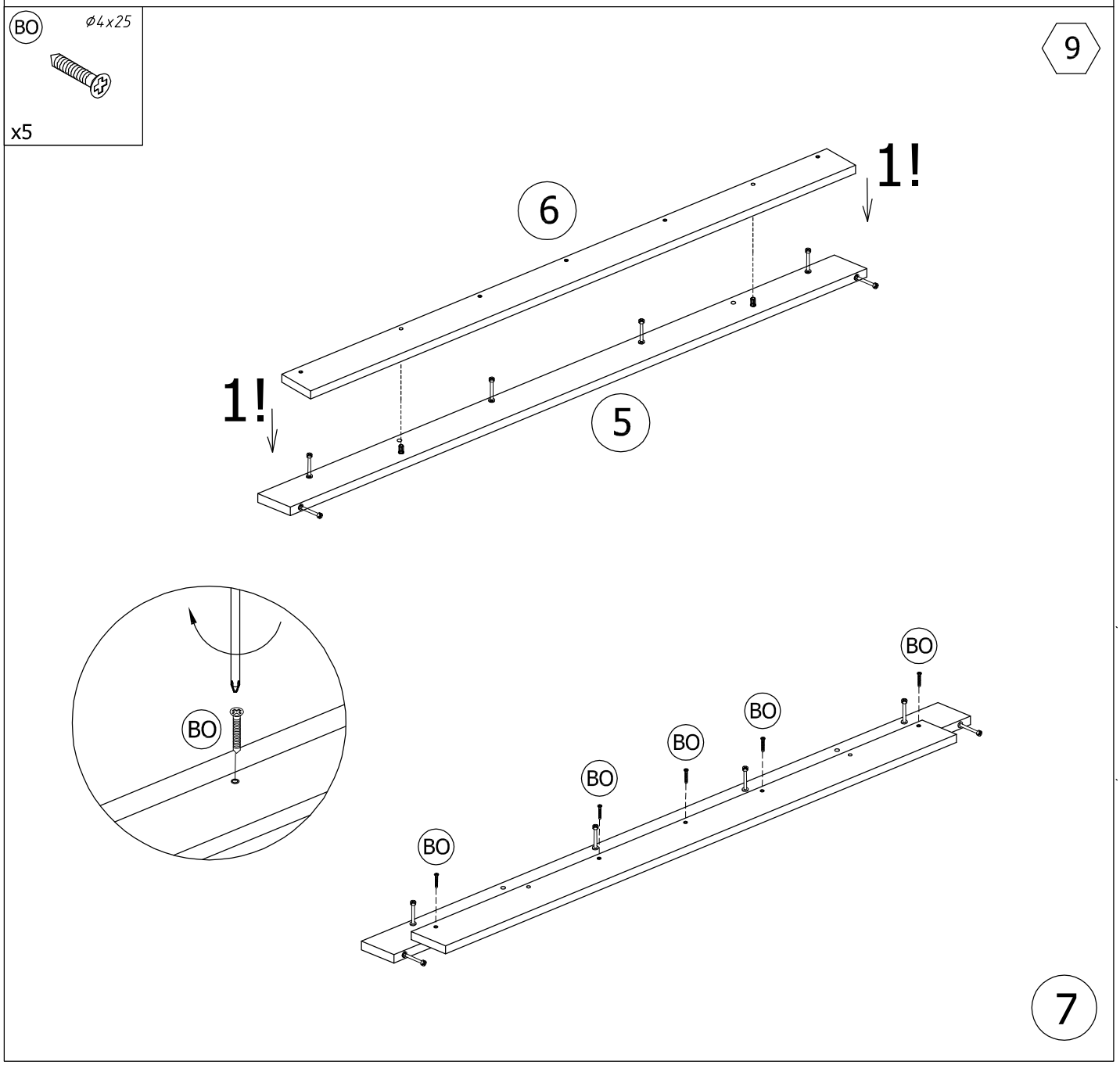
BO
Ø4x25
x5
9
1!
6
1!
5
BO
BO
BO
BO
BO
BO
7

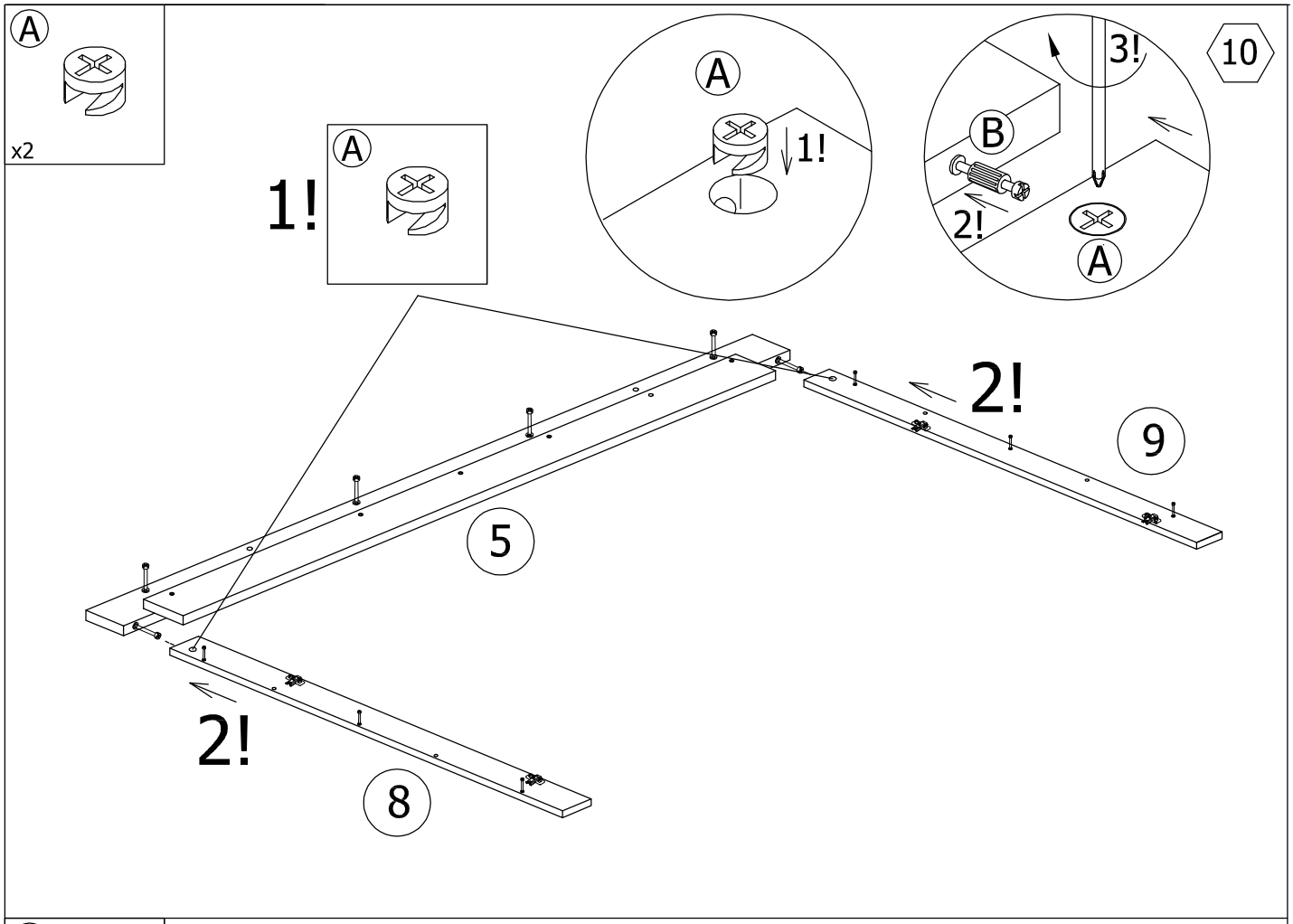
A
x2
A
1!
A
1!
B
3!
2!
A
10
2!
9
5
2!
8

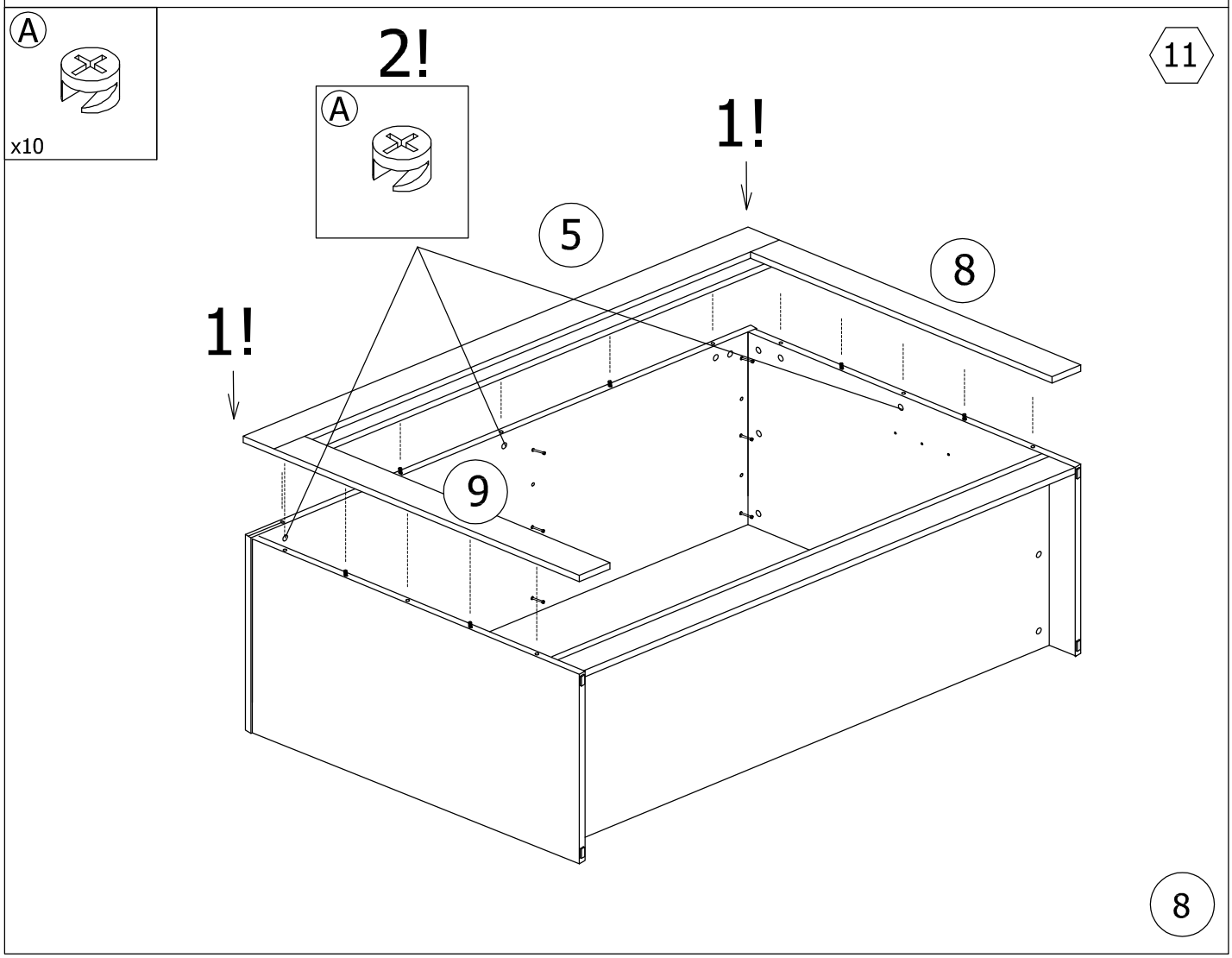
A
x10
2!
A
1!
5
8
1!
9
11
8

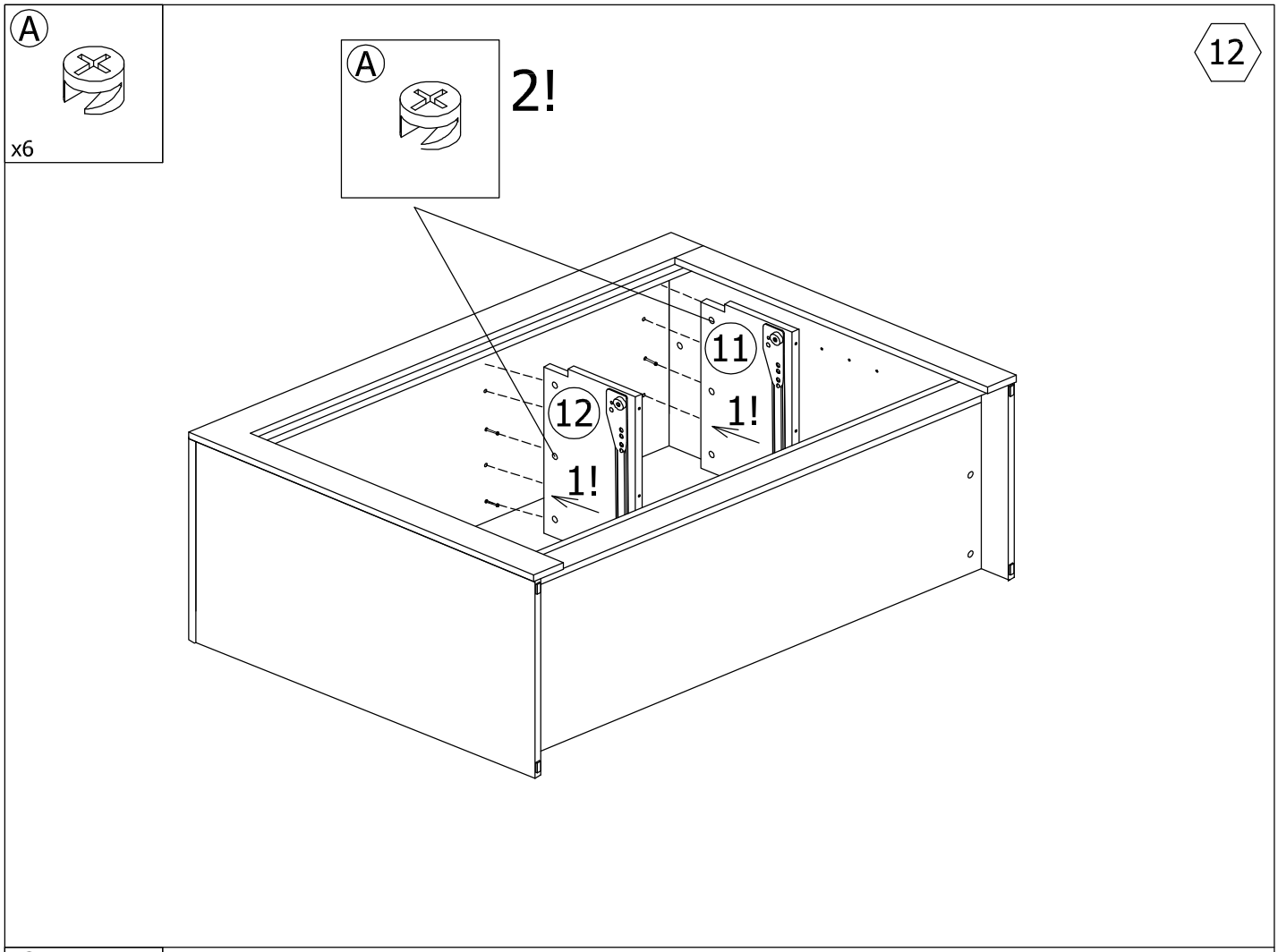
A
x6
12
A
2!
11
1!
12
1!

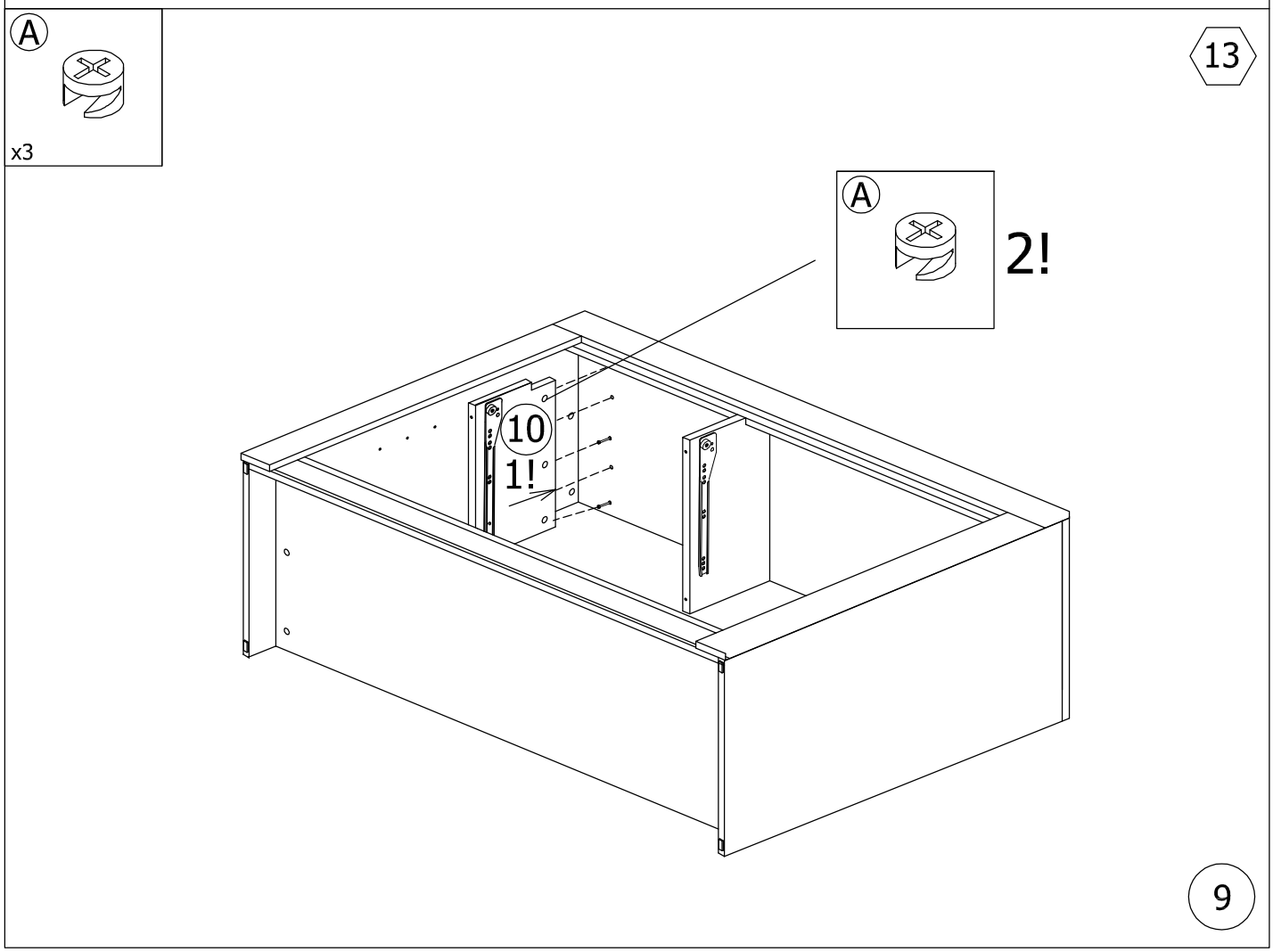
A
x3
13
A
2!
10
1!

14

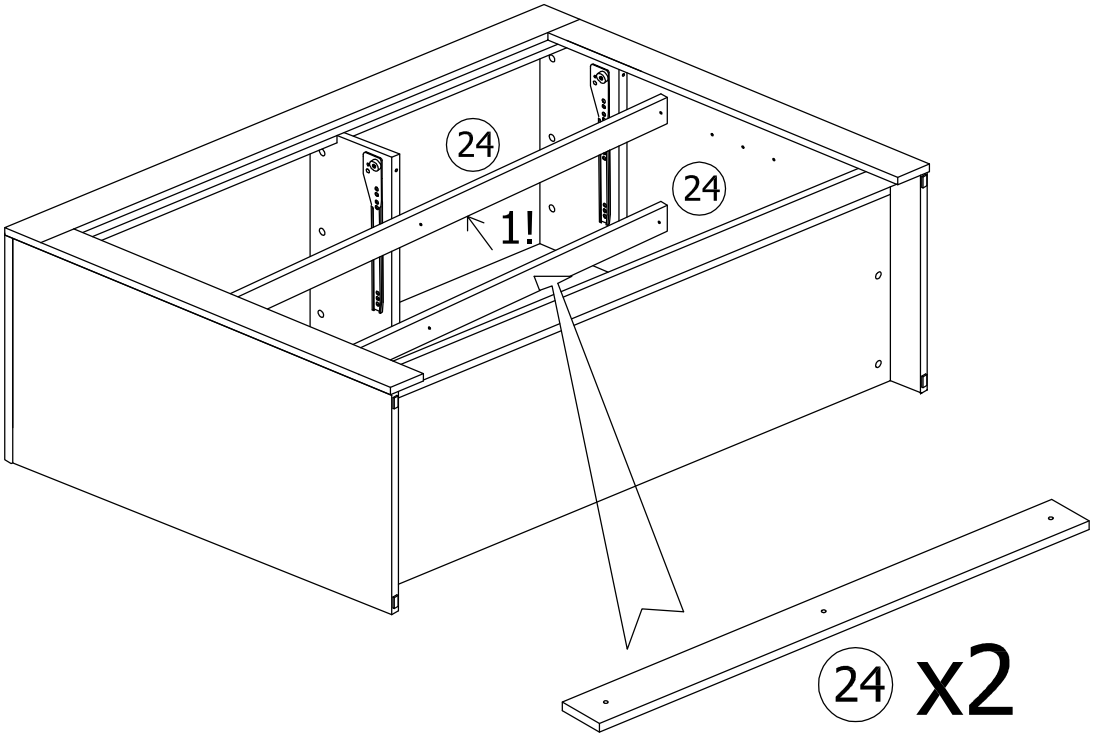

N ø 7x50	K
x6	x1

15

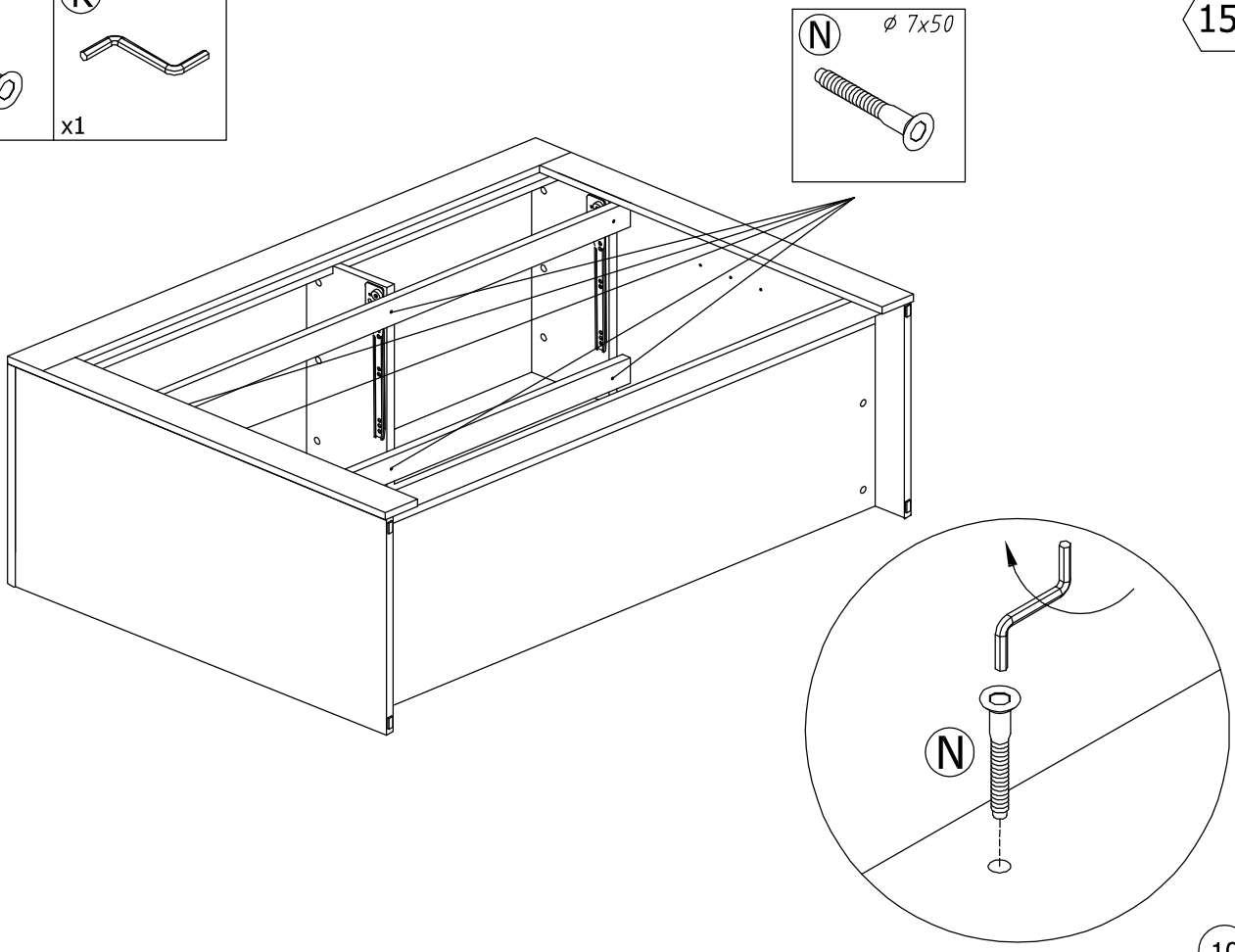

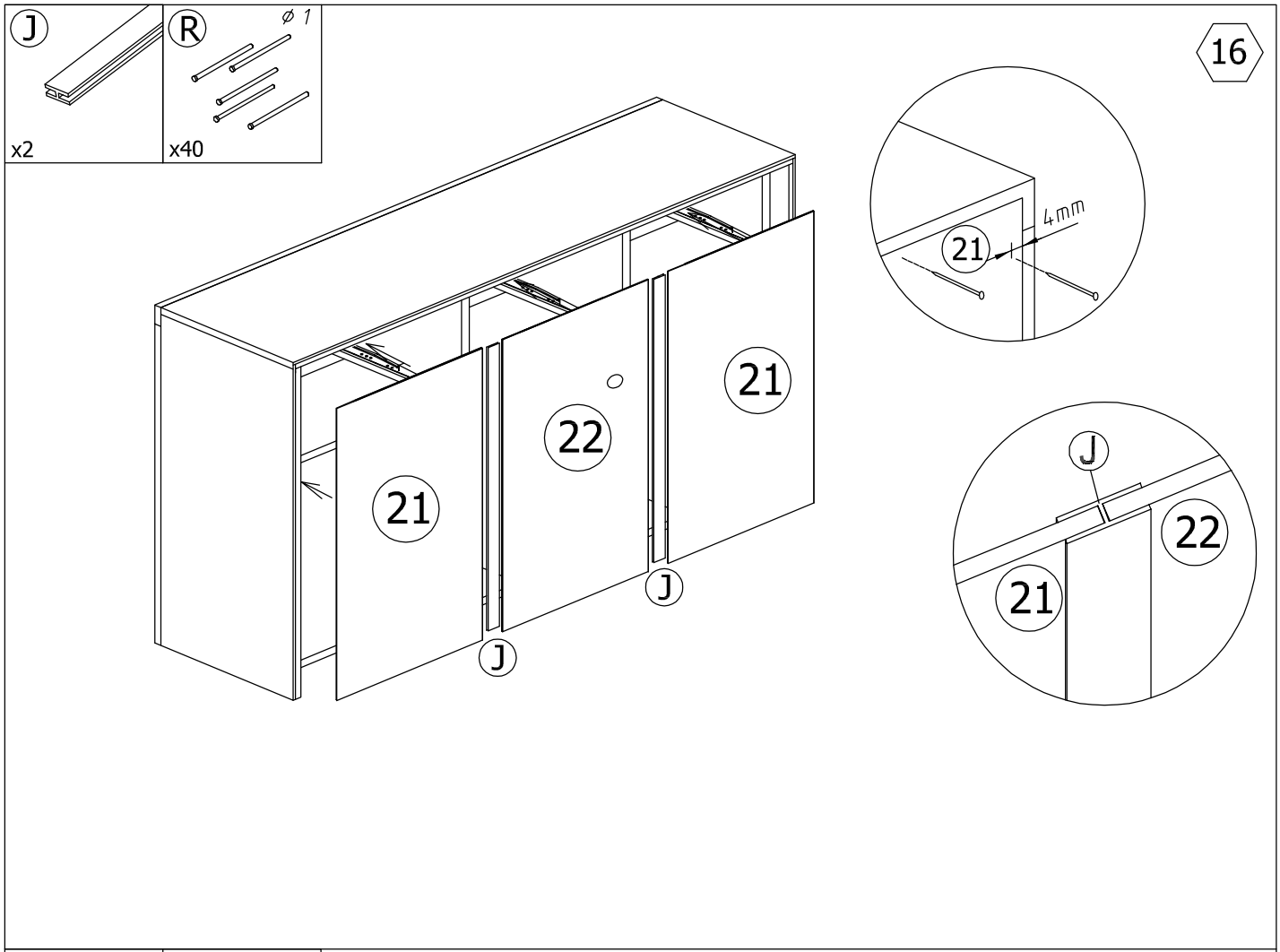
16
J
x2
R
ø 1
x40
21
22
21
J
J
21
4mm
J
22
21

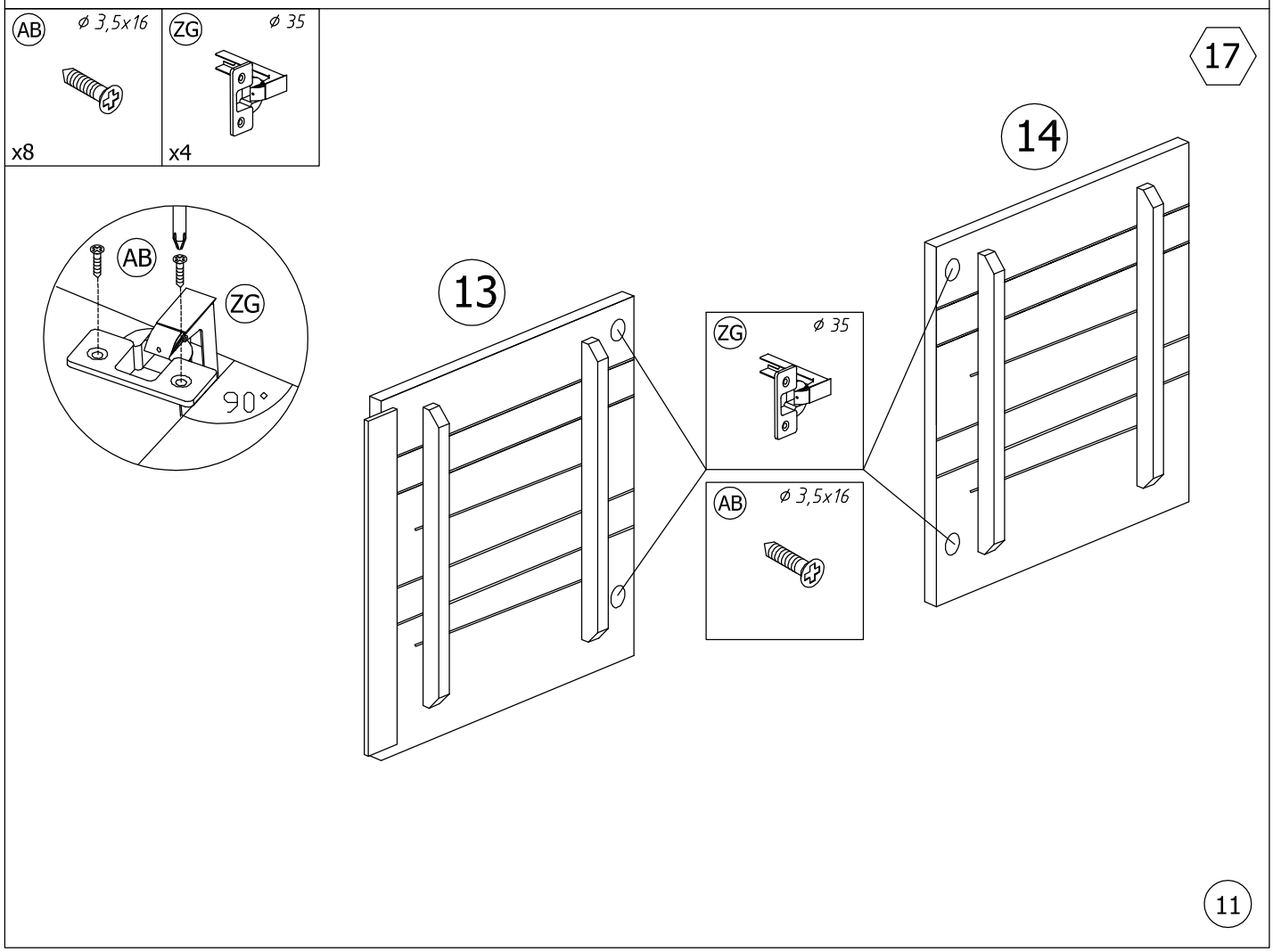
17
AB
ø 3,5x16
x8
ZG
ø 35
x4
AB
ZG
90°
13
14
ZG
ø 35
AB
ø 3,5x16

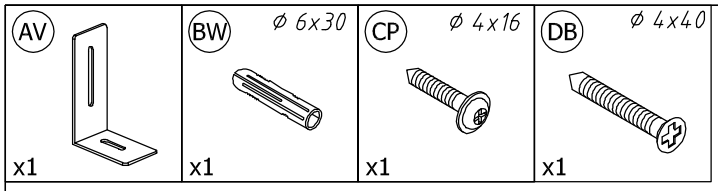

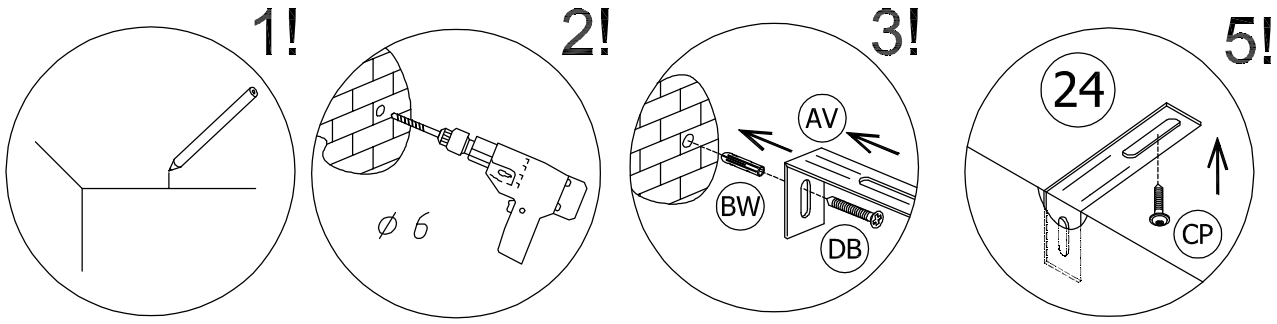

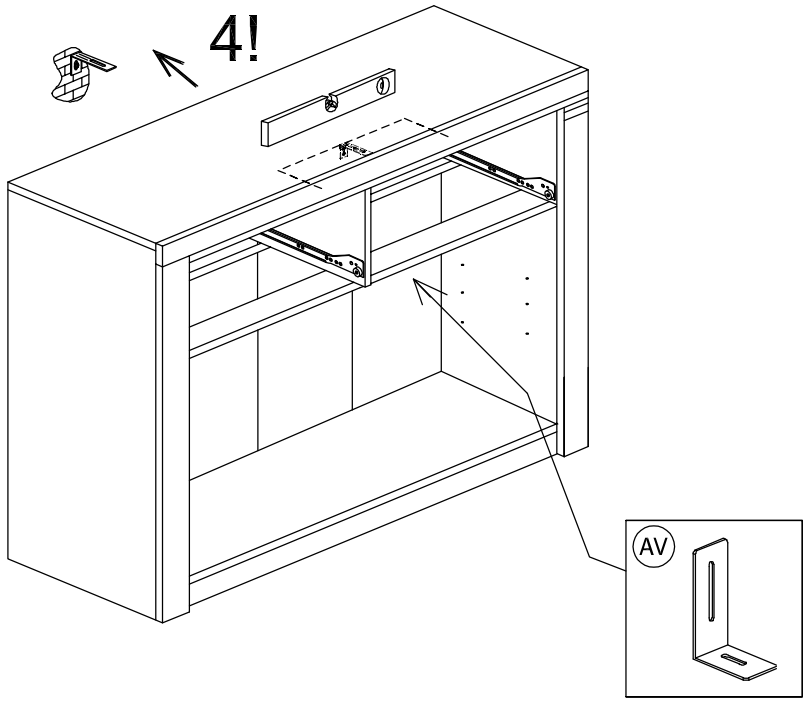

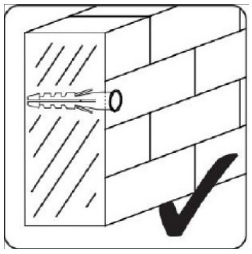

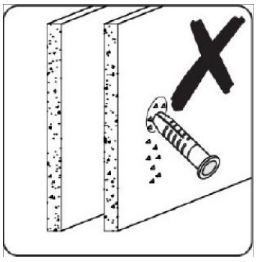

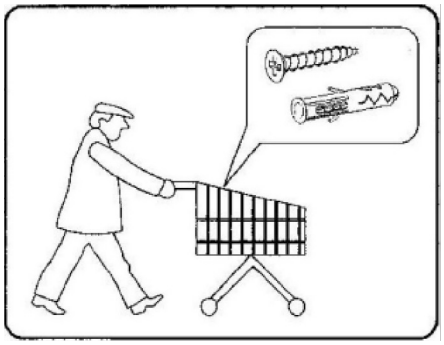

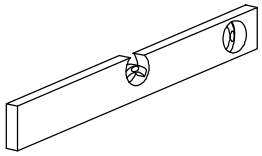

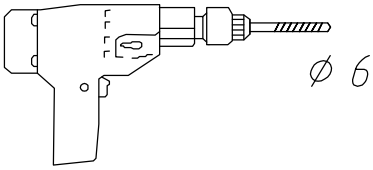

	Uwaga • Achtung • Attention • Caution • Figyele • Attenzione • Opgelet Atenţie • Upozornnie • Dikkat • Upozornní • Внимание
D	Die Befestigung das Möbelstückes an der Wand muss von einer fachkunding Person vorgenommen werden, da für die Montage an die Wand angepasste Dübel erforderlich sind
GB	A qualifield professional is required when mouting furniture to the wall since dowels corresponding to the wall are required for this
F	Le montage du meuble au mur peut etre fait uniquement par le personnel spécialisé. Il est nécessaire d´utiliser des chevilles bien ajustées pendant le montage au mur.
RO	Montarea mobilei pe poate fi efectuată numai de către personelul calificat deoarece la această montare se folosesţe cepuri.
I	Attaccare un alla parete puo essere effettuato esclusivamente dal personale adatto perché durante il montaggio bisogna usare dei cavicchi adatti.
NL	een vakkundige persoon dient het meubelstuk aan de muur te bevestigen; voor de montage aan de muur zijn immers aangepaste pluugen vereist
PL	Mocowanie do ściany może preprowadzić wyłącznie odpowiedni do tego personel, ponieważ w czasie montażu w ścianie konieczne jest zastosowanie dopasowsnych kołków
TR	Möbilya parcasinim duvara sabitlenmesi, duvar montaji için özel uyarlanmis dübeller gerektirdiginden bu iş sadece bu konuda uzman bir kişi tarafindan gerçekleştirilmelidir.
CZ	Připevění nábytku ke stěně muže uskutečnit výhradně k tomu určený personal, protože pro montáž je nutné použit hmoždinky shodné s typem a tloušťkou stěny.
SK	Pripenení nábytku k stene môže uskutočniť výhradne k tomu určený personal, pretože k montáži je nutné použiť hmoždinky zhodné s typom steny a jej hrubkou
HU	A bútor a falhoz való rögzitését kizárólag erre illetékes személyzet végezheti, mivel a falhoz való rögzités soran megfelelő méretű csapszeg alkalmazása szükséges.
RU	Очищайте от пыли тряпкой или слегка влажной ветошью. Не допускается применение чистящих средств, не пред-назначенных для ухода за мебелью.

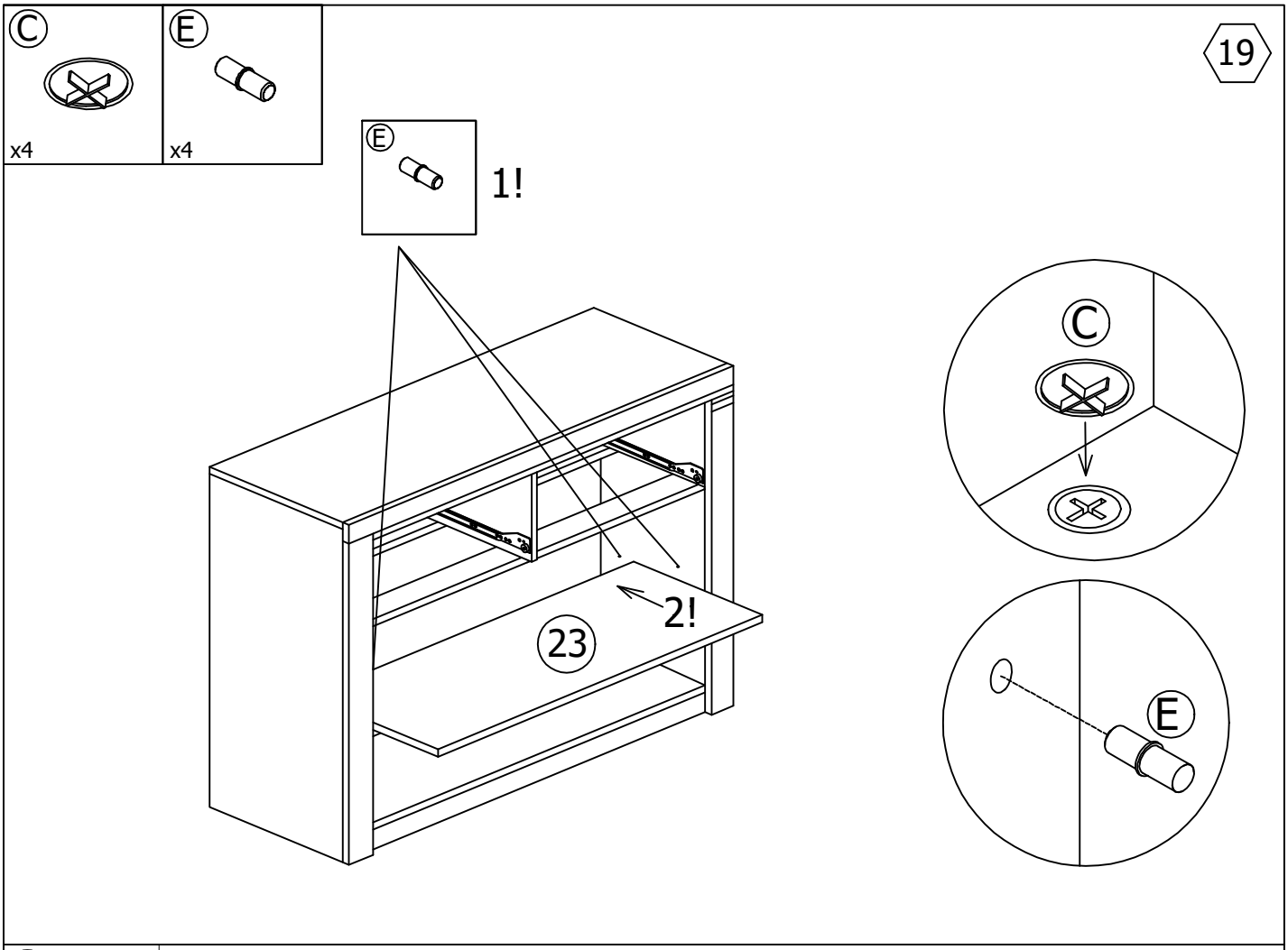
19
C
x4
E
x4
E
1!
2!
23
C
E

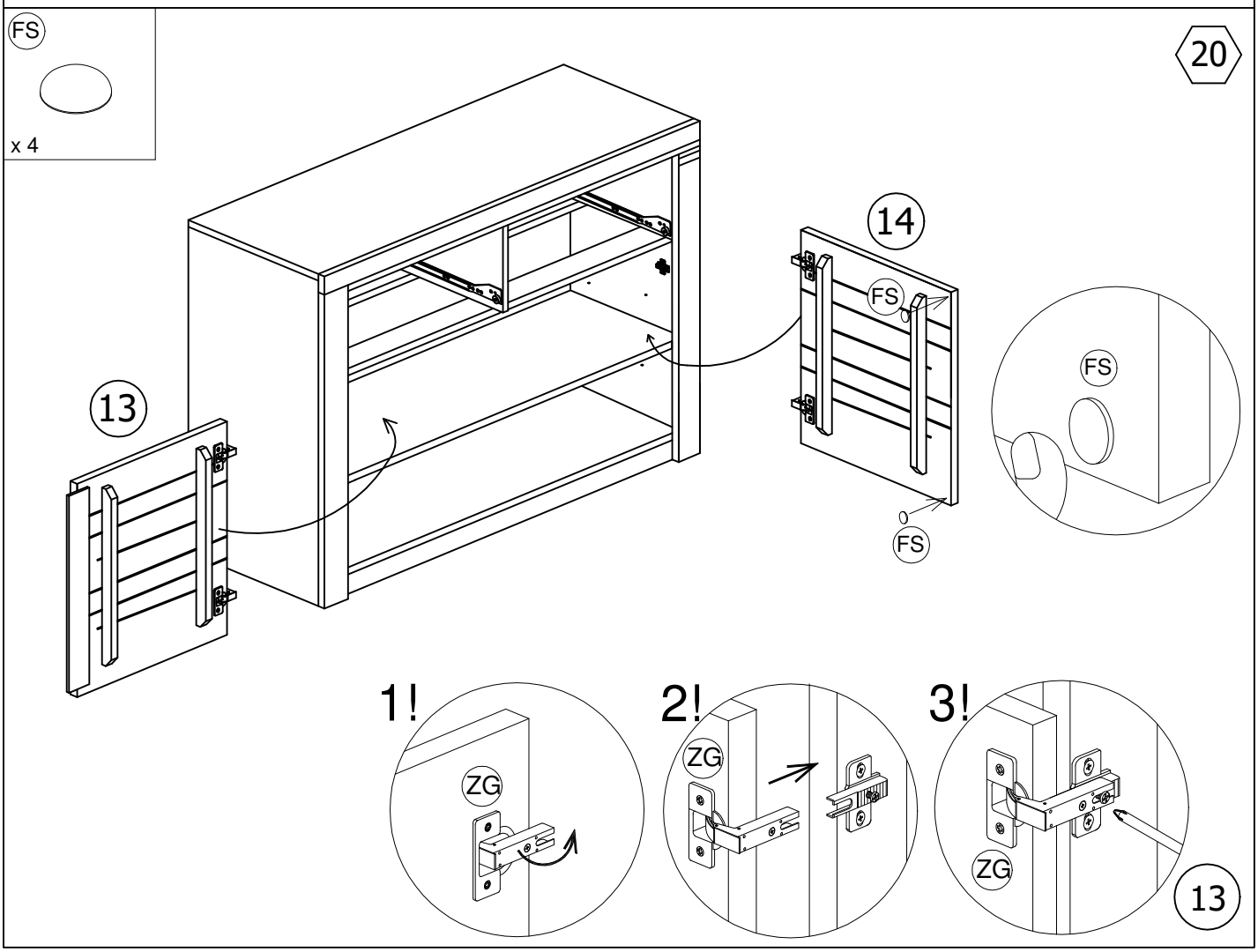
20
FS
x 4
13
14
FS
FS
FS
1!
ZG
2!
ZG
3!
ZG
13

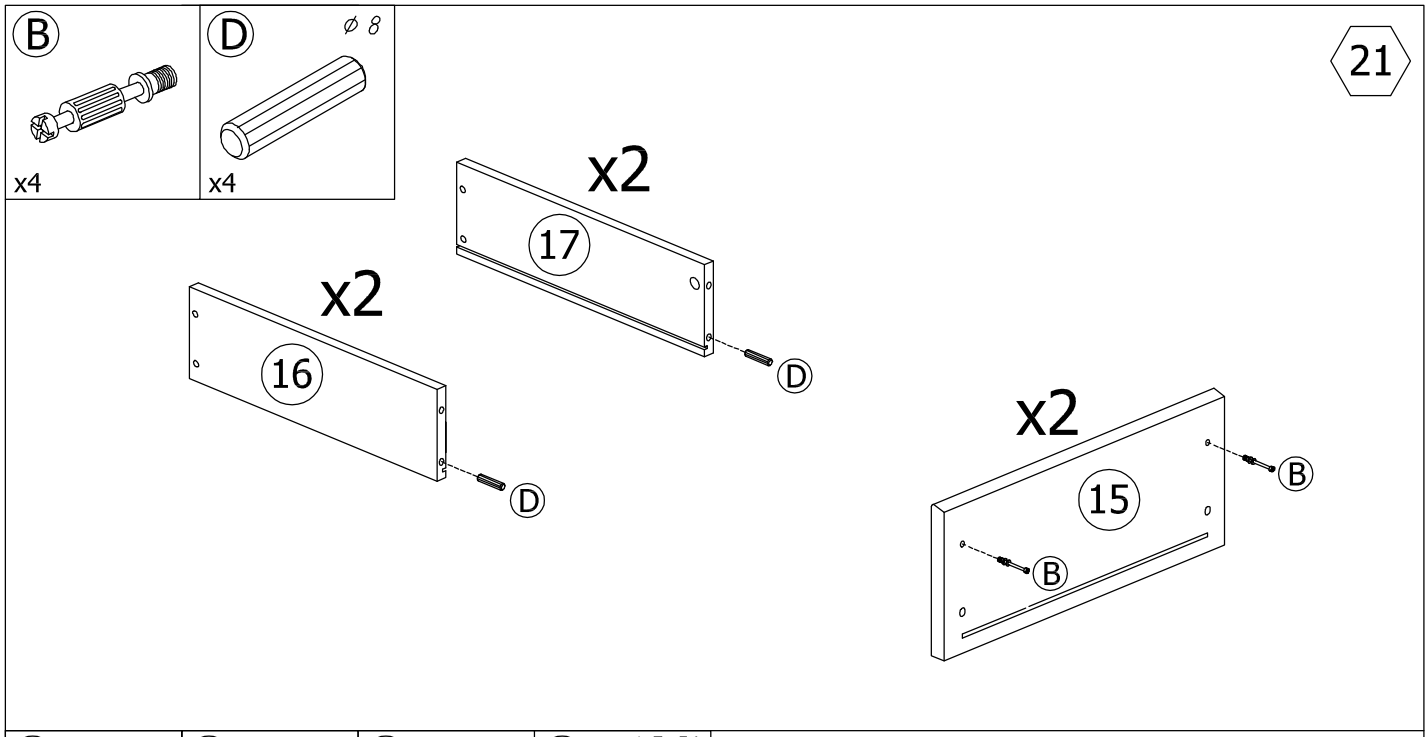
21
B
x4
D
ø 8
x4
x2
17
D
x2
16
D
x2
15
B
B

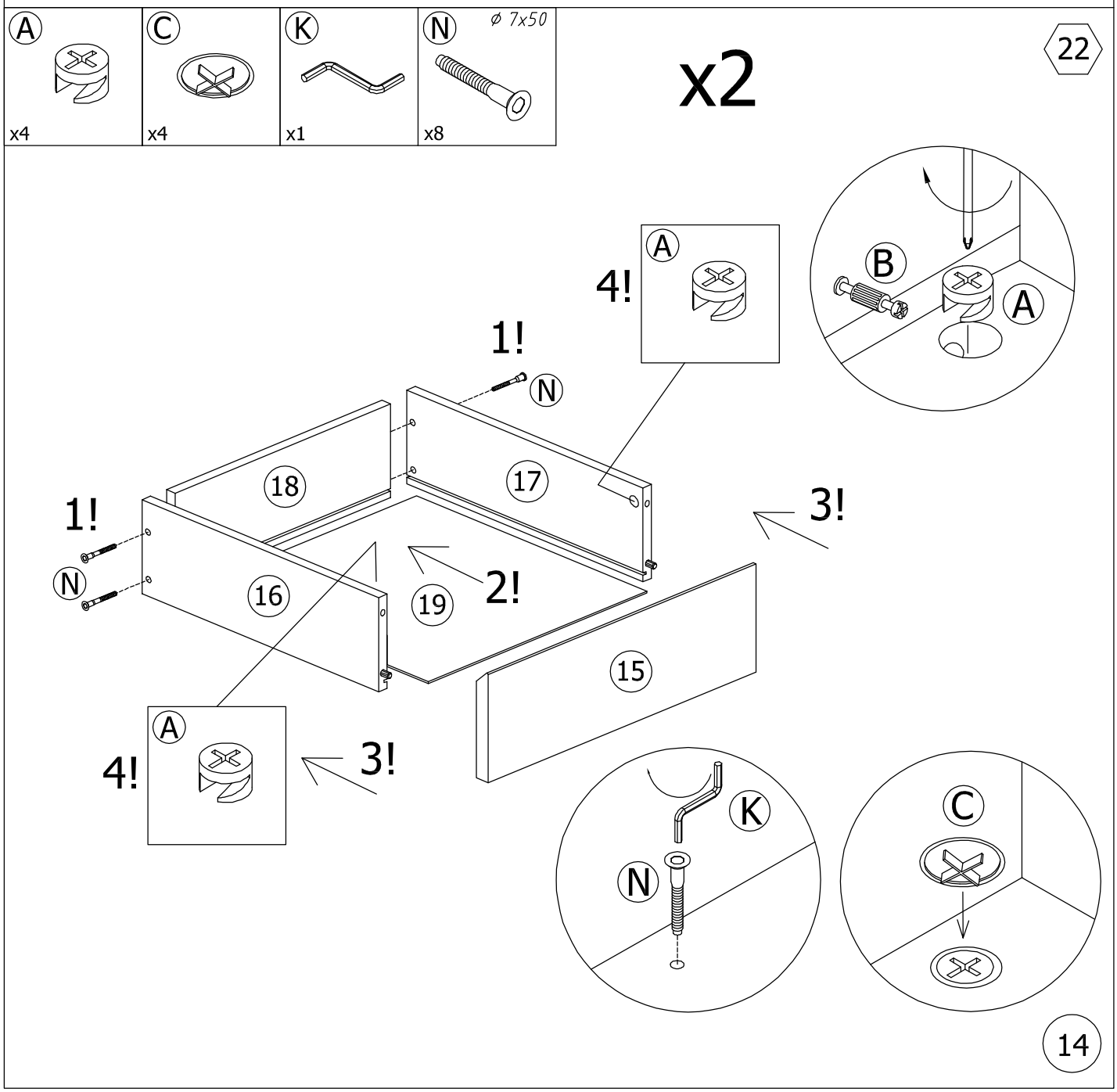
22
A
x4
C
x4
K
x1
N
ø 7x50
x8
x2
A
4!
1!
N
B
A
18
17
1!
N
3!
16
19
2!
15
A
4!
3!
K
N
C
14

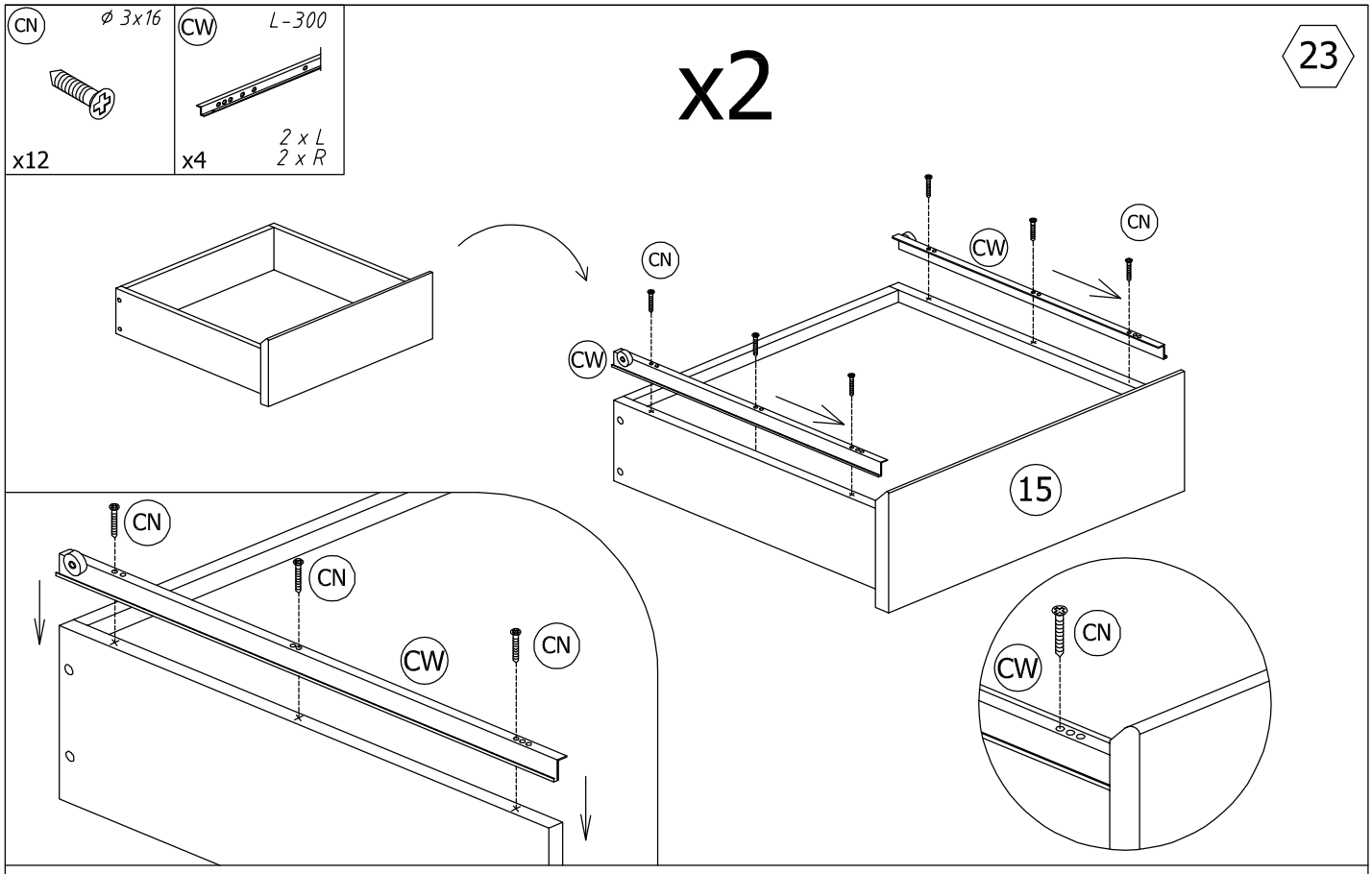
CN
ø 3x16
x12
CW
L-300
2 x L
2 x R
x4
x2
23
CN
CW
CN
CW
CN
15
CN
CN
CW
CN
CN
CW

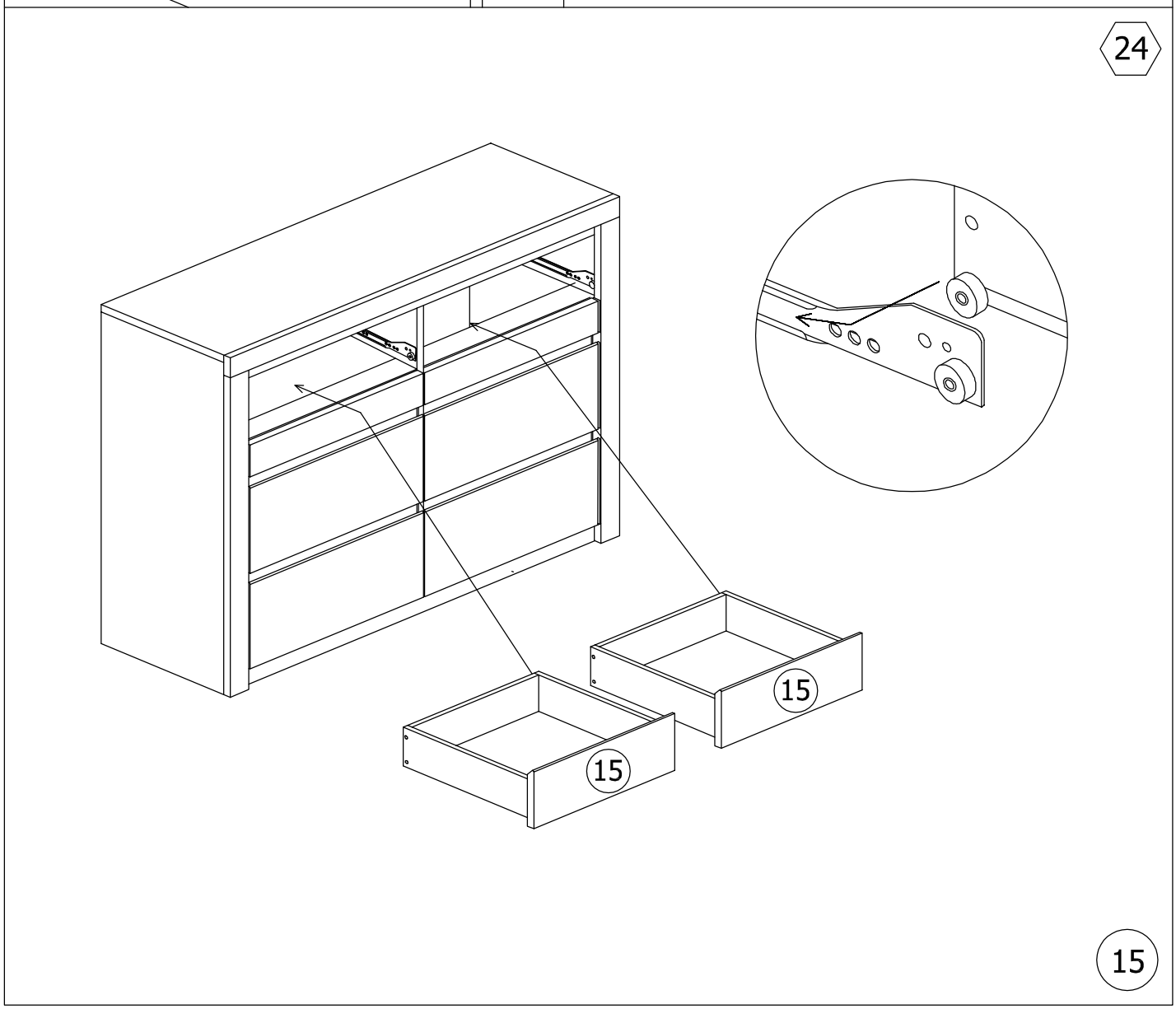
24
15
15
15

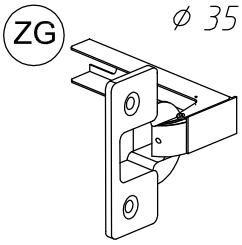

(D) Turen einstellen (Scharniere justieren)
(GB) Adjusting the doors (adjusting the hinges)
(F) Mettre la porte (égaliser les gonds)
(RO) Ajusţati uşa (aliniaţi balamalele)
(I) Regolare la porta (livellare le parentesi)
(NL) Deuren instellen (scharnieren afstellen)
(PL) Nastawić drzwi (wyrównać zawiasy)
(TR) Kapilarin ayarlanmasi (menteşelerin seviye ayari)
(CZ) Seřid´te dveře (vyrovnejte závěsy)
(SK) Zrad´te dvere (vyrovnajte závesy)
(HU) Állitsa be az ajtót (igazitsa be a zsanérokat)
(RU) Регулировка дверей (регулировка шарнира)

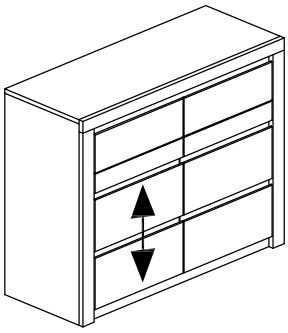

1!

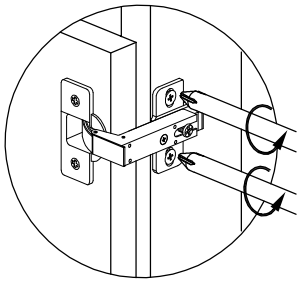

2!

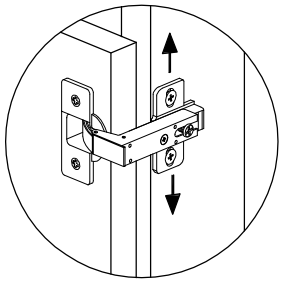

3!

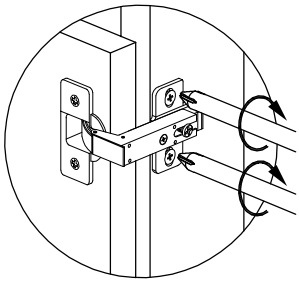

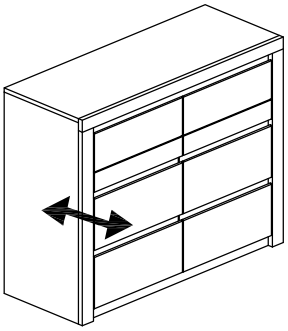

1!

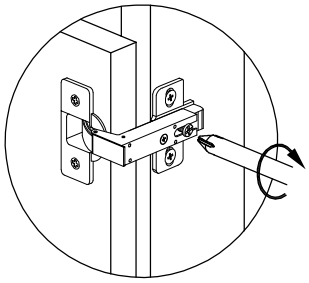

2!

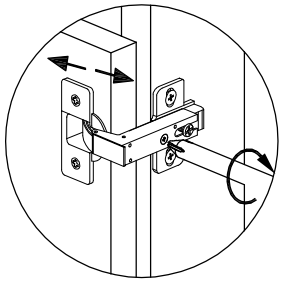

3!

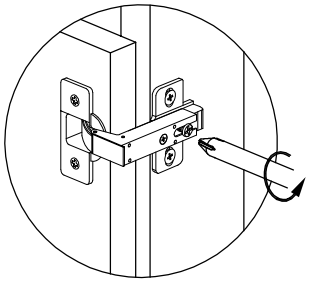

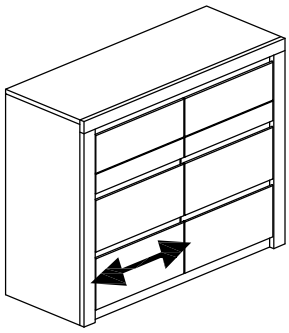

1!

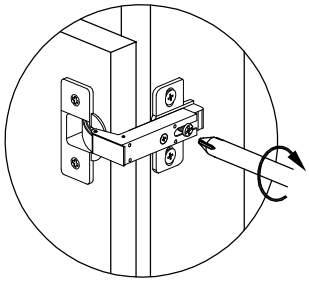

2!

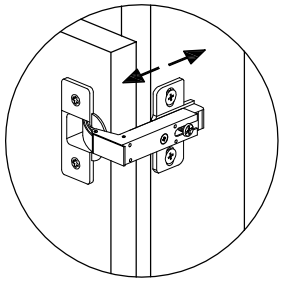

3!

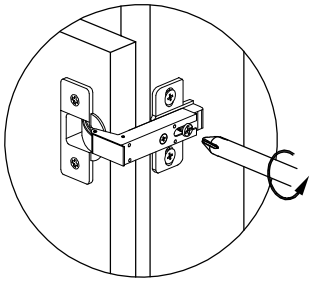

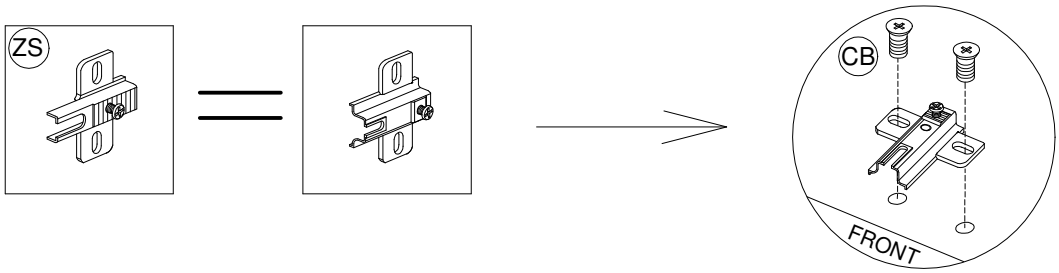

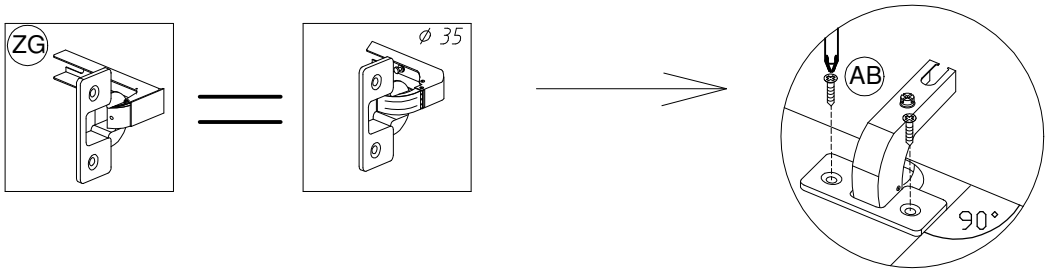

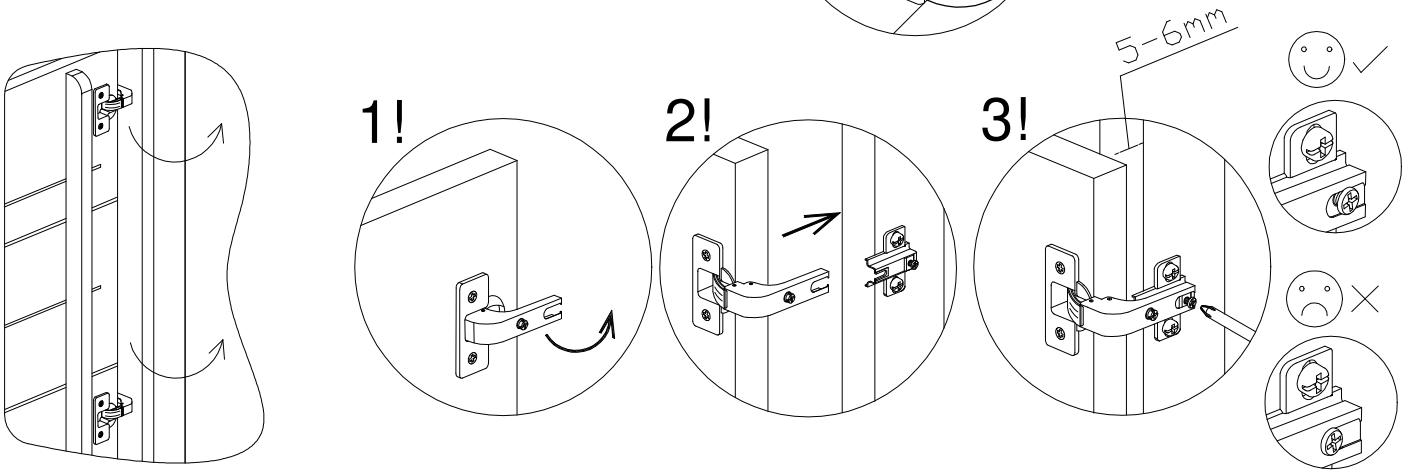
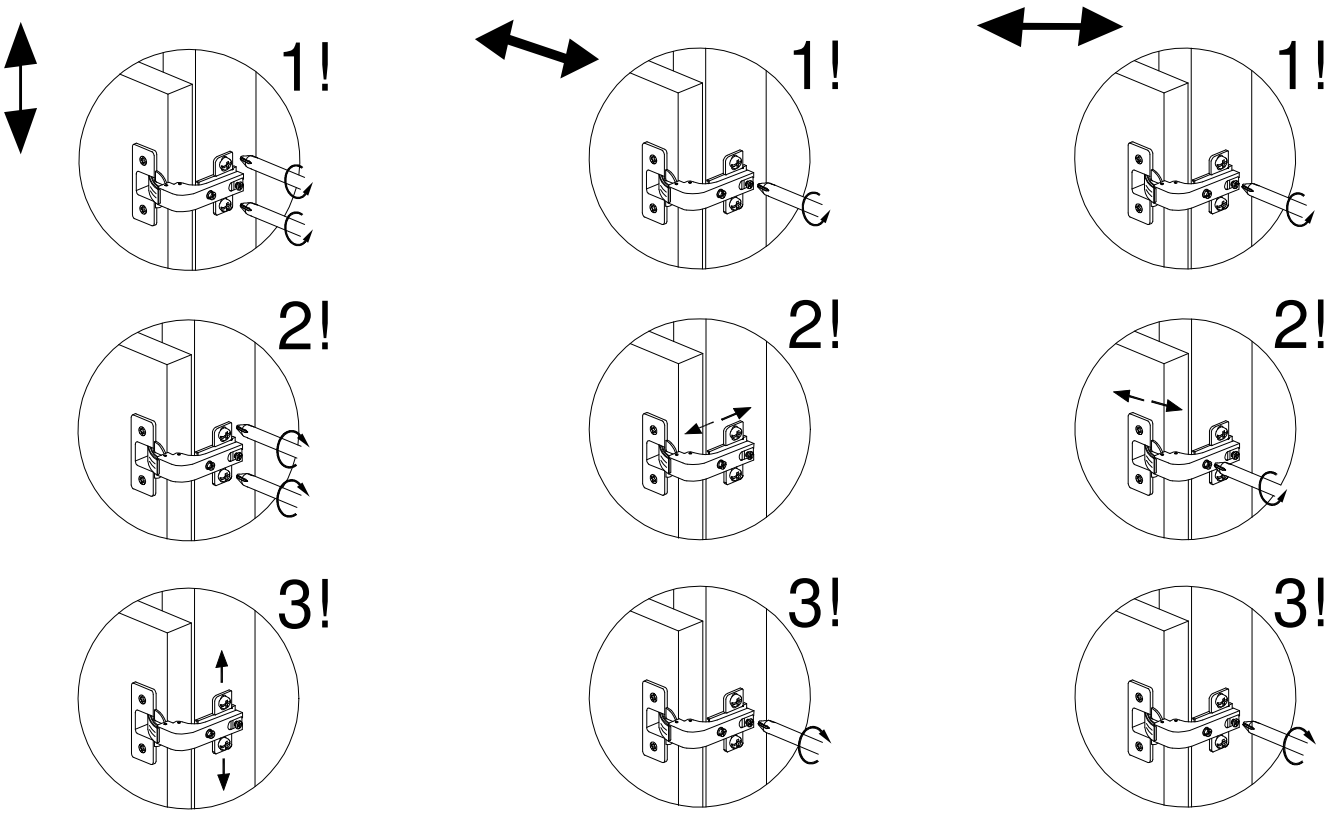
(D) Turen einstellen (Scharniere justieren)
(GB) Adjusting the doors (adjusting the hinges)
(F) Mettre la porte (égaliser les gonds)
(RO) Ajuşţati uşa (aliniaţi balamalele)
(PL) Nastawić drzwi (wyrównać zawiasy)
(TR) Kapilarin ayarlanmasi (menteşelerin seviye ayari)
(CZ) Seřid´te dveře (vyrovnejte závěsy)
(SK) Zrad´te dvere (vyrovnajte závesy)
(I) Regolare la porta (livellare le parentesi)
(NL) Deuren instellen (scharnieren afstellen)
(HU) Állitsa be az ajtót (igazitsa be a zsanérokat)
(RU) Регулировка дверей (регулировка шарнира)