Rolife

Magic House

TGB03

EN	Assembly Instruction	IT	istruzioni di montaggio
DE	Montageanleitung	ES	Instrucciones de montaje
FR	Instructions de montage		

Pictures for reference only. Please subject to our existing products.

⚠ WARNING

- The product requires 2"AAA/LR03/AM4 1.5V" batteries. (Batteries for self-preparation).
- Before loading or removing batteries, please loosen screws on the cover of the battery box with the screwdriver first.
- Non-rechargeable batteries are not to be recharged.
- Rechargeable batteries are only to be charged under adult supervision.
- Rechargeable batteries are to be removed from the toy before being charged.
- Different types of batteries or new and used batteries are not to be mixed.
- Batteries are to be inserted with the correct polarity(+ and -).
- Remove the exhausted battery in time.
- The power supply terminal cannot be short circuited.
- Do not connect the wire to a mains outlet.
- The product is not to be connected to more than the recommended number of power supplies.
- Check each part before assembly.If the part is damaged, fix it well before assembly.
- Please keep the product away from substances flammable and humid environments to prevent damage.
- The instruction must be retained since it contains important information.

⚠ ATTENTION

- The product is suitable for children age 14+. Children should be accompanied by adults while assembling.
- Some small parts and electronic components are included, children must assemble under the guidance and supervision of adults in case of swallowing by mistake or choking.
- Some auxiliary tools are required to assemble. Please choose reasonably to avoid injury.
- Please read the instructions carefully before assembly to confirm that the parts are not damaged or missing.
- Please carefully cut the parts and make sure they are firmly pasted when using glue.
- Please install the electronic components correctly and test whether the circuit is normal after completion.
- Please don't clean this product with chemical cleaners: alcohol, ammonia water, glass cleaner, etc.
- Please clean the product with clean soft cloth,sand the board bur lightly with sandpaper.
- Glue is a gift not for sale. If it becomes dry or excessive glue due to time or environmental problems, you can use your own glue to assemble.

★ Due to customs policy in international shipping, the betteries, glue or pigment may not be included. Please prepare them yourself.

Equipped with 4 controllable lights

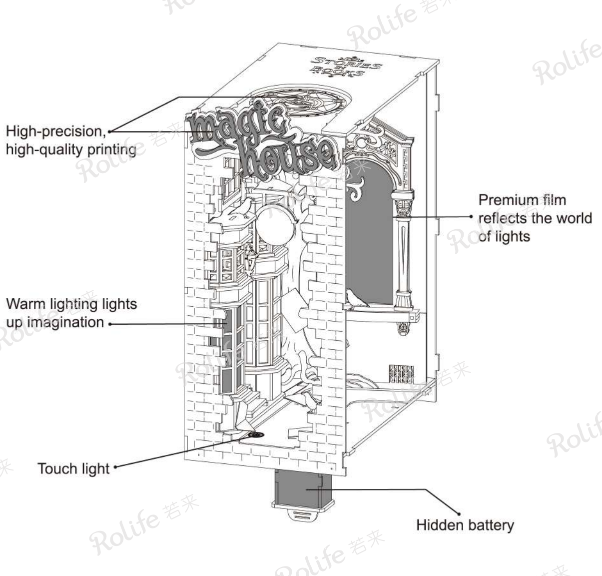

⚠ WARNUNG

- Das Produkt benötigt 2 "AAA/LR03/AM4 1.5V"-Batterien. (Batterien zur Selbstvorbereitung).
- Bevor Sie die Batterien laden oder entfernen, lösen Sie bitte zuerst die Schrauben auf dem Batteriefachdeckel mit dem Schraubendreher.
- Nicht wiederaufladbare Batterien dürfen nicht aufgeladen werden.
- Wiederaufladbare Batterien dürfen nur unter Aufsicht von Erwachsenen aufgeladen werden.
- Wiederaufladbare Batterien müssen vor dem Aufladen aus dem Spielzeug entfernt werden.
- Verschiedene Arten von Batterien oder neue und gebrauchte Batterien dürfen nicht gemischt werden.
- Batterien müssen mit der richtigen Polarität (+ und -) eingesetzt werden.
- Entfernen Sie rechtzeitig die erschöpfte Batterie.
- Der Stromversorgungsanschluss darf nicht kurzgeschlossen werden.
- Schließen Sie das Kabel nicht an eine Netzsteckdose an.
- Das Produkt darf nicht mit mehr als der empfohlenen Anzahl von Stromquellen verbunden werden.
- Überprüfen Sie jedes Teil vor dem Zusammenbau. Wenn das Teil beschädigt ist, reparieren Sie es vor dem Zusammenbau gut.
- Bitte bewahren Sie das Produkt fern von brennbaren Stoffen und feuchter Umgebung auf, um Beschädigungen zu vermeiden.
- Die Anleitung muss aufbewahrt werden, da sie wichtige Informationen enthält.

⚠ BEMERKUNG

- Das Produkt ist für Kinder ab 14 Jahren geeignet. Kinder sollten beim Zusammenbau von Erwachsenen begleitet werden.
- Das Set enthält einige Kleinteile und elektronische Komponenten.
- Kinder müssen unter Anleitung und Aufsicht von Erwachsenen zusammenbauen, um ein versehentliches Verschlucken oder Ersticken zu vermeiden.
- Für den Zusammenbau werden einige Hilfswerkzeuge benötigt. Bitte wählen Sie vernünftig, um Verletzungen zu vermeiden.
- Bitte lesen Sie die Anleitung sorgfältig durch, um sicherzustellen, dass die Teile nicht beschädigt oder fehlerhaft sind.
- Bitte schneiden Sie die Teile sorgfältig aus und stellen Sie sicher, dass sie beim Verkleben fest sitzen.
- Bitte installieren Sie die elektronischen Komponenten ordnungsgemäß und überprüfen Sie nach Abschluss, ob der Schaltkreis normal funktioniert.
- Bitte reinigen Sie dieses Produkt nicht mit chemischen Reinigungsmitteln wie Alkohol, Ammoniakwasser, Glasreiniger usw. Bitte reinigen Sie das Produkt mit einem sauberen, weichen Tuch und entfernen Sie eventuelle Grate auf der Platine vorsichtig mit Schleifpapier.
- Der Kleber ist ein Geschenk und nicht zum Verkauf bestimmt. Wenn er aufgrund von Zeit- oder Umweltproblemen austrocknet oder überschüssig wird, können Sie Ihren eigenen Kleber zum Zusammenbau verwenden.

★ Aufgrund der Zollbestimmungen im internationalen Versand können Batterien, Klebstoff oder Farbpigmente möglicherweise nicht enthalten sein. Bitte bereiten Sie diese selbst vor.

Ausgestattet mit 4 touch-Lichtern

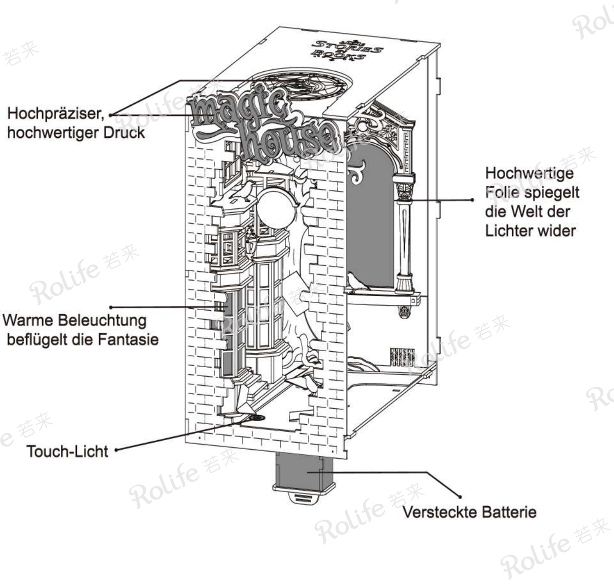

⚠ AVERTISSEMENT

- Le produit nécessite 2 piles "AAA/LR03/AM4 1.5V" (piles pour auto-préparation).
- Avant de charger ou de retirer les piles, desserrez d'abord les vis du couvercle du compartiment à piles avec le tournevis.
- Les piles non rechargeables ne doivent pas être rechargées.
- Les piles rechargeables doivent être chargées uniquement sous la surveillance d'un adulte.
- Les piles rechargeables doivent être retirées du jouet avant d'être chargées.
- Les différents types de piles ou les piles neuves et usagées ne doivent pas être mélangés.
- Insérez les piles avec la polarité correcte (+ et -).
- Retirez la pile épuisée à temps.
- La borne d'alimentation ne doit pas être court-circuitée.
- Ne connectez pas le fil à une prise secteur.
- Le produit ne doit pas être connecté à plus du nombre recommandé de sources d'alimentation.
- Vérifiez chaque pièce avant l'assemblage. Si la pièce est endommagée, réparez-la correctement avant l'assemblage.
- Veuillez éloigner le produit des substances inflammables et des environnements humides pour éviter les dommages.
- Les instructions doivent être conservées car elles contiennent des informations importantes.

⚠ ATTENTION

- Le produit convient aux enfants de 14 ans et plus. Les enfants doivent être accompagnés par des adultes lors de l'assemblage.
- Le kit comprend de petites pièces et des composants électroniques.
- Les enfants doivent assembler sous la supervision et la guidance d'adultes afin d'éviter tout risque d'ingestion accidentelle ou d'étouffement.
- Quelques outils auxiliaires sont nécessaires pour l'assemblage.
- Veuillez choisir de manière raisonnable afin d'éviter les blessures.
- Veuillez lire attentivement les instructions avant l'assemblage pour vérifier que les pièces ne sont ni endommagées ni manquantes.
- Veuillez découper soigneusement les pièces et vous assurer qu'elles s ont solidement collées lors de l'utilisation de la colle.
- Veuillez installer correctement les composants électroniques et tester le circuit pour vérifier son bon fonctionnement après l'assemblage.
- Veuillez ne pas nettoyer ce produit avec des produits chimiques tels que l'alcool, l'eau ammoniacale, les nettoyants pour vitres, etc.
- Veuillez nettoyer le produit avec un chiffon doux propre et poncer légèrement les bords de la plaque à l'aide de papier de verre.
- La colle est offerte et non vendue. Si elle devient sèche ou en excès en raison du temps ou de problèmes environnementaux, vous pouvez utiliser votre propre colle pour l'assemblage.

★ En raison de la politique douanière en matière d'expédition internationale, les piles, la colle ou les pigments peuvent ne pas être inclus. Veuillez les préparer vous-même.

Équipé de 4 lumières tactiles

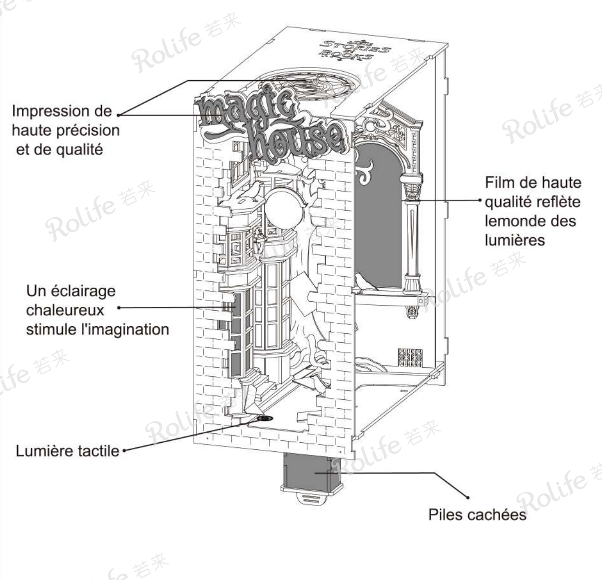

⚠ AVVERTENZA

- Il prodotto richiede 2 batterie "AAA/LR03/AM4 1.5V" (batterie per auto-preparazione).
- Prima di caricare o rimuovere le batterie, allentare le viti sul coperchio del vano batterie con il cacciavite.
- Le batterie non ricaricabili non devono essere ricaricate.
- Le batterie ricaricabili devono essere caricate solo sotto la supervisione di un adulto.
- Le batterie ricaricabili devono essere rimosse dal giocattolo prima di essere caricate.
- Non mescolare tipi diversi di batterie o batterie nuove e usate.
- Inserire le batterie con la corretta polarità (+ e -).
- Rimuovere la batteria esausta in tempo.
- Il terminale dell'alimentazione non può essere cortocircuitato.
- Non collegare il filo a una presa di corrente.
- Il prodotto non deve essere collegato a un numero di alimentatori superiore a quello consigliato.
- Controllare ogni parte prima del montaggio. Se la parte è danneggiata, ripararla bene prima del montaggio.
- Mantenere il prodotto lontano da sostanze infiammabili e ambienti umidi per evitare danni.
- Le istruzioni devono essere conservate poiché contengono informazioni importanti.

⚠ NOTA

- Il prodotto è adatto ai bambini di età superiore ai 14 anni. I bambini devono essere accompagnati da adulti durante il montaggio.
- Sono inclusi alcuni piccoli componenti elettronici, i bambini devono montare sotto la guida e la supervisione di adulti per evitare di ingerire per errore o soffocare.
- È necessario utilizzare alcuni strumenti ausiliari per il montaggio. Scegliete in modo ragionevole per evitare infortuni.
- Leggete attentamente le istruzioni prima del montaggio per verificare che le parti non siano danneggiate o mancanti.
- Tagliate con cura le parti e assicuratevi che siano saldamente incollate quando usate la colla.
- Installate correttamente i componenti elettronici e verificate se il circuito è funzionante dopo il completamento.
- Non pulite questo prodotto con detergenti chimici come alcol, acqua ammoniaca, detergenti per vetri, ecc.
- Pulite il prodotto con un panno morbido pulito, carteggiando leggermente la scheda con carta vetrata per eliminare eventuali sbavature.
- La colla è un regalo e non è in vendita. Se diventa secca o in eccesso a causa di problemi di tempo o ambiente, potete utilizzare la vostra colla per il montaggio.

★ A causa delle normative doganali sulle spedizioni internazionali, le batterie, la colla o i pigmenti potrebbero non essere inclusi. Preparali tu stesso.

Dotato di 4 luci regolabili

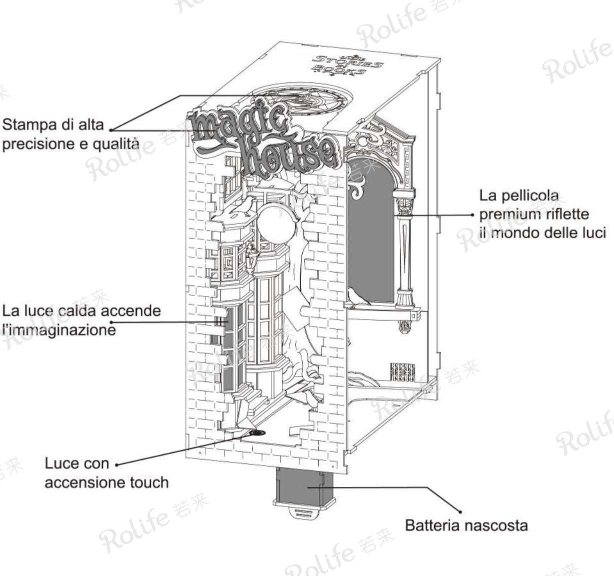

⚠ ADVERTENCIA

- El producto requiere 2 pilas "AAA/LR03/AM4 1.5V" (pilas para auto-preparación).
- Antes de cargar o quitar las pilas, afloje los tornillos de la tapa del compartimento de pilas con el destornillador primero.
- No se deben recargar las pilas no recargables.
- Las pilas recargables solo deben cargarse bajo supervisión de un adulto.
- Las pilas recargables deben ser retiradas del juguete antes de ser cargadas.
- No se deben mezclar diferentes tipos de pilas o pilas nuevas y usadas.
- Las pilas deben insertarse con la polaridad correcta (+ y -). Retire la pila agotada a tiempo.
- El terminal de suministro de energía no puede estar en cortocircuito. No conecte el cable a una toma de corriente principal.
- El producto no debe conectarse a más del número recomendado de fuentes de alimentación.
- Verifique cada parte antes del montaje. Si la parte está dañada, repárela bien antes del montaje.
- Mantenga el producto alejado de sustancias inflamables y entornos húmedos para evitar daños.
- Las instrucciones deben conservarse, ya que contienen información importante.

⚠ CUIDADO

- El producto es apto para niños mayores de 14 años. Los niños deben estar acompañados por adultos durante el montaje.
- El kit incluye algunas piezas pequeñas y componentes electrónicos. Los niños deben ensamblar bajo la guía y supervisión de adultos para evitar la ingestión accidental o el atragantamiento.
- Se requieren algunas herramientas auxiliares para el ensamblaje. Elija de manera razonable para evitar lesiones.
- Lea atentamente las instrucciones antes del montaje para confirmar que las piezas no estén dañadas o falten.
- Corte las piezas con cuidado y asegúrese de que estén firmemente pegadas al usar pegamento.
- Instale correctamente los componentes electrónicos y pruebe si el circuito está en funcionamiento después de terminar.
- No limpie este producto con limpiadores químicos: alcohol, agua de amoníaco, limpiacristales, etc.
- Limpie el producto con un paño suave y limpio, y lije ligeramente las rebabas de la placa con papel de lija.
- El pegamento es un regalo y no se vende. Si se seca o hay un exceso de pegamento debido al tiempo o a problemas ambientales, puede utilizar su propio pegamento para ensamblar.

★ Debido a la política aduanera en el envío internacional, es posible que las baterías, el pegamento o los pigmentos no estén incluidos. Por favor, prepáralos tú mismo.

Equipado con 4 luces controlables

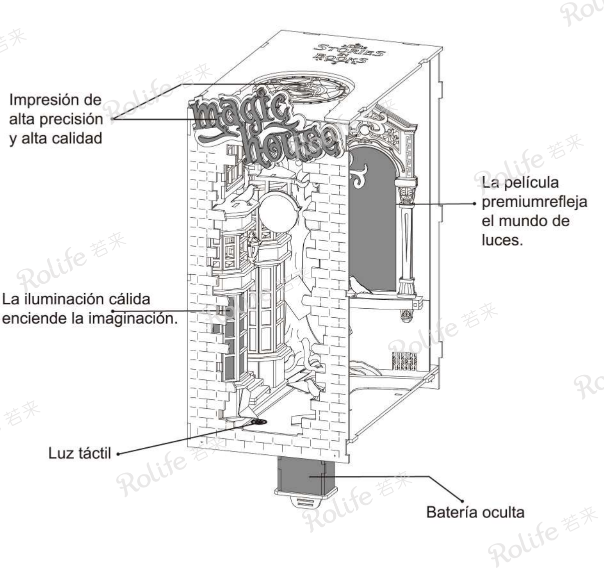

Parts list

EN

Bag No.1 / Bag No.2

Name	Battery Box	Warm light lamp (150)	Warm light lamp (400)	Warm light lamp (600)	Blue light lamp (White heat-shrink tube)
No.	P1	P2	P3	P4	P5
Picture					
Quantity	1	1	1	1	1

Bag No.3 / Bag No.4

Name	Screwdriver	Lampshade	Tape	Angle irons	Screws
No.	P6	P7	P8	P9	P10
Picture					
Quantity	1	1	2	8	18

Name	Acrylic board	PET1	PET2	Sticker	White latex
No.	P11	P12	P13	P14	P15
Picture					
Quantity	1	1	1	1	1

Q&A

Q1:Is there any difference of the heat-shrink tubes?
A1:The colors of the light strings are different.For clear distinctions, the white tube is for the blue light and the black tube is for the warm light. So we can tell the difference easily.

Q2:How to distinguish the positive and negative electrodes of the lights?
A2:The red wire is positive and the black is negative.

Q3:What should I do if some parts get loose?
A3:The notch may get loose if you remove the part from the boards. You can apply some glue to fix it.

Q4:Why is the pattern of PET blurry?
A4:Remove the film of PET on the surface.

Q5:How to do with the falling down and displacement of the paper?
A5:If the glue hasn't dried, add a dab of glue and press over 5s. If applying too much glue,wipe off the excess glue with tissues while it gets dried.

Q6:What if I cannot glue acrylic board tightly?
A6:Apply a dab of glue on line areas.Put it horizontally for 5 mins. You can assemble other parts while waiting.

Q7:What if the light cannot work after connecting the battery box with the light?
A7:1. First check if wires connection is wrong(Connect the same color wires together). Second check if you have loaded the batteries properly,and if the switch is turned on. 2. Turn off the Battery Box switch.Then tear off the insulation tape.Check if the copper wire is broken and re-connect the wires.

Instructions

1. Differences among P2, P3, P4, P5

Color	P3 Black		P5 White
Length	P2 Short	P3 Medium	P4 Long

2. Signs illustration

① Step 1 — The printed side
② Step 2 — The blank side
③ Step 3 — Notice
Apply a dab of glue here and press 5s

Teileliste

DE

Beutel Nr.1 / Beutel Nr.2

Bezeichnung	Batteriekasten	Warmlicht-Lampe (150)	Warmlicht-Lampe (400)	Warmlicht-Lampe (600)	Blaulicht-Lampe(Weißer Schrumpfschlauch)
Bild	P1	P2	P3	P4	P5
Nummer					
Menge	1	1	1	1	1

Beutel Nr.3 / Beutel Nr.4

Bezeichnung	Schraubenzieher	Lampenschirm	Klebeband	Winkeleisen	Schrauben
Bild	P6	P7	P8	P9	P10
Nummer					
Menge	1	1	2	8	18

Bezeichnung	Acrylplatte	PET1	PET2	Aufkleber	Weißer Latex
Bild	P11	P12	P13	P14	P15
Nummer					
Menge	1	1	1	1	1

F&A

F1: Gibt es einen Unterschied zwischen den Schrumpfschläuchen?
A1: Die Farben der Lichterketten sind unterschiedlich, wobei die weiße Röhre für das blaue Licht ist und die schwarze Röhre für das warme Licht steht, so dass wir den Unterschied leicht erkennen können.

F2: Wie kann man die positiven und negativen Elektroden der Lichter unterscheiden?
A2: Der rote Draht ist positiv und der schwarze negativ.

F3: Was sollte ich tun, wenn sich einige Teile lösen?
A3: Die Einkerbung kann sich lösen, wenn Sie das Teil von der Platine entfernen. Sie können etwas Klebstoff auftragen, um es zu fixieren.

F4: Warum ist das tranparante Muster unscharf?
A4: Entfernen Sie den Schutzfilm auf der Oberfläche.

F5: Was kann man tun, wenn das Papier herunterfällt und sich verschiebt?
A5: Wenn der Kleber nicht getrocknet ist, fügen Sie einen Klebestreifen hinzu und drücken Sie ihn 5 Sekunden lang an. Wenn Sie zu viel Kleber auftragen, wischen Sie den überschüssigen Kleber mit Tüchern ab, während er trocknet

F6: Was ist, wenn ich die Acrylplatte nicht fest kleben kann?
A6: Tragen Sie einen Klecks Kleber auf die Linien auf und legen Sie die Platte 5 Minuten lang waagerecht hin, während Sie warten.

F 7: Was ist, wenn das Licht nicht funktioniert, nachdem ich die Batteriebox mit dem Licht verbunden habe?
A7: 1. Prüfen Sie zuerst, ob die Drähte falsch angeschlossen sind (verbinden Sie die gleichfarbigen Drähte miteinander). Danach prüfen Sie, ob Sie die Batterien richtig eingelegt haben und ob der Schalter eingeschaltet ist. 2. Schalten Sie den Schalter der Batteriebox aus. 3. Ziehen Sie dann das Isolierband ab. 4. Prüfen Sie, ob der Kupferdraht gebrochen ist und schließen Sie die Drähte wieder an.

Anweisungen

1. Der Unterschied zwischen P2, P3, P4, P5

Farbe	P3 Schwarz		P5 Weiß
Länge	P2 Kurz	P3 Mittel	P4 Lang

2. Abbildung der Schilder

① Schritt 1 — Die bedruckte Seite
② Schritt 2 — Die leere Seite
③ Schritt 3 — Hinweis
Hier einen Klecks Kleber auftragen und 5 secunden drücken

Liste des pièces

FR

Sachet n°1 / Sachet n°2

Désignation	Boîte à piles	Lampe à lumière chaude (150)	Lampe à lumière chaude (400)	Lampe à lumière chaude (600)	Lampe lumière froide(Gaine thermorétractable blanche)
Image	P1	P2	P3	P4	P5
Numéro de pièce					
Quantité	1	1	1	1	1

Sachet n°3 / Sachet n°4

Désignation	Tournevis	Abat-jour	Ruban adhésif	Fer à angle droit	Vis
Image	P6	P7	P8	P9	P10
Numéro de pièce					
Quantité	1	1	2	8	18

Désignation	Plaque acrylique	PET1	PET2	Autocollant	Latex blanc
Image	P11	P12	P13	P14	P15
Numéro de pièce					
Quantité	1	1	1	1	1

Q&R

Q1 : Y a-t-il une différence entre les gaines thermorétractables ?
R1 : Les couleurs des guirlandes lumineuses sont différentes, le tube blanc étant pour la lumière froide et le tube noir pour la lumière chaude, nous pouvons donc facilement faire la différence.

Q2 : Comment peut-on distinguer les électrodes positives et négatives des lumières ?
R2 : Le fil rouge est positif et le fil noir est négatif.

Q3 : Que dois-je faire si certaines pièces se détachent ?
R3 : L'encoche peut se détacher si vous retirez la pièce du circuit imprimé. Vous pouvez appliquer un peu de colle pour la maintenir en place.

Q4 : Pourquoi le motif tranparent est-il flou ?
R4 : Enlevez le film de protection sur la surface.

Q5 : Que peut-on faire si le papier tombe et se déplace ?
R5 : Si la colle n'a pas séché, ajoutez un peu de colle extra et appuyez pendant 5 secondes. Si vous appliquez trop de colle, essuyez l'excédent avec des chiffons pendant qu'il sèche.

Q6 : Que faire si je n'arrive pas à coller fermement la plaque acrylique ?
R6 : Appliquez un peu de colle sur les lignes et posez la plaque à l'horizontale pendant 5 minutes en attendant.

Q7 : Que se passe-t-il si la lumière ne fonctionne pas après que j'ai connecté le boîtier de piles à la lumière ?
R7 : 1. vérifiez d'abord si les fils ne sont pas mal connectés (reliez les fils de même couleur entre eux). Ensuite, vérifiez que vous avez correctement inséré les piles et que l'interrupteur est allumé. 2) Éteignez l'interrupteur du boîtier de piles. 3. Retirez ensuite le ruban isolant. 4. Vérifiez si le fil de cuivre est cassé et rebranchez les fils.

Instructions

1. la différence entre P2, P3, P4, P5

Couleur	P3 Noir		P5 Blanc
Longueur	P2 Court	P3 Moyen	P4 Longue

2. Illustration des panneaux

① Étapes 1 — Le côté imprimé
② Étapes 2 — Le coté vierge
③ Étapes 3 — Remarque
Appliquez ici un peu de colle et appuyez pendant 5 secondes.

Elenco dei pezzi

IT

Sacchetto n.1 / Sacchetto n.2

Nome	Scatola della batteria	Lampada a luce calda (150)	Lampada a luce calda (400)	Lampada a luce calda (600)	Lampada a luce blu(Tubo termorestringente bianco)
Figura	P1	P2	P3	P4	P5
Codice					
Quantità	1	1	1	1	1

Sacchetto n.3 / Sacchetto n.4

Nome	Cacciavite	Paralume	Nastro	Angolari	Vite
Figura	P6	P7	P8	P9	P10
Codice					
Quantità	1	1	2	8	18

Nome	Tavola acrilica	PET1	PET2	Adesivo	Latex bianco
Figura	P11	P12	P13	P14	P15
Codice					
Quantità	1	1	1	1	1

D&R

DOMANDA 1: C'è qualche differenza tra i tubi termorestringenti?
RISPOSTA 1: I colori delle stringhe luminose sono diversi. In questo modo è possibile distinguere chiaramente e facilmente la differenza tra il tubo bianco per la luce blu e il tubo nero per la luce calda.

DOMANDA 2: Come si distinguono gli elettrodi positivi e negativi delle luci?
RISPOSTA 2: Il filo rosso è positivo e quello nero è negativo.

DOMANDA 3: Cosa devo fare se alcune parti si staccano?
RISPOSTA 3: L'intaglio può staccarsi quando si rimuove il pezzo dalle tavole. È possibile applicare della colla per fissarlo.

DOMANDA 4: Perché il modello del PET è sfocato?
RISPOSTA 4: Rimuovere le pellicole del PET dalla superficie.

DOMANDA 5: Cosa bisogna fare se la carta cade e si sposta?
RISPOSTA 5: Se la colla non si è ancora asciugata, aggiungere un goccio di colla e tenere premuto per 5 secondi. Se la quantità di colla applicata è eccessiva, eliminare la colla in eccesso con dei fazzoletti durante l'asciugatura.

DOMANDA 6: Cosa succede se non riesco a incollare bene la tavola acrilica?
RISPOSTA 6: Applicare un goccio di colla sulle parti allineate. Posizionare in direzione orizzontale per 5 minuti. Durante l'attesa è possibile assemblare altre parti.

DOMANDA 7: Cosa fare se, dopo aver collegato la scatola della batteria alla luce, la luce non funziona?
RISPOSTA 7: 1.Per prima cosa, verificare se la connessione dei fili è corretta (collegare insieme i fili dello stesso colore) Successivamente verificare se le batterie sono state inserite correttamente, e se l'interruttore è acceso. 2. Spegnere l'interruttore della scatola della batteria. Poi, rimuovere il nastro isolante. Controllare se i fili di rame sono danneggiati e ricollegarli.

Istruzioni

1.Differenza tra P2, P3, P4, e P5

Colore	P3 Nero		P5 Bianco
Lunghezza	P2 Corto	P3 Medio	P4 Lungo

2.Legenda dei simboli

① Passaggio1 — Lato stampato
② Passaggio2 — Lato non stampato
③ Passaggio3 — Avviso
Applicare un goccio di colla e tenere premuto per 5 secondi

Lista de piezas

ES

Bolsa No.1 / Bolsa No.2

Nombre	Caja de baterías	Lámpara de luz cálida (150)	Lámpara de luz cálida (400)	Lámpara de luz cálida (600)	Lámpara de luz azul(Tubo termoretráctil blanco)
Imagen	P1	P2	P3	P4	P5
Número de pieza					
Cantidad	1	1	1	1	1

Bolsa No.3 / Bolsa No.4

Nombre	Destornillador	Pantalla de lámpara	Cinta	Ángulo de hierro	Tornillos
Imagen	P6	P7	P8	P9	P10
Número de pieza					
Cantidad	1	1	2	8	18

Nombre	Placa acrílica	PET1	PET2	Etiqueta	Látex blanco
Imagen	P11	P12	P13	P14	P15
Número de pieza					
Cantidad	1	1	1	1	1

P&R

P1:¿Existe alguna diferencia entre los tubos termoretráctiles?
R1:Los colores de las cadenas de luces son diferentes. Para distinguirlos claramente, el tubo blanco es para la luz azul y el tubo negro es para la luz cálida. Así podemos notar la diferencia fácilmente.

P2: ¿Cómo distinguir los electrodos positivo y negativo de las luces?
R2: El cable rojo es positivo y el negro es negativo.

P3: ¿Qué debo hacer si algunas piezas se sueltan?
R3: El norte puede soltarse si retira la parte de las placas. Puede aplicar un poco de pegante para arreglarlo.

P4: ¿Por qué el patrón del PET es borroso?
R4: Retire la película de la superficie del PET.

P5: ¿Qué hacer con la caída y el desplazamiento del papel?
R5: Si el pegante no se ha secado, agregue un poco más y presione durante 5 segundos. Si aplica demasiado pegante, limpie el exceso con pañuelos mientras se seca.

P6: ¿Qué pasa si no puedo pegar bien la placa acrílica?
R6: Aplique un poco de pegante y presione en las áreas de la línea. Colóquela horizontalmente durante 5 minutos. Puede ensamblar otras partes mientras espera.

P7: ¿Qué pasa si la luz no funciona después de conectar la caja de baterías con la luz?
R7: 1. Primero verifique si la conexión de los cables es incorrecta (Conecte los cables del mismo color juntos). En segundo lugar, verifique si ha colocado las baterías correctamente y si el interruptor está encendido. 2. Apague el interruptor de la caja de baterías. Luego retire la cinta aislante. Compruebe si el cable de cobre está roto y vuelva a conectar los cables.

Instrucciones

1.Diferencias entre P2,P3,P4,P5

Color	P3 Negro		P5 Blanco
Longitud	P2 Corta	P3 Media	P4 Larga

2.Señales en la ilustración

① Paso 1 — El lado impreso
② Paso 2 — El lado en blanco
③ Paso 3 — Aviso
Aplique un poco de pegante aquí y presione 5s

1

Please read Q&A in the previous page before assembling
Bitte lesen Sie vor dem Zusammenbau die Fragen und Antworten auf der vorherigen Seite.
Avant de procéder à l'assemblage, veuillez lire les questions et réponses de la page précédente.
Prima di procedere all'assemblaggio, leggere le domande e le risposte riportate nella pagina precedente.
Lea las P&R, preguntas y respuestas, en la página anterior antes de ensamblar.

2

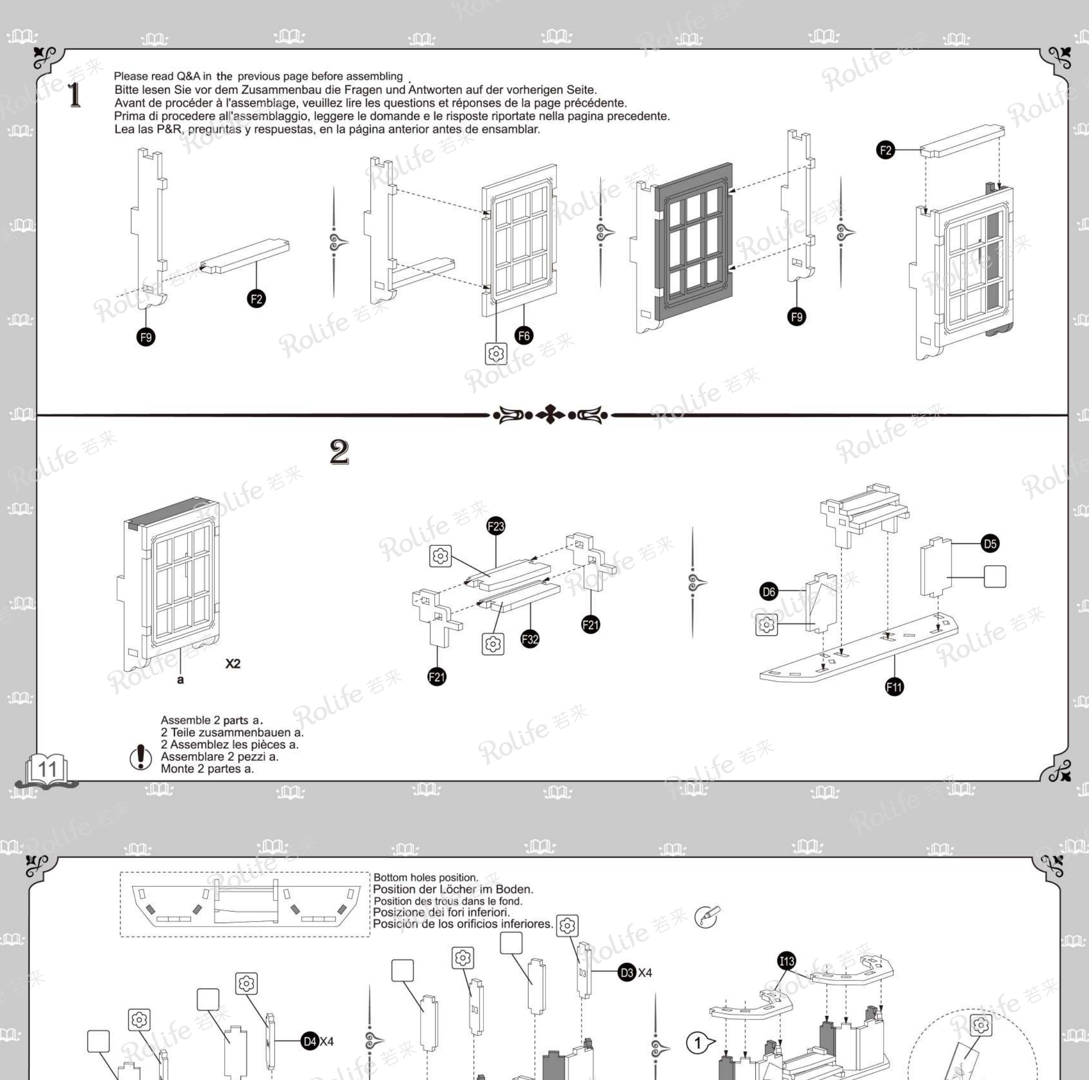

Assemble 2 parts a.
2 Teile zusammenbauen a.
2 Assemblez les pièces a.
Assemblare 2 pezzi a.
Monte 2 partes a.

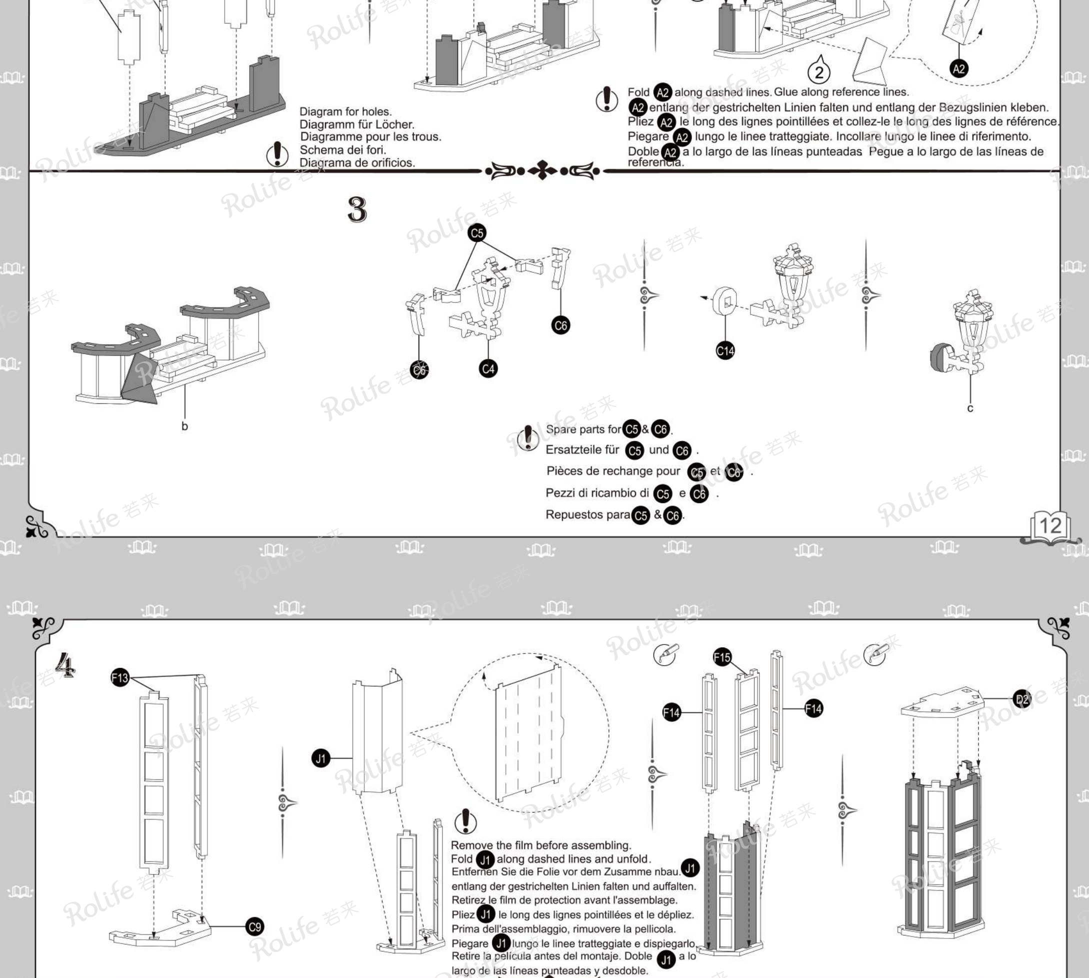

Bottom holes position.
Position der Löcher im Boden.
Position des trous dans le fond.
Posizione dei fori inferiori.
Posición de los orificios inferiores.

Diagram for holes.
Diagramm für Löcher.
Diagramme pour les trous.
Schema dei fori.
Diagrama de orificios.

Fold A2 along dashed lines. Glue along reference lines.
A2 entlang der gestrichelten Linien falten und entlang der Bezugslinien kleben.
Pliez A2 le long des lignes pointillées et collez-le le long des lignes de référence.
Piegare A2 lungo le linee tratteggiate. Incollare lungo le linee di riferimento.
Doble A2 a lo largo de las líneas punteadas Pegue a lo largo de las líneas de referencia.

3

Spare parts for C5 & C6.
Ersatzteile für C5 und C6.
Pièces de rechange pour C5 et C6.
Pezzi di ricambio di C5 e C6.
Repuestos para C5 & C6.

4

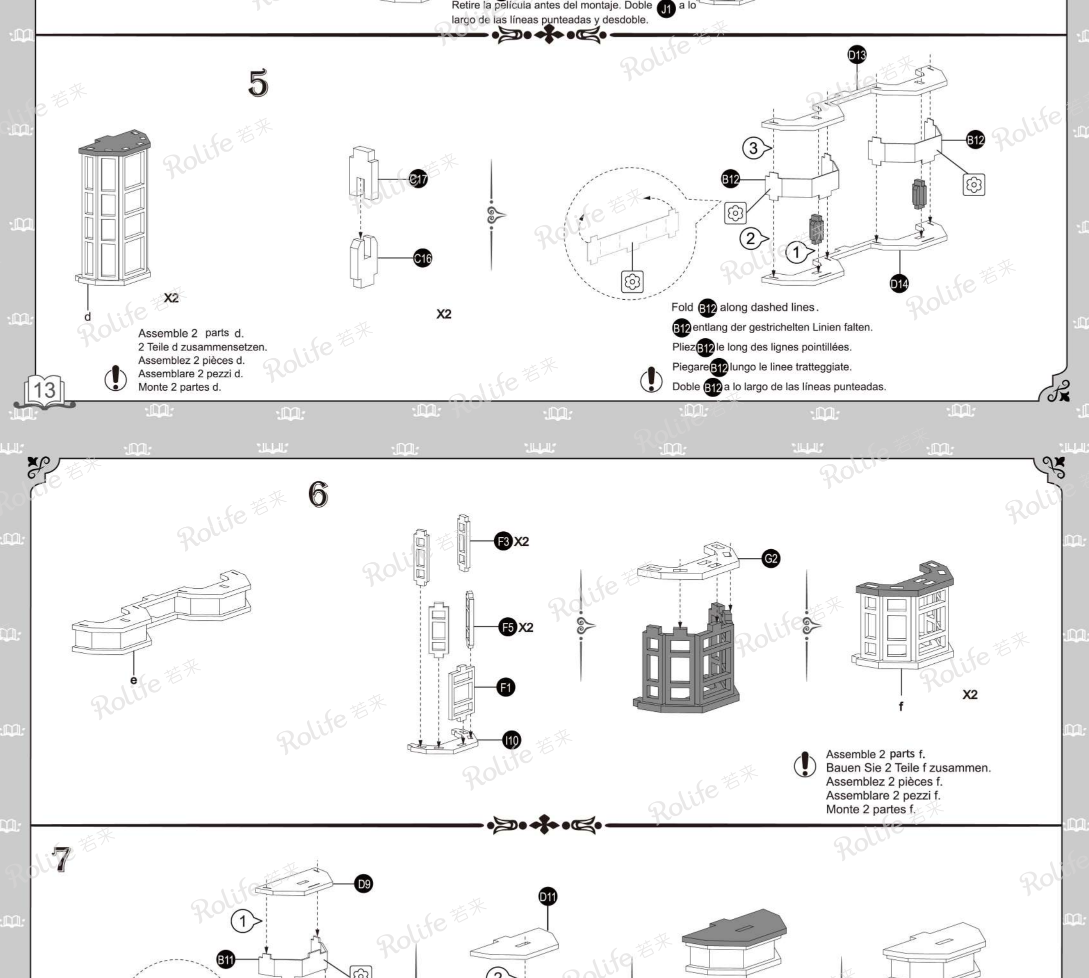

Remove the film before assembling.
Fold J1 along dashed lines and unfold.
Entfernen Sie die Folie vor dem Zusammenbau J1 entlang der gestrichelten Linien falten und auffalten.
Retirez le film de protection avant l'assemblage.
Pliez J1 le long des lignes pointillées et le dépliez.
Prima dell'assemblaggio, rimuovere la pellicola.
Piegare J1 lungo le linee tratteggiate e dispiegarlo.
Retire la película antes del montaje. Doble J1 a lo largo de las líneas punteadas y desdoble.

5

Assemble 2 parts d.
2 Teile d zusammensetzen.
Assemblez 2 pièces d.
Assemblare 2 pezzi d.
Monte 2 partes d.

Fold B12 along dashed lines.
B12 entlang der gestrichelten Linien falten.
Pliez B12 le long des lignes pointillées.
Piegare B12 lungo le linee tratteggiate.
Doble B12 a lo largo de las líneas punteadas.

6

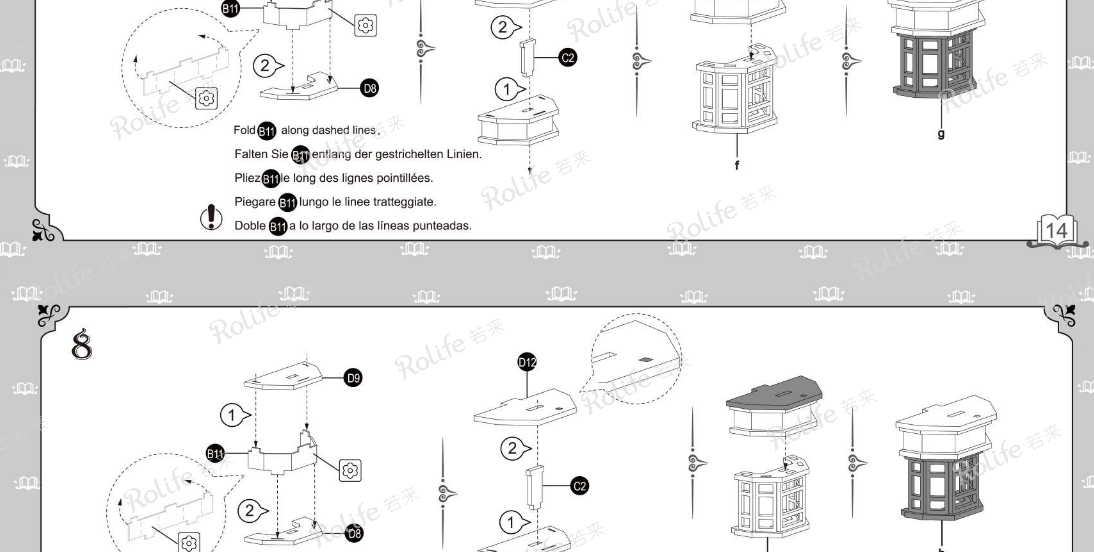

Assemble 2 parts f.
Bauen Sie 2 Teile f zusammen.
Assemblez 2 pièces f.
Assemblare 2 pezzi f.
Monte 2 partes f.

7

Fold B11 along dashed lines.
Falten Sie B11 entlang der gestrichelten Linien.
Pliez B11 le long des lignes pointillées.
Piegare B11 lungo le linee tratteggiate.
Doble B11 a lo largo de las líneas punteadas.

8

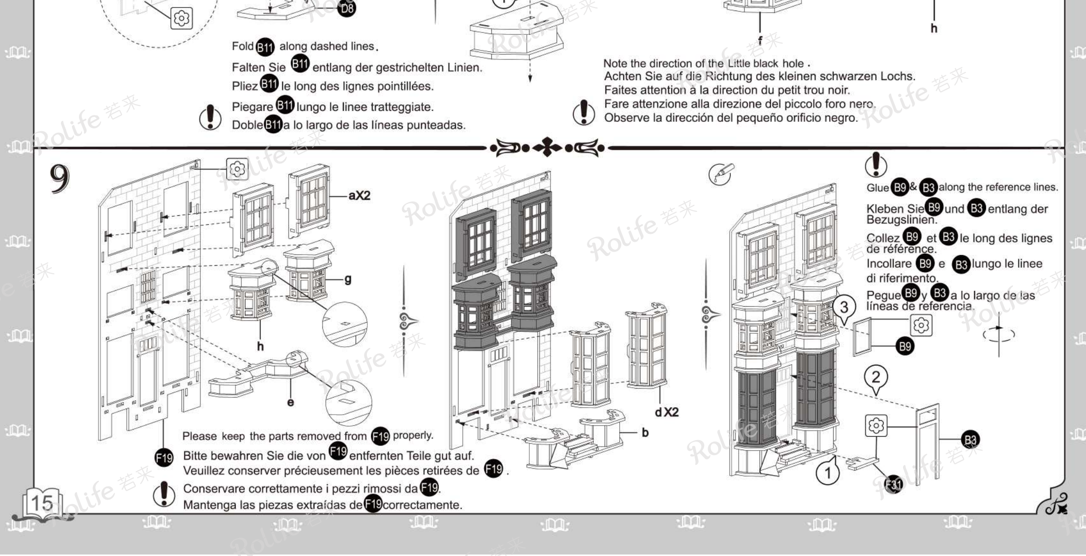

Fold B11 along dashed lines.
Falten Sie B11 entlang der gestrichelten Linien.
Pliez B11 le long des lignes pointillées.
Piegare B11 lungo le linee tratteggiate.
Doble B11 a lo largo de las líneas punteadas.

Note the direction of the Little black hole.
Achten Sie auf die Richtung des kleinen schwarzen Lochs.
Faites attention à la direction du petit trou noir.
Fare attenzione alla direzione del piccolo foro nero.
Observe la dirección del pequeño orificio negro.

9

Glue B9 & B3 along the reference lines.
Kleben Sie B9 und B3 entlang der Bezugslinien.
Collez B9 et B3 le long des lignes de référence.
Incollare B9 e B3 lungo le linee di riferimento.
Pegue B9 y B3 a lo largo de las líneas de referencia.

Please keep the parts removed from F19 properly.
Bitte bewahren Sie die von F19 entfernten Teile gut auf.
Veuillez conserver précieusement les pièces retirées de F19.
Conservare correttamente i pezzi rimossi da F19.
Mantenga las piezas extraídas de F19 correctamente.

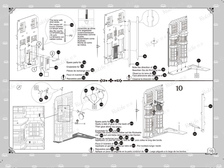

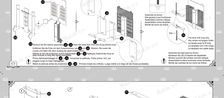

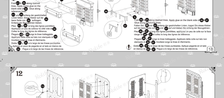

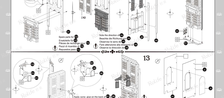

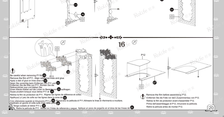

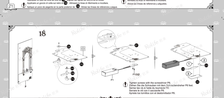

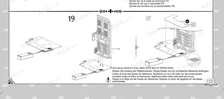

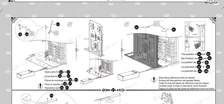

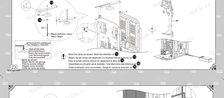

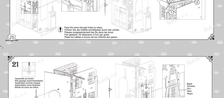

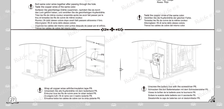

Ruide
Ruide.cn