heidenfeld

ORIGINAL BEDIENUNGSANLEITUNG

GH-100

GAS HEIZSTRAHLER INFERNO

Artikelnummer: PR0032151-01

EINLEITUNG

Sehr geehrte Kundin, sehr geehrter Kunde,

wir möchten Sie zum Kauf Ihres neuen Gas Heizstrahlers der Marke Heidenfeld beglückwünschen. Heidenfeld bietet eine breite Palette an Wandkaminen, Infrarotheizungen und Gas Heizstrahler an. Alle Geräte entsprechen den derzeit gültigen Normen und verfügen somit über höchste Qualitätsstandards.

Damit Sie Ihren Heizstrahler mit voller Funktionsfähigkeit nutzen können und noch lange Freude daran haben, lesen Sie die Gebrauchsanleitung vor Inbetriebnahme sorgfältig durch.

Wir wünschen Ihnen viel Spaß!

Lesen Sie dieses gesamte Dokument vor der Inbetriebnahme und der ersten Benutzung aufmerksam durch. Es liegt in Ihrer Verantwortung, jeden Nutzer dieses Geräts in allen Sicherheitsvorkehrungen und Hinweisen sorgfältig und ordnungsgemäß zu unterweisen. Bewahren Sie diese Gebrauchsanleitung sicher und sorgfältig auf!

Wir lassen Sie nicht alleine!

Sollten Sie Hilfe bei der Inbetriebnahme oder bei der Instandhaltung Ihres Geräts benötigen, können Sie uns gerne unter der unten angegebenen Telefonnummer erreichen. So lassen sich alle Fragen schnell und unkompliziert in einem Telefonat klären. Alternativ können Sie uns auch eine Mail zuschicken. Unser Serviceteam steht Ihnen zudem gerne für Fragen rund um die Reparatur und den Austausch von Teilen zur Verfügung.

Miweba GmbH

Gewerbepark 20
96149 Breitengüßbach
09544 9879080
kundenservice@miweba.de

miweba.de

@miwebaTV

@miweba.de

@miwebagmbh

INHALTSVERZEICHNIS

1. Technische Daten 7
2. Wichtige Sicherheitshinweise 8
3. Auspacken und prüfen 11
4. Beschreibung und Funktion 12
5. Aufstellen, anschließen und Benutzung 13
6. Transport 14
7. Lagern 14
8. Reparieren 14
9. Reinigen und Warten 14
10. Konformitätserklärung 17
11. Informationsanforderungen für Einzelraumheizgeräte 17
12. Entsorgung 19

HILFE ZUM PRODUKT

Weitere Informationen wie FAQs zum Produkt, YouTube-Aufbauvideos sowie technische Daten finden Sie unter diesem Link.

Scannen Sie hierfür einfach den QR-Code.

1. TECHNISCHE DATEN

Modell:	Gasheizung GH-100
Artikelnummer:	PR0032151-01
Gerätekategorie:	$I_{3B/P(50)}$
Gasart:	Butan, Propan oder Propan-Butan-Gemische
Gasdruck:	50 mbar
Gasflasche:	5/11 kg
Gasverbrauch:	max. 306 g/h
Fließrate des Gasreglers:	max. 1 kg/h
Heizleistung:	max. 4200W
Heizstufen:	Aus-Stellung: OFF Heizstufe 1: 4200 W Heizstufe 2: 2750 W Heizstufe 3: 1500 W
Energieeffizienzklasse:	A
Energieeffizienzindex:	90,8 %
Zündung:	Piezo-Elektronisch
Abmessungen (BxTxH):	42,5 x 26,5 x 73,0 cm
Gewicht:	7.4 kg

2. WICHTIGE SICHERHEITSHINWEISE

2.1 Zu Ihrer Sicherheit

- Lesen Sie diese beiliegende Gebrauchsanleitung aufmerksam und vollständig.
- Beachten und folgen Sie den Anweisungen und Sicherheitshinweisen in diesem Dokument und am Produkt.
- Verwenden Sie das Produkt nur in einem technisch einwandfreien Zustand, sicherheits- und gefahrenbewusst.
- Halten Sie dieses Dokument beim Produkt und zur Weitergabe verfügbar.

2.2 Bestimmungsgemäß gebrauchen

Das Produkt ist ausschließlich für den Privatgebrauch entwickelt worden.

- Nutzen Sie das Produkt ausschließlich als Zusatzheizung.
- Nutzen Sie das Produkt ausschließlich zum Heizen von gut belüfteten Räumen wie Innenräumen, Gartenlauben, Vorzelten, Garagen, Werkstätten oder ähnlichen Räumen oberhalb des Erdniveaus.

Der Aufstellraum muss über eine Öffnung wie Fenster oder Tür verfügen, Detailangaben finden Sie im Kapitel „5. Aufstellen und gebrauchen“ auf Seite 13.

Verwenden Sie das Produkt nur im intakten Originalzustand, mit den gelieferten Originalteilen und/oder vom Hersteller freigegebenen Ersatzteilen.

Jede abweichende Nutzung gilt als nicht bestimmungsgemäße Verwendung und kann schwere Personen und Sachschäden zur Folge haben. Bei Nichtbeachtung der Hinweise und nicht bestimmungsgemäßer Verwendung sowie daraus resultierenden Schäden an Personen und Gegenständen übernehmen wir keine Haftung.

2.3 Nicht bestimmungsgemäß gebrauchen

Das Produkt ist nicht für gewerbliche Zwecke geeignet.

Die Nutzung in geschlossenen Räumen, in Feuchträumen wie Badezimmern, Kellern, Saunen, aber auch in Schlafräumen, Kinderzimmern, Booten, Freizeitfahrzeugen sowie Hochhauswohnungen ist untersagt.

Veränderungen, Umbauten und Festinstallationen am Gasnetz sind untersagt.

Das Produkt ist kein Spielzeug

- Halten Sie Kinder und Tiere vom Produkt fern.
- Halten Sie das Produkt von brennbaren Gegenständen fern.
- Benutzen Sie das Produkt nicht im defekten Zustand oder mit defekten Teilen.
- Benutzen Sie das Produkt nicht unbeaufsichtigt.
- Verwenden Sie das Produkt nicht in leicht entflammbarer oder explosionsgefährdeter Umgebung.
- Trocknen Sie keine Gegenstände auf dem Gasheizer und decken Sie ihn nicht ab.

Zielgruppe

- Benutzer sind Erwachsene, die die Gebrauchsanleitung und Kennzeichnungen auf dem Produkt gelesen und verstanden haben oder die eine vergleichbare Einweisung im Gebrauch und hinsichtlich der Sicherheitshinweise bekommen haben. Nur diese dürfen das Produkt benutzen.
- Fachkraft: Wartungs- und Installationsarbeiten sollten von einer Gasfachkraft (GFK) durchgeführt werden.
- Kinder dürfen das Produkt nicht benutzen.
- Personen mit körperlich oder geistig eingeschränkten Fähigkeiten dürfen das Produkt nicht benutzen.
- Benutzer dürfen das Produkt nur in Vollbesitz Ihrer physischen, psychischen und sensorischen Fähigkeiten, also im wachen und nüchternen Zustand verwenden.
- Verwenden Sie das Produkt auf keinen Fall unter Einfluss von berauschenden oder betäubenden Substanzen wie beispielsweise Alkohol, Drogen oder starken Medikamenten.

2.4 Warnstufen

⚠ GEFAHR

Warnung vor Gefahren, die bei Missachtung der Maßnahmen unmittelbar zu Tod oder schweren Verletzungen führen.

⚠ WARNUNG

Warnung vor Gefahren, die bei Missachtung der Maßnahmen zu Tod oder schweren Verletzungen führen können.

2. WICHTIGE SICHERHEITSHINWEISE
(FORTSETZUNG)

⚠ VORSICHT
Warnung vor Gefahren, die bei Missachtung der Maßnahmen zu Verletzungen führen können.

⚠ ACHTUNG
Warnung vor Gefahren, die bei Missachtung der Maßnahmen zu Sachschäden führen können.

2.5 Symbole

Symbol	Bezeichnung
	Dieses Gebotszeichen weist darauf hin, dass der Benutzer die Gebrauchsanleitung vor Gebrauch vollständig gelesen und verstanden haben soll.
	Dieses Verbotsschild warnt vor dem leichtsinnigen Abdecken von Hitze entwickelnden Bauteilen.
	Dieses Symbol weist auf Gefahren durch feuergefährlichen Stoffen hin.
	Dieses Symbol weist auf heiße Oberflächen hin, von denen aufgrund starker Hitzeentwicklung eine Verbrennungsgefahr ausgeht.
	Mit dem CE-Zeichen gekennzeichnete Produkte erfüllen alle anzuwendenden Vorschriften der Europäischen Union.
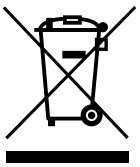	Die durchkreuzte Mülltonne mit Balken kennzeichnet Elektro- und Elektronikaltgeräte, die nicht über den Hausmüll entsorgt werden dürfen.
	Das internationale Recycling-Symbol weist auf wiederverwertbares Material hin.
A-Z / 1- N	Diese Symbole kennzeichnen Bauteile, welche in der Abbildung verwendet werden.

2.6 Sicherheitshinweise

⚠ WARNUNG
Brand- und Gesundheitsgefahr durch nicht bestimmungsgemäßen Gebrauch:

- Benutzen Sie das Gerät nicht als Dauerheizung oder alleinige Heizung in Wohnräumen.
- Halten Sie Kinder und Tiere vom Produkt fern.
- Bewegen Sie das Gerät nicht während des Betriebs.
- Schließen Sie die Gaszufuhr der Gasflasche nach Gebrauch.
- Benutzen Sie das Gerät nur bestimmungsgemäß.
- Lassen Sie das Gerät während des Betriebs nicht unbeaufsichtigt.
- Werfen Sie keine Zigarettenstummel oder andere Gegenstände in die Gasflamme.

⚠ WARNUNG
Explosions- und Brandgefahr durch austretendes Gas:

- Schließen Sie bei Gasgeruch sofort die Gaszufuhr der Gasflasche.
- Nehmen Sie das Gerät außer Betrieb.
- Löschen Sie sofort alle offenen Flammen.
- Bedienen Sie keine elektrischen Geräte.
- Belüften Sie sofort den umliegenden Bereich.
- Lassen Sie es durch eine Fachwerkstatt einer Leckstellenbeseitigung unterziehen und reparieren.
- Versuchen Sie nicht, Gaslecks mittels Flamme zu lokalisieren.
- Nutzen Sie zur Lokalisierung von Gaslecks Seifenwasser. Blasenbildung verrät Undichtigkeiten an Anschluss- oder Übertragungsstellen.
- Beachten Sie die Hinweise auf den Gasflaschen.

⚠ WARNUNG
Brand- und Verletzungsgefahr durch heiße Oberflächen.

- Halten Sie einen Feuerlöscher und einen Erste-Hilfe-Kasten bereit, damit Sie für den Fall eines Unfalls oder Feuers vorbereitet sind.
- Decken Sie das Gerät nicht ab.
- Trocknen Sie keine Kleidung oder andere Dinge auf oder am Gasheizer.

2. WICHTIGE SICHERHEITSHINWEISE (FORTSETZUNG)

- Stellen Sie sicher, dass die Vorderseite des Gerätes immer zum Zentrum des Raumes gerichtet ist.
- Benutzen und lagern Sie keine leicht entflammbaren Produkte, wie beispielsweise Haarspray oder Lösungsmittel in der Nähe des Gerätes.
- Transportieren Sie das Gerät während des Betriebs nicht.

⚠ ACHTUNG

Sachschaden

Modifizierung und Beschädigung des Produktes können zu Verletzungen und Sachschäden führen. Ein Betrieb führt dann zum Erlöschen der Gewährleistung.

- Verwenden Sie das Produkt nur mit den gelieferten Originalteilen sowie im intakten Originalzustand.
- Verwenden Sie nur vom Hersteller freigegebene Ersatzteile.
- Schützen Sie das Produkt vor Nässe.

Gas-Gewinde sind Linksgewinde.

Achten Sie auf die korrekte Schraubrichtung.

3. AUSPACKEN UND PRÜFEN

3.1 Produkt auspacken

⚠ WARNUNG

Erstickungsgefahr durch Verpackungsmaterial und durch Verschlucken von Kleinteilen.

- Entsorgen Sie das Verpackungsmaterial sofort vorschriftsmäßig im Hausmüll.
- Bewahren Sie Kleinteile für Kinder unzugänglich auf.

⚠ ACHTUNG

Sachschaden: Durch die Verwendung von spitzen oder kratzenden Gegenständen zum Öffnen der Verpackung kann das Produkt beschädigt werden.

Benutzen Sie keine spitzen oder kratzenden Gegenstände, wie Scheren, Messer oder Brieföffner zum Öffnen der Verpackung.

1. Ziehen Sie die Klebebänder vorsichtig mit der Hand ab.
2. Öffnen Sie den Verpackungskarton.
3. Entnehmen Sie alle Teile vorsichtig aus dem Karton.
4. Legen Sie die Teile nebeneinander auf eine freie, weiche und ebene Fläche.
5. Prüfen Sie den Lieferumfang auf Vollständigkeit und Unversehrtheit.

3.2 Lieferumfang prüfen, folgender Lieferumfang ist enthalten:

1 Gasheizung,
1 Gebrauchsanleitung

4. BESCHREIBUNG UND FUNKTION

Dieses Gerät ist ein Einzelraumheizgerät und gasbetriebener Wärmeerzeuger, welcher mit einer Gasflasche betrieben und per piezoelektrischer Zündung gezündet wird.

Der Heizstrahler ist mit Schutzgitter ausgestattet. Auf der Oberseite befindet sich ein Drehschalter für die Heizstufen sowie ein Taster zur Zündung der Gasflamme nebst Lüftungsöffnungen. Rückseitig befindet sich die Gasflaschen-Ablage sowie deren Anschluss zum Druckminderer. Mit dem Drehschalter können 3 Heizstufen sowie die Aus-Stellung eingestellt werden.

Das Gerät besitzt 4 Transportrollen.

Die Gasheizung verfügt über Sicherheitsausstattungen wie einen Atmosphärenwächter, der das Gerät bei übermäßigem C02-Anteil in der Verbrennungsluft abschaltet, sowie ein Thermoelement, das vor ungewolltem Gasaustritt absichert.

4.1 Bedienelemente und Teile

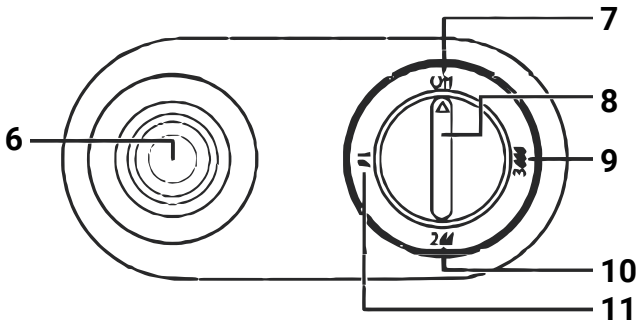

Nr.	Bezeichnung
1.	4 Transportrollen
2.	Gehäuse
3.	Druckknopf für die piezoelektronische Zündung
4.	Lüftungsöffnungen
5.	Heizstrahler inkl. Schutzgitter
6.	Kontrollleuchte für Zündung
7.	Aus-Stellung {OFF)
8.	Drehschalter zum Einstellen der Heizstufen
9.	Heizstufe 3 {4,20 kW)
10.	Heizstufe 2 {2,75 kW)
11.	Heizstufe 1 { 1 .50kW)
12.	Gasflaschen-Ablage
13.	Druckminderer / Gasflaschenanschluss

5. AUFSTELLEN, ANSCHLIESSEN UND BENUTZUNG

⚠ **WARNUNG**

Vergiftungs- und Erstickungsgefahr.

Damit es am Aufstellort nicht zu einer gefährlichen Anreicherung von Kohlenmonoxid (CO) oder Kohlendioxid (C02) kommt, muss immer auf eine ausreichende Frischluftzufuhr geachtet werden.

- Stellen Sie das Gerät nur in Räumen auf, in denen eine ausreichende Frischluftzufuhr gewährleistet ist.
- Stellen Sie das Gerät so auf, dass es seitlich min. 0,2 m von den Wänden und frontal mindestens 2 m von leicht entzündlichen Materialien wie beispielsweise Möbeln entfernt steht.

⚠ **WARNUNG**

Explosionsgefahr!

Durch heiße Flächen am Gerät können sich brennbare Substanzen wie beispielsweise Farb- und Staubnebel entzünden.

- Benutzen Sie das Gerät nicht in explosionsgefährdeter Umgebung.
- Benutzen Sie das Gerät nicht in der Nähe von brennbaren Gegenständen und Substanzen oder Substanzen, die brennbare Flüssigkeiten und Gase bilden können.

Heizstufe	Raumgröße	Ventilationsbereich
1	28 m³	>35 cm²
2	55 m³	>68 cm²
3	82 m³	>105 cm²

5.1 Gasheizung aufstellen

⚠ **ACHTUNG**

Sachschaden durch Umkippen.

Stellen Sie das Gerät niemals auf Möbel oder Treppen, es könnte umkippen oder herunterfallen.

- Wählen Sie einen geeigneten Aufstellort, der folgende Voraussetzungen erfüllt:
- Der Aufstellort ist trocken und es kann regelmäßig gelüftet werden.
- Der Aufstellort ist nicht permanenter Sonneneinstrahlung ausgesetzt.
- Der Untergrund des Aufstellortes ist eben und rutschfest.

5.2 Gasflasche anschließen

⚠ **WARNUNG**

Explosionsgefahr!

Externe Zündquellen können beim Anschluss ausströmendes Gas unkontrolliert entzünden.

- Rauchen Sie nicht in der Nähe von Gasflaschen.
- Achten Sie darauf, dass sich keine Zündquellen in der Nähe befinden.

Dieses Gerät ist nur für Niederdruck-Butan-/ Propangas oder deren Gemische in 5 oder 11 kg Baugröße geeignet und darf nur mit einem zugelassenen Niederdruckregler sowie einem flexiblen Gasschlauch mit maximal 0,5 m Länge ausgestattet werden.

Werksseitig ist ein 50 mbar Niederdruckregler für die Verwendung in Deutschland verbaut.

Erkundigen Sie sich bei einem Gaslieferanten nach passenden sowie zugelassenen Niederdruckreglern und Schläuchen, wenn Sie das Gerät im Ausland betreiben möchten.

Verlegen Sie Gasschläuche stets verwindungs- und knickfrei.

Gehen Sie wie folgt vor, um die Gasflasche anzuschließen:

1. Stellen Sie die Gasflasche aufrecht auf die Ablage **[12]** in der Rückseite des Gasheizers.
2. Befestigen Sie die Abdeckplatte, damit die Gasflasche sicher und fest auf der Ablage steht.
3. Drehen Sie eine Seite des Gasschlauches handfest auf das Links-Gewinde des Niederdruckreglers.
4. Ziehen Sie die Mutter mit einem geeigneten Schraubenschlüssel vorsichtig fest.
5. Drehen Sie die andere Seite des Gasschlauches handfest auf das Gewinde des Ventilanschlusses am Gerät.
6. Ziehen Sie die Mutter mit einem geeigneten Schraubenschlüssel vorsichtig fest.
7. Verbinden Sie den Niederdruckregler handfest mit dem Gasflaschen-Ventil.
8. Ziehen Sie die Mutter mit einem geeigneten Schraubenschlüssel vorsichtig fest.

5. AUFSTELLEN, ANSCHLIESSEN UND BENUTZUNG (FORTSETZUNG)

5.3 Gasleckstellen suchen

Gasleckstellen können nur geprüft werden, wenn eine Gasflasche vollständig angeschlossenen wurde.

1. Mischen Sie einen Teil Geschirrspülmittel mit drei Teilen Wasser.
2. Stellen Sie sicher, dass sich der Drehschalter auf der Aus-Stellung befindet.
3. Stellen Sie sicher, dass alle Verbindungen dichtend angeschlossen sind.
4. Drehen Sie den Drehschalter auf die Heizstufe 4.
5. Öffnen Sie die Gaszufuhr am Niederdruckregler.
6. Tragen Sie das Seifenwasser beispielsweise mittels Lappen auf den Gasschlauch und auf alle Verbindungen auf.

Sollten sich Blasen bilden, ist eine Leckstelle vorhanden.

Ist keine Leckstelle vorhanden, kann das Gerät eingeschaltet werden.

Ist hingegen eine Leckstelle vorhanden, gehen Sie wie folgt vor:

1. Drehen Sie den Drehschalter auf die Aus-Position **[7]**.
2. Schließen Sie die Gaszufuhr.
3. Stellen Sie sicher, dass das Gerät nicht im undichten Zustand betrieben wird.
4. Wenden Sie sich an eine Fachwerkstatt.

4.4 Gasheizung einschalten

⚠ WARNUNG

Vergiftungsgefahr und Erstickungsgefahr.

Vor jeder Benutzung müssen alle Anschlüsse auf Gasleckstellen geprüft werden. Beachten Sie hierzu das Kapitel „2.3 Gasleckstellen suchen“ auf Seite 14.

Prüfen Sie vor der Benutzung der Gasheizung alle Anschlüsse und Teile auf Gasleckstellen und einwandfreien Zustand.

⚠ WARNUNG

Verbrennungsgefahr und Brandgefahr durch Gasflamme.

- Bedienen Sie die Gasheizung nur von der Seite oder der Rückseite des Gerätes aus.
- Tragen Sie bei der Bedienung eng anliegende Kleidung.
- Binden Sie langes Haar vor der Bedienung zusammen.

Das Einschalten erfolgt durch Zündung der Gasflamme.

1. Öffnen Sie das Gasbehälterventil 1,5 Umdrehungen.
2. Drehen Sie den Drehschalter auf die Heizstufe 1 **[11]** und drücken Sie ihn hinunter.
3. Halten Sie den Drehschalter für etwa 5 - 10 Sekunden gedrückt.
4. Während Sie den Drehschalter gedrückt halten, drücken Sie mehrfach den Druckknopf für die piezoelektronische Zündung **[3]** bis die Flamme an der Unterseite des Brenners brennt.

   Bei jedem Zündvorgang sind ein hörbares Klick-Geräusch sowie ein Funke am Zündbrenner wahrzunehmen.
5. Halten Sie den Drehschalter weitere 5 - 10 Sekunden gedrückt, bis die Flamme dauerhaft brennt.

4.5 Heizstufe einstellen

1. Drücken Sie den Drehschalter **[8]** halb in das Gehäuse und drehen Sie ihn auf die gewünschte Heizstufe.
2. Lassen Sie den Drehschalter in der gewünschten Position wieder los.

4.6 Gasheizung ausschalten

1. Drücken Sie den Drehschalter **[8]** vorsichtig in das Gehäuse und drehen Sie ihn auf die Aus-Position **[7]**.
2. Schließen Sie die Gaszufuhr am Gasbehälterventil.

4.7 Gasflasche abschließen und wechseln

⚠ WARNUNG

Explosionsgefahr!

Externe Zündquellen können beim Anschluss ausströmendes Gas unkontrolliert entzünden.

- Rauchen Sie nicht in der Nähe von Gasflaschen.
- Achten Sie darauf, dass sich keine Zündquellen in der Nähe befinden.

Bei längerem Nichtgebrauch, Transport und leerer Gasflasche kann es nötig sein, die Gasflasche abzuschließen oder zu wechseln. Das Gerät muss dazu ausgeschaltet sein.

1. Schließen Sie die Gaszufuhr an der Gasflasche.
2. Entnehmen Sie die Abdeckplatte.
3. Lösen Sie die Mutter an der Gasflasche mit einem geeigneten Schraubenschlüssel vorsichtig im Uhrzeigersinn.
4. Folgen Sie zum Anschließen dem Kapitel „5.2 Gasflasche anschließen“ auf Seite 13.

6. TRANSPORT

⚠ **ACHTUNG**
Sachschaden durch Umkippen, Wegrollen und heiße Oberflächen.

- Sichern Sie das Produkt beim Transport gegen Umkippen und Wegrollen.
- Transportieren Sie das Produkt nur im abgekühlten, unbefüllten und gereinigten Zustand.

7. LAGERN

⚠ **WARNUNG**
Verbrennungsgefahr, Unfallgefahr sowie Sachschaden.

- Trennen Sie die Gasflasche vor der Einlagerung vom Gerät. Siehe dazu „5.7 Gasflasche abschließen und wechseln“ auf Seite 14.
- Lagern Sie das Produkt unbefüllt, gereinigt sowie abgekühlt und gegen Feuchtigkeit geschützt an einem dunklen, kühlen, trockenen und gut belüfteten Ort.

8. REPARIEREN

⚠ **ACHTUNG**
Sachschaden.

- Lassen Sie die Reparatur nur von Hersteller oder von Fachpersonal durchführen, das vom Hersteller geschult ist.
- Verwenden Sie nur vom Hersteller
- freigegebene Ersatzteile.

9. REINIGEN UND WARTEN

⚠ **WARNUNG**
Brandgefahr durch brennbare Reinigungsmittel.

- Reinigen, pflegen und warten Sie die Bauteile des Gerätes nur im abgekühlten Zustand.
- Verwenden Sie keine entzündbaren Reinigungsmittel, wie beispielsweise Spiritus.
- Verwenden Sie nur für Lebensmittelbehälter geeignete, sanfte Reinigungsmittel.

⚠ **ACHTUNG**
Sachschaden.

- Prüfen Sie die Verträglichkeit der Reinigungsmittel mit der Oberfläche an einer unauffälligen Stelle am Produkt.
- Verwenden Sie zur Reinigung eine weiche Bürste oder einen Lappen.
- Benutzen Sie keine Metallschwämme oder Scheuerpads

10. KONFORMITÄTSERKLÄRUNG

Mit dem CE-Zeichen erklärt der Inverkehrbringer, dass das Produkt die grundlegenden Anforderungen und Richtlinien der europäischen Bestimmungen erfüllt.

11. INFORMATIONSANFORDERUNGEN FÜR EINZELRAUMHEIZGERÄTE

Informationsanforderungen für Einzelraumheizgeräte mit gasförmigem / flüssigem Brennstoff

Modellbezeichnung: 51200 (LQ-H002A) Gasheizung GS42US							
Indirekte Heizfunktion: [nein]							
Direkte Wärmeabgabe: 4.2 (kW)							
Indirekte Wärmeabgabe: NA (kW)							
Brennstoff					Raumheizungsemissionen (*) NOx		
Brennstoffart		[gasförmig]		[spezifisch]	22.53 **[mg/kWh$_{Input}$] (GCV)**		
Technische Größe	Symbol	Wert	Einheit	Technische Größe	Symbol	Value	Unit
Heizleistung				**Nützlicher Wirkungsgrad (NCV)**			
Nominale Heizleistung	P_{nom}	4.2	kW	Nutzwirkungsgrad bei Nennwärmeleistung	$\eta_{th,nom}$	100	%
Minimale indikative Leistung	P_{min}	NA	kW	Nützlicher Wirkungsgrad bei minimaler Heizleistung (indikativ)	$\eta_{th,min}$	NA	%
Nebenstromverbrauch				**Art der Heizleistung/Raumtemperaturregelung (Auswahl)**			
Bei Nennwärme-leistung	el_{max}	NA	kW	Einstufige Heizleistung, keine Raumtemperaturregelung			[nein]
Bei minimaler Heizleistung	el_{min}	NA	kW	zwei oder mehr manuelle Stufen, keine Raum-temperaturregelung			[ja]
In standby-Betrieb	el_{SB}	NA	kW	mit mechan. Thermostat Raumtemperaturregelung			[nein]
				mit elektronischer Raumtemperaturregelung			[nein]
				mit elektronischer Raumtemperaturregelung plus Tageszeitschaltuhr			[nein]
				mit elektronischer Raumtemperaturregelung plus Wochenschaltuhr			[nein]
				Andere Steuerungsoptionen (Mehrfachauswahl möglich)			
				Raumtemperaturregelung, mit Präsenzerkennung			[nein]
				Raumtemperaturregelung, mit offener Fensterwahl			[nein]
				mit Abstandsregelungsoption			[nein]
				mit adaptiver Startkontrolle			[nein]
				mit Arbeitszeitbegrenzung			[nein]
				mit schwarzem Birnensensor			[nein]
Dauerhafter Leistungsbedarf der Zündflamme							
Zündflammen-leistungsbedarf (falls zutreffend)	P_{pilot}	0.18	kW				
(*) NOx = Stickstoffoxide							

12. ENTSORGUNG

Verpackung

Das Verpackungsmaterial ist wiederverwertbar.

- Entsorgen Sie die Verpackung umweltgerecht und fuhren Sie diese der regionalen Wertstoffsammlung zu.

Produkt

Als Besitzer eines zu entsorgenden Elektro- oder Elektronikaltgerätes sind Sie aufgrund der europäischen WEEE-Richtlinie gesetzlich verpflichtet, dieses vom unsortierten Siedlungsabfall getrennt zu entsorgen, weil giftige und gefährliche Bestandteile bei unsachgemäßer Entsorgung Gesundheit und Umwelt nachhaltig schädigen können. Art und Weise von Verbringung oder Abholung unterliegen den regionalen Gegebenheiten, können beim öffentlich- rechtlichen Entsorgungsträger erfragt werden und sind in jedem Fall für Verbraucher kostenlos.

Europäische Entsorgungsrichtlinie 2012/19/EU
Entsorgen Sie Ihr Gerät **in keinem Fall** über den normalen Hausmüll. Entsorgen Sie ihn ausschließlich über einen kommunalen oder zugelassenen Entsorgungsbetrieb. Beachten Sie hierbei die aktuell geltenden Vorschriften. Erkundigen Sie sich im Zweifelsfall bei Ihrer Stadt- bzw. Gemeindeverwaltung nach einer sach- und umweltgerechten Entsorgungsmöglichkeit.

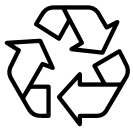

Recycling
Ihr neues Gerät wurde auf dem Weg zu Ihnen durch die Verpackung geschützt. Verpackungsmaterialien können dem Rohstoffkreislauf wieder zugeführt werden. Bitte helfen Sie mit und entsorgen Sie die Verpackung umweltgerecht. Über aktuelle Entsorgungswege informieren Sie sich bei Ihrem Händler oder über Ihre kommunale Entsorgungseinrichtung.

Miweba GmbH

Gewerbepark 20
96149 Breitengüßbach
09544 9879080
kundenservice@miweba.de

MIWEBA.DE

/miwebagmbh /miwebaTV /miweba.de