Akku-Rasentrimmer

Modell: FY9099

Bedienungsanleitung

1. Ihre Zufriedenheit ist uns sehr wichtig. Bitte nehmen Sie sich ein paar Sekunden Zeit, um ein positives Feedback zu hinterlassen, wenn Sie mit unserem Produkt und unserem Service zufrieden sind.
2. Bitte kontaktieren Sie uns, wenn Sie mit dem Produkt nicht zufrieden sind. Wir werden unser Bestes gebenum das Problem zu lö sen und Ihnen.

Vielen Dank, dass Sie sich für dieses Produkt entschieden haben. Um eine sichere Verwendung zu gewährleisten, lesen Sie bitte die Bedienungsanleitung sorgfältig durch und bewahren Sie sie gut auf.

Produktbeschreibung

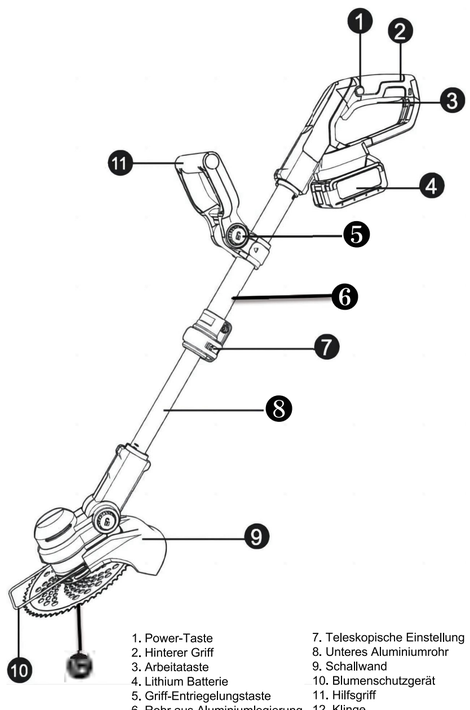

1. Power-Taste
2. Hinterer Griff
3. Arbeitstaste
4. Lithium Batterie
5. Griff-Entriegelungstaste
6. Rohr aus Aluminiumlegierung
7. Teleskopische Einstellung
8. Unteres Aluminiumrohr
9. Schallwand
10. Blumenschutzgerät
11. Hilfsgriff
12. Klinge

Problem	Possible cause	Solution
The electric mower cannot start.	The battery is not fully charged. Do not press both the switch buttons simutaneously.	Charge the battery. Press both switch buttons simutaneously.
The electric lawn mower operates intermittently.	The motor is broken. The battery is not fully charged.	Contact customer service. Charge the battery.
Excessive vibration noise	Weeds on the machine head The motor is broken.	Clean the weeds. Contact customer service.
Battery charging time is too short.	The battery is not used for a long time or only charged in a short time. The grass is too high. The battery is defective.	Charge the battery or buy a new battery. Shorten pruning intervals. Replace a new battery.
The machine cannot cut.	The blade is broken. The motor is broken. The speed is too slow. Weeds wrapped around the machine head.	Replace a new blade. Contact customer service. Increase the speed. Clean the weeds.
The battery charging indicator light stays on, while there is no charging process.	The battery is not inserted correctly. The battery contact points are contaminated. The battery is defective.	Insert the battery correctly into the battery charger. Clean the contact points or replace a new battery. Replace a new battery.
The battery charging indicator does not light up.	The charger is not plugged in The socket, cable, or battery charging is defective.	Insert the power plug fully into the socket. Contact customer service.

Picture 3 | Picture 4 | Picture 5 | Picture 6 | Picture 7 | Picture 8 | Picture 9 | Picture 10 | Picture 11 | Picture 12 | Picture 13 | Picture 14 | Picture 15 | Picture 16

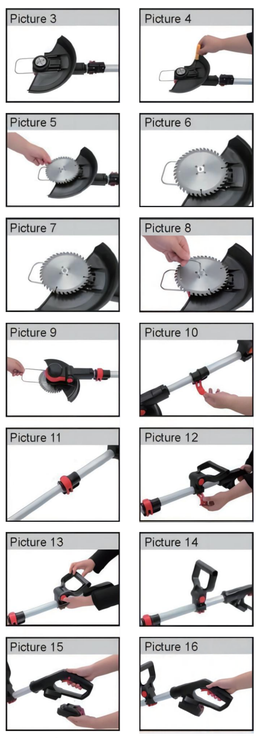

Intended use

This machine is used to trim grass and weeds under bushes, as well as slopes and edges that cannot be reached by mowers.

Warning! Chargers and battery packs are specially designed to work together, so don't try to use any other devices. Do not insert metal objects into the charger or battery pack, otherwise electrical failure and danger will occur.
Warning: Always wear goggles. Don't lean over the trimming head. Rocks or fragments may bounce into the face or eyes, causing blindness or other serious injuries. When operating the machine, please check the following:
Wear eye protection equipment and thick clothes. Hold the front handle with one hand and the auxiliary handle with the other hand to keep it below the waist. Work only from your right side to your left side to ensure that the cut objects are thrown away from you. Do not bend over, keep the cutting line close to the ground and parallel to the ground (vertical when cutting edges), and do not squeeze into the material being cut
Warning! Make sure that the blade nut is tightened before starting the machine, and ensure the safety of the surrounding operating environment before trimming or side trimming.
Warning! It is forbidden to cut big branches and saw wood. Improper use will lead to motor malfunction or serious injury. Don't cut the wood of other branches, such as thick branches and shrubs. The blade may break in the process of cutting thick branches and shrubs, and become a dangerous projectile that may cause serious injury.

Work tips

Maintenance
After use, remove the battery from the tool and check for damage.
Your power tools don't need extra lubricants or dimensions Guard. There are no user repairable parts in your power tool. Never use water or chemical cleaner to clean electric tools, just wipe them with a dry cloth. Always store power tools at dry room temperature. Keep the motor ventilation slot and all work control places clean,
environmental protection
Waste electrical products shall not be disposed of together with domestic garbage. Where there are recycling facilities, please recycle them, and consult the local government or retailers for recycling suggestions.
debugging
The following table gives possible problems and feasible operations if your machine does not work correctly
Waming: Turn off the machine and remove the battery before troubleshooting.

Illustration

Lesen Sie die Bedienungsanleitung
Keine Einwirkung von Regen oder Wasser
Verbrennung verbieten
Tragen Sie Augen- und Gehörschutz
Halten Sie Unbeteiligte fern
Kein Regen
Schutzhandschuhe tragen
Elektroaltgeräte dürfen nicht zusammen mit dem Hausmüll entsorgt werden. Bitte recyceln Sie es dort, wo es Recyclinganlagen gibt. Fragen Sie die örtliche Regierung oder den Einzelhändler um Rat zum Recycling.
Kanten
Trimmen
Stellen Sie sicher, dass der Akku entfernt wurde, bevor Sie das Zubehör austauschen.
einrastend
Freischalten
Werfen Sie den Akku nicht weg, sondern geben Sie den leeren Akku an die örtliche Recyclingstelle zurück

Sicherheitswarnung für Elektrowerkzeuge

Warnung! Lesen Sie alle Warnungen und Anweisungen. Die Nichtbeachtung der folgenden Warnungen und Anweisungen kann zu Stromschlägen, Bränden und/oder schweren Verletzungen führen.
Bewahren Sie alle Warnungen und Anweisungen zum Nachschlagen auf.
In allen folgenden Warnhinweisen bezieht sich der Begriff „Elektrowerkzeug" auf wechselstrombetriebene (kabelgebundene) Elektrowerkzeuge oder batteriebetriebene (kabellose) Elektrowerkzeuge.

A) Sicherheit am Arbeitsplatz
1) Wenn der Arbeitsplatz sauber und hell, chaotisch und dunkel bleibt, kann dies zu Unfällen führen.
2) Betreiben Sie Elektrowerkzeuge nicht in explosionsgefährdeten Umgebungen wie brennbaren Flüssigkeiten, Gasen oder Staub, Von Elektrowerkzeugen erzeugte Funken können Staub oder Gas entzünden
3) Lassen Sie Kinder und Umstehende das Elektrowerkzeug verbassen und bedienen. Unaufmerksamkeit führt dazu, dass der Bediener die Kontrolle über das Werkzeug verliert.

B) Elektrische Sicherheit
1) Der Stecker von Elektrowerkzeugen muss zur Steckdose passen. Modifizieren Sie den Stecker niemals in irgendeiner Weise. Elektrowerkzeuge, die geerdet werden müssen, können keinen Adapterstecker verwenden. Unveränderte Stecker und passende Steckdosen verringern das Risiko eines Stromschlags.
2) Vermeiden Sie menschlichen Kontakt mit geerdeten Oberflächen wie Rohren, Kühlkörpern und Kühlschränken. Wenn Ihr Körper geerdet ist, erhöht sich das Risiko eines Stromschlags.
3) Setzen Sie Elektrowerkzeuge weder Regen noch feuchter Umgebung aus. Wenn Wasser in Elektrowerkzeuge eindringt, erhöht sich das Risiko eines Stromschlags
4) Missbrauchen Sie elektrische Leitungen nicht. Niemals Elektrowerkzeuge mit elektrischen Leitungen tragen, ziehen oder ausstecken. Halten Sie Elektrowerkzeuge von Wärmequellen, Öl, scharfen Kanten oder beweglichen Teilen fern. Beschädigte oder verdrehte Drähte erhöhen das Risiko eines Stromschlags
5) Wenn Sie Elektrowerkzeuge im Freien verwenden, verwenden Sie externe Kabel, die für den Außenbereich geeignet sind. Kabel, die für den Außenbereich geeignet sind, verringern das Risiko eines Stromschlags.
6) Wenn es unvermeidbar ist, Elektrowerkzeuge in feuchter Umgebung zu betreiben, verwenden Sie einen Fehlerstromschutzschalter (GFCI), der das Risiko eines Stromschlags verringern kann.

c) Persönliche Sicherheit
1) Bleiben Sie wachsam, achten Sie auf den Betrieb und bleiben Sie wach, wenn Sie Elektrowerkzeuge bedienen. Bedienen Sie Elektrowerkzeuge niemals als Reaktion auf Müdigkeit, Drogen, Alkohol oder eine Behandlung. Unvorsichtige Fahrlässigkeit beim Umgang mit Elektrowerkzeugen kann zu schweren Personenschäden führen.
2) Persönliche Schutzausrüstung verwenden. Tragen Sie immer eine Schutzbrille. Sicherheitsvorrichtungen wie Staubmasken, rutschfeste Sicherheitsschuhe, Schutzhelme, Gehörschutz und andere Geräte können unter geeigneten Bedingungen Personenschäden reduzieren
3) Verhindern Sie versehentliches Starten. Stellen Sie sicher, dass sich der Schalter in der AUS-Position befindet, wenn Sie die Stromversorgung und/oder den Batteriekasten anschließen, Werkzeuge aufnehmen oder transportieren. Es kann gefährlich sein, den Finger auf den eingeschalteten Schalter zu legen oder den Stecker einzustecken, während der Schalter eingeschaltet ist.
4) Entfernen Sie alle Einstellschlüssel oder Schraubenschlüssel, bevor Sie die Elektrowerkzeuge einschalten. Auf rotierenden Teilen von Elektrowerkzeugen verbleibende Schraubenschlüssel oder Schlüssel können zu Verletzungen führen.
5) Strecken Sie Ihre Hände nicht zu lange. Achten Sie immer auf die Balance zwischen Füßen und Körper. Auf diese Weise können die Elektrowerkzeuge auch unter unerwarteten Umständen gut kontrolliert werden.
6) Zieh dich richtig an. Tragen Sie keine weite Kleidung oder Schmuck. Halten Sie Haare, Kleidung und Ärmel von beweglichen Teilen fern. Lose Kleidung, Accessoires oder lange Haare können von beweglichen Teilen erfasst werden.
7) Wenn Geräte zum Anschluss an Späneabfuhrgeräte und Staubsammelgeräte vorhanden sind, stellen Sie sicher, dass diese in gutem Zustand angeschlossen sind und ordnungsgemäß verwendet werden. Der Einsatz dieser Geräte kann die durch Schmutz verursachte Gefahr verringern.
d) Verwendung und Vorsichtsmaßnahmen von Elektrowerkzeugen
1) Missbrauchen Sie Elektrowerkzeuge nicht und verwenden Sie entsprechend ihrer Anwendung geeignete Elektrowerkzeuge. Durch die Wahl der richtigen Designbewertung von Elektrowerkzeugen können Sie effektiver und sicherer arbeiten.
2) Wenn der Schalter den Strom des Werkzeugs nicht ein- oder ausschalten kann, kann das Elektrowerkzeug nicht verwendet werden. Elektrowerkzeuge, die nicht über Schalter gesteuert werden können, sind gefährlich und müssen repariert werden.
3) Vor jeder Einstellung, dem Austausch von Zubehör oder der Lagerung von Elektrowerkzeugen, Dazu muss der Stecker vom Stromnetz abgezogen bzw. der Batteriekasten vom Strommetz getrennt werden. Durch diese Schutzmaßnahme wird das Risiko eines plötzlichen Anlaufs von Elektrowerkzeugen verringert.
4) Bewahren Sie unbenutzte Elektrowerkzeuge außerhalb der Reichweite von Kindern auf und lassen Sie keine Personen, die mit Elektrowerkzeugen nicht vertraut sind oder diese Anweisungen nicht verstehen, Elektrowerkzeuge bedienen. Elektrowerkzeuge sind in den Händen ungeschulter Benutzer gefährlich.
5) Warten Sie Elektrowerkzeuge. Überprüfen Sie die Installationsabweichung oder das Festsitzen beweglicher Teile, Beschädigungen von Teilen und andere Bedingungen, die den Betrieb von Elektrowerkzeugen beeinträchtigen. Im Schadensfall müssen die Elektrowerkzeuge vor dem Gebrauch repariert werden. Viele Unfälle werden durch schlecht gewartete Elektrowerkzeuge verursacht.
6) Halten Sie die Schneidwerkzeuge scharf und sauber. Gut gewartete Werkzeuge mit scharfen Kanten lassen sich nicht leicht verklemmen und sind leicht zu kontrollieren.
7) Verwenden Sie Elektrowerkzeuge, Zubehör, Werkzeugbits usw. gemäß der Bedienungsanleitung und den Anforderungen der speziellen Arten von Elektrowerkzeugen, die verwendet werden sollen, unter Berücksichtigung der Betriebsbedingungen und des Betriebs. Der Einsatz von Elektrowerkzeugen für Arbeiten, die nicht den Anforderungen entsprechen, kann zu gefährlichen Situationen führen.
e) Wartung
Schicken Sie Ihre Elektrowerkzeuge an professionelles Wartungspersonal und reparieren Sie sie mit den gleichen Ersatzteilen. Dadurch wird die Sicherheit der reparierten Elektrowerkzeuge gewährleistet.
f) Wartung und Kundendienst
1) Regelmäßige Reinigung, Wartung und Schmierung
2) Bei Werkzeugen mit X-Anschluss, bei denen das ursprüngliche Netzkabel durch ein speziell vorbereitetes Netzkabel ersetzt werden muss: Wenn das Netzkabel des Werkzeugs beschädigt ist, muss es durch ein speziell vorbereitetes Netzkabel ersetzt werden, das von der Serviceabteilung erworben wurde.

Spezifikation

Modell:	FY9099
Leerlaufgeschwindigkeit	7600/min
Klingenlänge:	6 inches
Ladezeit:	2.5h
Kettenplattenlänge:	180mm
Eingangsspannung des Ladegeräts:	100-240Vac 50-60HZ

Safe operation practice

1. Training
a) Read the instructions carefully. Familiar with how to control and use the machine correctly.
b) Children, people with low physical, sensory or intellectual abilities, people lacking experience and knowledge or people unfamiliar with this manual are strictly prohibited from using the machine. Local laws and regulations may also limit the age of operators.
c) Keep in mind that the operator or user shall be responsible for the accident if the use of this tool adversely affects others or their property.
2. Get ready
a) Before use, check whether the machine is damaged, lost or misplaced.
b) Do not use the machine when people (especially children) or pets are nearby.
3. Operation
a) When operating the machine, you must wear goggles, trousers and strong shoes.
b) Avoid using machines under severe weather conditions, especially when there is lightning.
c) Please use it only under sunlight or good artificial light.
d) Never operate the machine with damaged or no protective device.
e) Only when hands and feet are away from the cutting end can the machine switch be turned on.
f) Disconnect the machine from the power supply when not in use (for example, remove the battery pack from the machine)
1) When the machine is unattended;
2) Before removing the blockage;
3) Before checking, cleaning or operating the machine;
4) After hitting a foreign object;
5) When the machine starts to vibrate abnormally;
g) Avoid cutting hands and feet with blades.
H) Always ensure that the vents are free of sundries.
i) Do not install metal cutting elements.
J) Be sure to stand firm on the slope.
k) Avoid running when using.
l) Don't stretch your hand too long and keep your balance.
m) Do not touch dangerous parts until the battery pack is removed from the machine and the dangerous parts have completely stopped working.
4. Maintenance and storage
a) before carrying out machine maintenance or cleaning work, please disconnect the machine from the power supply (for example, remove the battery pack from the machine)
b) Only use the replacement parts and accessories recommended by the manufacturer.
c) Check and maintain the machine regularly. Only authorized repairmen can repair the machine.
d) When not in use, please store the machine out of reach of children.

Battery pack safety warning

a) Do not disassemble, open or tear the battery or battery pack.
b) Avoid short circuits of battery packs. Do not store battery packs in boxes or drawers at will, so as to avoid short circuit between battery packs or short circuit by conductive materials.When the battery pack is not in use, keep it away from other metal objects, such as paper clips, coins, keys, nails, screws or other small metal objects that can be connected. Short circuit of electrodes may cause burns or fires.
c) Do not expose the battery pack to high temperature or fire. Avoid direct sunlight.
d) Do not expose the battery pack to physical impact.
e) In case of battery leakage, don't let the liquid touch the skin or eyes. If touched by accident, wash the infected area with plenty of water and seek medical help.
f) If the battery or battery pack is eaten by mistake, seek medical advice immediately.
g) Keep the battery pack clean and dry.
h) if the electrode is dirty, wipe it with a clean dry cloth.
i) Battery packs need to be charged before use. Ensure to read this manual and follow the correct charging procedure.

Assembly and operation

Note: Please read the instruction manual carefully before using this tool

Picture 1 | Picture 2

c) Personal safety
1) Stay alert, pay attention to the operation and stay awake when operating electric tools. Never operate electric tools in response to fatigue, drugs, alcohol or treatment. Instantaneous negligence in operating electric tools can lead to serious personal injury.
2) Use personal protective equipment. Always wear goggles. Safety devices, such as dust masks, anti-skid safety shoes, safety helmets, hearing protection and other devices under appropriate conditions, can reduce personal injury
3) Prevent accidental starting. Make sure that the switch is in the OFF position when connecting the power supply and/or battery box, picking up or transporting tools. It may be dangerous to put your finger on the switch that has been turned on or insert the plug when the switch is turned on.
4) Remove all adjusting keys or wrenches before turning on the electric tools. Wrenches or keys left on rotating parts of electric tools can cause personal injury.
5) Don't stretch your hands too long. Always pay attention to the balance between feet and body. In this way, the electric tools can be well controlled under unexpected circumstances.
6) Dress properly. Don't wear loose clothes or ornaments. Keep hair, clothes and sleeves away from moving parts. Loose clothes, accessories or long hair may get involved in moving parts.
7) If devices for connection with chip removal devices and dust collection equipment are provided, ensure that they are connected in good condition and used properly. The use of these devices can reduce the danger caused by debris.
d) Use and precautions of electric tools
1) Don't abuse power tools, and use appropriate power tools according to their application. Choosing proper design rating of electric tools will make you work more effectively and safely.
2) If the switch cannot turn on or off the power of the tool, the power tool cannot be used. Electric tools that cannot be controlled by switches are dangerous and must be repaired.
3) Before any adjustment, replacement of accessories or storage of electric tools, the plug must be unplugged from the power supply or the battery box disconnected from the power supply. This protective measure will reduce the risk of sudden starting of electric tools.
4) Store idle electric tools out of children's reach, and don't let people who are unfamiliar with electric tools or don't understand these instructions operate electric tools. Electric tools are dangerous in the hands of untrained users.
5) Maintain electric tools. Check the installation deviation or sticking of moving parts, damage of parts and other conditions affecting the operation of electric tools. In case of damage, the electric tools must be repaired before use. Many accidents are caused by poorly maintained electric tools.
6) Keep cutting tools sharp and clean. Well-maintained tools with sharp edges are not easy to jam and easy to control.
7) Use electric tools, accessories, tool bits, etc. in accordance with the operating instructions and the requirements of the special types of electric tools to be used, considering the operating conditions and operations. The use of power tools for operations that do not meet the requirements may lead to dangerous situations.
e) Maintenance
Send your electric tools to professional maintenance personnel, and repair them with the same spare parts. This will ensure the safety of the repaired electric tools.
f) Maintenance and after-sales service
1) Regular cleaning, maintenance and lubrication
2) For X-type connection tools that need to replace the original power cord with a specially prepared power cord: if the power cord of the tool is damaged, it must be replaced with a specially prepared power cord purchased by the service department.

Specification

Model:	FY9099
No-load speed:	7600/min
Blade length:	6 inches
Charging time:	2.5h
Chain plate length:	180mm
Input voltage:	100-240Vac 50-60HZ

Sichere Betriebspraxis

1. Ausbildung
a) Lesen Sie die Anweisungen sorgfältig durch. Vertraut mit der korrekten Bedienung und Bedienung der Maschine, b) Kindern, Personen mit geringen körperlichen, sensorischen oder intellektuellen Fähigkeiten, Personen ohne Erfahrung und Wissen oder Personen, die mit dieser Anleitung nicht vertraut sind, ist die Benutzung der Maschine strengstens untersagt. Lokale Gesetze und Vorschriften können auch das Alter der Bediener begrenzen. c) Bedenken Sie, dass der Bediener oder Benutzer für den Unfall verantwortlich ist, wenn die Verwendung dieses Werkzeugs andere oder deren Eigentum beeinträchtigt.
2. Machen Sie sich bereit
a) Überprüfen Sie vor dem Gebrauch, ob die Maschine beschädigt ist, verloren gegangen ist oder verlegt wurde. b) Benutzen Sie die Maschine nicht, wenn sich Personen (insbesondere Kinder) oder Haustiere in der Nähe befinden.
3. Bedienung
a) Beim Betrieb der Maschine müssen Sie eine Schutzbrille, eine Hose und festes Schuhwerk tragen. b) Vermeiden Sie den Einsatz von Maschinen unter extremen Wetterbedingungen, insbesondere bei Gewitter. c) Bitte verwenden Sie es nur unter Sonnenlicht oder gutem Kunstlicht. d) Betreiben Sie die Maschine niemals mit beschädigter oder fehlender Schutzvorrichtung. e) Nur wenn Hände und Füße vom Schneidende entfernt sind, kann der Maschinenschalter eingeschaltet werden. f) Trennen Sie die Maschine von der Stromversorgung, wenn Sie sie nicht verwenden (z. B. entfernen Sie den Akku aus der Maschine). 1) Wenn die Maschine unbeaufsichtigt ist; 2) Bevor die Verstopfung beseitigt wird; 3) Bevor Sie die Maschine überprüfen, reinigen oder in Betrieb nehmen; 4) Nach dem Auftreffen auf einen Fremdkörper; 5) Wenn die Maschine ungewöhnlich zu vibrieren beginnt;
g) Vermeiden Sie Schnittverletzungen an Händen und Füßen mit Klingen.
H) Stellen Sie immer sicher, dass die Lüftungsschlitze frei von Fremdkörpern sind.
i) Installieren Sie keine Metallschneidelemente.
J) Stellen Sie sicher, dass Sie am Hang fest stehen.
k) Vermeiden Sie beim Gebrauch das Laufen.
l) Strecken Sie Ihre Hand nicht zu lange und halten Sie das Gleichgewicht.
m) Berühren Sie keine gefährlichen Teile, bis der Akku aus der Maschine entfernt wurde und die gefährlichen Teile nicht mehr funktionieren.
4. Wartung und Lagerung
a) Bevor Sie Wartungs- oder Reinigungsarbeiten an der Maschine durchführen, trennen Sie bitte die Maschine vom Stromnetz (z. B. entfernen Sie den Akku aus der Maschine).
b) Verwenden Sie nur die vom Hersteller empfohlenen Ersatzteile und Zubehör.
c) Überprüfen und warten Sie die Maschine regelmäßig. Nur autorisierte Mechaniker dürfen die Maschine reparieren.
d) Bewahren Sie die Maschine bei Nichtgebrauch außerhalb der Reichweite von Kindern auf.

Sicherheitswarnung für den Akku

a) Zerlegen, öffnen oder zerreißen Sie den Akku oder das Akkupaket nicht.
b) Schließen Sie den Akku nicht kurz. Bewahren Sie Akkus nicht beliebig in Kartons oder Schubladen auf, um Kurzschlüsse zwischen Akkus oder durch leitende Materialien zu vermeiden. Wenn der Akku nicht verwendet wird, halten Sie ihn von anderen Metallgegenständen wie Büroklammern oder Münzen fern , Schlüssel, Nägel, Schrauben oder andere kleine Metallgegenstände, die verbunden werden können. Ein Kurzschluss der Elektroden kann zu Verbrennungen oder Bränden führen.
c) Setzen Sie den Akku weder hohen Temperaturen noch Feuer aus. Vermeiden Sie direkte Sonneneinstrahlung.
d) Setzen Sie den Akku keinen Stößen aus.
e) Sollte die Batterie auslaufen, achten Sie darauf, dass die Flüssigkeit nicht mit der Haut oder den Augen in Berührung kommt. Bei Kontakt die infizierte Stelle mit reichlich Wasser waschen und einen Arzt aufsuchen.
f) Wenn der Akku oder das Akkupack versehentlich verbraucht wird, suchen Sie sofort einen Arzt auf.
g) Halten Sie den Akku sauber und trocken.
h) Wenn die Elektrode verschmutzt ist, wischen Sie sie mit einem sauberen, trockenen Tuch ab.
i) Akkus müssen vor der Verwendung aufgeladen werden. Lesen Sie unbedingt dieses Handbuch und befolgen Sie den korrekten Ladevorgang.

Montage und Betrieb

Hinweis: Bitte lesen Sie die Bedienungsanleitung sorgfältig durch
bevor Sie dieses Tool verwenden

Bild 1 | Bild 2

Picture 3 | Picture 4 | Picture 5 | Picture 6 | Picture 7 | Picture 8 | Picture 9 | Picture 10 | Picture 11 | Picture 12 | Picture 13 | Picture 14 | Picture 15 | Picture 16

Verwendungszweck

Diese Maschine wird zum Trimmen von Gras und Unkraut unter Büschen sowie von Hängen und Rändern verwendet, die von Mähern nicht erreicht werden können.

Warnung! Ladegeräte und Akkus sind speziell für die Zusammenarbeit konzipiert. Versuchen Sie daher nicht, andere Geräte zu verwenden. Führen Sie keine Metallgegenstände in das Ladegerät oder den Akku ein, da es sonst zu Stromausfällen und Gefahren kommen kann.
Warnung: Tragen Sie immer eine Schutzbrille. Beugen Sie sich nicht über den Schneidkopf. Steine oder Bruchstücke können ins Gesicht oder in die Augen prallen und zur Erblindung oder anderen schweren Verletzungen führen. Bitte prüfen Sie beim Betrieb der Maschine Folgendes:
Tragen Sie Augenschutz und dicke Kleidung. Halten Sie den vorderen Griff mit einer Hand und den Hilfsgriff mit der anderen Hand fest, um ihn unterhalb der Taille zu halten. Arbeiten Sie nur von der rechten zur linken Seite, um sicherzustellen, dass die geschnittenen Gegenstände von Ihnen weggeschleudert werden. Beugen Sie sich nicht, halten Sie die Schneidlinie nahe am Boden und parallel zum Boden (vertikal beim Schneiden von Kanten) und drücken Sie nicht in das zu schneidende Material
Warnung! Stellen Sie sicher, dass die Messermutter festgezogen ist, bevor Sie die Maschine starten, und achten Sie vor dem Trimmen oder Seitentrimmen auf die Sicherheit der umliegenden Betriebsumgebung.
Warnung!Es ist verboten, große Äste zu schneiden und Holz zu sägen. Eine unsachgemäße Verwendung kann zu Motorstörungen oder schweren Verletzungen führen. Schneiden Sie nicht das Holz anderer Äste, wie z. B. dicker Äste und Sträucher. Beim Schneiden dicker Äste und Sträucher kann die Klinge brechen und zu einem gefährlichen Projektil werden, das schwere Verletzungen verursachen kann.

Arbeitstipps

Wartung
Entfernen Sie nach dem Gebrauch den Akku aus dem Werkzeug und überprüfen Sie ihn auf Beschädigungen. Ihre Elektrowerkzeuge benötigen keine zusätzlichen Schmiermittel oder Schutzvorrichtungen. Ihr Elektrowerkzeug enthält keine vom Benutzer reparierbaren Teile. Verwenden Sie zum Reinigen von Elektrowerkzeugen niemals Wasser oder chemische Reinigungsmittel, sondern wischen Sie sie einfach mit einem trockenen Tuch ab. Lagern Sie Elektrowerkzeuge immer bei trockener Raumtemperatur. Halten Sie den Lüftungsschlitz des Motors und alle Arbeitsplätze sauber.
Umweltschutz
Elektroaltgeräte dürfen nicht zusammen mit dem Hausmüll entsorgt werden. Wenn es Recyclinganlagen gibt, recyceln Sie diese bitte und wenden Sie sich für Recyclingvorschläge an die lokale Regierung oder den Einzelhändler.
Debuggen
In der folgenden Tabelle sind mögliche Probleme und mögliche Maßnahmen aufgeführt, falls Ihre Maschine nicht ordnungsgemäß funktioniert
Achtung: Schalten Sie das Gerät aus und entfernen Sie den Akku, bevor Sie mit der Fehlerbehebung beginnen.

Illustration

Read the operation manual
No exposure to rain or water
Prohibit burning
Wear eye and ear protection devices
Keep bystanders away
No rain
Wear protective gloves
Waste electrical products shall not be disposed of together with domestic garbage. Please recycle where there are recycling facilities. Ask the local government or retailer for recycling advice.
edging
Trim
Make sure that the battery has been removed before replacing the accessories.
latching
unlock
Don't discard the battery, and send the exhausted battery back to the local recycling point

Safety warning of electric tools

Warning! Read all warnings and all instructions. Failure to observe the following warnings and instructions may result in electric shock, fire and/or serious injury.
Save all warnings and instructions for reference.

In all the following warnings, the term "power tool" refers to AC driven (wired) power tool or battery driven.(wireless) electric tools.

A) safety of workplace
1) Keeping the workplace clean and bright, chaotic and dark will cause accidents.
2) Do not operate electric tools in explosive environment, such as flammable liquid, gas or dust. Sparks generated by electric tools will ignite dust or gas
3) Let children and bystanders leave and operate electric tools. Inattention will cause the operator to lose control of the tool.

B) Electrical safety
1) The plug of electric tools must match the socket. Never modify the plug in any way. Electric tools that need to be grounded cannot use any adapter plug. Unmodified plugs and matching sockets will reduce the risk of electric shock.
2) Avoid human contact with grounded surfaces, such as pipes, heat sinks and refrigerators. If your body is grounded, it will increase the risk of electric shock.
3) Do not expose electric tools to rain or damp environment. Water entering electric tools will increase the risk of electric shock
4) Do not abuse electric wires. Never carry, pull or unplug electric tools with electric wires. Keep power tools away from heat sources, oil, sharp edges or moving parts. Damaged or twisted wires will increase the risk of electric shock
5) When using electric tools outdoors, use external wires suitable for outdoor use. Wires suitable for outdoor use will reduce the risk of electric shock.
6) If it is inevitable to operate electric tools in damp environment, use ground fault circuit breaker (GFCI), which can reduce the risk of electric shock.

Product Description

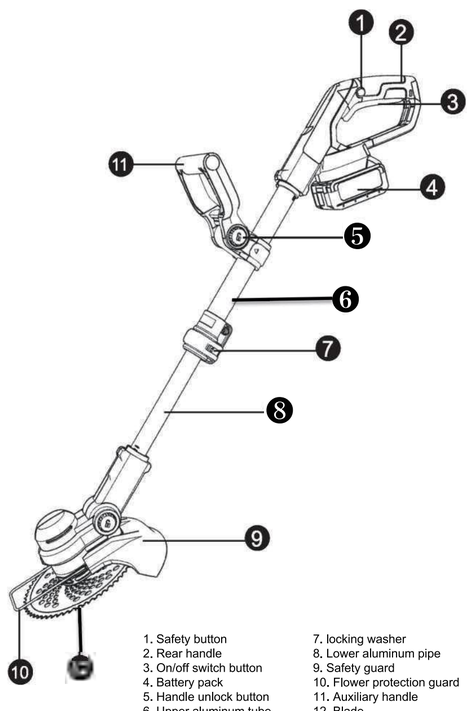

1. Safety button
2. Rear handle
3. On/off switch button
4. Battery pack
5. Handle unlock button
6. Upper aluminum tube
7. locking washer
8. Lower aluminum pipe
9. Safety guard
10. Flower protection guard
11. Auxiliary handle
12. Blade

Problem	Mögliche Ursache	Lösung
Der Elektromäher startet nicht.	Der Akku ist nicht vollständig aufgeladen. Drücken Sie nicht beide Schaltertasten gleichzeitig.	Lade die Batterie auf. Drücken Sie gleichzeitig die Schaltertasten.
Der Elektrorasenmäher arbeitet intermittierend.	Der Motor ist kaputt. Der Akku ist nicht vollständig aufgeladen.	Kontaktieren Sie den Kundendienst. Lade die Batterie auf.
Übermäßige Vibrationsgeräusche.	Unkraut verbleibt am Maschinenkopf. Der Motor ist kaputt.	Entfernen Sie das Unkraut. Kontaktieren Sie den Kundendienst.
Die Ladezeit des Akkus ist zu kurz.	Der Akku wird längere Zeit nicht genutzt oder nur kurze Zeit aufgeladen. Das Gras ist zu hoch. Die Batterie ist defekt.	Laden Sie den Akku auf oder kaufen Sie einen neuen Akku. Schnittintervalle verkürzen. Ersetzen Sie eine neue Batterie.
Die Maschine kann nicht schneiden.	Die Klinge ist gebrochen. Der Motor ist kaputt. Die Geschwindigkeit ist zu langsam. Unkraut wickelte sich um den Maschinenkopf.	Ersetzen Sie eine neue Klinge. Kontaktieren Sie den Kundendienst. Erhöhen Sie die Geschwindigkeit. Entfernen Sie das Unkraut.
Die Ladekontrollleuchte des Akkus bleibt an, während kein Ladevorgang stattfindet.	Der Akku ist nicht richtig eingelegt. Die Kontaktstellen der Batterie sind verschmutzt. Die Batterie ist defekt.	Legen Sie den Akku korrekt in das Ladegerät ein. Reinigen Sie die Kontaktstellen oder ersetzen Sie eine neue Batterie. Ersetzen Sie eine neue Batterie.
Die Akkuladeanzeige leuchtet nicht.	Das Ladegerät ist nicht angeschlossen. Steckdose, Kabel oder Akkuladung sind defekt.	Stecken Sie den Netzstecker vollständig in die Steckdose. Kontaktieren Sie den Kundendienst.

ELECTRIC MOWER

Model: FY9099

Instruction Manual

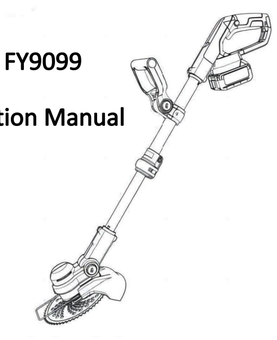

1. Your satisfaction is very important to us. Please take a few seconds to leave a positive feedback if you are satisfied with our product and service.
2. Please get in touch with us if you are not satisfied with the product or service. We will try our best to solve the problem.

Thank you for choosing this product. To ensure safe use, please read the instruction manual carefully and keep it well before using.