Metris
Einhebel-Waschtischmischer Unterputz mit Auslauf 165 mm für Wandmontage
Oberflächen: **chrom** Artikelnummer: **31085000**

Beschreibung

Merkmale

- Griff rechts oder links positionierbar, abhängig von der Installation des Grundkörpers
- Ausladung 165 mm
- Normalstrahl
- Durchflussmenge: 5 l/min
- variable Positionierung des Mischsystems wahlweise links oder rechts des Auslaufs möglich
- unverschließbare Ablaufgarnitur

Benötigtes Zubehör

- Grundkörper für Einhebel-Waschtischmischer Unterputz für Wandmontage (#13622XXX)

Technologie

Produktabbildung
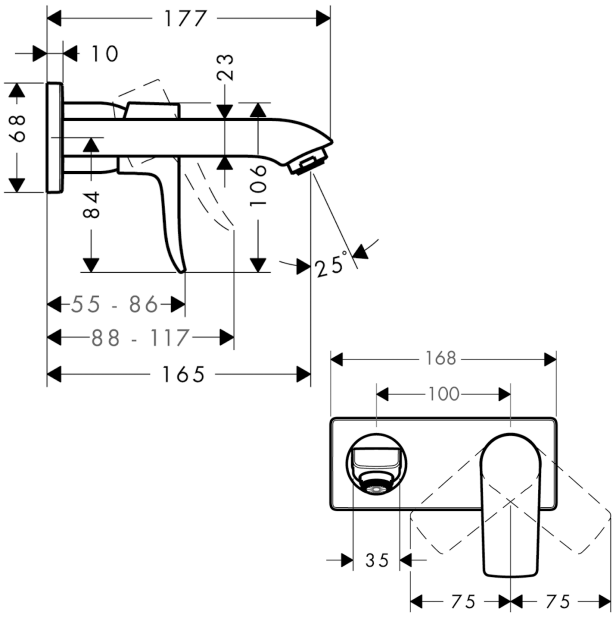
Maßzeichnung