980541

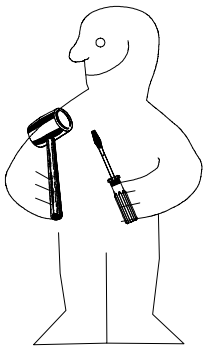

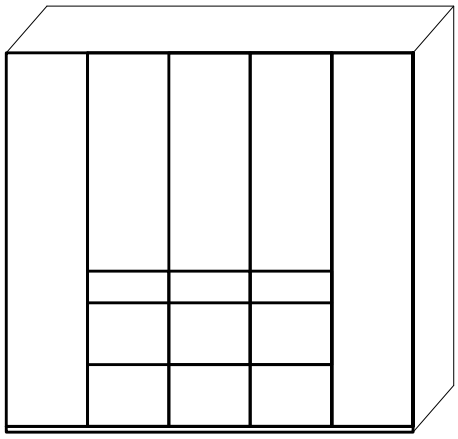

NSP 225

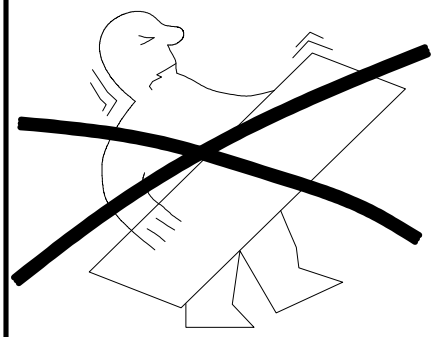

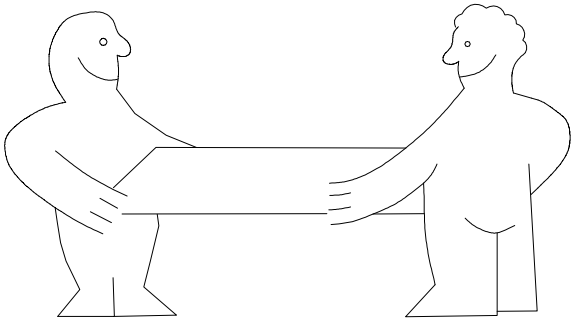

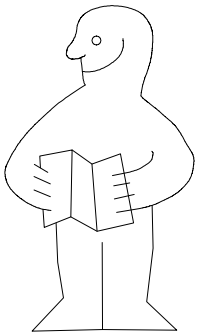

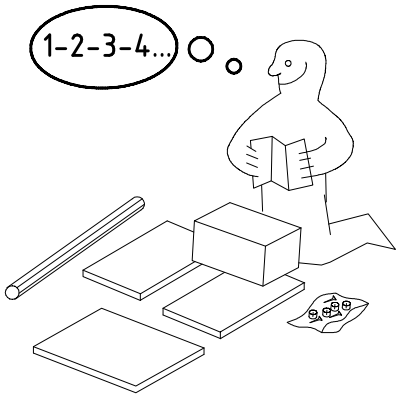

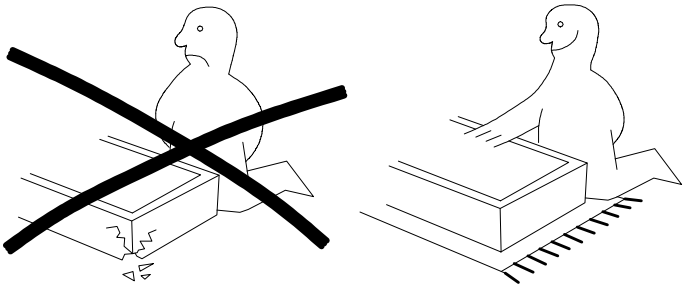

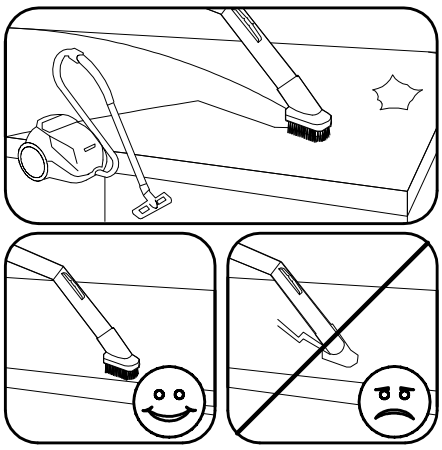

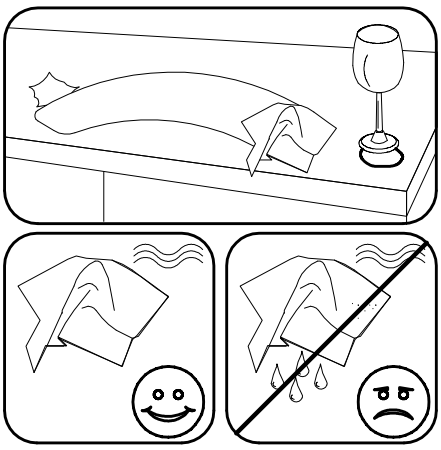

980541	31.01.14 / 01.08.15	08 15	1/12

A	20×	C	20×	3,5 x 35 mm G14	10×	Y20	18×
111 102		111 103		121 375		112 190	
L7	16×	M6 x 11 mm T6	6×	VB23	12×	M6 x 10 T3	36×
111 610		121 181		111 252		112 616	
J1	6×	K20	2×	M	12×	M4 x 9 mm G8	18×
111 174		870mm 112 402		112 268		111 015	
K1	4×	3,5 x 15 mm G1	10×	N	12×	Z	7×
117 001		121 370		112 267		163 007	

E	4×
111 235	
F	4×
111 229	

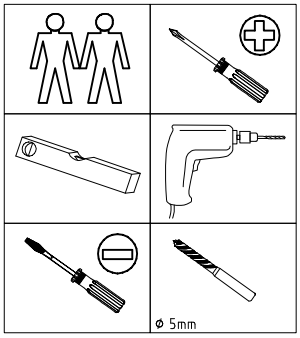

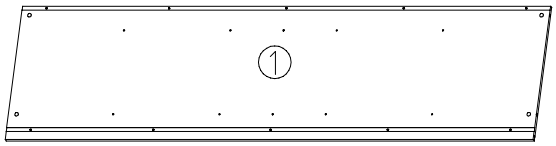

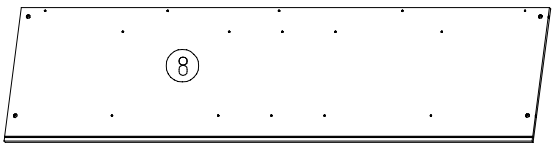

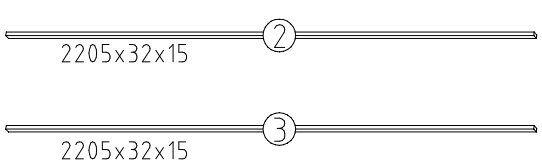

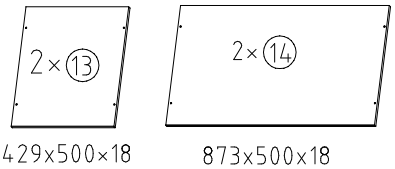

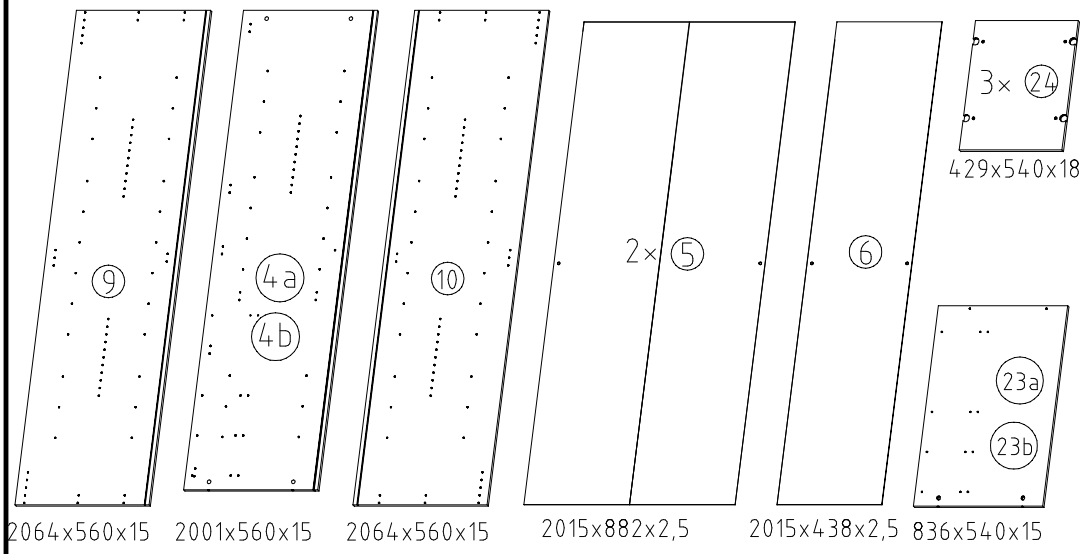

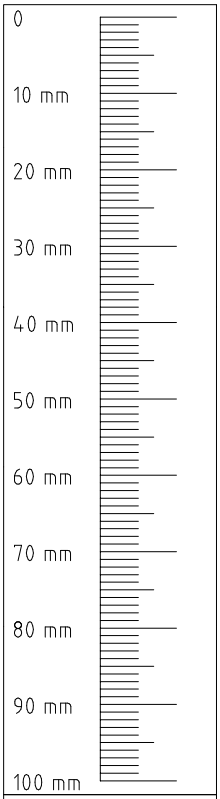

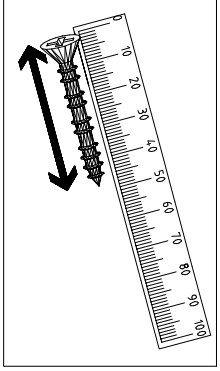

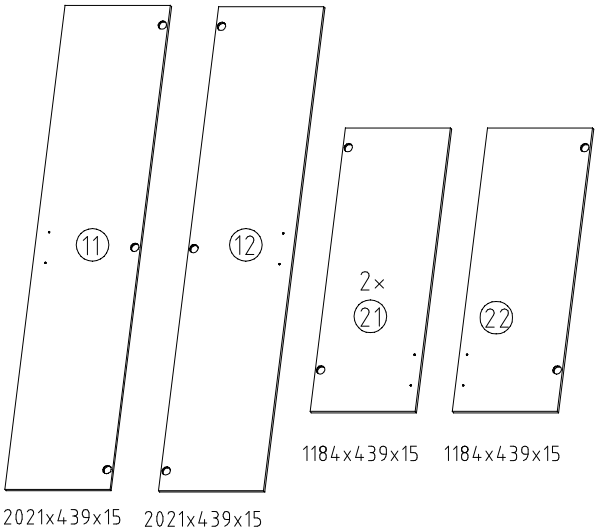

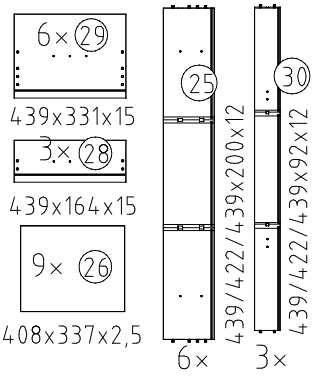

1

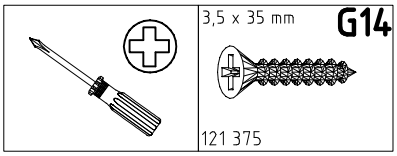
3,5 x 35 mm
G14
121 375

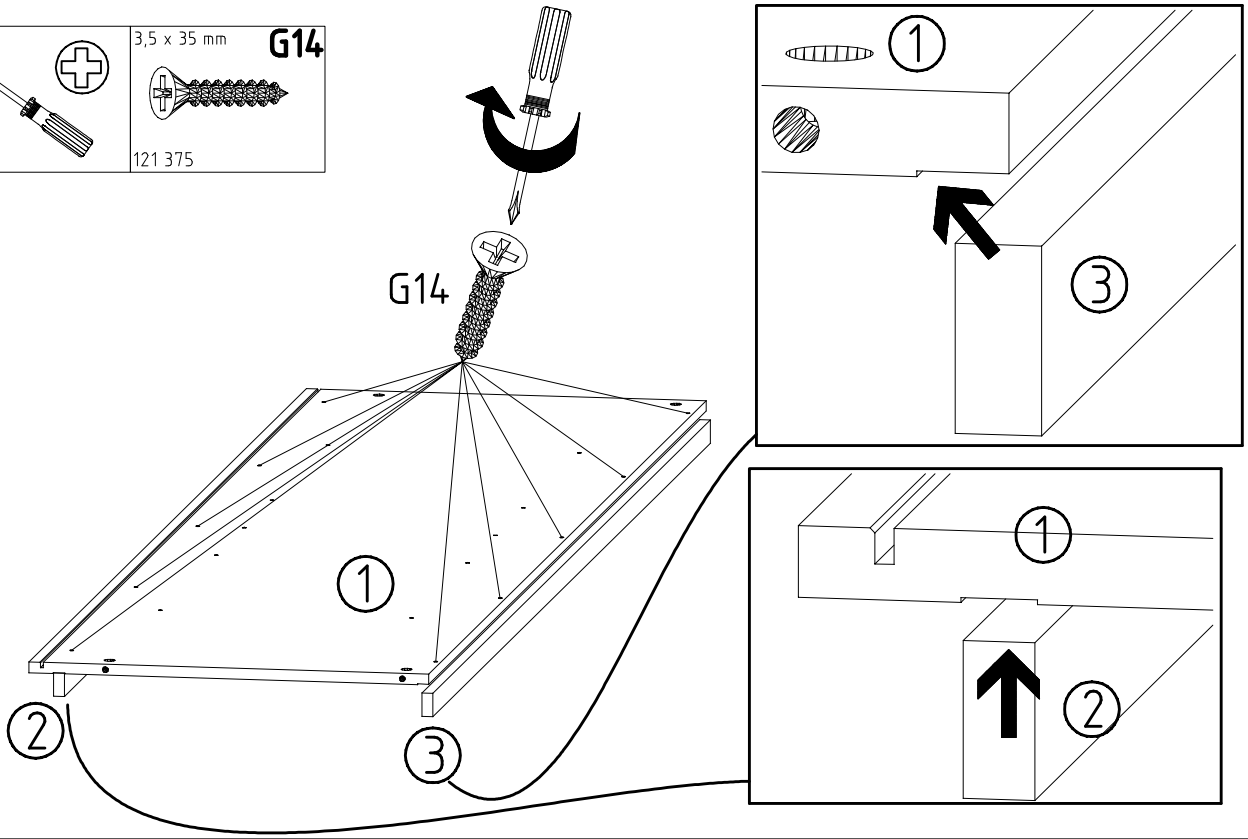
G14
1
2
3
1
3
1
2

2

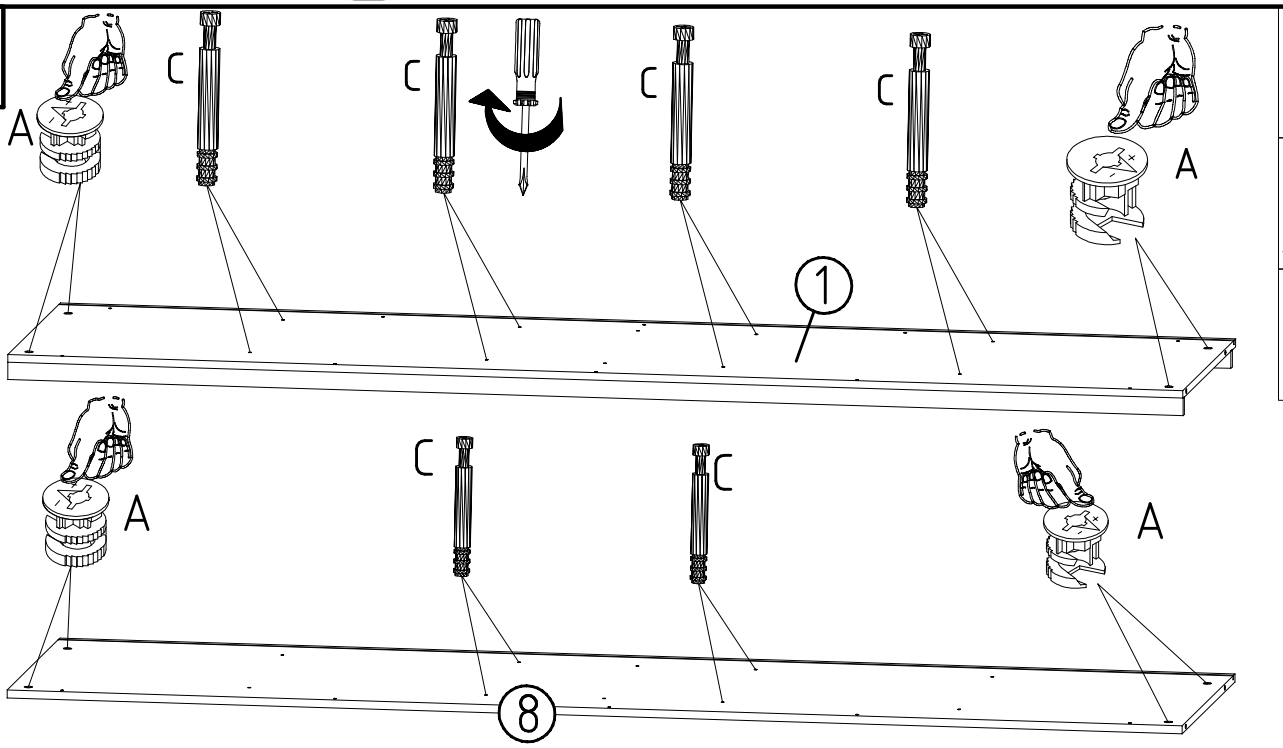
A
C
C
C
C
A
1
A
C
C
A
8

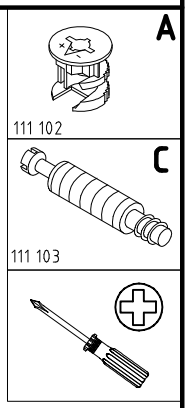
A
111 102
C
111 103

3

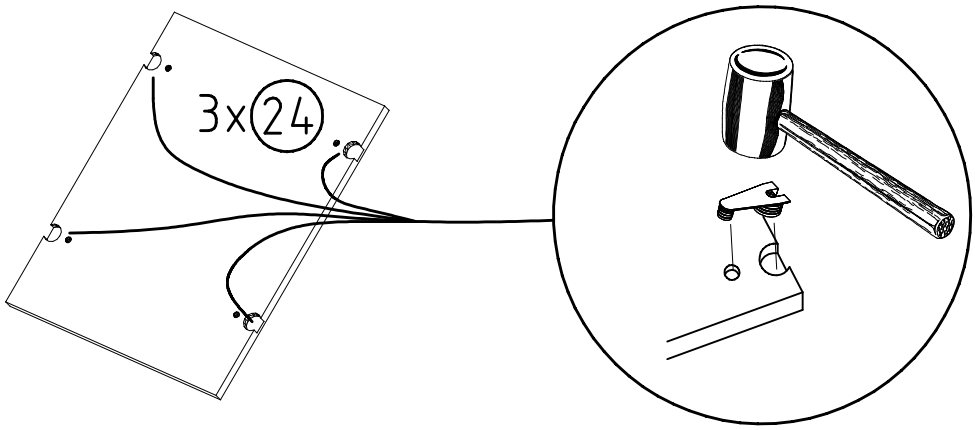
3x24

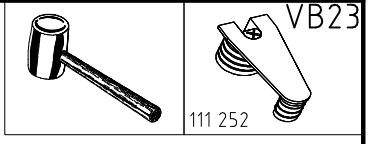
VB23
111 252

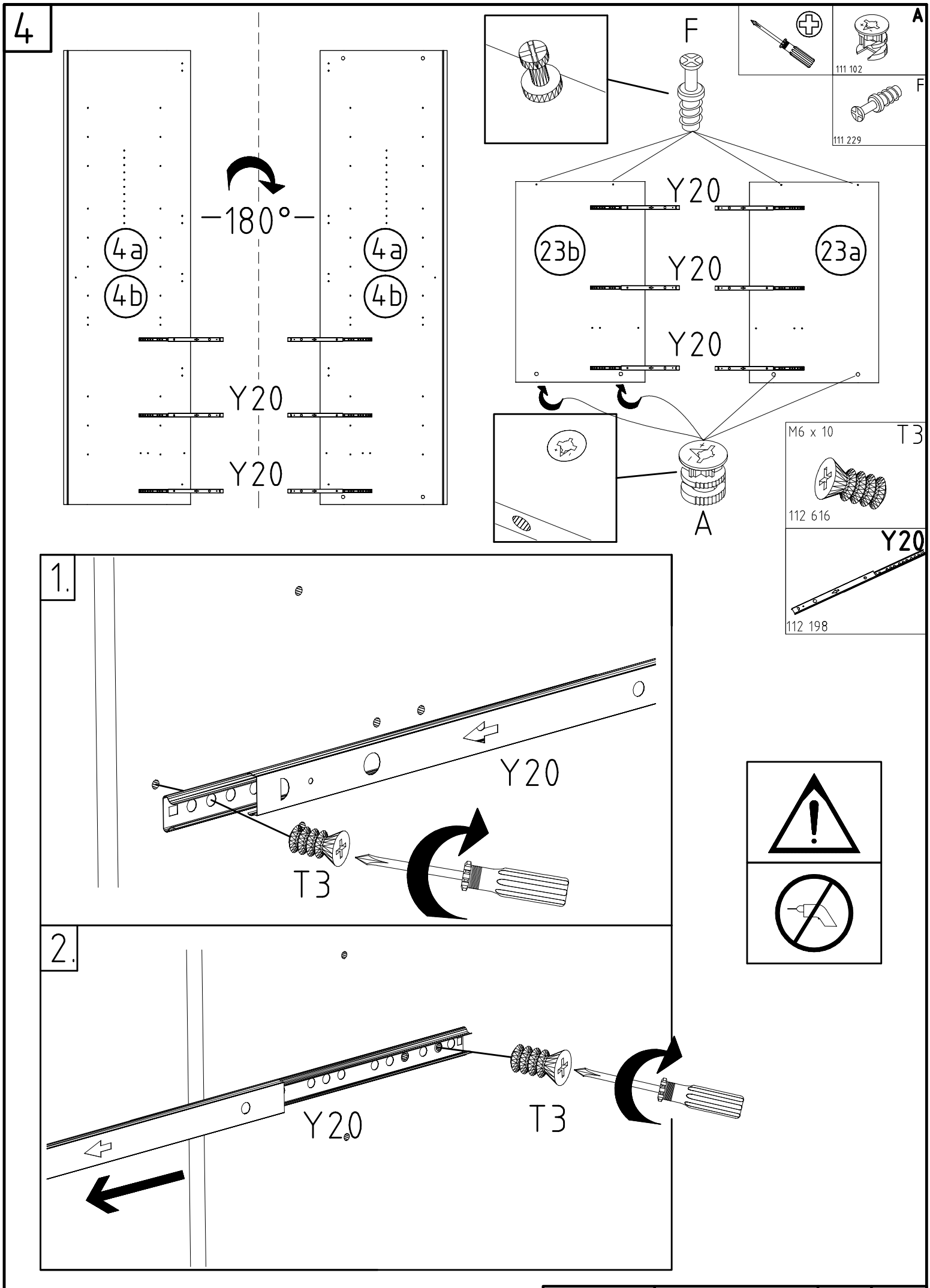
4
180°
4a
4b
4a
4b
Y20
Y20
F
Y20
23b
Y20
23a
Y20
A
A
111 102
F
111 229
M6 x 10
T3
112 616
Y20
112 198
1.
Y20
T3
2.
Y20
T3

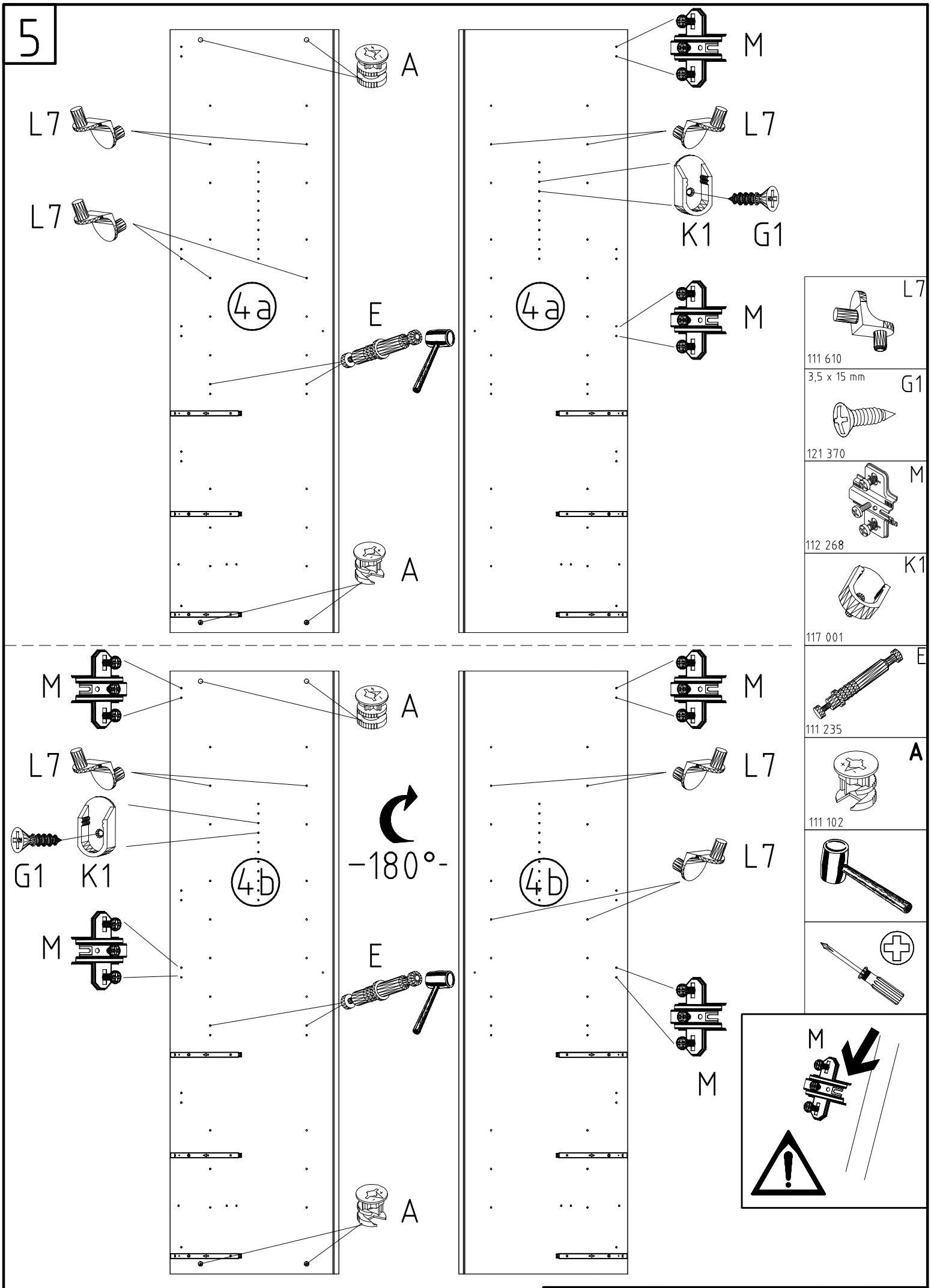
5
A
M
L7
L7
L7
K1
G1
4a
4a
E
M
A
M
A
M
L7
L7
G1
K1
4b
-180°-
4b
L7
M
E
M
A
L7
111 610
3,5 x 15 mm
G1
121 370
M
112 268
K1
117 001
E
111 235
A
111 102
M

6

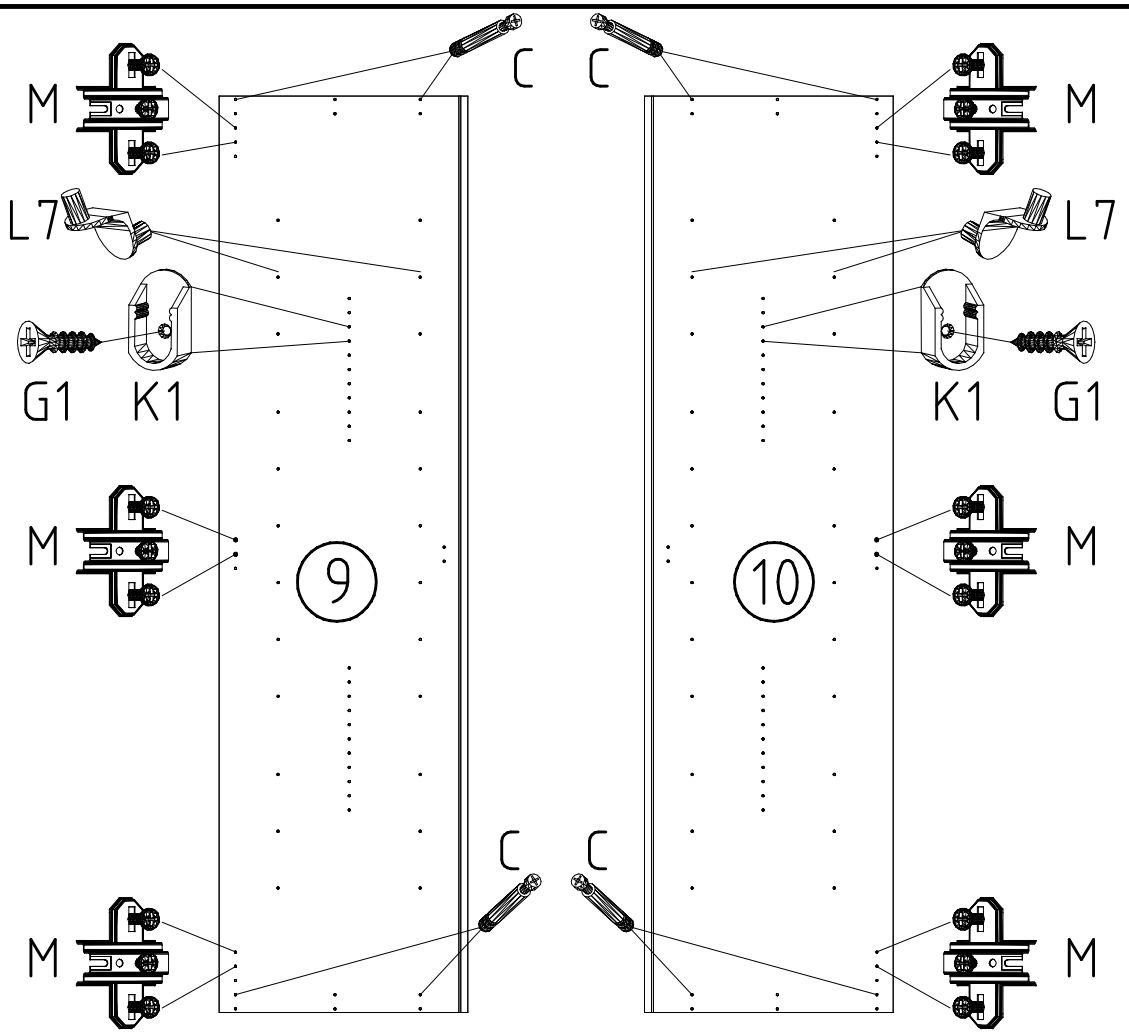
M
C
L7
G1
K1
9
10

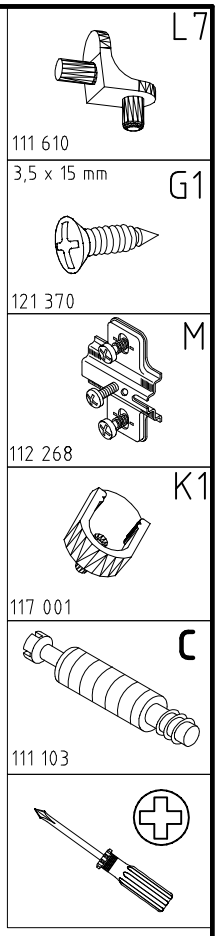
L7
111 610
3,5 x 15 mm
G1
121 370
M
112 268
K1
117 001
C
111 103

7

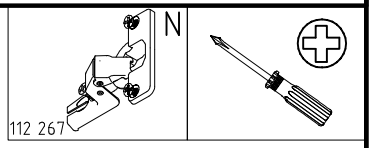
N
112 267

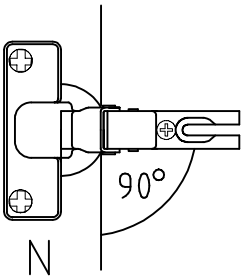
90°
N

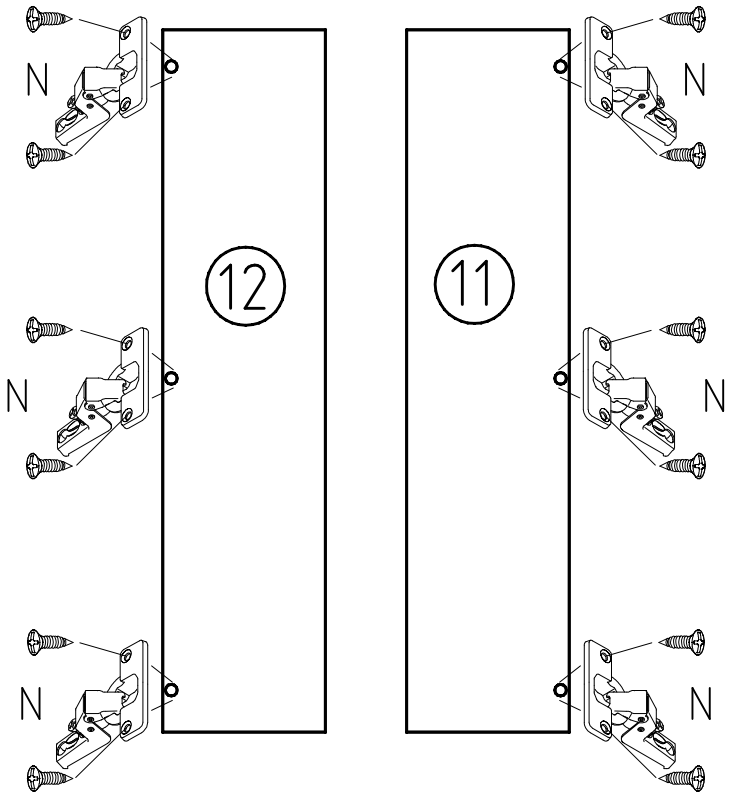
N
12
11

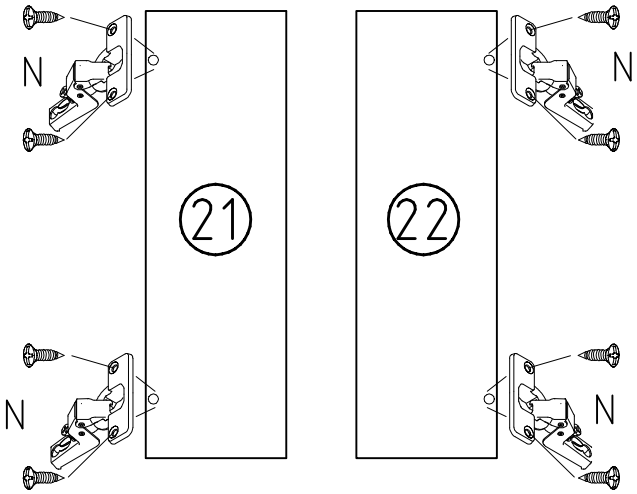
N
21
22

9

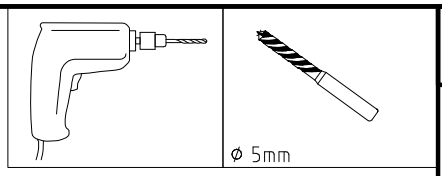
ø 5mm

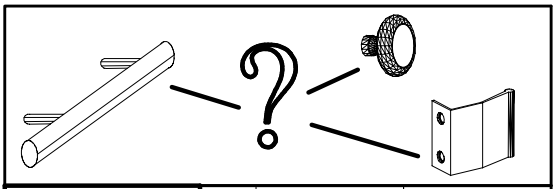

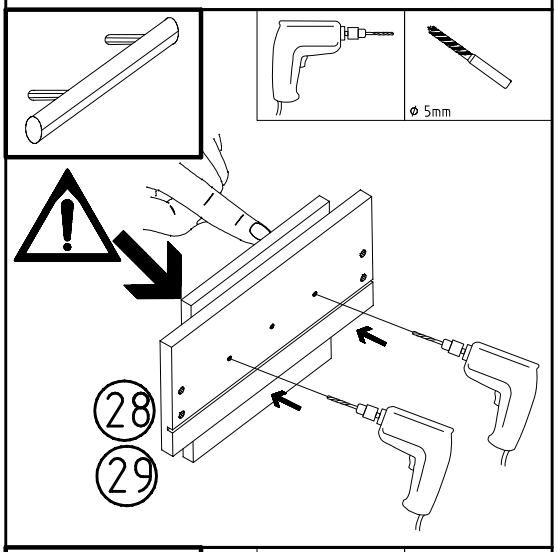
ø 5mm
28
29

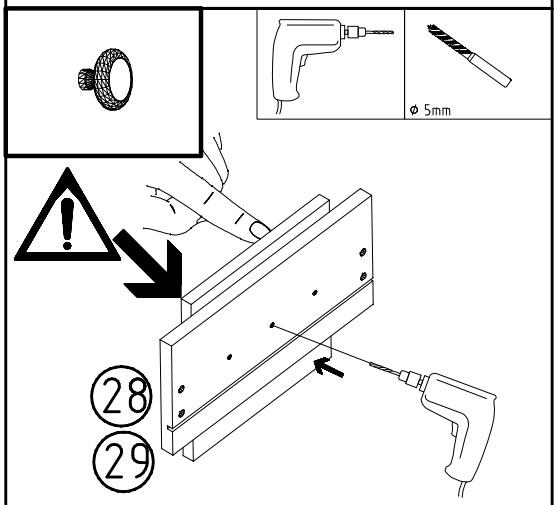
ø 5mm
28
29

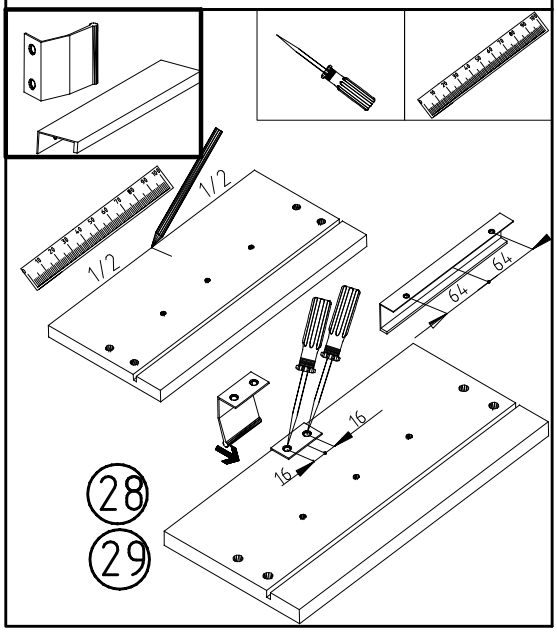
1/2
1/2
64
64
16
16
28
29

10

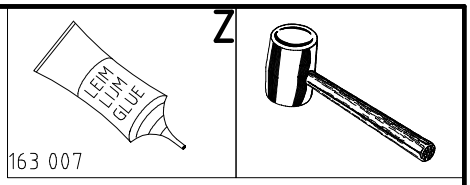
LEIM
LIM
GLUE
163 007
Z

A

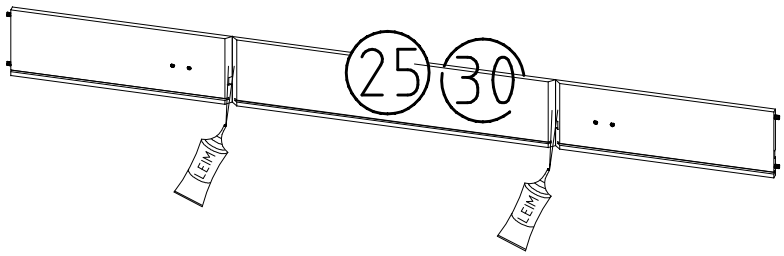
25
30
LEIM
LEIM

B

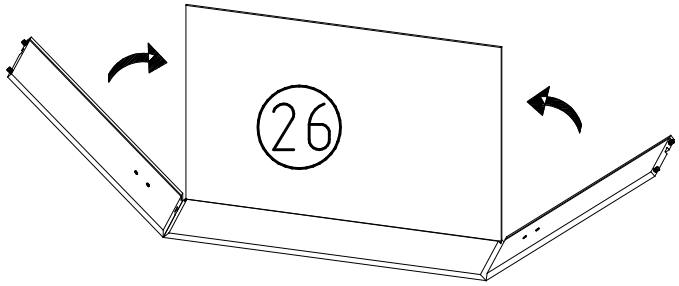
26

C

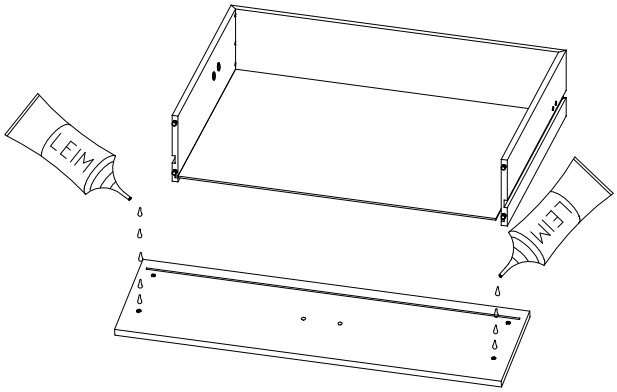
LEIM
LEIM

D

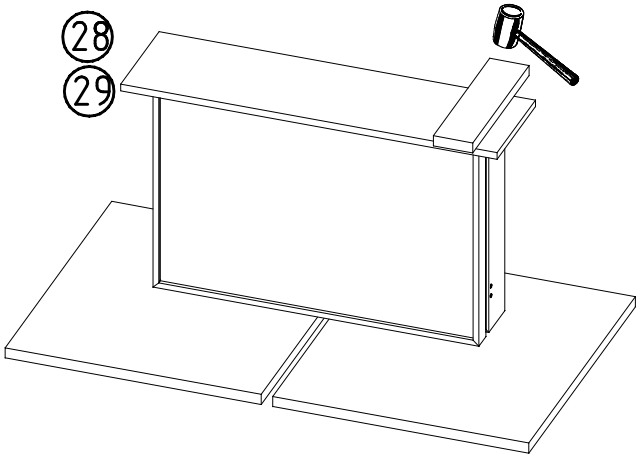
28
29

10

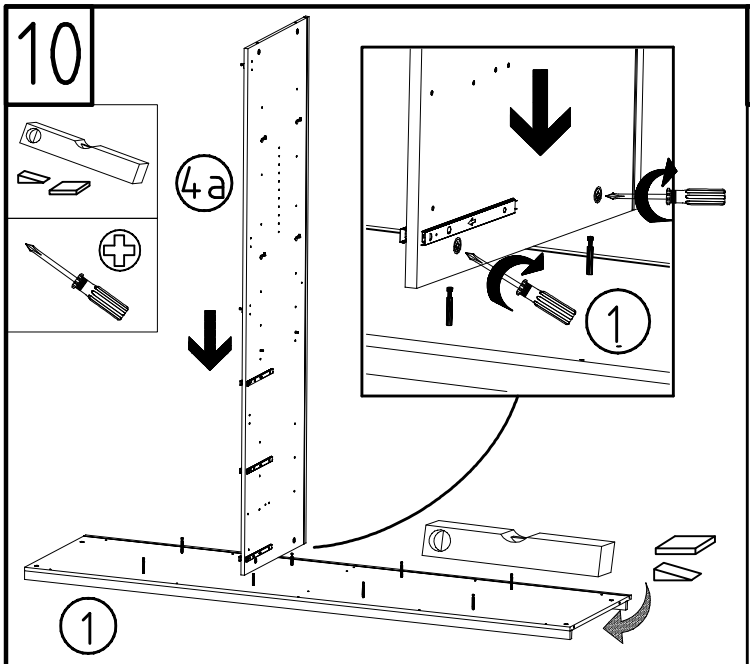
4a
1

11

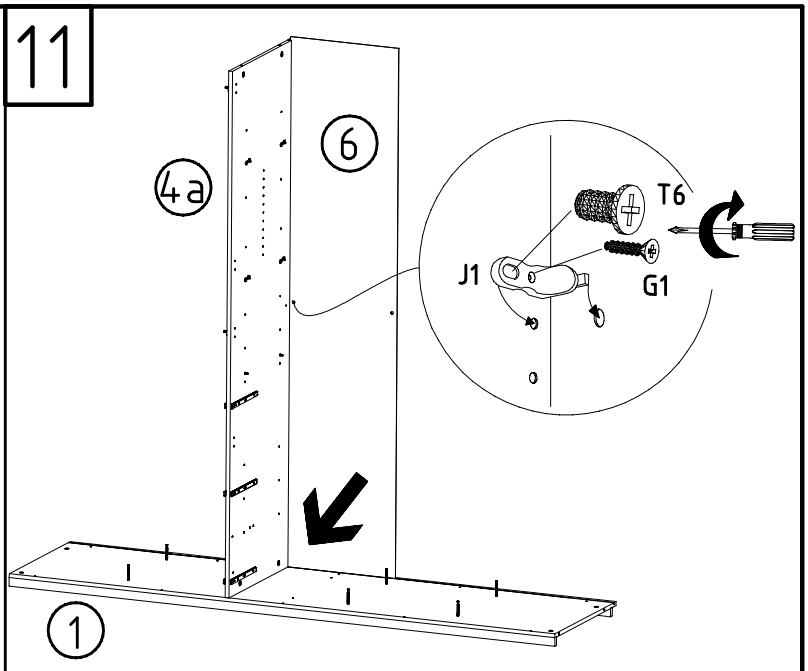
4a
6
T6
J1
G1
1

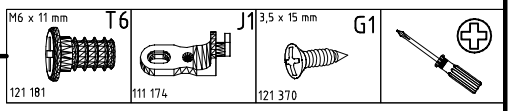
M6 x 11 mm
T6
121 181
J1
111 174
3,5 x 15 mm
G1
121 370

12

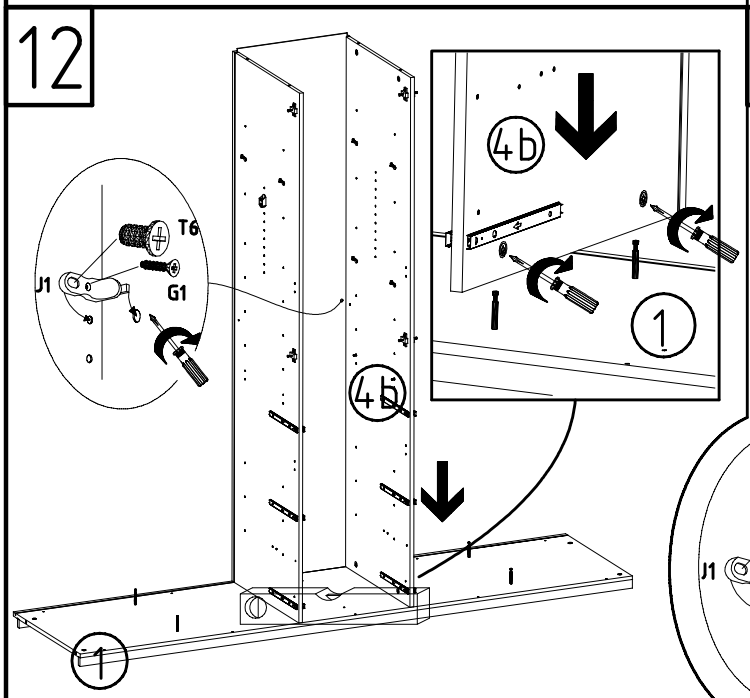
4b
T6
J1
G1
4b
1

13

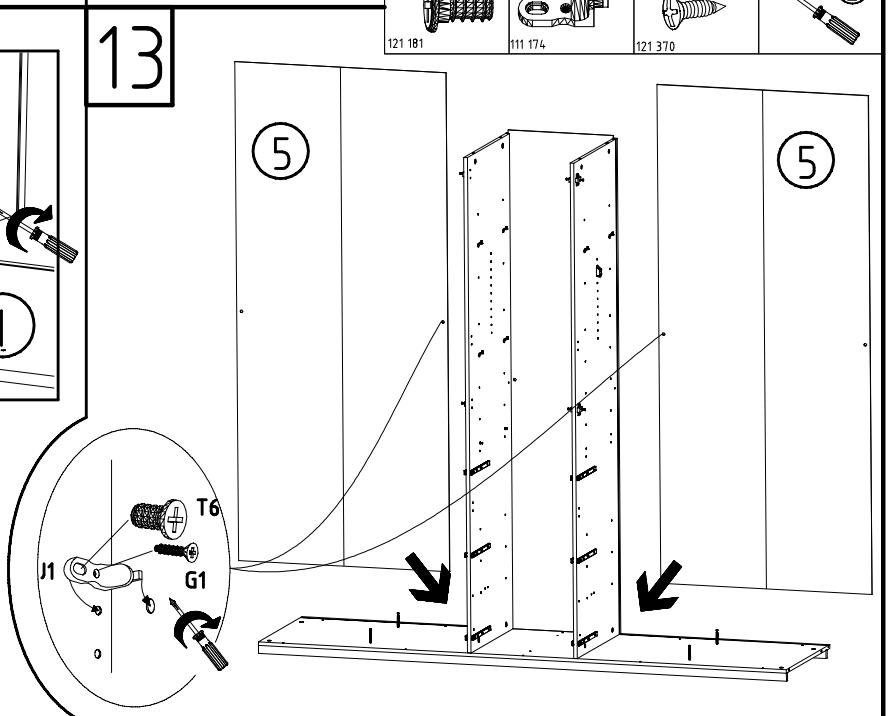
5
5
T6
J1
G1

14

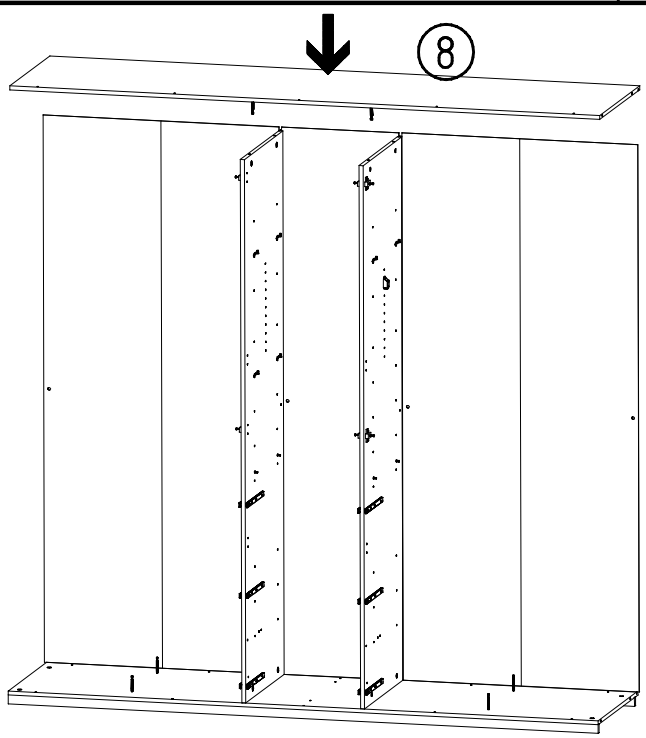
8

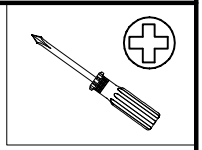

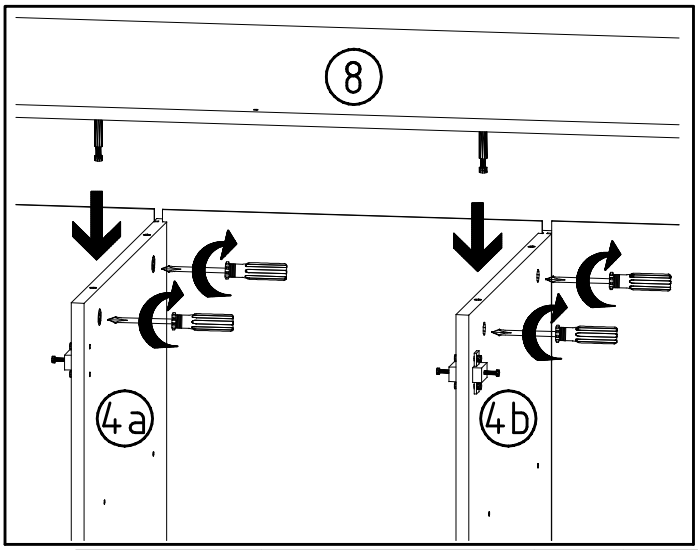
8
4a
4b

15

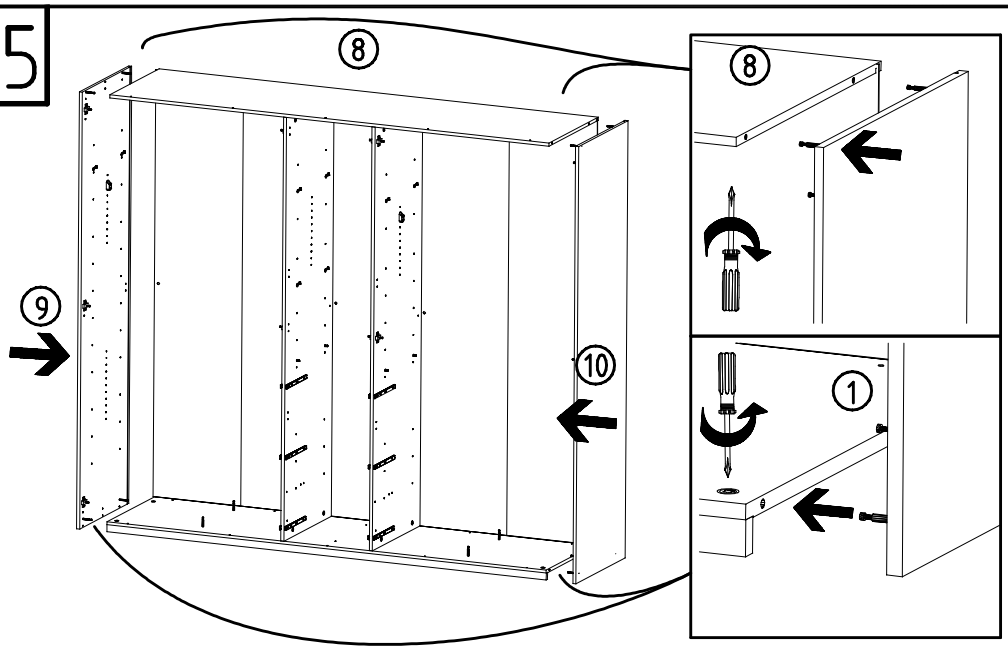
8
9
10
8
1

16

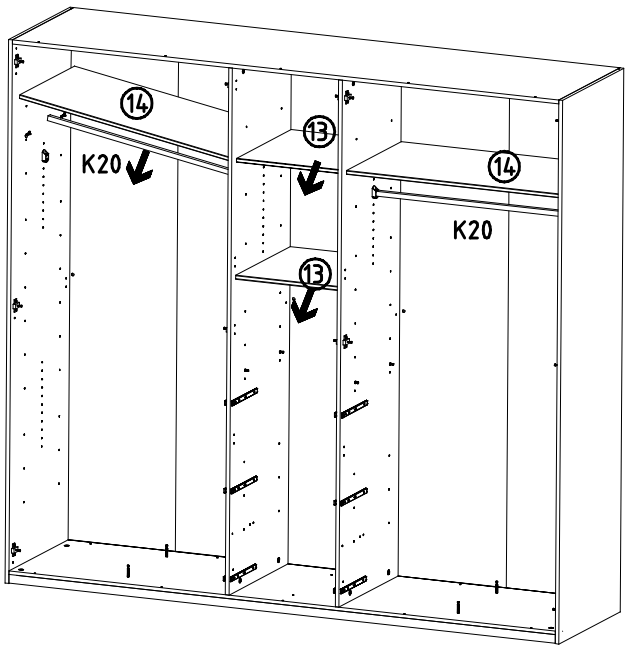
14
K20
13
14
K20
13

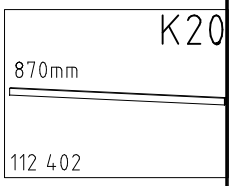
K20
870mm
112 402

17

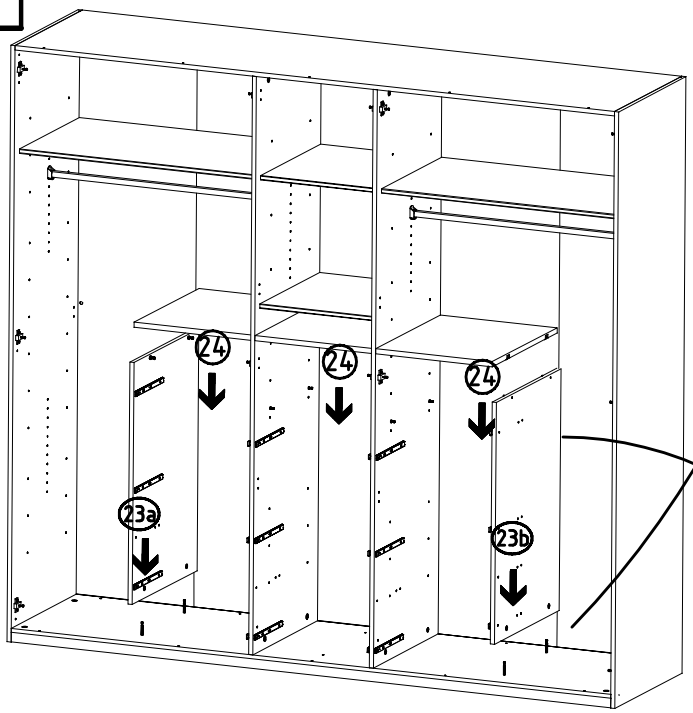
24
24
24
23a
23b

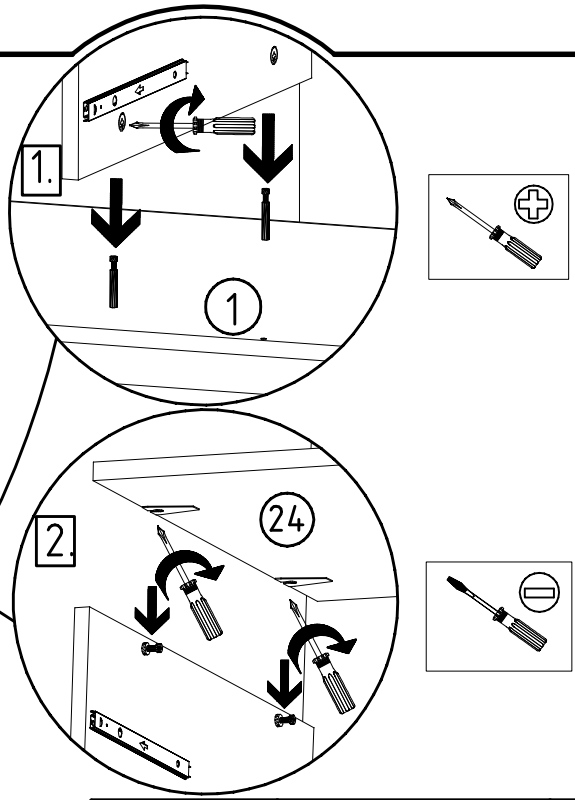
1.
1
2.
24

18

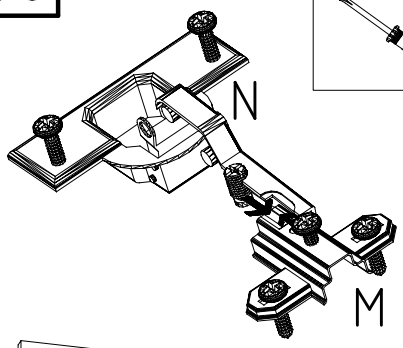
N
M

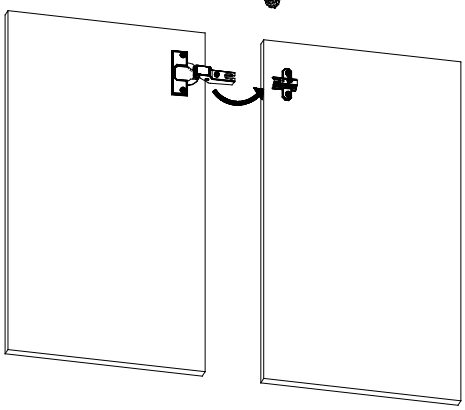

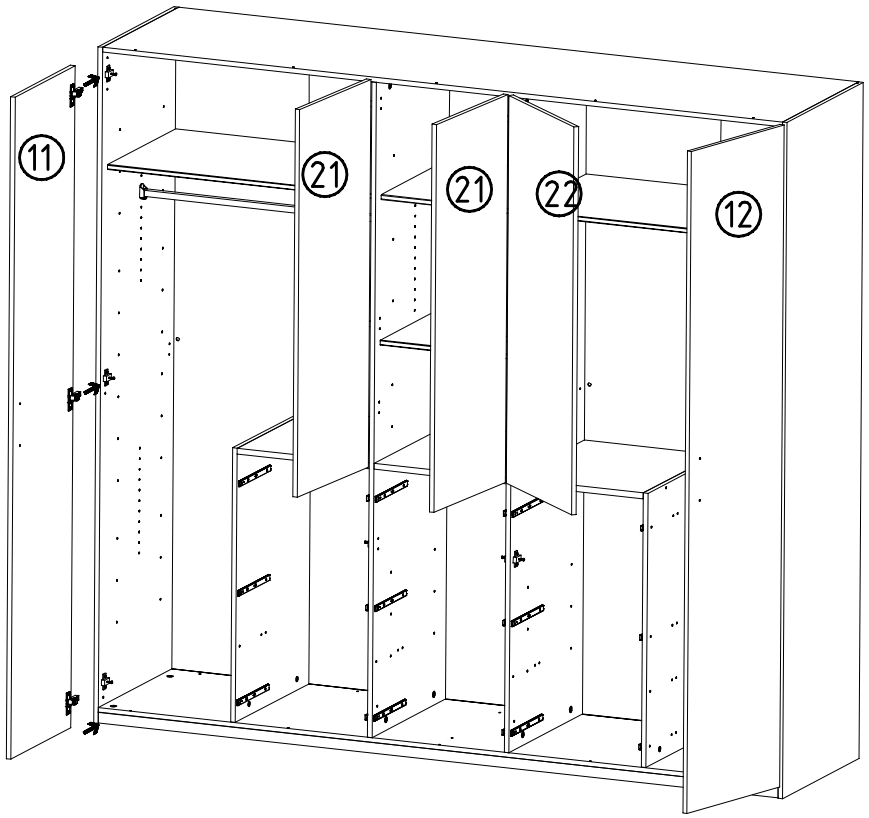
11
21
21
22
12

19

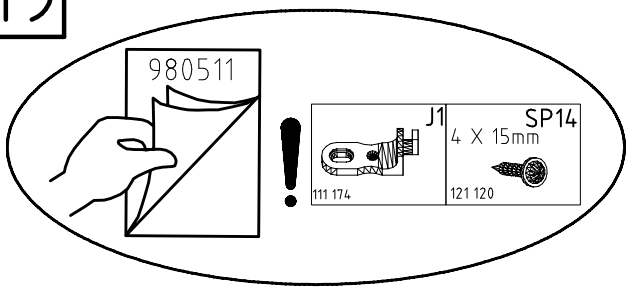
980511
J1
111 174
SP14
4 X 15mm
121 120

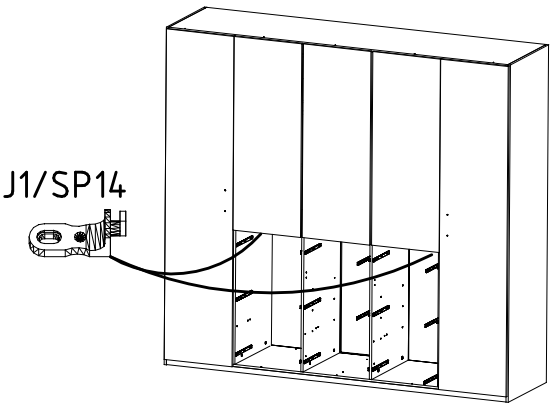
J1/SP14

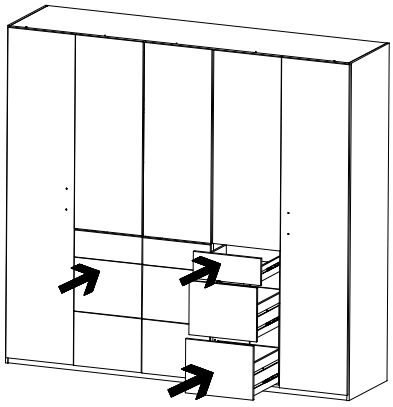

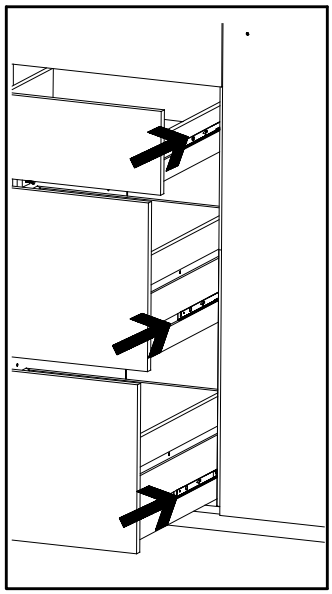

20

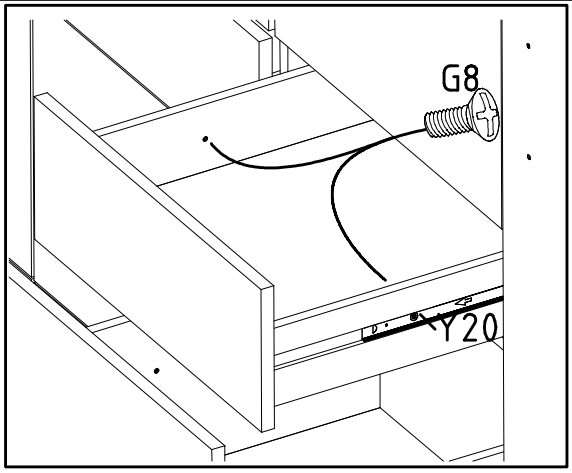
G8
Y20

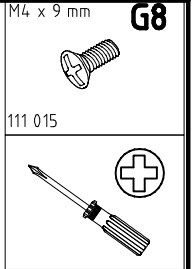
M4 x 9 mm
G8
111 015

21

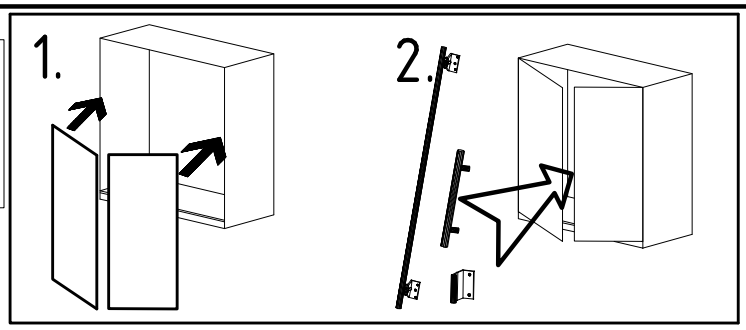

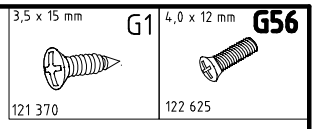

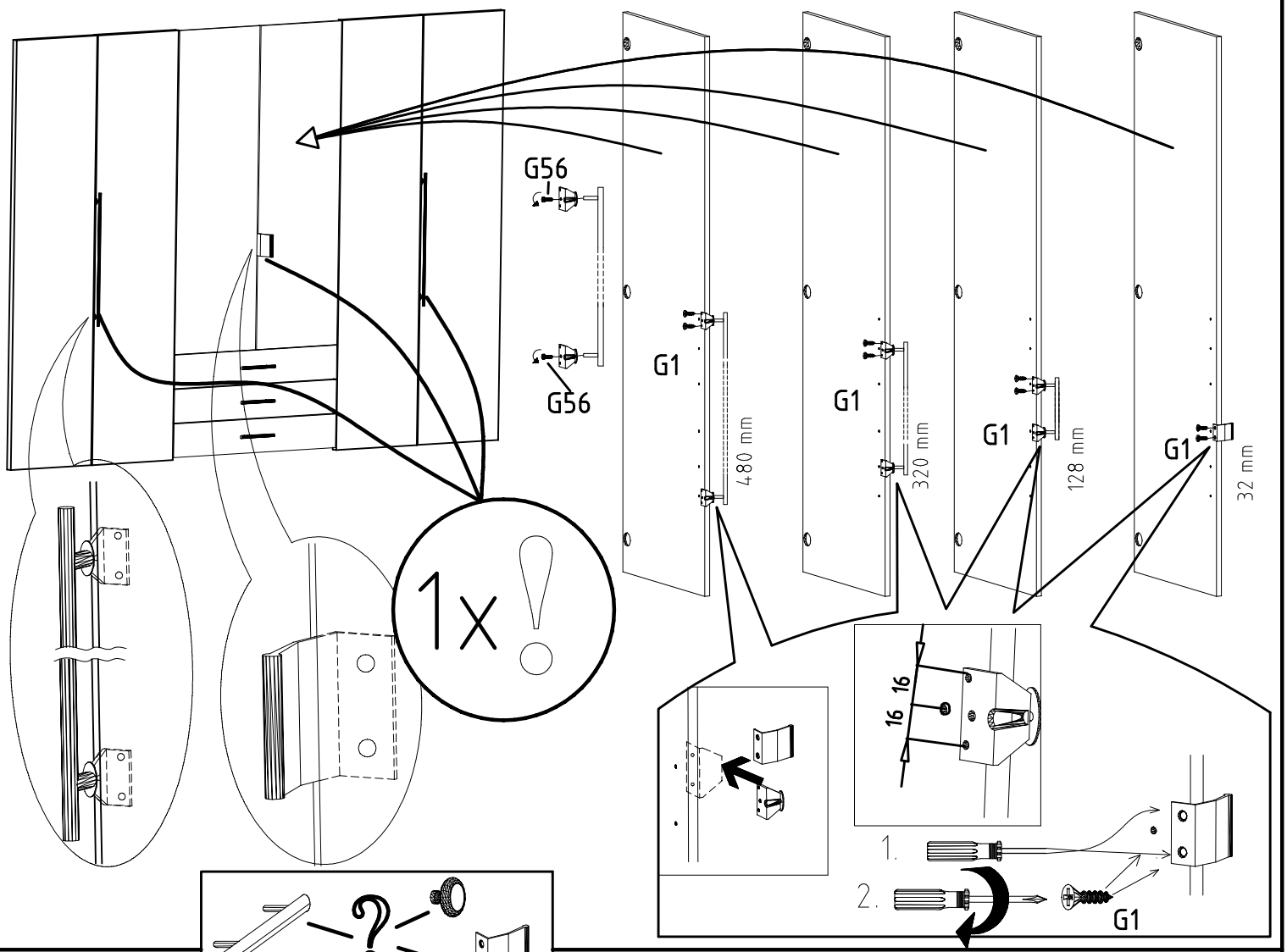

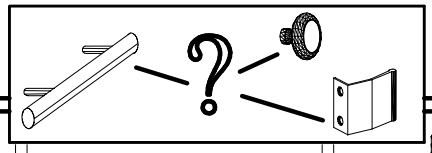

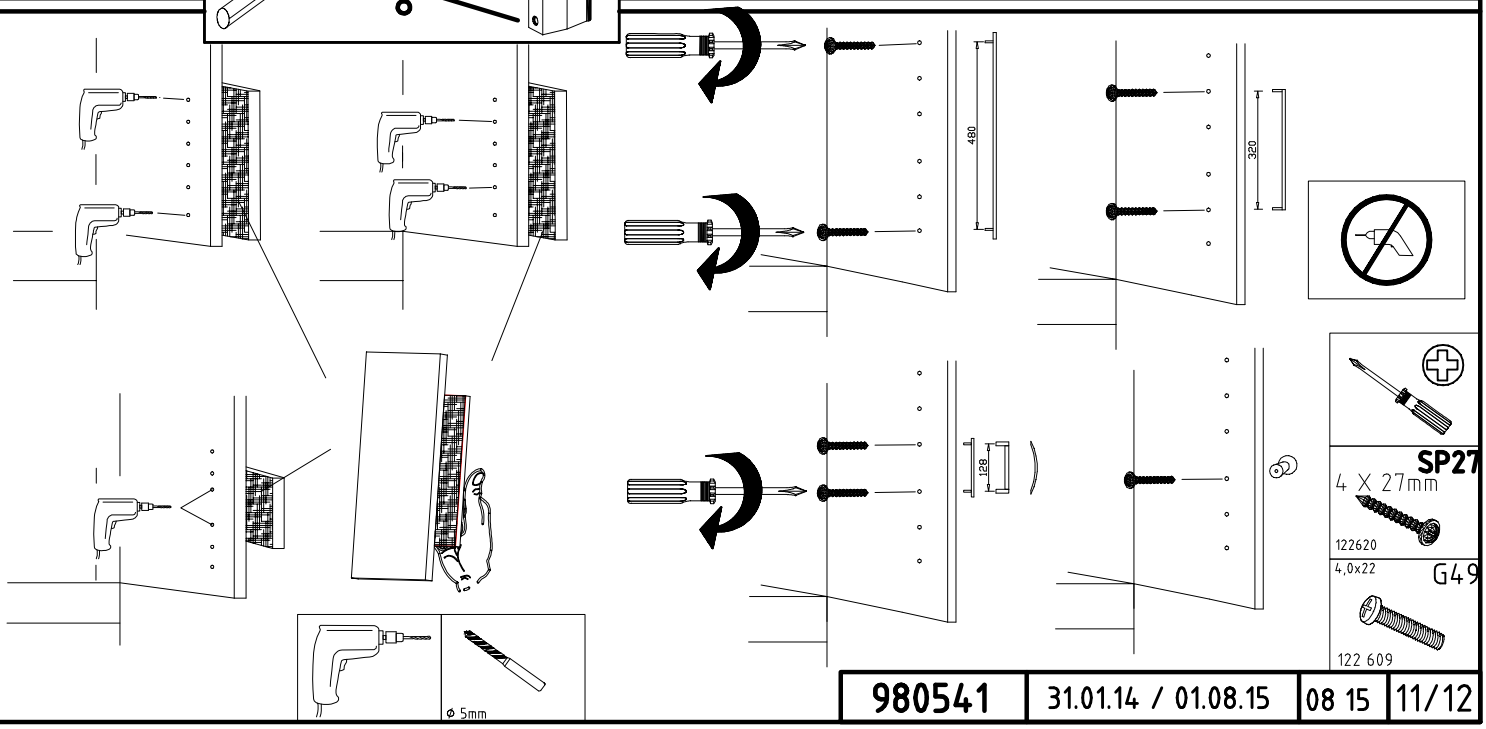

980541	31.01.14 / 01.08.15	08 15	11/12

22

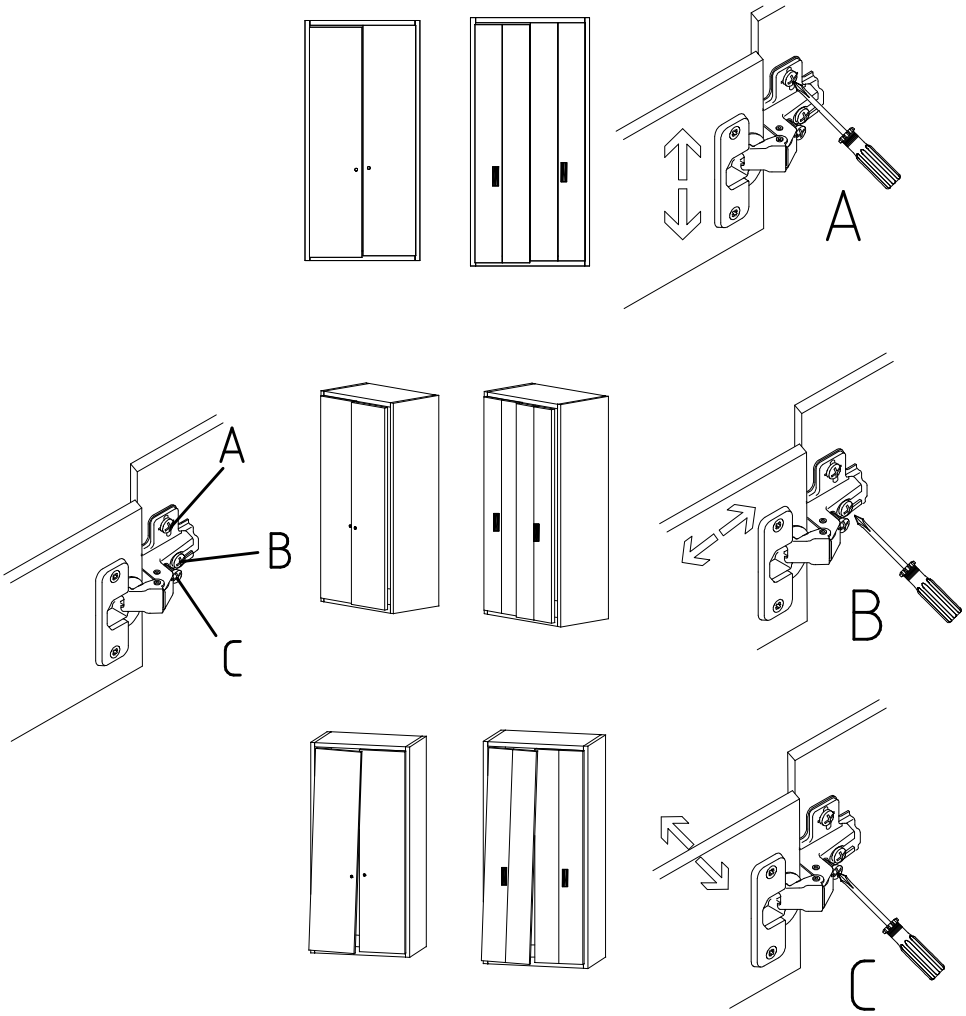

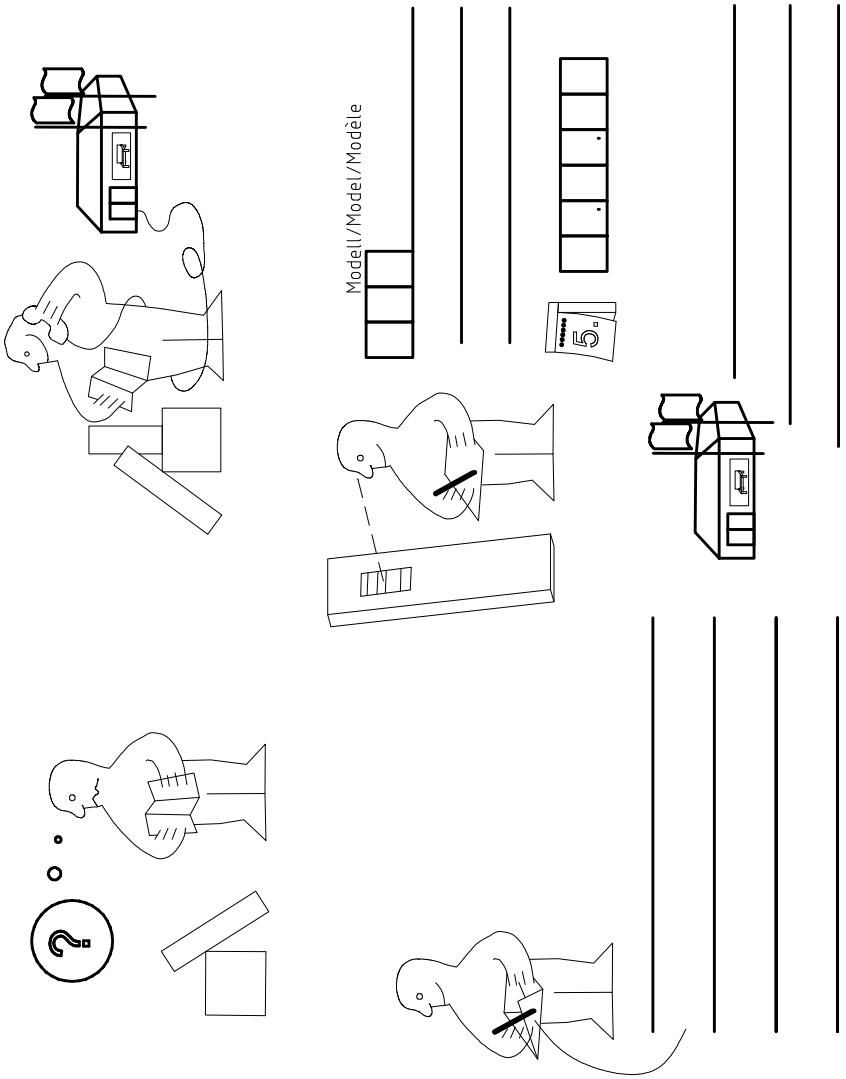

‹121 370›	‹ G 1 ›	‹4x›				

Änderungen die dem technischen Fortschritt geschuldet sind,behalten wir uns vor !
Bei nicht vorschriftsmäßiger und/ oder nicht fachmännischer Montage wird bei Personen- und/ oder Sachschäden keinerlei Haftung übernommen.

WIMEX Wohnbedarf/ Import Export Handels GmbH/ Postfach 1407/ 49112 Georgsmarienhütte/ Germany
Tel.:(+49) 05401 8598 16/17 Fax.:(+49) 05401 8598 33 Mail: service_H@wimex-online.com

23203
30110XY
Kunde
Customer
Client
MAX MUSTERMANN
Kommission / your order reference / votre reference
3377 MINDEN
Dekor / Decor / Decor / Modell / Model / Modele
F99
SAMPLE
F99842 SCHWEBETUERENSCHRANK 250 CM H 216CM
PLANKENEICHE NB + RAW STEEL
PLANKENEICHE NACHBILDUNG
Paket / Package / Paquet
414760
SOCKEL
Paket 1 von 8
Colli Kommission
10
HSP-SWT BOD 50 TEXT/TEX SOCKEL 32 FRESH
SO-BOD TEXT RASTEX/ ZWBOD D18MM 1X KLSTA
TV / LT
104
Montage - Anleitung
KS-64
Laenge ....: 520,0
Breite ....: 568,0
SOCKEL32 KLEB
OBEN
HAUT
BOVEN
ABOVE
23.08.19

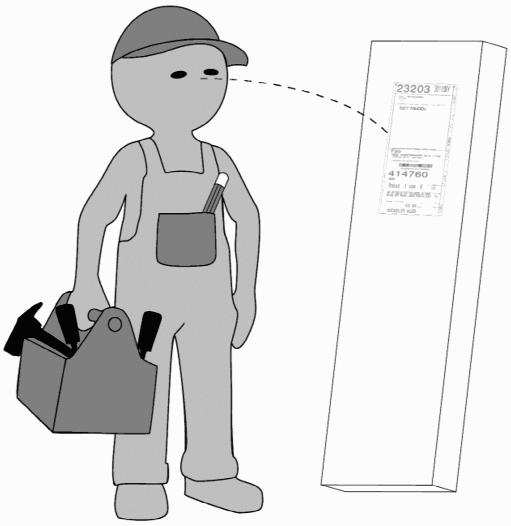
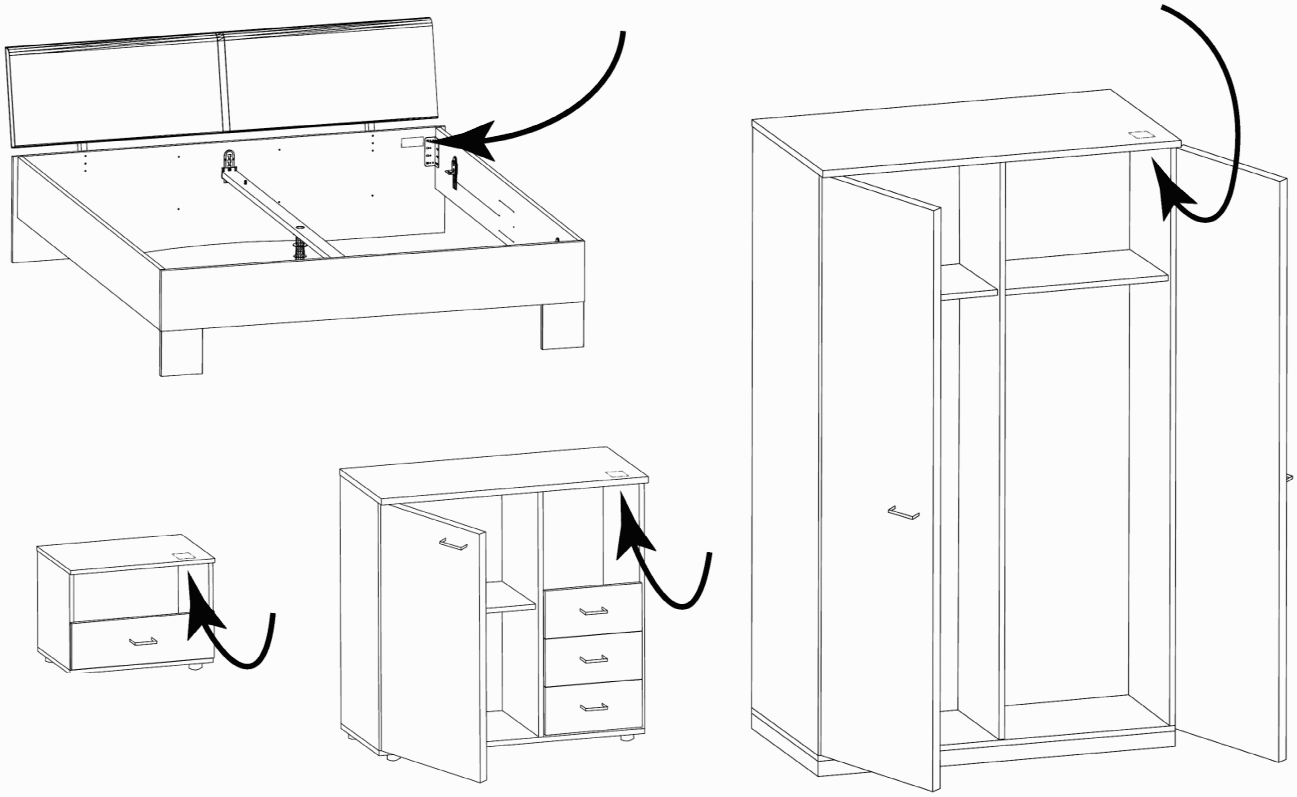
WIMEX Wohnbedarf
Import Export Handelsges mbH & Co. KG
Werner-von-Siemens-Str. 35
D-49124 Georgsmarienhütte - Germany
SAMPLE
Modellname
Model
23.08.19
Produktionsdatum
Date of manufacture