PRINCESS®

(EN) User manual
(NL) Gebruiksaanwijzing
(FR) Manuel de l'utilisateur
(DE) Benutzerhandbuch
(PL) Instrukcja obsługi
(CS) Uživatelská příručka
(IT) Manuale dell'utente
(SK) Užívatelská príručka
(ES) Manual del usuario
(PT) Manual do utilizador
(SV) Bruksanvisning

AquaMotion Plus Floor Washer 4 in 1

01.337010.01.001

IN NEED OF ACCESSORIES? VISIT **WWW.PRINCESSHOME.EU/NL-NL/CUSTOMERSERVICE/ACCESSORIES-SPAREPARTS**
FOR ACCESSORIES AND SPARE PARTS TO EXTEND YOUR ITEM!

© Princess | Swaardvenstraat 65 | 5048 AV Tilburg | The Netherlands | www.princesshome.eu

A

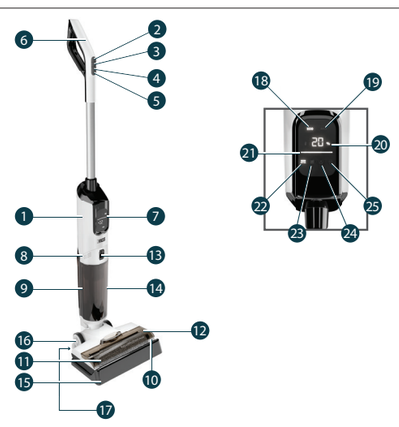

(EN) User manual

Floor Washer 4 in 1

FOREWORD

About this document

This user manual contains all the information for correct, safe, and efficient use of the appliance.
Ensure you have fully read and understood the instructions in this user manual before you use the appliance.
Always store this user manual in a safe place near the appliance for future reference.

Original instructions

This manual is originally written in English. All other languages are translated documents.

General symbols

Symbol	Description
⚠ WARNING	Signal word used to indicate a potentially hazardous situation which, if not avoided, could result in death or serious injury.
⚠ CAUTION	Signal word used to indicate a potentially hazardous situation which, if not avoided, could result in minor or moderate injury.
NOTICE	Signal word used to address practices not related to physical injury.
	Indicates additional information or emphasis on an instruction.
	Applicable in France: The product or packaging can be recycled and components must be disposed of separately. Follow the local regulations.
	Applicable in Italy: The product or packaging can be recycled and components must be disposed of separately. Follow the local regulations.
CE	This product complies with conformity requirements of the applicable European regulations or directives.
	The Green Dot is the registered trademark of Der Grüne Punkt – Duales System Deutschland GmbH and is protected as a trademark worldwide. The logo may only be used by customers of DSD GmbH holding a valid trademark usage contract or by engaged waste management companies within the Federal Republic of Germany. This also applies to reproduction of the logo by third parties in a dictionary, an encyclopaedia or an electronic database containing a reference manual.
	The universal recycling symbol, logo, or icon is an internationally recognized symbol used to designate recyclable materials. The recycling symbol is in the public domain and is not a trademark.
	In a double-insulated appliance, two insulation systems are provided instead of an earth wire. No earthing means is provided on a double-insulated appliance, nor should a means for earthing be added to the appliance. Servicing a double-insulated appliance requires extreme care and knowledge of the system, and should only be done by qualified service personnel. The replacement parts for a doubleinsulated appliance must be identical to the parts they replace. A double-insulated appliance is labelled with the words 'CLASS II' or 'DOUBLE INSULATED". It can also be identified with the double insulation symbol.

APPLIANCE DESCRIPTION

Intended use

This appliance is suitable for hard ground in the indoor environment, including wax floors, stone mill floors, rubber floors, marble floors, granite floors, water milling floors, solid wood flooring, and flat surfaces.
This appliance is intended for indoor use only.
This appliance is not intended for vacuuming concrete, tarmacadam or other rough surfaces.
This appliance is intended exclusively for domestic, non-commercial use.
This appliance is intended to be used in household and similar applications such as:
- staff kitchen areas in shops, offices and other working environments;
- farm houses;
- by clients in hotels, motels, and other residential type environments;
- bed and breakfast type environments.

This appliance can be used by children aged from 8 years and above and persons with reduced physical, sensory or mental capabilities or lack of experience and knowledge if they have been given supervision or instruction concerning use of the appliance in a safe way and understand the hazards involved. Children shall not play with the appliance. Cleaning and user maintenance shall not be made by children without supervision.
Only use the appliance as described in this user manual.
Any use of the appliance other than described in this user manual is regarded as misuse and may cause injury or damage to the appliance and void the warranty.

Technical specifications

Appliance name	Floor Washer 4 in 1
Article number	01.337010.01.001
Power supply	100 - 240V~ 50/60Hz
Rated power	170 W

Main parts (see image A)

1. Main body
2. On/off button
3. Speed button
4. Spray water button
5. Self cleaning button
6. Handle
7. Display
8. Clean water tank release button
9. Clean water tank
10. Floor brush
11. Roller brush
12. Roller brush cover
13. Dirty water tank release button
14. Dirty water tank
15. Charging base
16. Wheel
17. Adaptor

Display (see image B)

18. Standard mode
19. Max mode
20. Battery power
21. Light strip
22. Water spray
23. Dirty water tank full
24. Clean water tank empty
25. Self-cleaning

SAFETY

Safety precautions

⚠ WARNING

Electric shock hazard due to short-circuiting:
- Never use the appliance if there are visible signs of damage or defects to the appliance or adapter. Always replace a damaged or defective appliance or adapter immediately or contact customer service.
- Never immerse the appliance in water or other liquids.
- Always avoid spillage on the adapter.
- Never lift the appliance or the battery by the adapter. Lifting the appliance or battery by the adapter may damage the adapter. Only lift the appliance by holding the base.
- Always check if the voltage stated on the type plate of your appliance matches your mains voltage before use.
- Never insert any objects into the air vent openings.
- Never handle the appliance or the battery with wet hands.
- Always pull/grasp the plug to unplug the adapter from the appliance.
- Never wrap the adapter around the appliance.

Safety hazard for children:
- Children should be supervised to ensure that they do not play with the appliance.

Fire hazard due to short-circuiting:
- Never drop the appliance and avoid bumping. Excessive vibrations can lead to loosened connections and can influence proper functioning of the appliance. Stop using the appliance if the appliance has been dropped.
- Never use the appliance with an extension cable.
- Always keep the battery away from small metal objects when the battery is removed from the appliance.
- Do not clean the machines and any parts with hot water above 60 degrees Celsius. Do not expose the machine in the fire or excessive/high temperature, so as not to cause product damage or explosion risk.

Explosion hazard due to overheating:
- Never expose the battery to high temperatures or fire.
- This appliance includes Li-ion batteries, do not incinerate batteries or expose to high temperatures, as they may explode.

Fire hazard due to overheating:
- Never cover the appliance or the air vents when in use.
- Only charge the appliance in a well-ventilated area.

Burning hazard due to chemical fluids:
- Always avoid eye or skin contact with the battery acid in event of a leaking battery. In case of contact with the battery acid, immediately flush the eyes or skin with water. Consult a doctor immediately.

Choking hazard due to plastic packaging:
- Never let children play with the packaging material. Always keep the packaging material out of the reach of children.

Snagging hazard due to moving parts:
- Always keep your hair and clothing away from moving parts. Loose clothes, jewellery or long hair can be caught in moving parts.

⚠ CAUTION

Tripping hazard due to loose cables:
- Never leave the adapter hanging out in a way that someone might trip over it or accidentally pull it.

NOTICE

Risk of damaging the appliance:
- Never use aggressive chemical cleaning agents that can damage the appliance when cleaning the appliance.
- Only use the appliance with the provided accessories or accessories recommended by Princess.
- Never place the appliance near a heat source.
- Never place the appliance in a dishwasher.
- Never vacuum liquids, hot debris or any flammable substances with the appliance.
- Never use the appliance with a full dust container. Overfilling the dust container may cause clogs and reduced suction.
- Do not use this floor scrubber to suck sharp objects such as glass shards, small toys, pins, paper clips, stones, plaster, large pieces of paper, etc., which may cause blockages and damage to the machine.

BEFORE FIRST USE

Remove all packaging material.

Filling the clean water tank

1. Press the clean water tank release button **A8** to remove it from the appliance.
2. Open the tank plug, fill the clean water tank **A9** with water, and put the plug back in.
3. Place the tank back into the appliance until you hear a click.

Note: do not fill with hot water

Empty the dirty water tank

1. Press the dirty water tank release button **A13** to remove it from the appliance.
2. Empty the dirty water tank **A14**
3. Align the bottom of the dirty water tank **A14**, push it back into the appliance until you hear a click.

Installing the roller brush

1. Align the groove on the right side of the roller brush **A11** with the raised part of the floor brush and insert it.
2. Align the positioning lock on the left side of the roller brush **A11** with the corresponding slot on the left side of the floor brush and press it in until you hear a click, indicating that the roller brush is installed in place

Installing the roller brush cover

1. Align the left and right sides of the front of the cover with the slots on the floor brush and insert them.
2. Press the cover handle into the corresponding groove of the floor brush until you hear a “click”.

USE

Using the charging base

1. Make sure the adapter cable is connected with the connection point on the bottom of the charge base. Check whether the charger cable and the charging base **A15** are intact and connect tightly. Place the charging base against a wall on level ground and connect it to a power source. Fully charge the appliance before first use.
2. Place the appliance on the charging base **A15**. When battery power **B20** reaches to 100%, the battery is fully charged.

Note:
- Only charge the appliance with the adaptor supplied by Seller
- During long periods of not being used, the appliance must be charged once every 3 months for optimal performance.
- Store the appliance indoors in a dry place. Do not expose the appliance to sunlight or freezing temperatures.

Working modes

- The appliance will start in standard mode **B18** by default. You can switch to MAX mode **B19** based on your needs.
- Press the speed button **A3** to cycle through high-, and low speed.
- Hold the speed button **A3** for more than 10 seconds to turn off the voice of the appliance. Long press again to turn the voice back on.
- The water spray is turned on by default when the machine is turned on
- Press spray button to stop and/or restart spray function
- Hold the spray water button **A4** for more than 10 seconds to switch from English to Dutch language. Long press again to reset.
- After use, please put the machine back on the charging base **A15** and press the self-cleaning button **A5** to start self-cleaning function.

Using the appliance

1. Please fully charge the appliance before use
2. Take the handle out of the charging base and adjust the position to a normal angle for use.
3. Press the on/off button **A2** to start the appliance, it enters the "ECO standard mode" **B18**, this mode is used when cleaning the ground normally.
4. Press the speed button **A3** to adjust the suction power of the appliance to adapt to different cleaning environments (use ECO standard mode cleaning when cleaning the ground normally, and use MAX mode cleaning when the ground is dirty or stains are more difficult to clean).
5. If the clean water tank runs out, the clean water tank empty indicator **B24** on the display panel will light up, and the appliance emits a sound to remind the user that the clean water tank **A9** is short of water. The user needs to add water to the clean water tank, and the machine can still work when the clean water tank is short of water .
6. When the dirty water tank **A14** is full and air is drawn in, the motor noise will increase. The dirty water tank full indicator **B23** on the display panel will light up, and the machine will emit a sound to alert the user that the dirty water tank **A14** is full. The user needs to remove the dirty water tank, empty and clean it, and then reinstall it before using the machine again. When the dirty water tank is full, the machine will automatically shut down and cannot operate.

Self-Cleaning

1. Place the appliance back on the base **A15**. Ensure that the water in the Clean Water Tank **A9** is enough for self-cleaning.
2. Press the 'self-cleaning button' **A5**; the 'self-cleaning indicator' **B25** will illuminate. When the remaining power of the machine reaches the required level for self-cleaning, the machine will immediately start the self-cleaning mode and clean itself. During this process, a voice prompt will announce, 'Self-cleaning has started.
3. When the remaining power of the machine is insufficient to complete the self-cleaning process, the charger will first charge the machine. Meanwhile, a voice prompt will announce, 'Self-cleaning is required.' Once the charging power reaches the level necessary for self-cleaning, the machine will automatically start the self-cleaning mode and clean itself.
4. After the cleaning process is completed, the machine will automatically shut down. The charger will continue to charge the machine, and when the battery is fully charged, the 'battery indicator' **B20** will turn off.
5. Please empty the Dirty Water Tank **A14** after self-cleaing is completed.

CLEANING AND MAINTENANCE

- Regularly clean the outside of the appliance with a dry cloth.
- To reduce the risk of injury, turn off machine and don't put it on the charging base when performing maintenance.

Cleaning the dirty water tank

1. Press the dirty water tank release button **A13** to take out the dirty water tank **A14**, use the cleaning tool and slightly wet cloth to clean the pipes.
2. Remove the tank cover, pour out the dirty water, clean the tank, HEPA filter and tank cover, **dry these parts** and assemble back.
3. Place the dirty water tank **A14** back into appliance, you should hear a ”click” if done correctly.

Note: if the dirty water tank **A14** is full during use, the appliance will emit a voice to remind users that they need to empty and clean the water tank.

Cleaning the roller brush

1. Hook the handle on the top of the roller brush cover **A12** and pull it upward to remove the cover.
2. Pull the buckle on the side of the roller brush **A11** upward and take out the roller brush.
3. Remove the debris on the air inlet of the floor brush, the surface of the roller brush, and the inside of the roller brush cover, then clean the roller brush and dry it.
4. Wipe the floor brush and the air inlet of the floor brush with a slightly wet cloth, then dry it and finally install it according to the installation steps of the roller brush **A11** and brush cover **A12**.

Note: Do not worry if small amounts of moisture or water droplets appear on the inner wall of the dust cup during cleaning.

Storage

- Store the appliance in a dry and enclosed space.
- Usually, it is recommended to replace the roller brush **A11** and HEPA every 6 months.
- The specific replacement frequency depends on the actual use.

TROUBLESHOOTING

Problem	Possible cause	Possible solution
The appliance does not work / is not working properly.	The appliance is not fully charged.	Charge the appliance.
	The appliance is in an upright/standing position.	Take the appliance out of the upright position. (The appliance does not work when in standing position.)
	The roller brush **A11** is not installed properly.	Install the roller brush **A11** (See chapter "Before first use")
Suction decreases and the appliance produces abnormal noise.	The suction inlet is blocked	take out the material/object that blocks the inlet
	The dirty water tank **A14** is not installed properly.	Install the dirty water tank **A14**. See chapter "Before first use".
	The dirty water tank **A14** and/or HEPA filter are not clean.	Clean the dirty water tank **A14** and HEPA filter.

DISPOSAL

Do not dispose of electrical appliances as unsorted municipal waste, use separate collection facilities. Contact your local government for information regarding the collection systems available. If electrical appliances are disposed of in landfills or dumps, hazardous substances can leak into the groundwater and get into the food chain, damaging your health and well-being. When replacing old appliances with new ones, the retailer is legally obligated to take back your old appliance for disposals at least free of charge.

Support

You can find all available information and spare parts at www.princesshome.eu!

(NL) Gebruikshandleiding

Floor Washer 4 in 1

VOORWOORD

Over dit document

Deze gebruikshandleiding bevat alle informatie voor een juist, veilig en doelmatig gebruik van het apparaat.
Lees en begrijp de aanwijzingen in deze gebruiksaanwijzing volledig voordat je het apparaat gebruikt.
Bewaar deze gebruiksaanwijzing steeds op een veilige plaats in de buurt van het apparaat voor toekomstige raadpleging.

Oorspronkelijke instructies

Deze handleiding is oorspronkelijk geschreven in het Engels. Alle andere talen zijn vertaalde documenten.

Algemene symbolen

Symbool	Beschrijving
⚠ WAARSCHUWING	Signaalwoord dat gebruikt wordt om een mogelijk gevaarlijke situatie aan te geven die, als deze niet vermeden wordt, ernstige verwondingen of de dood tot gevolg kan hebben.
⚠ VOORZICHTIG	Signaalwoord dat gebruikt wordt om een mogelijk gevaarlijke situatie aan te geven die, als deze niet vermeden wordt, lichte of matige verwondingen kan veroorzaken.
OPMERKING	Signaalwoord gebruikt voor het benoemen van praktijken niet gerelateerd aan fysiek letsel.
	Wijst op aanvullende informatie of het benadrukken van een instructie.
	Van toepassing in Frankrijk: Het product of de verpakking kan worden gerecycled en de onderdelen moeten apart worden weggegooid. Volg de plaatselijke regelgeving.
	Van toepassing in Italië: Het product of de verpakking kan worden gerecycled en de onderdelen moeten apart worden weggegooid. Volg de plaatselijke regelgeving.
CE	Dit product voldoet aan de conformiteitseisen van de toepasselijke Europese verordeningen of richtlijnen
	The Green Dot is het geregistreerde handelsmerk van Der Grüne Punkt - Duales System Deutschland GmbH en is een wereldwijd beschermd handelsmerk. Het logo mag uitsluitend worden gebruikt door klanten van DSD GmbH die in het bezit zijn van een geldig handelsmerkgebruikscontract of door aangewezen afvalverwerkingsbedrijven binnen de Bondsrepubliek Duitsland. Dit geldt ook voor de reproductie van het logo door derden in een woordenboek, een encyclopedie of een elektronische databank meteen naslagwerk.
	Het universele recyclingsymbool, -logo of -pictogram is een internationaal erkend symbool dat wordt gebruikt om recyclebare materialen aan te duiden. Het recyclingsymbool behoort tot het publieke domein en is geen handelsmerk.
	Bij een dubbel geïsoleerd apparaat zijn er twee isolatiesystemen in plaats van een aardedraad. Op een dubbel geïsoleerd apparaat is geen aarding aangebracht, en er moet ook geen aarding aan het apparaat worden toegevoegd. Het onderhouden van een dubbel geïsoleerd apparaat vereist uiterste zorgvuldigheid en kennis van het systeem, en mag alleen gedaan worden door gekwalificeerd onderhoudspersoneel. De vervangingsonderdelen voor een dubbel geïsoleerd apparaat moeten identiek zijn aan de onderdelen die ze vervangen. Een apparaat met dubbele isolatie wordt aangeduid met de woorden "CLASS II" of "DOUBLE INSULATED". Het is ook te herkennen aan het dubbele isolatiesymbool.

BESCHRIJVING APPARAAT

Beoogd gebruik

Dit apparaat is geschikt voor harde ondergronden binnenshuis, zoals wasvloeren, steenmolenvloeren, rubberen vloeren, marmeren vloeren, granieten vloeren, waterfreesvloeren, massief houten vloeren en vlakke oppervlakken.
Dit apparaat is uitsluitend bedoeld voor gebruik binnenshuis.
Dit apparaat is niet bedoeld voor het stofzuigen van beton, asfalt of andere ruwe oppervlakken.
Dit apparaat is uitsluitend bedoeld voor huishoudelijk, niet-commercieel gebruik.
Dit apparaat is bedoeld om gebruikt te worden in huishoudelijke en soortgelijke toepassingen zoals:
- personeelskeukenbereiken in winkels, kantoren en andere werkomgevingen;
- boerderijen;
- door klanten in hotels, motels en andere types residentiële omgevingen;
- omgevingen van het type bed and breakfast

Dit apparaat kan worden gebruikt door kinderen vanaf 8 jaar en personen met verminderde lichamelijke, zintuiglijke of geestelijke vermogens of gebrek aan ervaring en kennis, als ze onder toezicht staan of instructies hebben gekregen over het veilig gebruik van het apparaat en de gevaren ervan begrijpen. Kinderen mogen niet met het apparaat spelen. Reiniging en gebruikersonderhoud mogen niet door kinderen zonder toezicht worden uitgevoerd.
Gebruik het apparaat alleen zoals beschreven in deze gebruiksaanwijzing.
Elk gebruik van het apparaat anders dan beschreven in deze gebruiksaanwijzing wordt beschouwd als verkeerd gebruik en kan letsel of schade aan het apparaat veroorzaken en de garantie ongeldig maken.

Technische specificaties

Naam apparaat	Floor Washer 4 in 1
Artikelnummer	01.337010.01.001
Voeding	100 - 240V~ 50/60Hz
Nominaal vermogen	170 W

Belangrijkste onderdelen (zie afbeelding A)

1. Hoofdonderdeel
2. Aan/uitknop
3. Snelheidsknop
4. Sproeiwaterknop
5. Zelfreinigingsknop
6. Handgreep
7. Display
8. Knop voor loskoppeling schoonwatertank
9. Schoonwatertank
10. Vloerborstel
11. Rolborstel
12. Rolborstelklep
13. Knop voor loskoppeling vuilwatertank
14. Vuilwatertank
15. Oplaadstation
16. Wiel
17. Adapter

Scherm (zie afbeelding B)

18. standaardmodus
19. Max. modus
20. Batterijvoeding
21. Lichtstrip
22. Waternevel
23. Vuilwatertank vol
24. Schoonwatertank leeg
25. Zelfreiniging

VEILIGHEID

Veiligheidsvoorzorgsmaatregelen

⚠ WAARSCHUWING

Gevaar voor elektrische schokken door kortsluiting:
- Gebruik het apparaat nooit als er zichtbare tekenen van schade of gebreken zijn aan het apparaat of de adapter. Vervang een beschadigd of defect apparaat of adapter altijd onmiddellijk of neem contact op met de klantenservice.
- Dompel het apparaat nooit onder in water of andere vloeistoffen.
- Zorg er altijd voor dat er niet op de adapter gemorst wordt.
- Til het apparaat of de batterij nooit op aan de adapter. Als u het apparaat of de batterij aan de adapter optilt, kan de adapter beschadigd raken. Til het apparaat alleen op door de voet vast te houden.
- Controleer altijd vóór het gebruik of de spanning vermeld op het typeplaatje van uw apparaat overeenkomt met uw netspanning.
- Steek nooit voorwerpen in de ontluchtingsopeningen.
- Hanteer het apparaat of de batterij nooit met natte handen.
- Trek altijd aan de stekker om de adapter uit het apparaat te halen.
- Wikkel de adapter nooit om het apparaat.

Veiligheidsgevaar voor kinderen:
- Kinderen moeten onder toezicht staan om ervoor te zorgen dat ze niet met het apparaat spelen.

Gevaar voor elektrische schokken door kortsluiting:
- Laat het apparaat nooit vallen en vermijd stoten. Overmatige trillingen kunnen leiden tot losgeraakte verbindingen en kunnen de goede werking van het apparaat beïnvloeden. Gebruik het apparaat niet meer als het gevallen is.
- Gebruik het apparaat nooit met een verlengsnoer.
- Houd de batterij altijd uit de buurt van kleine metalen voorwerpen wanneer de batterij uit het apparaat wordt verwijderd.
- Reinig de machines en onderdelen niet met heet water boven de 60 graden Celsius. Stel het apparaat niet bloot aan vuur of overmatige/hoge temperaturen om schade aan het product of explosiegevaar te voorkomen.

Explosiegevaar door oververhitting:
- Stel de batterij nooit bloot aan hoge temperaturen of vuur.
- Dit apparaat bevat Li-ion batterijen. Batterijen niet verbranden of blootstellen aan hoge temperaturen, aangezien ze kunnen exploderen.

Brandgevaar door oververhitting:
- Bedek nooit het apparaat of de luchtroosters als het in gebruik is.
- Laad het apparaat alleen op in een goed geventileerde ruimte.

Brandgevaar door chemische vloeistoffen:
- Vermijd altijd oog- of huidcontact met het accuzuur in geval van een lekkende accu. Spoel bij contact met het accuzuur de ogen of de huid onmiddellijk met water. Raadpleeg onmiddellijk een arts.

Verstikkingsgevaar door de plastic verpakking:
- Laat kinderen nooit met het verpakkingsmateriaal spelen. Houd het verpakkingsmateriaal altijd buiten het bereik van kinderen.

Knelgevaar door bewegende delen:
- Houd uw haar en kleding altijd uit de buurt van bewegende delen. Losse kleding, juwelen of lang haar kunnen vastraken in bewegende delen.

⚠ VOORZICHTIG

Struikelgevaar door losse kabels:
- Laat de adapter nooit zo hangen dat iemand erover kan struikelen of er per ongeluk aan kan trekken.

OPMERKING

Gevaar voor beschadiging van het apparaat:
- Gebruik bij het schoonmaken van het apparaat nooit agressieve chemische schoonmaakmiddelen die het apparaat kunnen beschadigen.
- Gebruik het apparaat alleen met de bijgeleverde accessoires of de door Princess aanbevolen accessoires.
- Zet het apparaat nooit in de buurt van een warmtebron neer.
- Plaats het apparaat nooit in een afwasmachine.
- Zuig nooit vloeistoffen, heet vuil of ontvlambare stoffen met het apparaat op.
- Gebruik het apparaat nooit met een volle stofbak. Een overvolle stofbak kan verstoppingen en verminderde zuigkracht veroorzaken.
- Gebruik deze schrobzuigmachine niet voor het opzuigen van scherpe voorwerpen zoals glasscherven, klein speelgoed, spelden, paperclips, stenen, gips, grote stukken papier, enz. die verstoppingen en schade aan de machine kunnen veroorzaken.

VOOR HET EERSTE GEBRUIK

Verwijder alle verpakkingsmateriaal.

De schoonwatertank vullen
1. Druk op de knop voor loskoppeling schoonwatertank **A8** om het uit het apparaat te nemen.
2. Open de dop van de tank, vul de schoonwatertank **A9** met water, en plaats de dop terug.
3. Plaats de tank terug in het apparaat totdat u een klik hoort.

Let op: niet vullen met heet water

Leeg de vuilwatertank.
1. Druk op de knop voor loskoppeling vuilwatertank **A13** om het uit het apparaat te nemen.
2. Leeg de vuilwatertank **A14**
3. Plaats de onderkant van de vuilwatertank **A14**, druk het terug in het apparaat tot je een klik hoort.

Installeren van de rolborstel
1. Lijn de groef aan de rechterkant van de rolborstel **A11** uit met het verhoogde gedeelte van de vloerborstel en plaats de borstel.
2. Lijn de positioneringsvergrendeling aan de linkerkant van de rolborstel **A11** uit met de overeenkomstige gleuf aan de linkerkant van de vloerborstel en druk deze in totdat u een klik hoort, wat aangeeft dat de rolborstel op zijn plaats is geïnstalleerd.

Installeren van de rolborstelklep
1. Lijn de linker- en rechterkant van de voorkant van de klep uit met de sleuven op de vloerborstel en plaats ze.
2. Druk de handgreep van de klep in de corresponderende groef van de vloerborstel tot je een "klik" hoort.

GEBRUIK

Het oplaadstation gebruiken
1. Zorg ervoor dat de adapterkabel is aangesloten op het aansluitpunt aan de onderkant van het oplaadstation. Controleer of de oplaadkabel en het oplaadstation **A15** intact zijn en goed zijn aangesloten. Plaats het oplaadstation tegen een muur op een vlakke ondergrond en sluit hem aan op een stroombron. Laad het apparaat volledig op voor het eerste gebruik.
2. Plaats het apparaat op het oplaadstation **A15**. Wanneer het batterijvermogen **B20** 100% bereikt, is de batterij volledig opgeladen.

Opmerking:
- Laad het apparaat alleen op met de door de verkoper geleverde adapter.
- Tijdens lange periodes waarin het apparaat niet wordt gebruikt, moet het om de 3 maanden worden opgeladen voor optimale prestaties.
- Bewaar het apparaat binnenshuis op een droge plaats. Stel het apparaat niet bloot aan zonlicht of vriestemperaturen.

Werkmodi
- Het apparaat start standaard op in standaardmodus **B18**. Je kunt overschakelen naar de MAX-modus **B19** op basis van je behoeften.
- Druk op de snelheidsknop **A3** om te schakelen tussen hoge en lage snelheid.
- Houd de snelheidsknop **A3** langer dan 10 seconden ingedrukt om de stem van het apparaat uit te schakelen. Druk nogmaals lang om de stem weer in te schakelen.
- De waterspray staat standaard aan wanneer de machine wordt ingeschakeld.
- Druk op de sproeiknop om de sproeifunctie te stoppen en/of opnieuw te starten.
- Houd de sproeiwaterknop **A4** langer dan 10 seconden ingedrukt om een andere taal te gebruiken. Druk nogmaals lang om terug te gaan.
- Zet het apparaat na gebruik terug op het oplaadstation **A15** en druk op de zelfreinigingsknop **A5** om de zelf-reinigingsfunctie te starten.

Gebruik van het apparaat
1. Laad het apparaat volledig op voor gebruik
2. Neem de hendel uit het oplaadstation en stel de hendel in op een normale hoek voor gebruik
3. Druk op de aan/uit-knop **A2** om het apparaat te starten, het gaat naar de "ECO standaardmodus" **B18**, deze modus wordt gebruikt om de grond normaal te reinigen.
4. Druk op de snelheidstoets **A3** om de zuigkracht van het apparaat aan te passen aan verschillende reinigingsomgevingen (gebruik de standaard ECO-stand voor een normale reiniging van de grond en de MAX-stand voor een vuile grond of moeilijker te reinigen vlekken).
5. Als de schoonwatertank leeg raakt, gaat de leegindicator van de schoonwatertank **B24** op het displaypaneel branden en maakt het apparaat een geluid om de gebruiker eraan te herinneren dat de schoonwatertank **A9** te weinig water heeft. De gebruiker moet water toevoegen aan de schoonwatertank en de machine kan nog steeds werken als de schoonwatertank een tekort aan water heeft.
6. Als de vuilwatertank **A14** vol is en er lucht wordt aangezogen, zal het motorgeluid toenemen. De indicator vuilwatertank vol **B23** op het display gaat branden en de machine maakt een geluid om de gebruiker te waarschuwen dat de vuilwatertank **A14** vol is. De gebruiker moet de vuilwatertank verwijderen, legen en schoonmaken, en vervolgens opnieuw installeren voordat hij de machine weer gebruikt. Als de vuilwatertank vol is, wordt de machine automatisch uitgeschakeld en kan deze niet meer werken.

Zelfreiniging
1. Plaats het apparaat op het oplaadstation **A15**. Zorg ervoor dat het water in de schoonwatertank **A9** voldoende is voor zelfreiniging.
2. Druk op de zelfreinigingsknop' **A5**; de 'zelfreinigingsindicator' **B25** zal branden. Wanneer het resterende vermogen van de machine het vereiste niveau voor zelfreiniging bereikt, zal de machine onmiddellijk de zelfreinigingsmodus starten en zichzelf reinigen. Tijdens dit proces kondigt een gesproken melding "Zelfreiniging is gestart" aan.
3. Wanneer het resterende vermogen van de machine onvoldoende is om het zelfreinigingsproces te voltooien, zal de oplader de machine eerst opladen. Ondertussen kondigt een gesproken melding "Zelfreiniging is vereist. Zodra het laadvermogen het niveau bereikt dat nodig is voor zelfreiniging, start de machine automatisch de zelfreinigingsmodus en reinigt zichzelf.
4. Nadat het reinigingsproces is voltooid, wordt de machine automatisch uitgeschakeld. De oplader blijft de machine opladen en wanneer de batterij volledig is opgeladen, gaat de 'batterij-indicator' **B20** uit.
5. Leeg de vuilwatertank **A14** na voltooiing van de zelfreiniging.

REINIGING EN ONDERHOUD

- Maak de buitenkant van het apparaat regelmatig schoon met een droge doek.
- Schakel het apparaat uit en zet het niet op het oplaadstation wanneer u onderhoud uitvoert om het risico op letsel te verminderen.

De vuilwatertank schoonmaken
1. Druk op de knop voor loskoppeling vuilwatertank **A13** om de vuilwatertank uit te nemen **A14**, gebruik het reinigingshulpmiddel en een licht vochtige doek om de leidingen schoon te maken.
2. Verwijder het tankdeksel, giet het vuile water eruit, reinig de tank, het HEPA-filter en het tankdeksel, **droog deze onderdelen** en zet ze weer in elkaar.
3. Plaats de vuilwatertank **A14** terug in het apparaat. Als het goed is, hoor je een 'klik'.

Opmerking: als de vuilwatertank **A14** vol is tijdens gebruik, laat het apparaat een stem horen om gebruikers eraan te herinneren dat ze de watertank moeten legen en schoonmaken.

De rolborstel reinigen
1. Haak de hendel aan de bovenkant van de borstelrolklep **A12** en trek het omhoog om de klep te verwijderen.
2. Trek de gesp aan de zijkant van de rolborstel **A11** omhoog en neem de rolborstel eruit.
3. Verwijder het vuil van de luchtinlaat van de vloerborstel, het oppervlak van de rolborstel en de binnenkant van de klep van de rolborstel. Reinig daarna de rolborstel en droog het af.
4. Veeg de vloerborstel en de luchtinlaat van de vloerborstel af met een licht vochtige doek, droog ze dan af en installeer ze ten slotte volgens de installatiestappen van de rolborstel **A11** en borstelklep **A12**.

Opmerking: Maak je geen zorgen als er tijdens het schoonmaken kleine hoeveelheden vocht of waterdruppels op de binnenwand van de stofbeker verschijnen.

Opslag
- Bewaar het apparaat op een droge en afsluitbare plaats.
- Normaal gesproken wordt aanbevolen om de rolborstel **A11** en HEPA elke 6 maanden te vervangen.
- De specifieke vervangingsfrequentie hangt af van het werkelijke gebruik.

PROBLEMEN OPLOSSEN

Probleem	Mogelijke oorzaak	Mogelijke oplossing
Het apparaat werkt niet / werkt niet goed.	Het apparaat is niet volledig opgeladen.	Laad het apparaat.
	Het apparaat is in een rechtopstaande positie.	Neem het apparaat uit de rechtopstaande positie. (Het apparaat werkt niet in staande positie).
	De rolborstel **A11** is niet correct geïnstalleerd.	Installeer de rolborstel **A11** (Zie hoofdstuk "Voor het eerste gebruik")
De zuigkracht neemt af en het apparaat maakt een abnormaal geluid.	De zuiginlaat is geblokkeerd	Verwijder het materiaal/ object dat de ingang blokkeert.
	De vuilwatertank **A14** is niet correct geïnstalleerd.	Plaats de vuilwatertank **A14**. Zie hoofdstuk "Voor het eerste gebruik".
	De vuilwatertank **A14** en/ of HEPA filter zijn niet schoon.	Reinig de vuilwatertank **A14** en het HEPA-filter.

VERWIJDERING

Gooi elektrische apparaten niet weg met ongesorteerd huisvuil, maak gebruik van de faciliteiten voor gescheiden inzameling. Neem contact op met je gemeente voor informatie over de beschikbare inzamelsystemen. Weggooien van elektrische apparaten op vuilstortplaatsen kan maken dat gevaarlijke stoffen in het grondwater lekken en in de voedselketen terechtkomen, wat schadelijk is voor je gezondheid en welzijn. Als je oude apparaten vervangt door nieuwe, is de verkoper wettelijk verplicht je oude apparaat terug te nemen voor gratis verwijdering.

Ondersteuning
U kunt alle beschikbare informatie en reserveonderdelen vinden op www.princesshome.eu!

FR Mode d'emploi

Laveuse de sol 4 en 1

AVANT-PROPOS

Au sujet de ce document
Ce mode d'emploi contient toutes les informations pour une utilisation correcte, sûre et efficace de l'appareil.
Assurez-vous d'avoir lu et compris les instructions de ce manuel utilisateur dans leur intégralité avant d'utiliser l'appareil.
Rangez toujours ce manuel utilisateur en lieu sûr près de l'appareil pour consultation ultérieure.

Instructions d'origine
Ce manuel est rédigé dans sa version d'origine en anglais. Toutes les autres langues sont des documents traduits.

Symboles généraux

Symbole	Description
⚠ AVERTISSEMENT	Mot de signalement qui sert à indiquer une situation potentiellement dangereuse qui, si elle n'est pas évitée, peut avoir pour résultat la mort ou une blessure grave.
⚠ ATTENTION	Mot de signalement qui sert à indiquer une situation potentiellement dangereuse qui, si elle n'est pas évitée, peut avoir pour résultat une blessure légère ou modérée.
AVIS	Mot-indicateur utilisé pour aborder les pratiques sans rapport avec les blessures physiques.
	Indique des informations supplémentaires ou la mise en valeur d'une instruction.
	En vigueur en France : Le produit ou l'emballage peuvent être recyclés et les composants doivent être éliminés séparément. Respectez les réglementations locales.
	En vigueur en Italie : Le produit ou l'emballage peuvent être recyclés et les composants doivent être éliminés séparément. Respectez les réglementations locales.
CE	Ce produit est conforme aux exigences de conformité des règlements ou directives européens en vigueur.
	Le Point vert est une marque déposée de Der Grüne Punkt - Duales System Deutschland GmbH et est une marque déposée dans le monde entier. Le logo ne peut être utilisé que par des clients de DSD GmbH titulaires d'une licence valide d'utilisation de la marque ou par des entreprises engagées dans la gestion des déchets en République Fédérale Allemande. Cela s'applique également à lareproduction du logo par des tiers dans un dictionnaire, uneencyclopédie ou une base de données électronique contenant unmanuel de référence.
	Le symbole, le logo ou l'icône universel de recyclage est un symbole internationalement reconnu utilisé pour désigner les matériaux recyclables. Le symbole du recyclage relève du domaine public et n'est pas une marque déposée.
	Dans un appareil à double isolation, deux systèmes d'isolation sont fournis à la place d'un fil de terre. Aucun dispositif de mise à la terre n'est fourni sur un appareil à double isolation, et aucun dispositif de mise à la terre ne doit être ajouté à l'appareil. La mise en service d'un appareil à double isolation exige une très grande prudence et la connaissance du système, et ne doit donc être effectuée que par un personnel de service qualifié. Les pièces de rechange pour un appareil à double isolation doivent être identiques aux pièces remplacées. Un appareil à double isolation porte la mention "CLASSE II" ou "À DOUBLE ISOLAITON". Il peut même être identifié avec le symbole de double isolation.

DESCRIPTION DE L'APPAREIL

Usage prévu
Cet appareil convient aux sols durs dans un environnement intérieur, y compris les sols cirés, les sols en pierre, les sols en caoutchouc, les sols en marbre, les sols en granit, les sols en eau, les sols en bois massif et les surfaces planes.
Cet appareil n'est destiné qu'à une utilisation à l'intérieur.
Cet appareil n'est pas adapté aux surfaces rugueuses comme le macadam ou le béton.
Cet appareil est destiné exclusivement à un usage domestique et non commercial.
Cet appareil est destiné à être utilisé dans des applications domestiques et similaires telles que :
- les cuisines du personnel dans les magasins, les bureaux et autres environnements de travail ;
- les fermes ;
- par les clients dans les hôtels, les motels et autres environnements de type résidentiel ;
- des environnements de type "chambres d'hôtes".

Cet appareil peut être utilisé par des enfants de plus de 8 ans et des personnes aux capacités physiques, sensorielles ou mentales réduites, ou manquant d'expérience et de connaissances, s'ils ont reçu une surveillance ou des instructions concernant l'utilisation de l'appareil en toute sécurité et s'ils comprennent les risques encourus.
Les enfants ne doivent pas jouer avec l'appareil. Le nettoyage et l'entretien ne doivent pas être confiés à des enfants sans supervision.
Utilisez uniquement l'appareil comme décrit dans ce manuel utilisateur.
Toute utilisation de l'appareil autre que celle décrite dans ce manuel utilisateur est considérée comme une mauvaise utilisation et peut causer des blessures ou des dommages à l'appareil et annuler la garantie.

Spécifications techniques

Nom de l'appareil	Laveuse de sol 4 en 1
Numéro de référence	01.337010.01.001
Alimentation	100 - 240V~ 50/60Hz
Puissance nominale	170 W

Pièces principales (voir image A)
1. Partie principale
2. Bouton d'alimentation
3. Bouton de vitesse
4. Bouton de pulvérisation d'eau
5. Bouton d'auto-nettoyage
6. Poignée
7. Panneau d'affichage
8. Bouton d'ouverture du réservoir d'eau claire
9. Réservoir d'eau claire
10. Brosse à parquet
11. Brosse à rouleau
12. Couvercle de brosse à rouleau
13. Bouton d'ouverture du réservoir d'eaux usées
14. Réservoir d'eaux usées
15. Station de recharge
16. Roue
17. Adaptateur

Affichage (voir image B)
18. Mode standard
19. Mode max
20. Puissance de la batterie
21. Bande lumineuse
22. Pulvérisation d'eau
23. Réservoir d'eaux usées rempli
24. Réservoir d'eau claire vide
25. Auto-nettoyage

SÉCURITÉ

Précautions de sécurité

⚠ AVERTISSEMENT

Risque d'électrocution lié au court-circuitage :
- N'utilisez jamais l'appareil en cas de signes de détérioration ou de défauts visibles sur l'appareil ou l'adaptateur. Remplacez toujours immédiatement un appareil ou un adaptateur défectueux ou endommagé, ou contactez le service client.
- Ne plongez jamais l'appareil dans l'eau ou d'autres liquides.
- Veillez à ne jamais renverser de liquide sur l'adaptateur.
- Ne soulevez jamais l'appareil ou la batterie via l'adaptateur. Soulever l'appareil ou la batterie via l'adaptateur peut endommager ce dernier. Soulevez uniquement l'appareil en tenant la base.
- Avant toute utilisation, vérifiez toujours si la tension indiquée sur la plaque signalétique de votre appareil correspond à la tension de votre réseau.
- N'insérez jamais d'objets dans les ouvertures d'aération.
- Ne manipulez jamais l'appareil ou la batterie avec des mains humides.
- Débranchez toujours l'adaptateur avant de le retirer de l'appareil.
- N'enroulez jamais l'adaptateur autour de l'appareil.

Risque pour la sécurité pour les enfants :
- Les enfants doivent être surveillés pour veiller à ce qu'ils ne jouent pas avec l'appareil.

Risque d'incendie lié au court-circuitage :
- Ne faites jamais tomber l'appareil et évitez les chocs. Des vibrations excessives peuvent entraîner le desserrage des raccords et peuvent nuire au bon fonctionnement de l'appareil. Arrêtez d'utiliser l'appareil si celui-ci est tombé.
- N'utilisez jamais l'appareil avec une rallonge.
- Gardez toujours la batterie éloignée des petits objets métalliques quand elle est retirée de l'appareil.
- Ne nettoyez pas les machines et leurs pièces avec de l'eau chaude à plus de 60 degrés Celsius. N'exposez pas la machine au feu ou à des températures excessives/élevées, afin de ne pas endommager le produit ou de ne pas créer de risque d'explosion.

Risque d'explosion lié à la surchauffe :
- N'exposez jamais la batterie au feu ou à des températures élevées.
- Cet appareil contient des batteries Li-ion. Ne pas incinérer les batteries ou les exposer à des températures élevées, car elles risquent d'exploser.

Risque d'incendie lié à la surchauffe :
- Ne couvrez jamais l'appareil ou les évents pendant l'utilisation.
- Ne chargez l'appareil que dans un lieu bien aéré.

Risque de brûlure lié aux produits chimiques :
- En cas de fuite du liquide de batterie, évitez tout contact entre l'acide et les yeux/la peau. En cas de contact avec l'acide de la batterie, rincez immédiatement vos yeux ou votre peau avec de l'eau. Consultez immédiatement un médecin.

Risque d'étouffement dû à l'emballage plastique :
- Ne laissez jamais les enfants jouer avec les emballages. Gardez toujours les emballages hors de portée des enfants.

Risque d'accrochage dû aux composants mobiles :
- Gardez toujours vos cheveux et vos vêtements hors de portée des composants mobiles. Les vêtements amples, les bijoux ou les cheveux longs peuvent se prendre dans les composants mobiles.

⚠ ATTENTION

Risque de trébuchement dû au câble :
- Ne laissez jamais traîner l'adaptateur de telle sorte que quelqu'un puisse trébucher dessus ou le débrancher par accident.

AVIS

Risque d'endommager l'appareil :
- N'utilisez jamais de produits de nettoyage chimiques agressifs qui peuvent endommager l'appareil pendant vous nettoyez l'appareil.
- Utilisez l'appareil uniquement avec les accessoires fournis ou recommandés par Princess.
- Ne placez jamais l'appareil à proximité d'une source de chaleur.
- Ne mettez jamais l'appareil au lave-vaisselle.
- N'aspirez jamais de liquides, de matières brûlantes ou toutes autres substances inflammables.
- N'utilisez jamais l'appareil avec un bac à poussière plein. Trop remplir le bac à poussière peut causer des obstructions et diminuer la puissance d'aspiration.
- N'utilisez pas cette laveuse de sols pour aspirer des objets pointus tels que des éclats de verre, des petits jouets, des épingles, des trombones, des pierres, du plâtre, de gros bouts de papier, etc. qui pourraient bloquer et endommager la machine.

AVANT LA PREMIÈRE UTILISATION

Retirez tout l'emballage.

Remplissez le réservoir d'eau claire
1. Appuyez sur le bouton d'ouverture du réservoir d'eau claire**A8** pour le retirer de l'appareil.
2. Ouvrez le bouchon du réservoir, remplissez le réservoir d'eau claire **A9** avec de l'eau, et remettez le bouchon en place.
3. Replacez le réservoir dans l'appareil jusqu'à ce que vous entendiez un déclic.

Note : ne pas remplir d'eau chaude

Videz le réservoir d'eau sale.
1. Appuyez sur le bouton d'ouverture du réservoir d'eaux usées**A13** pour le retirer de l'appareil.
2. Vider le réservoir d'eaux usées **A14**
3. Alignez le fond du réservoir d'eaux usées **A14**, repoussez-le dans l'appareil jusqu'à

PRINCESS®

EN User manual
NL Gebruiksaanwijzing
FR Manuel de l'utilisateur
DE Benutzerhandbuch
PL Instrukcja obsługi
CS Uživatelská příručka
IT Manuale dell'utente
SK Uživatelská príručka
ES Manual del usuario
PT Manual do utilizador
SV Bruksanvisning

AquaMotion Plus Floor Washer 4 in 1

01.337010.01.001

IN NEED OF ACCESSORIES? VISIT **WWW.PRINCESSHOME.EU/NL-NL/CUSTOMERSERVICE/ACCESSORIES-SPAREPARTS**
FOR ACCESSORIES AND SPARE PARTS TO EXTEND YOUR ITEM!

© Princess | Swaardvenstraat 65 | 5048 AV Tilburg | The Netherlands | www.princesshome.eu

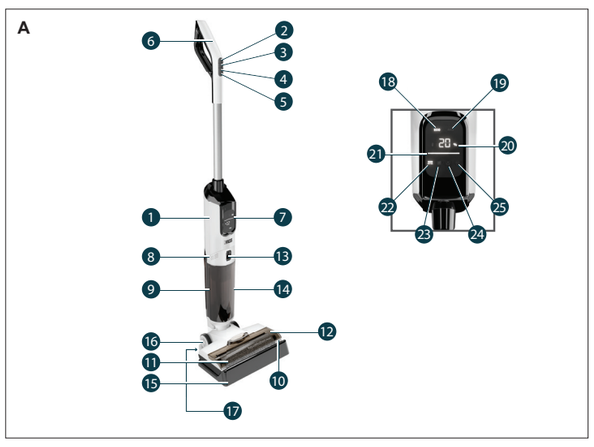

ce que vous entendiez un déclic.

Installation de la brosse à rouleau

1. Alignez la rainure sur le côté droit de la brosse à rouleau **A11** avec la partie surélevée de la brosse à plancher et insérez-la.
2. Alignez le verrou de positionnement sur le côté gauche de la brosse à rouleau **A11** avec la fente correspondante sur le côté gauche de la brosse à plancher et enfoncez-le jusqu'à ce que vous entendiez un clic, indiquant que la brosse à rouleau est installée en place.

Installation du couvercle de la brosse à rouleau

1. Alignez les côtés gauche et droit de l'avant du couvercle avec les fentes de la brosse à plancher et insérez-les.
2. Enfoncez la poignée du couvercle dans la rainure correspondante de la brosse à plancher jusqu'à ce que vous entendiez un "clic".

UTILISATION

Utilisation de la base de chargement

1. Assurez-vous que le câble de l'adaptateur est connecté au point de connexion situé en bas de la base de charge. Vérifiez que le câble de chargement et la base de chargement **A15** sont intacts et bien connectés. Placez la base de chargement contre un mur sur un sol plat et connectez-la à une source d'alimentation. Chargez complètement l'appareil avant la première utilisation.
2. Placez l'appareil sur la base de chargement **A15**. Lorsque la charge de la batterie **B20** atteint 100 %, la batterie est entièrement chargée.

Remarque :
- Ne rechargez l'appareil qu'avec l'adaptateur fourni par le vendeur.
- Pendant les longues périodes d'inutilisation, l'appareil doit être rechargé une fois tous les trois mois pour un fonctionnement optimal.
- Conservez l'appareil à l'intérieur dans un endroit sec. Ne pas exposer l'appareil à la lumière du soleil ou à des températures négatives.

Modes de fonctionnement

- L'appareil démarre en mode standard **B18** par défaut. Vous pouvez passer en mode MAX **B19** en fonction de vos besoins.
- Appuyez sur la touche de vitesse **A3** pour passer de la vitesse haute à la vitesse basse.
- Maintenez le bouton de vitesse **A3** pendant plus de 10 secondes pour éteindre la voix de l'appareil. Appuyez de nouveau longuement pour réactiver la voix.
- Le jet d'eau est activé par défaut lorsque la machine est allumée.
- Appuyez sur le bouton de pulvérisation pour arrêter et/ou redémarrer la fonction de pulvérisation.
- Maintenez la touche de pulvérisation d'eau **A4** pendant plus de 10 secondes pour utiliser une autre langue. Appuyez de nouveau longuement.
- Après utilisation, veuillez replacer l'appareil sur la base de chargement **A15** et appuyez sur le bouton d'autonettoyage **A5** pour lancer la fonction d'autonettoyage.

Utilisation de l'appareil

1. Veuillez charger complètement l'appareil avant de l'utiliser
2. Retirez la poignée de la base de chargement et ajustez-la à un angle normal pour l'utilisation.
3. Appuyez sur le bouton marche/arrêt **A2** pour démarrer l'appareil, qui entre en "mode standard ECO" **B18**, ce mode est utilisé pour nettoyer le sol normalement.
4. Appuyez sur le bouton de vitesse **A3** pour régler la puissance d'aspiration de l'appareil afin de l'adapter aux différents environnements à nettoyer (utilisez le mode de nettoyage ECO standard lorsque le sol est nettoyé normalement, et utilisez le mode de nettoyage MAX lorsque le sol est sale ou que les taches sont plus difficiles à nettoyer).
5. Si le réservoir d'eau claire se vide, l'indicateur de réservoir d'eau claire vide **B24** s'allume sur le panneau d'affichage et l'appareil émet un son pour rappeler à l'utilisateur que le réservoir d'eau claire **A9** est vide. L'utilisateur doit ajouter de l'eau dans le réservoir d'eau claire, et la machine peut encore fonctionner lorsque le réservoir d'eau claire manque d'eau.
6. Lorsque le réservoir d'eaux usées **A14** est plein et que de l'air est aspiré, le bruit du moteur augmente. L'indicateur de réservoir d'eaux usées rempli **A23** sur le panneau d'affichage s'allume et la machine émet un son pour avertir l'utilisateur que le réservoir d'eaux usées **A14** est plein. L'utilisateur doit retirer le réservoir d'eaux usées, le vider et le nettoyer, puis le réinstaller avant d'utiliser à nouveau la machine. Lorsque le réservoir d'eaux usées est plein, la machine s'arrête automatiquement et ne peut plus fonctionner.

Auto-nettoyage

1. Replacez l'appareil sur la base **A15**. Veillez à ce que l'eau contenue dans le réservoir d'eau claire **A9** soit suffisante pour l'auto-nettoyage.
2. Appuyez sur le "bouton d'autonettoyage" **A5** ; le "témoin d'autonettoyage" **B25** s'allume. Lorsque la puissance restante de l'appareil atteint le niveau requis pour l'auto-nettoyage, l'appareil démarre immédiatement le mode d'auto-nettoyage et se nettoie lui-même. Pendant ce processus, un message vocal annonce : "L'autonettoyage a commencé".
3. Lorsque la puissance restante de l'appareil est insuffisante pour effectuer le processus d'autonettoyage, le chargeur commence par recharger l'appareil. Un message vocal annonce alors : "L'autonettoyage est nécessaire". Lorsque la puissance de charge atteint le niveau nécessaire à l'autonettoyage, l'appareil démarre automatiquement le mode autonettoyage et se nettoie tout seul.
4. Une fois le processus de nettoyage terminé, l'appareil s'éteint automatiquement. Le chargeur continue de charger l'appareil et, lorsque la batterie est entièrement chargée, l'indicateur de batterie **B20** s'éteint.
5. Veuillez vider le réservoir d'eaux usées **A14** une fois l'auto-nettoyage terminé.

NETTOYAGE ET ENTRETIEN

- Nettoyez régulièrement l'extérieur de l'appareil avec un chiffon sec.
- Pour réduire les risques de blessures, éteignez l'appareil et ne le posez pas sur la base de chargement lorsque vous effectuez des opérations d'entretien.

Nettoyage du réservoir d'eaux usées

1. Appuyez sur le bouton d'ouverture du réservoir d'eaux usées **A13** pour retirer le réservoir d'eaux usées **A14**, utilisez l'outil de nettoyage et un chiffon légèrement mouillé pour nettoyer les tuyaux.
2. Retirez le couvercle du réservoir, videz l'eau sale, nettoyez le réservoir, le filtre HEPA et le couvercle du réservoir, **séchez ces pièces** et remontez le tout.
3. Replacez le réservoir d'eaux usées **A14** dans l'appareil, vous devriez entendre un "clic" si cela a été fait correctement.

Note: si le réservoir d'eaux usées **A14** est plein pendant l'utilisation, l'appareil émettra une voix pour rappeler aux utilisateurs qu'ils doivent vider et nettoyer le réservoir d'eau.

Nettoyage de la brosse à rouleau

1. Accrochez la poignée située en haut du couvercle de la brosse à rouleau **A12** et tirez-la vers le haut pour retirer le couvercle.
2. Tirez la boucle sur le côté de la brosse à rouleau **A11** vers le haut et retirez la brosse à rouleau.
3. Éliminez les débris sur l'entrée d'air de la brosse à plancher, la surface de la brosse à rouleau et l'intérieur du couvercle de la brosse à rouleau, puis nettoyez la brosse à rouleau et séchez-la.
4. Essuyez la brosse à plancher et l'entrée d'air de la brosse à plancher avec un chiffon légèrement humide, puis séchez-la et enfin installez-la conformément aux étapes d'installation de la brosse à rouleau **A11** et du couvercle de la brosse **A12**.

Note : Ne vous inquiétez pas si de petites quantités d'humidité ou des gouttelettes d'eau apparaissent sur la paroi intérieure du réservoir à poussière pendant le nettoyage.

Rangement

- Rangez l'appareil dans un espace clos et sec.
- En général, il est recommandé de remplacer la brosse à rouleau **A11** et le filtre HEPA tous les 6 mois.
- La fréquence de remplacement dépend de l'utilisation réelle.

DÉPANNAGE

Problème	Cause possible	Solution possible
L'appareil ne fonctionne pas (correctement).	L'appareil n'est pas complètement chargé.	Chargez l'appareil.
	L'appareil est en position verticale/debout.	Sortir l'appareil de sa position verticale. (L'appareil ne fonctionne pas en position debout).
	La brosse à rouleau **A11** n'est pas installée correctement.	Installez la brosse à rouleau **A11** (Voir chapitre "Avant la première utilisation").
L'aspiration diminue et l'appareil produit un bruit anormal.	L'entrée d'aspiration est bloquée	Retirez le matériau/objet qui bloque l'entrée.
	Le réservoir d'eaux usées **A14** n'est pas installé correctement.	Installez le réservoir d'eaux usées **A14**. Voir le chapitre "Avant la première utilisation".
	Le réservoir d'eaux usées **A14** et/ou le filtre HEPA ne sont pas propres.	Nettoyez le réservoir d'eaux usées **A14** et le filtre HEPA.

ÉLIMINATION

Ne jetez pas les appareils électriques avec les déchets municipaux non triés ; veuillez utiliser les installations de collecte sélective. Contactez votre administration locale pour obtenir des informations concernant les systèmes de collecte disponibles. Si les appareils électriques sont jetés dans des décharges ou des dépotoirs, des substances dangereuses peuvent s'infiltrer dans la nappe phréatique et dans la chaîne alimentaire, nuisant ainsi à votre santé et à votre bien-être. Lorsque vous remplacez un appareil usagé par un nouveau, le détaillant est légalement tenu de reprendre votre ancien appareil pour une mise au rebut sans frais.

Assistance

Vous retrouvez toutes les informations et pièces de rechange sur www.princesshome.eu!

DE **Benutzerhandbuch**

4-in-1-Bodenwischer

VORWORT

Über dieses Dokument

Dieses Benutzerhandbuch enthält alle Informationen für die korrekte, sichere und effiziente Nutzung des Geräts.
Vergewissern Sie sich, dass Sie die Anweisungen in diesem Benutzerhandbuch gründlich und vollständig gelesen und verstanden haben, bevor Sie das Gerät benutzen.
Bewahren Sie dieses Benutzerhandbuch immer in der Nähe des Geräts auf, um später darin nachschlagen zu können.

Original-Anleitung

Dieses Handbuch ist im Original auf Englisch verfasst. Alle anderen Sprachfassungen sind übersetzte Dokumente.

Allgemeine Symbole

Symbol	Beschreibung
⚠ WARNUNG	Signalwort, das auf eine potenziell gefährliche Situation hinweist, die bei Missachtung zum Tod oder zu schweren Verletzungen führen kann.
⚠ VORSICHT	Signalwort, das auf eine potenziell gefährliche Situation hinweist, die bei Missachtung zu leichten oder mittleren Verletzungen führen kann.
HINWEIS	Signalwort für Verfahren ohne Verletzungsgefahr.
	Weist auf zusätzliche Informationen hin oder hebt eine Anweisung hervor.
	Gültig für Frankreich: Das Produkt oder die Verpackung kann recycelt und die Bestandteile müssen getrennt entsorgt werden. Die örtlichen Vorschriften beachten.
	Gültig für Italien: Das Produkt oder die Verpackung kann recycelt und die Bestandteile müssen getrennt entsorgt werden. Die örtlichen Vorschriften beachten.
CE	Dieses Produkt erfüllt die Konformitätsanforderungen der geltenden europäischen Verordnungen oder Richtlinien.
	Der Grüne Punkt ist das eingetragene Markenzeichen der„Der Grüne Punkt – Duales System Deutschland GmbH“ und istweltweit als Marke geschützt. Das Logo darf nur von Kunden derDSD GmbH, welche über einen gültigen Markennutzungsvertragverfügen, oder von beauftragten Entsorgungsunternehmen innerhalbder Bundesrepublik Deutschland genutzt werden. Dies gilt auch fürdie Darstellung des Logos durch Dritte in einem Wörterbuch, einerEnzyklopädie oder einer elektronischen Datenbank, welche einNachschlagewerk enthält.
	Das universelle Recycling-Symbol, -Logo oder -Zeichen ist ein international anerkanntes Symbol zur Kennzeichnung von recycelbaren Materialien. Das Recycling-Symbol ist gemeinfrei und kein Markenzeichen.
	Bei einem doppelt isolierten Gerät sind anstelle eines Erdleiters zwei Isoliersysteme vorgesehen. An einem doppelt isolierten Gerät ist keine Erdungsvorrichtung vorgesehen, noch sollte eine solche am Gerät angeschlossen werden. Die Wartung eines doppelt isolierten Geräts erfordert äußerste Sorgfalt und Kenntnis des Systems und sollte nur von qualifiziertem Wartungspersonal durchgeführt werden. Die Ersatzteile für ein doppelt isoliertes Gerät müssen identisch mit den Teilen sein, die sie ersetzen. Ein doppelt isoliertes Gerät ist mit den Worten „CLASS II“ oder „DOUBLE INSULATED“ gekennzeichnet. Es ist auch am Symbol der doppelten Isolierung erkennbar.

BESCHREIBUNG DES GERÄTS

Vorgesehene Verwendung

Dieses Gerät eignet sich für harte Böden in Innenräumen, darunter gewachste Böden, Steinböden, Gummiböden, Marmorböden, Granitböden, wasserbeständige Böden, Massivholzböden und ebene Oberflächen.
Dieses Gerät ist nur für den Gebrauch in Innenräumen bestimmt.
Dieses Gerät ist nicht zum Staubsaugen von Beton, Asphalt oder anderen rauen Oberflächen bestimmt.
Dieses Gerät ist ausschließlich für den Haushaltsgebrauch, nicht für gewerbliche Zwecke, geeignet.
Dieses Gerät ist für den Gebrauch im Haushalt und für ähnliche Anwendungen ausgelegt. Verwendungsbeispiele:
- in Küchen für Mitarbeiter in Läden, Büros und anderen gewerblichen Bereichen;
- Gutshäuser;
- Kunden in Hotels, Motels und anderen Wohneinrichtungen;
- Frühstückspensionen und ähnliche Unterkünfte.

Dieses Gerät darf von Kindern ab 8 Jahren und Personen mit eingeschränkten körperlichen, sensorischen oder geistigen Fähigkeiten oder mangelnder Erfahrung und Sachkenntnis verwendet werden, wenn diese beaufsichtigt oder bezüglich der sicheren Verwendung des Geräts unterwiesen wurden und die damit verbundenen Gefahren verstehen. Kinder dürfen nicht mit dem Gerät spielen. Reinigung und Benutzerwartung dürfen nicht von Kindern ohne Aufsicht durchgeführt werden
Verwenden Sie das Gerät nur so, wie es in dieser Bedienungsanleitung beschrieben ist.
Jegliche Verwendung des Geräts, die nicht in diesem Benutzerhandbuch beschrieben ist, gilt als Missbrauch, kann zu Verletzungen oder Beschädigungen des Geräts führen und führt zum Erlöschen der Garantie.

Technische Daten

Name des Geräts	4-in-1-Bodenwischer
Artikelnummer	01.337010.01.001
Stromversorgung	100 - 240V~ 50/60Hz
Nennleistung	170 W

Hauptteile (siehe Bild A)

1. Hauptgehäuse
2. Ein/Aus-Taste
3. Geschwindigkeitstaste
4. Wassersprühknopf
5. Selbstreinigungsschalter
6. Griff
7. Display
8. Entriegelungstaste für Frischwassertank
9. Frischwassertank
10. Bodenbürste
11. Walzenbürste
12. Walzenbürstenabdeckung
13. Entriegelungstaste für den Schmutzwassertank
14. Schmutzwassertank
15. Ladestation
16. Rad
17. Adapter

Anzeige (siehe Abbildung B)

18. Standardmodus
19. Max-Modus
20. Akkuleistung
21. Lichtstreifen
22. Sprühwasser
23. Schmutzwassertank voll
24. Frischwassertank leer
25. Selbstreinigend

SICHERHEIT

Sicherheitsvorkehrungen

⚠ **WARNUNG**

Stromschlaggefahr durch Kurzschluss:
- Benutzen Sie das Gerät niemals, wenn sichtbare Anzeichen von Schäden oder Mängeln am Gerät oder am Adapter vorhanden sind. Ersetzen Sie ein beschädigtes oder defektes Gerät oder einen defekten Adapter immer sofort oder wenden Sie sich an den Kundendienst.
- Tauchen Sie das Gerät niemals in Wasser oder andere Flüssigkeiten.
- Vermeiden Sie immer, dass Flüssigkeit auf den Adapter gelangt.
- Heben Sie das Gerät oder den Akku niemals am Adapter an. Wenn Sie das Gerät oder den Akku am Adapter anheben, kann der Adapter beschädigt werden. Heben Sie das Gerät nur an der Basis an.
- Überprüfen Sie vor dem Gebrauch, ob die auf dem Typenschild Ihres Geräts angegebene Spannung mit der bei Ihnen vorliegenden Netzspannung übereinstimmt.
- Führen Sie niemals Gegenstände in die Entlüftungsöffnungen ein.
- Fassen Sie das Gerät oder den Akku niemals mit nassen Händen an.
- Ziehen/fassen Sie immer am Stecker, um den Adapter vom Gerät zu trennen.
- Wickeln Sie den Adapter niemals um das Gerät.

Sicherheitsrisiko für Kinder:
- Kinder sollten beaufsichtigt werden, um sicherzustellen, dass sie nicht mit dem Gerät spielen.

Brandgefahr durch Kurzschluss:
- Lassen Sie das Gerät niemals fallen und vermeiden Sie Stöße. Übermäßige Vibrationen können zu gelockerten Verbindungen führen und die ordnungsgemäße Funktionsfähigkeit des Geräts beeinträchtigen. Verwenden Sie das Gerät nicht mehr, nachdem es heruntergefallen ist.
- Verwenden Sie das Gerät niemals mit einem Verlängerungskabel.
- Halten Sie den Akku immer von kleinen Metallgegenständen fern, wenn der Akku aus dem Gerät entfernt wird.
- Reinigen Sie das Gerät und alle seine Teile nicht mit heißem Wasser über 60 Grad Celsius. Setzen Sie das Gerät nicht dem Feuer oder überhöhten Temperaturen aus, um Produktschäden oder Explosionsgefahr zu vermeiden.

Explosionsgefahr durch Überhitzung:
- Setzen Sie den Akku niemals hohen Temperaturen oder Feuer aus.
- Dieses Gerät enthält Lithium-Ionen-Akkus. Die Akkus nicht verbrennen oder hohen Temperaturen aussetzen – es besteht Explosionsgefahr.

Brandgefahr durch Überhitzung:
- Decken Sie das Gerät oder dessen Lüftungsöffnungen niemals ab, wenn es in Betrieb ist.
- Laden Sie das Gerät nur in einem gut belüfteten Bereich auf.

Verbrennungsgefahr durch chemische Flüssigkeiten:
- Vermeiden Sie stets Augen- oder Hautkontakt mit der Batteriesäure, falls die Batterie ausläuft. Bei Kontakt mit der Batteriesäure Augen oder Haut sofort mit Wasser spülen. Sofort einen Arzt konsultieren.

Erstickungsgefahr durch die Kunststoffverpackung:
- Lassen Sie Kinder niemals mit dem Verpackungsmaterial spielen. Bewahren Sie das Verpackungsmaterial immer außerhalb der Reichweite von Kindern auf.

Gefahr des Hängenbleibens durch bewegliche Teile:
- Halten Sie Haare und Kleidung immer von beweglichen Teilen fern. Lose Kleidung, Schmuck oder langes Haar könnte sich in den beweglichen Teilen verfangen.

⚠ **VORSICHT**

Stolpergefahr durch lose Kabel:
- Lassen Sie den Adapter niemals so liegen oder hängen, dass jemand darüber stolpern oder versehentlich daran ziehen könnte.

HINWEIS

Gefahr einer Beschädigung des Geräts:
- Reinigen Sie das Gerät niemals mit aggressiven chemischen Reinigungsmitteln, die es beschädigen können.
- Verwenden Sie das Gerät nur mit dem mitgelieferten oder von Princess empfohlenen Zubehör.
- Stellen Sie das Gerät niemals in der Nähe einer Wärmequelle ab.
- Stellen Sie das Gerät niemals in die Spülmaschine.
- Saugen Sie niemals Flüssigkeiten, heiße Rückstände oder andere brennbare Substanzen mit dem Gerät auf.
- Benutzen Sie das Gerät niemals mit vollem Staubbehälter. Eine Überfüllung des Staubbehälters kann zu Verstopfungen und verminderter Saugkraft führen.
- Verwenden Sie diesen Bodenschrubber nicht zum Aufsaugen scharfer Gegenstände, etwa von Glasscherben, kleinen Spielzeugen, Stecknadeln, Büroklammern, Steinen, Gips, großen Papierfetzen usw., da dies zu Verstopfungen und Schäden an der Maschine führen kann.

VOR DEM ERSTEN GEBRAUCH

Entfernen Sie das gesamte Verpackungsmaterial.

Frischwassertank auffüllen

1. Drücken Sie die Entriegelungstaste des Frischwassertanks **A8**, um ihn aus dem Gerät zu nehmen.
2. Öffnen Sie den Tankverschluss, füllen Sie den Frischwassertank **A9** mit Wasser und setzen Sie den Verschluss wieder ein.
3. Setzen Sie den Tank wieder in das Gerät ein, bis Sie ein Klicken hören.

Hinweis: nicht mit heißem Wasser füllen

Entleeren Sie den Schmutzwassertank.

1. Drücken Sie auf die Entriegelungstaste des Schmutzwassertanks **A13**, um ihn aus dem Gerät zu nehmen.
2. Entleeren Sie den Schmutzwassertank **A14**
3. Richten Sie den Boden des Schmutzwassertanks **A14** aus und schieben Sie ihn wieder in das Gerät, bis er mit einem Klick einrastet.

Einsetzen der Walzenbürste

1. Richten Sie die Nut auf der rechten Seite der Walzenbürste **A11** an dem erhöhten Teil der Bodenbürste aus und setzen Sie sie ein.
2. Richten Sie die Positionierungsverriegelung auf der linken Seite der Walzenbürste **A11** am entsprechenden Schlitz auf der linken Seite der Bodenbürste aus und drücken Sie sie hinein, bis Sie ein Klicken hören, das anzeigt, dass die Walzenbürste richtig eingesetzt ist

Einsetzen der Walzenbürstenabdeckung

1. Richten Sie die linke und rechte Seite der Vorderseite der Abdeckung an den Schlitzen der Bodenbürste aus und setzen Sie sie ein.
2. Drücken Sie den Abdeckgriff in die entsprechende Rille der Bodenbürste, bis Sie ein „Klick“ hören.

GEBRAUCH

Verwendung der Ladestation

1. Stellen Sie sicher, dass das Adapterkabel mit dem Anschluss an der Unterseite der Ladestation verbunden ist. Prüfen Sie, ob das Ladekabel und die Ladestation **A15** intakt und fest verbunden sind. Stellen Sie die Ladestation auf eine ebene Fläche an einer Wand und schließen Sie sie an eine Stromquelle an. Laden Sie das Gerät vor dem ersten Gebrauch vollständig auf.
2. Stellen Sie das Gerät auf die Ladestation **A15**. Wenn die Batterieleistung **B20** 100 % erreicht, ist der Akku vollständig aufgeladen.

Achtung:
- Laden Sie das Gerät nur mit dem mitgelieferten Adapter auf.
- Wenn das Gerät längere Zeit nicht benutzt wird, muss es alle 3 Monate aufgeladen werden, um eine optimale Leistung zu erzielen.
- Lagern Sie das Gerät an einem trockenen Ort. Setzen Sie das Gerät nicht dem Sonnenlicht oder Minustemperaturen aus.

Betriebsmodi

- Das Gerät startet im Standardmodus **B18**, sofern nichts anderes eingestellt ist. Sie können in den MAX-Modus **B19**, wann immer Sie möchten.
- Wählen Sie eine Leistungsstufe mit der Taste **A3**, um zwischen hoher und niedriger Saugkraft zu wechseln.
- Halten Sie die Speed-Taste **A3** länger als 10 Sekunden gedrückt, um die Sprachausgabe des Geräts auszuschalten. Drücken Sie erneut lange, um die Sprachausgabe wieder einzuschalten.
- Der Wasserstrahl ist standardmäßig eingeschaltet, wenn die Maschine eingeschaltet wird.
- Drücken Sie die Sprühtaste, um die Sprühfunktion zu stoppen und/oder neu zu starten.
- Halten Sie die Sprühwassertaste **A4** mehr als 10 Sekunden lang gedrückt, um eine andere Sprache einzustellen. Erneut lange drücken, um zurückzukehren.
- Stellen Sie das Gerät nach Gebrauch wieder auf die Ladestation **A15** und drücken Sie die Selbstreinigungstaste **A5**, um die Selbstreinigung zu starten.

Verwendung des Geräts

1. Bitte laden Sie das Gerät vor dem Gebrauch vollständig auf
2. Nehmen Sie den Griff aus der Ladestation und stellen Sie ihn in einem normalen Winkel für die Nutzung ein.
3. Drücken Sie die Ein-/Aus-Taste **A2**, um das Gerät zu starten. Es wechselt in den „ECO-Standardmodus“ **B18**, der für die normale Bodenreinigung verwendet wird.
4. Drücken Sie die Speed-Taste **A3**, um die Saugleistung des Geräts an

unterschiedliche Reinigungssituationen anzupassen (verwenden Sie den ECO-Standardmodus für die normale Bodenreinigung und den MAX-Modus für die Reinigung von stark verschmutzten Böden oder schwer zu entfernenden Flecken).

5. Wenn der Frischwassertank leer ist, leuchtet die **B**㉔ Anzeige für den leeren Frischwassertank auf dem Anzeigefeld auf, und das Gerät gibt ein akustisches Signal ab, um den Benutzer daran zu erinnern, dass der **A**❾ Frischwassertank fast leer ist. Der Benutzer muss Wasser in den Frischwassertank einfüllen, und die Maschine kann auch dann noch arbeiten, wenn der Frischwassertank zu wenig Wasser enthält.
6. Wenn der Schmutzwassertank **A**⓮ voll ist und Luft angesaugt wird, wird das Motorgeräusch lauter. Die Anzeige für den vollen Schmutzwassertank **B**㉓ leuchtet auf dem Anzeigefeld auf, und das Gerät gibt ein Tonsignal ab, um den Benutzer darauf hinzuweisen, dass der Schmutzwassertank **A**⓮ voll ist. Der Benutzer muss den Schmutzwassertank herausnehmen, entleeren und reinigen und dann wieder einsetzen, bevor er das Gerät wieder benutzt. Wenn der Schmutzwassertank voll ist, schaltet sich das Gerät automatisch ab und kann nicht mehr arbeiten.

Selbstreinigung

1. Setzen Sie das Gerät wieder auf die Basis **A**⓯. Vergewissern Sie sich, dass das Wasser im Frischwassertank **A**❾ für die Selbstreinigung ausreicht.
2. Drücken Sie die Taste „Selbstreinigung“ **A**❺; die Anzeige „Selbstreinigung“ **B**㉕ leuchtet auf. Wenn die verbleibende Leistung des Geräts den für die Selbstreinigung erforderlichen Wert erreicht, startet das Gerät sofort den Selbstreinigungsmodus und reinigt sich selbst. Während dieses Vorgangs meldet eine Sprachansage: "Die Selbstreinigung hat begonnen.
3. Wenn die verbleibende Leistung des Geräts nicht ausreicht, um den Selbstreinigungsprozess abzuschließen, lädt das Ladegerät das Gerät zunächst auf. In der Zwischenzeit ertönt eine Sprachansage: „Selbstreinigung ist erforderlich“. Sobald die Ladeleistung den für die Selbstreinigung erforderlichen Wert erreicht hat, startet das Gerät automatisch den Selbstreinigungsmodus und reinigt sich selbst.
4. Nach Abschluss des Reinigungsvorgangs schaltet sich das Gerät automatisch ab. Das Ladegerät lädt das Gerät weiter auf, und wenn die Batterie vollständig aufgeladen ist, erlischt die Anzeige „Batteriestand“ **B**⑳.
5. Bitte entleeren Sie nach Abschluss der Selbstreinigung den Schmutzwassertank **A**⓮.

REINIGUNG UND WARTUNG

- Reinigen Sie die Außenseite des Geräts regelmäßig mit einem trockenen Tuch.
- Wenn Sie das Gerät warten, schalten Sie es aus und stellen Sie es nicht auf die Ladestation, um das Verletzungsrisiko zu verringern.

Reinigung des Schmutzwassertanks

1. Drücken Sie die Entriegelungstaste des Schmutzwassertanks **A**⓭, um den Schmutzwassertank **A**⓮ herauszunehmen. Verwenden Sie das Reinigungswerkzeug und ein leicht angefeuchtetes Tuch, um die Leitungen zu reinigen.
2. Nehmen Sie den Tankdeckel ab, gießen Sie das Schmutzwasser aus, reinigen Sie den Tank, den HEPA-Filter und den Tankdeckel, **trocknen Sie diese Teile ab** und setzen Sie sie wieder zusammen.
3. Setzen Sie den Schmutzwassertank **A**⓮ wieder in das Gerät ein. Sie sollten beim Einrasten ein „Klick“ hören, wenn Sie es richtig gemacht haben.

Hinweis: Wenn der Schmutzwassertank **A**⓮ während des Betriebs voll ist, erinnert das Gerät den Benutzer mit einer Sprachansage daran, dass er den Wassertank leeren und reinigen muss.

Bürstenwalze reinigen

1. Haken Sie den Griff oben an der Abdeckung der Walzenbürste **A**⓬ ein und ziehen Sie ihn nach oben, um die Abdeckung zu entfernen.
2. Ziehen Sie die Schnalle an der Seite der Walzenbürste **A**⓫ nach oben und nehmen Sie die Walzenbürste heraus.
3. Entfernen Sie den Schmutz am Lufteinlass der Bodenbürste, an der Oberfläche der Walzenbürste und an der Innenseite der Walzenbürstenabdeckung, reinigen Sie dann die Walzenbürste und trocknen Sie sie ab.
4. Wischen Sie die Bodenbürste und den Lufteinlass der Bodenbürste mit einem leicht feuchten Tuch ab, trocknen Sie sie dann ab und setzen Sie sie schließlich gemäß den Installationsschritten der Walzenbürste **A**⓫ und der Bürstenabdeckung **A**⓬ ein.

Hinweis: Machen Sie sich keine Sorgen, wenn während der Reinigung kleine Mengen von Feuchtigkeit oder Wassertropfen an der Innenwand des Staubbehälters erscheinen.

Lagerung

- Lagern Sie das Gerät in einem trockenen und geschlossenen Raum.
- Es wird empfohlen, die Walzenbürste **A**⓫ und HEPA normalerweise alle 6 Monate zu ersetzen.
- Die Häufigkeit des Austauschs hängt von der tatsächlichen Verwendung ab.

STÖRUNGSBESEITIGUNG

Problem	Mögliche Ursache	Mögliche Lösung
Das Gerät funktioniert nicht/funktioniert nicht richtig.	Das Gerät ist nicht vollständig aufgeladen.	Laden Sie das Gerät auf.
	Das Gerät befindet sich in aufrechter/stehender Position.	Bringen Sie das Gerät aus der senkrechten Position. (Das Gerät funktioniert nicht, wenn es steht).
	Die Walzenbürste **A**⓫ ist nicht richtig eingesetzt.	Setzen Sie die Walzenbürste **A**⓫ ein (siehe Kapitel „Vor der ersten Benutzung“)
Die Saugkraft lässt nach und das Gerät macht ungewöhnliche Geräusche.	Der Sauganschluss ist blockiert	Entfernen Sie das Material/Objekt, das den Einlass blockiert.
	Der Schmutzwassertank **A**⓮ ist nicht richtig eingesetzt.	Setzen Sie den Schmutzwassertank**A**⓮ ein. Siehe Kapitel „Vor der ersten Benutzung“.
	Der Schmutzwassertank **A**⓮ und/oder der HEPA-Filter sind nicht sauber.	Reinigen Sie den Schmutzwassertank **A**⓮ und den HEPA-Filter.

ENTSORGUNG

Entsorgen Sie Elektrogeräte nicht über den Hausmüll, sondern nutzen Sie die entsprechenden Sammelstellen. Informieren Sie sich bei Ihrer Gemeindeverwaltung über die verfügbaren Sammelsysteme. Wenn Elektrogeräte auf Deponien oder Müllhalden entsorgt werden, können gefährliche Stoffe ins Grundwasser und in die Nahrungskette gelangen und Ihre Gesundheit und Ihr Wohlbefinden beeinträchtigen. Beim Austausch von Altgeräten gegen Neugeräte ist der Händler gesetzlich verpflichtet, Ihr Altgerät kostenlos zur Entsorgung zurückzunehmen.

Support

Sie finden alle erhältlichen Informationen und Ersatzteile auf www.princesshome.eu!

PL Instrukcja obsługi

Odkurzacz do czyszczenia na mokro 4 w 1

PRZEDMOWA

Informacje o niniejszym dokumencie

Niniejsza instrukcja obsługi zawiera wszelkie informacje niezbędne do prawidłowego, bezpiecznego i efektywnego użytkowania urządzenia.
Przed użyciem urządzenia upewnij się, że w pełni przeczytałeś(-aś) i zrozumiałeś(-aś) instrukcje zawarte w niniejszym podręczniku użytkownika.
Niniejszą instrukcję obsługi należy zawsze przechowywać w bezpiecznym miejscu w pobliżu urządzenia, aby móc z niej skorzystać w przyszłości.

Oryginalne instrukcje

Niniejsza instrukcja została zredagowana w języku angielskim. Wszystkie inne języki są dokumentami przetłumaczonymi.

Symbole ogólne

Symbol	Opis
⚠ OSTRZEŻENIE	Słowo sygnalizacyjne używane do wskazania potencjalnie niebezpiecznej sytuacji, która, jeśli się jej nie uniknie, może spowodować śmierć lub poważne obrażenia.
⚠ PRZESTROGA	Słowo sygnalizacyjne używane do wskazania potencjalnie niebezpiecznej sytuacji, która, jeśli się jej nie uniknie, może spowodować niewielkie lub umiarkowane obrażenia ciała.
NOTYFIKACJA	Ostrzeżenie używane w odniesieniu do praktyk niezwiązanych z urazami fizycznymi.
ℹ	Wskazuje dodatkowe informacje lub podkreśla instrukcję.
	Dotyczy Francji: Produkt lub jego opakowanie nadają się do recyklingu, a komponenty należy zutylizować oddzielnie. Należy postępować zgodnie z lokalnie obowiązującymi przepisami.
	Dotyczy Włoch: Produkt lub jego opakowanie nadają się do recyklingu, a komponenty należy zutylizować oddzielnie. Należy postępować zgodnie z lokalnie obowiązującymi przepisami.
CE	Ten produkt spełnia wymagania zgodności z odpowiednimi europejskimi przepisami lub dyrektywami.
	Zielony Punkt jest zastrzeżonym znakiem towarowym firmyDer Grüne Punkt - Duales System Deutschland GmbH i jestchroniony jako znak towarowy na całym świecie. Logo może byćużywane wyłącznie przez klientów DSD GmbH posiadających ważnąumowę o korzystaniu ze znaku towarowego lub przez zaangażowanefirmy zajmujące się gospodarką odpadami na terenie RepublikiFederalnej Niemiec. Dotyczy to również reprodukcji logo przez osobytrzecie w słowniku, encyklopedii lub elektronicznej bazie danychzawierającej podręcznik.
	Uniwersalny symbol, logo lub ikona recyklingu to uznawany na całym świecie symbol stosowany do oznaczania materiałów nadających się do recyklingu. Symbol recyklingu jest dostępny w domenie publicznej i nie jest znakiem towarowym.
	W urządzeniach z podwójną izolacją zamiast przewodu uziemiającego stosuje się dwa systemy izolacji. W urządzeniach z podwójną izolacją nie ma uziemienia, nie należy też dodawać uziemienia do urządzenia. Serwisowanie urządzenia z podwójną izolacją wymaga szczególnej ostrożności oraz znajomości systemu i powinno być wykonywane wyłącznie przez wykwalifikowany personel serwisowy. Części zamienne do urządzeń z podwójną izolacją muszą być identyczne z częściami, które zastępują. Urządzenie z podwójną izolacją jest oznaczone słowami „KLASA II” lub „PODWÓJNA IZOLACJA”. Można je również rozpoznać po symbolu podwójnej izolacji.

OPIS URZĄDZENIA

Przeznaczenie

Urządzenie nadaje się do stosowania na twardych podłogach wewnątrz pomieszczeń, w tym na podłogach woskowanych, kamiennych frezowanych, gumowych, marmurowych, granitowych, z wodnym ogrzewaniem, z litego drewna i na płaskich powierzchniach.
Niniejsze urządzenie jest przeznaczone wyłącznie do użytku wewnątrz pomieszczeń.
Urządzenie nie jest przeznaczone do odkurzania betonu, asfaltu ani innych chropowatych powierzchni.
Urządzenie jest przeznaczone wyłącznie do użytku domowego, a nie komercyjnego.
Urządzenie jest przeznaczone do użytku domowego i podobnych zastosowań, takich jak:

- pomieszczenia kuchenne dla personelu w sklepach, biurach i innych miejscach pracy;
- gospodarstwa rolne;
- przez klientów w hotelach, motelach i innych pomieszczeniach mieszkalnych;
- pensjonaty Bed and Breakfast

Urządzenie może być używane przez dzieci w wieku od 8 lat i osoby o ograniczonych zdolnościach fizycznych, sensorycznych lub umysłowych, a także nieposiadające doświadczenia i wiedzy, jeśli znajdują się pod nadzorem lub zostały poinstruowane w zakresie bezpiecznego użytkowania urządzenia oraz są w stanie rozumieć zagrożenia związane z jego użytkowaniem. Dzieci nie powinny bawić się urządzeniem. Dzieci nie mogą bez nadzoru czyścić ani konserwować urządzenia.
Z urządzenia należy korzystać wyłącznie w sposób opisany w niniejszej instrukcji obsługi.
Każde użycie urządzenia inne niż opisane w niniejszym podręczniku użytkownika jest traktowane jako niewłaściwe i może spowodować obrażenia ciała lub uszkodzenie urządzenia oraz unieważnienie gwarancji.

Specyfikacja techniczna

Nazwa urządzenia	Odkurzacz do czyszczenia na mokro 4 w 1
Numer artykułu	01.337010.01.001
Zasilanie	100 - 240V~ 50/60Hz
Moc znamionowa	170 W

Główne części (patrz rysunek A)

❶ Moduł główny
❷ Przycisk wł./wył.
❸ Przycisk prędkości
❹ Przycisk spryskiwania
❺ Przycisk samooczyszczania
❻ Uchwyt
❼ Wyświetlacz
❽ Przycisk zwalniający zbiornik na czystą wodę
❾ Zbiornik na czystą wodę
❿ Szczotka do podłóg
⓫ Szczotka walcowa
⓬ Osłona szczotki walcowej
⓭ Przycisk zwalniający zbiornik na brudną wodę
⓮ Zbiornik na brudną wodę
⓯ Podstawa do ładowania
⓰ Koło
⓱ Adapter

Wyświetlacz (patrz rysunek B)

⓲ Tryb standardowy
⓳ Tryb maks.
⓴ Poziom naładowania baterii
㉑ Pasek świetlny
㉒ Spryskiwanie wodą
㉓ Zbiornik na brudną wodę jest pełny
㉔ Zbiornik na czystą wodę jest pusty
㉕ Automatyczne czyszczenie

BEZPIECZEŃSTWO

Środki ostrożności

⚠ OSTRZEŻENIE

Niebezpieczeństwo porażenia prądem z powodu zwarcia:

- Nigdy nie używaj urządzenia, jeśli na odkurzaczu lub zasilaczu widoczne są ślady uszkodzeń albo wad. Zawsze należy natychmiast wymienić uszkodzone lub wadliwe urządzenie albo zasilacz - lub skontaktować się z działem obsługi klienta.
- Nigdy nie zanurzaj urządzenia w wodzie lub innych płynach.
- Należy uważać, by nie zalać zasilacza.
- Nigdy nie podnosić urządzenia lub akumulatora trzymając za zasilacz. Podnoszenie urządzenia lub akumulatora za zasilacz może spowodować jego uszkodzenie. Urządzenie należy podnosić tylko trzymając je za podstawę.
- Przed użyciem sprawdź, czy napięcie podane na tabliczce znamionowej urządzenia jest zgodne z napięciem sieciowym.
- Nigdy nie wkładaj żadnych przedmiotów do otworów wentylacyjnych.
- Nigdy nie dotykaj urządzenia ani akumulatora mokrymi rękoma.
- Zawsze ciągnij/chwytaj za wtyczkę, aby odłączyć zasilacz od urządzenia.
- Nigdy nie owijaj zasilacza wokół urządzenia.

Zagrożenie bezpieczeństwa dla dzieci:

- Dzieci powinny być nadzorowane, aby nie bawiły się urządzeniem.

Niebezpieczeństwo pożaru z powodu zwarcia:

- Nigdy nie upuszczaj urządzenia i unikaj uderzeń. Nadmierne wibracje mogą prowadzić do poluzowania połączeń i wpływać na prawidłowe działanie urządzenia. Jeżeli urządzenie zostało upuszczone, należy zaprzestać jego używania.
- Nigdy nie podłączaj urządzenia do gniazdka z użyciem przedłużacza.
- Zawsze trzymaj akumulator z dala od małych metalowych przedmiotów, gdy jest wyjmowany z urządzenia.
- Nie czyść urządzeń ani żadnych ich części gorącą wodą o temperaturze powyżej 60 stopni Celsjusza. Nie wystawiaj urządzenia na działanie ognia lub wysokiej temperatury, aby zapobiec uszkodzeniu produktu lub wybuchowi.

Niebezpieczeństwo wybuchu z powodu przegrzania:

- Nigdy nie wystawiaj akumulatora na bezpośrednie działanie wysokich temperatur lub ognia.
- Urządzenie zawiera akumulatory litowo-jonowe. Nie należy ich spalać ani narażać na działanie wysokich temperatur, ponieważ mogą wybuchnąć.

Niebezpieczeństwo pożaru z powodu przegrzania:

- Nigdy nie przykrywaj urządzenia ani otworów wentylacyjnych podczas użytkowania.
- Urządzenie należy ładować wyłącznie w dobrze wentylowanym pomieszczeniu.

Niebezpieczeństwo oparzenia spowodowanego środkami chemicznymi w płynie:

- W przypadku wycieku akumulatora unikaj kontaktu kwasu akumulatorowego z oczami lub skórą. W przypadku kontaktu z kwasem akumulatorowym natychmiast przemyć oczy lub skórę wodą. Należy natychmiast skonsultować się z lekarzem.

Zagrożenie udławieniem plastikowym opakowaniem:

- Nie należy pozwalać dzieciom bawić się opakowaniem.. Należy trzymać opakowanie z dala od dzieci.

Ryzyko wciągnięcia przez ruchome części:

- Trzymaj włosy i ubranie z dala od ruchomych części. Luźne ubrania, biżuteria lub długie włosy mogą zostać wciągnięte w ruchome części.

⚠ PRZESTROGA

Ryzyko potknięcia się o luźno zwisające/leżące kable:

- Nigdy nie zostawiaj zasilacza zwisającego w taki sposób, aby ktoś mógłby się o niego potknąć lub pociągnąć go przypadkowo.

NOTYFIKACJA

Niebezpieczeństwo uszkodzenia urządzenia:

- Podczas czyszczenia urządzenia nigdy nie używaj agresywnych chemicznych środków czyszczących, które mogą uszkodzić urządzenie.
- Urządzenia należy używać wyłącznie z akcesoriami z zestawu lub akcesoriami rekomendowanymi przez Princess.
- Nie umieszczać urządzenia w pobliżu źródła ciepła.
- Nie wolno wsadzać urządzenia do zmywarki.
- Nidy nie używaj urządzenia do zbierania płynów, gorących zanieczyszczeń ani żadnych łatwopalnych substancji.
- Nie używaj urządzenia, gdy pojemniki na kurz jest pełny. Nadmierne zapełnienie pojemnika na kurz może spowodować zatkanie i zmniejszoną moc ssania.
- Szorowarką do podłóg nie należy zasysać ostrych przedmiotów, takich jak odłamki szkła, małe zabawki, szpilki, spinacze, kamienie, tynk, duże kawałki papieru itp., ponieważ może to spowodować zatkanie i uszkodzenie urządzenia.

PRZED PIERWSZYM UŻYCIEM

Usuń wszystkie elementy opakowania.

Napełnianie zbiornika na czystą wodę

1. Naciśnij przycisk zwalniający zbiornik na czystą wodę **A**❽, aby wyjąć go z urządzenia.
2. Otwórz korek zbiornika, napełnij zbiornik na czystą wodę **A**❾ i umieść go z powrotem.
3. Umieść zbiornik z powrotem w urządzeniu, aż usłyszysz kliknięcie.

Uwaga: nie napełniać gorącą wodą

Opróżnij zbiornik na brudną wodę.

1. Naciśnij przycisk zwalniający zbiornik na brudną wodę **A**⓭, aby wyjąć go z urządzenia.
2. Opróżnij zbiornik **A**⓮.
3. Wyrównaj dno zbiornika na brudną wodę **A**⓮ i wsuń go z powrotem do urządzenia, aż usłyszysz kliknięcie.

Montaż szczotki walcowej

1. Wyrównaj rowek po prawej stronie szczotki walcowej **A**⓫ z podniesioną częścią szczotki do podłogi i umieść ją w urządzeniu.
2. Wyrównaj blokadę pozycjonującą z lewej strony szczotki walcowej **A**⓫ z odpowiednim otworem po lewej stronie szczotki do podłogi i wciśnij ją, aż usłyszysz kliknięcie oznaczające, że szczotka walcowa została zamocowana na swoim miejscu.

Montaż osłony szczotki walcowej

1. Wyrównaj lewą i prawą stronę przedniej części osłony z otworami w szczotce do podłogi i włóż je.
2. Wciśnij uchwyt osłony w odpowiedni rowek szczotki do podłogi, aż usłyszysz kliknięcie.

UŻYTKOWANIE

Korzystanie z podstawy do ładowania

1. Upewnij się, że kabel zasilający jest podłączony do złącza na spodzie stacji ładującej. Sprawdź, czy kabel ładowarki i podstawa do ładowania **A**⓯ są sprawne i dobrze połączone. Umieść podstawę do ładowania przy ścianie na równym podłożu i podłącz ją do źródła zasilania. Przed pierwszym użyciem należy w pełni naładować urządzenie.
2. Umieść urządzenie w podstawie do ładowania **A**⓯. Gdy poziom naładowania baterii **B**⑳ osiągnie 100%, bateria jest w pełni naładowana.

Uwaga:

- Ładuj urządzenie wyłącznie za pomocą adaptera dostarczonego przez sprzedawcę.
- Jeśli urządzenie nie jest używane przez dłuższy czas, należy je ładować co 3 miesiące, aby zapewnić optymalne działanie.
- Przechowuj urządzenie w suchym pomieszczeniu. Nie wystawiaj urządzenia na działanie promieni słonecznych i ujemnych temperatur.

Tryby pracy

- Urządzenie uruchomi się w trybie standardowym **B**⑱ domyślnie. Możesz przełączyć je na tryb Maks. **B**⑲ w zależności od swoich potrzeb.
- Naciśnij przycisk prędkości **A**❸, aby przełączać pomiędzy prędkościami.
- Przytrzymaj przycisk prędkości **A**❸ przez ponad 10 sekund, aby wyłączyć głos urządzenia. Ponowne długie naciśnięcie spowoduje włączenie głosu.
- Spryskiwacz wody jest domyślnie włączony, gdy maszyna jest uruchomiona.
- Naciśnij przycisk rozpylania, aby zatrzymać i/lub ponownie uruchomić funkcję rozpylania.
- Przytrzymaj przycisk spryskiwania wodą **A**❹ przez ponad 10 sekund, aby zmienić język. Naciśnij i przytrzymaj ponownie, aby wrócić.
- Po użyciu należy umieścić urządzenie w podstawie do ładowania.**A**⓯ i nacisnąć przycisk automatycznego czyszczenia **A**❺ Aby uruchomić funkcję samooczyszczania.

Użytkowanie urządzenia

1. Przed użyciem należy w pełni naładować urządzenie.
2. Wyjmij uchwyt z bazy ładującej i ustaw go pod normalnym kątem do użytku.
3. Naciśnij przycisk włączania/wyłączania **A**❷, aby uruchomić urządzenie. Przechodzi ono w „standardowy tryb ECO” **B**⑱. Tryb ten jest używany podczas normalnego czyszczenia podłogi.
4. Naciśnij przycisk prędkości **A**❸, aby dostosować moc ssania urządzenia do różnych warunków czyszczenia (użyj standardowego trybu ECO do normalnego czyszczenia podłogi, a trybu Maks. do czyszczenia brudnej podłogi lub plam, które trudniej usunąć).
5. Jeżeli zbiornik na czystą wodę będzie pusty, wskaźnik pustego zbiornika **B**㉔ zaświeci się na panelu wyświetlacza, a urządzenie wyda dźwięk przypominający użytkownikowi, że zbiornik na czystą wodę **A**❾ jest pusty. Użytkownik powinien uzupełnić wodę w zbiorniku na czystą wodę. Urządzenie może nadal pracować, nawet gdy w zbiorniku znajduje się mało wody.
6. Kiedy zbiornik na brudną wodę **A**⓮ jest pełny i zasysa powietrze, hałas silnika będzie się zwiększał. Zaświeci się wskaźnik napełnienia zbiornika na brudną wodę **B**㉓ na panelu wyświetlacza, a urządzenie wyemituje dźwięk, aby ostrzec użytkownika, że zbiornik na brudną wodę **A**⓮ jest pełny. Użytkownik musi wyjąć zbiornik na brudną wodę, opróżnić go i wyczyścić, a następnie ponownie zainstalować przed ponownym użyciem urządzenia. Gdy zbiornik na brudną wodę jest pełny, urządzenie wyłączy się automatycznie i nie będzie mogło pracować.

Automatyczne czyszczenie

1. Umieść urządzenie w podstawie **A**⓯. Upewnij się, że w zbiorniku na czystą wodę**A**❾ znajduje się odpowiednio dużo wody w celu automatycznego czyszczenia.
2. Naciśnij przycisk automatycznego czyszczenia **A**❺; zaświeci się wskaźnik automatycznego czyszczenia **B**㉕. Gdy pozostały poziom naładowania urządzenia osiągnie próg umożliwiający automatyczne czyszczenie, urządzenie natychmiast rozpocznie tryb automatycznego czyszczenia i wyczyści się samoczynnie. W trakcie tego procesu usłyszysz komunikat głosowy: „Rozpoczęto automatyczne czyszczenie”.
3. Jeśli pozostały poziom naładowania urządzenia jest niewystarczający do dokończenia procesu automatycznego czyszczenia, ładowarka najpierw naładuje urządzenie. W międzyczasie rozlegnie się komunikat głosowy: „Wymagane jest automatyczne czyszczenie”. Gdy poziom naładowania osiągnie próg niezbędny do wykonania automatycznego czyszczenia, urządzenie automatycznie uruchomi ten tryb i wyczyści się samoczynnie.
4. Po zakończeniu procesu czyszczenia urządzenie wyłączy się automatycznie. Ładowarka będzie nadal ładować urządzenie, a gdy bateria będzie w pełni naładowana, wskaźnik baterii **B**⑳ wyłączy się.
5. Opróżnij zbiornik na brudną wodę **A**⓮ po zakończeniu automatycznego czyszczenia.

CZYSZCZENIE I KONSERWACJA

- Zewnętrzną stronę urządzenia należy czyścić regularnie suchą ściereczką.
- Aby ograniczyć ryzyko obrażeń, wyłącz urządzenie i nie umieszczaj go w podstawie do ładowania podczas wykonywania czynności konserwacyjnych.

Czyszczenie zbiornika na brudną wodę

1. Naciśnij przycisk zwalniający zbiornik na brudną wodę **A**⓭ i wyjmij zbiornik **A**⓮. Do czyszczenia rur należy używać narzędzia czyszczącego i lekko wilgotnej ściereczki.
2. Zdejmij pokrywę zbiornika, wylej brudną wodę, wyczyść zbiornik, filtr HEPA i pokrywę. **Osusz i złóż je z powrotem.**
3. Włóż zbiornik na brudną wodę **A**⓮ z powrotem do urządzenia. Jeśli czynność zostanie wykonana prawidłowo, usłyszysz kliknięcie.

Uwaga: jeśli zbiornik na brudną wodę **A**⓮ jest pełny, urządzenie wyemituje sygnał dźwiękowy przypominający użytkownikowi o konieczności opróżnienia i wyczyszczenia zbiornika.

Czyszczenie szczotki walcowej

1. Zaczep uchwyt w górnej części osłony szczotki obrotowej **A**⓬ i pociągnij go do góry, aby zdjąć osłonę.
2. Pociągnij do góry klamrę znajdującą się z boku szczotki walcowej **A**⓫ i wyjmij ją.
3. Usuń zabrudzenia z wlotu powietrza szczotki do podłogi, powierzchni szczotki walcowej i wewnętrznej strony osłony szczotki, a następnie wyczyść szczotkę i osusz ją.
4. Wytrzyj szczotkę do podłogi i wlot powietrza na szczotce lekko wilgotną ściereczką. Następnie osusz ją i zamontuj zgodnie z instrukcjami montażu szczotki walcowej **A**⓫ i osłony szczotki **A**⓬.

Uwaga: Nie martw się, jeśli podczas czyszczenia na wewnętrznej ściance pojemnika na kurz pojawią się niewielkie ilości wilgoci lub kropelki wody.

Przechowywanie

- Przechowuj urządzenie w suchym i zamkniętym miejscu.
- Zwykle zaleca się wymianę szczotki walcowej **A**⓫ i filtra HEPA co 6 miesięcy.
- Częstotliwość wymiany zależy od użytkowania.

CZYSZCZENIE I KONSERWACJA

Problem	Możliwa przyczyna	Możliwe rozwiązanie
Urządzenie nie działa / nie działa prawidłowo.	Urządzenie nie jest w pełni naładowane.	Naładuj urządzenie.
	Urządzenie znajduje się w pozycji pionowej.	Ustaw urządzenie w innej pozycji. (Urządzenie nie działa w pozycji pionowej.)
	Szczotka walcowa **A**⓫ nie jest zainstalowana prawidłowo.	Zamocuj szczotkę walcową **A**⓫ (Sprawdź rozdział „Przed pierwszym użyciem”)
Siła ssania zmniejsza się, a urządzenie wydaje nietypowy dźwięk.	Wlot ssący jest zablokowany	Usuń materiał/obiekt, który blokuje wlot.
	Zbiornik na brudną wodę **A**⓮ nie jest zainstalowany prawidłowo.	Zamocuj zbiornik na brudną wodę **A**⓮. Sprawdź rozdział „Przed pierwszym użyciem”.
	Zbiornik na brudną wodę **A**⓮ lub filtr HEPA jest brudny.	Wyczyść zbiornik na brudną wodę **A**⓮ i filtr HEPA.

UTYLIZACJA

Nie wyrzucaj urządzeń elektrycznych razem z nieposortowanymi odpadami komunalnymi. Korzystaj z osobnych punktów zbiórki. Skontaktuj się z lokalnym urzędem, aby uzyskać informacje na temat dostępnych systemów zbiórki. Jeśli urządzenia elektryczne zostaną wyrzucone na pola lub wysypiska śmieci, niebezpieczne substancje mogą przedostać się do wód gruntowych i łańcucha pokarmowego, szkodząc zdrowiu. W przypadku wymiany starych urządzeń na nowe sprzedawca jest prawnie zobowiązany do bezpłatnego odebrania starego urządzenia w celu jego utylizacji.

Wsparcie

Wszelkie informacje i części zamienne można znaleźć stronie www.princesshome.eu!

CS Uživatelská příručka

Čistič podlah 4 v 1

PŘEDMLUVA

O tomto dokumentu

Tato uživatelská příručka uvádí veškeré informace pro správné, bezpečné a efektivní používání spotřebiče.
Než začnete spotřebič používat, je třeba si přečíst veškeré pokyny v této uživatelské příručce a ujistit se, že jim správně rozumíte.
Tuto uživatelskou příručku vždy uchovávejte na bezpečném místě v blízkosti spotřebiče pro budoucí použití.

Původní pokyny

Tato příručka je původně vypracována v angličtině. V případě veškerých dalších jazyků se jedná o překlad.

Obecné symboly

Symbol	Popis
⚠ VAROVÁNÍ	Signální slovo označující potenciálně nebezpečnou situaci, která by mohla vést k vážnému zranění, či dokonce úmrtí, nebude-li odvrácena.

PRINCESS®

EN User manual
NL Gebruiksaanwijzing
FR Manuel de l'utilisateur
DE Benutzerhandbuch
PL Instrukcja obsługi
CS Uživatelská příručka
IT Manuale dell'utente
SK Uživatelská příručka
ES Manual del usuario
PT Manual do utilizador
SV Bruksanvisning

AquaMotion Plus Floor Washer 4 in 1

01.337010.01.001

IN NEED OF ACCESSORIES? VISIT **WWW.PRINCESSHOME.EU/NL-NL/CUSTOMERSERVICE/ACCESSORIES-SPAREPARTS**
FOR ACCESSORIES AND SPARE PARTS TO EXTEND YOUR ITEM!

© Princess | Swaardvenstraat 65 | 5048 AV Tilburg | The Netherlands | www.princesshome.eu

A

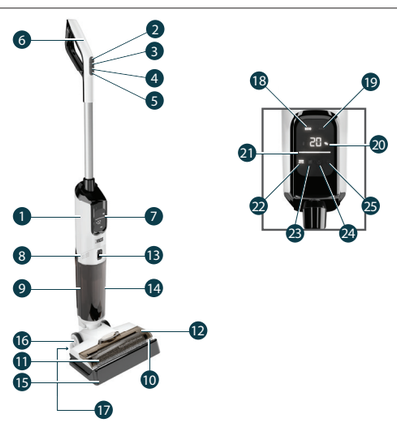

⚠ UPOZORNĚNÍ	Signální slovo označující potenciálně nebezpečnou situaci, která by mohla vést k lehkému či středně těžkému zranění, nebude-li odvrácena.
OZNÁMENÍ	Znamení používané pro praktiky, které nesouvisejí s fyzickým zraněním.
	Označuje doplňující informace nebo zdůraznění pokynu.
	Ve Francii platí: Výrobek nebo jeho obal lze recyklovat a jednotlivé díly musí být likvidovány odděleně. Dodržujte místní předpisy.
	V Itálii platí: Výrobek nebo jeho obal lze recyklovat a jednotlivé díly musí být likvidovány odděleně. Dodržujte místní předpisy.
CE	Tento výrobek splňuje požadavky na shodu s platnýmievropskými předpisy nebo směrnicemi.
	Zelená tečka je registrovaná ochranná známka Der GrünePunkt – Duales System Deutschland GmbH a je celosvětověchráněna jako ochranná známka. Logo mohou používat pouzezákazníci společnosti DSD GmbH, kteří mají platnou smlouvu opoužívání ochranné známky, nebo společnosti zabývající senakládáním s odpady na území Spolkové republiky Německo. Platí toi pro reprodukci loga třetími stranami ve slovnících, encyklopediíchnebo elektronických databázích obsahujících referenční příručku.
	Univerzální symbol recyklace, logo nebo ikona jemezinárodně uznávaný symbol používaný k označenírecyklovatelných materiálů. Symbol recyklace je veřejně dostupný anení ochrannou známkou.
	Dvojitě izolované spotřebiče jsou namísto zemnicím vodičem vybaveny dvěma izolačními systémy. U dvojitě izolovaných spotřebičů není uzemnění, ani se k nim žádné nepřipojuje. Servis dvojitě izolovaných spotřebičů vyžaduje mimořádnou péči a znalost systému a měl by jej provádět pouze kvalifikovaný servisní personál. Náhradní díly pro dvojitě izolované spotřebiče musí být totožné jako díly, které nahrazují. Dvojitě izolované spotřebiče nesou označení „CLASS II“ nebo „DOUBLE INSULATED“. Mohou být označeny také symbolem dvojité izolace.

POPIS SPOTŘEBIČE

Zamýšlené použití

Tento přístroj je vhodný pro tvrdé povrchy v interiérech, včetně voskovaných podlah, kamenných podlah, pryžových podlah, mramorových podlah, žulových podlah, broušených podlah, masivních dřevěných podlah a rovných povrchů.
Tento spotřebič je určen pouze k použití ve vnitřních prostorách.
Tento spotřebič není určen k vysávání betonu, asfaltu nebo jiných drsných povrchů.
Tento spotřebič je určen výhradně pro domácí, nekomerční použití.
Tento spotřebič je určen k použití v domácnosti a podobných oblastech jako např.:
- kuchyňské prostory pro zaměstnance v obchodech, kancelářích a jiných pracovních prostředích;
- zemědělské usedlosti;
- pro klienty v hotelech, motelech a dalších obytných prostorech;
- prostředí typu penzion.

Tento spotřebič mohou používat děti od 8 let a osoby se sníženými fyzickými, smyslovými a duševními schopnostmi či s nedostatečnými zkušenostmi a znalostmi, pokud jsou pod dohledem nebo obdržely školení ohledně bezpečného používání spotřebiče a uvědomují si hrozící nebezpečí. Se spotřebičem si nesmějí hrát děti.
Čištění a uživatelskou údržbu nesmí provádět děti bez dozoru.
Spotřebič používejte pouze tak, jak je uvedeno v této příručce.
Jiné použití spotřebiče, než je popsané v této uživatelské příručce, se považuje za nesprávné použití, které může vést ke zranění, poškození spotřebiče a zneplatnění záruky.

Technické specifikace

Název spotřebiče	Čistič podlah 4 v 1
Číslo položky	01.337010.01.001
Napájení	100 - 240V~ 50/60Hz
Jmenovitý výkon	170 W

Hlavní součásti (viz obr. A)

1. Hlavní těleso
2. Vypínač
3. Tlačítko rychlosti
4. Tlačítko rozprašování vody
5. Tlačítko samočištění
6. Rukojeť
7. Displej
8. Tlačítko uvolnění nádržky na čistou vodu
9. Nádržka na čistou vodu
10. Podlahový kartáč
11. Válcový kartáč
12. Kryt válcového kartáče
13. Tlačítko uvolnění nádržky na špinavou vodu
14. Nádržka na špinavou vodu
15. Nabíjecí základna
16. Kolo
17. Adaptér

Displej (viz obrázek B)

18. Standardní režim
19. Režim MAX
20. Nabití baterie
21. Světelný pásek
22. Rozprašování vody
23. Nádržka na špinavou vodu plná
24. Nádržka na čistou vodu prázdná
25. Samočištění

BEZPEČNOST

Bezpečnostní opatření

⚠ VAROVÁNÍ

Riziko zásahu elektrickým proudem z důvodu zkratu:
- Spotřebič nikdy nepoužívejte, pokud jsou na něm nebo na adaptéru viditelné známky poškození nebo závady. Poškozený či vadný spotřebič nebo adaptér vždy neprodleně vyměňte nebo se obraťte na zákaznický servis.
- Spotřebič neponořujte do vody ani jiných kapalin.
- Vyvarujte se rozlití tekutiny na adaptér.
- Nikdy nezvedejte spotřebič ani baterii za adaptér. Zvedání spotřebiče nebo baterie za adaptér může způsobit poškození adaptéru. Spotřebič vždy zdvihejte za základnu.
- Před použitím vždy zkontrolujte, zda napětí uvedené na typovém štítku spotřebiče odpovídá napětí vaší elektrické sítě.
- Do větracích otvorů nikdy nevkládejte žádné předměty.
- Nikdy se nedotýkejte spotřebiče ani baterie mokrýma rukama.
- Pro odpojení adaptéru od spotřebiče vždy vytáhněte/vyjměte zástrčku.
- Nikdy neomotávejte adaptér kolem spotřebiče.

Bezpečnostní riziko pro děti:
- Nad dětmi je třeba dohlížet, aby si se spotřebičem nehrály.

Riziko požáru z důvodu zkratu:
- Zamezte pádu spotřebiče a otřesům. Nadměrné vibrace mohou způsobit uvolnění spojů a ovlivnit tak správné fungování spotřebiče. Pokud došlo k pádu spotřebiče, nadále jej nepoužívejte.
- Spotřebič nikdy nepoužívejte s prodlužovacím kabelem.
- Po vyjmutí baterie ze spotřebiče ji vždy uchovávejte mimo dosah malých kovových předmětů.
- Přístroj, ani žádné díly nečistěte horkou vodou nad 60 stupňů Celsia. Nevystavujte přístroj ohni, ani nadměrné/vysoké teplotě, aby nedošlo k poškození produktu a nehrozilo nebezpečí výbuchu.

Nebezpečí výbuchu z důvodu přehřátí:
- Nikdy nevystavujte baterii vysokým teplotám nebo ohni.
- Tento spotřebič obsahuje lithium-iontové baterie, baterie nespalujte a nevystavujte vysokým teplotám, protože mohou explodovat.

Riziko požáru z důvodu přehřátí:
- Za provozu nezakrývejte spotřebič ani ventilační otvory.
- Spotřebič nabíjejte pouze v dobře větraných prostorách.

Nebezpečí poleptání chemickými kapalinami.
- Pokud z baterie vytéká kyselina, zabraňte tomu, aby se dostala do očí nebo na pokožku. V případě kontaktu s kyselinou okamžitě vypláchněte oči nebo opláchněte zasaženou pokožku vodou. Okamžitě vyhledejte lékaře.

Nebezpečí udušení způsobené plastovým obalem:
- Nikdy nenechávejte děti, aby si hrály s obalovým materiálem. Obalový materiál vždy uchovávejte mimo dosah dětí.

Nebezpečí zaseknutí kvůli pohyblivým částem:
- Vždy udržujte vlasy a oděv mimo dosah pohybujících se částí. Do pohybujících se částí se může zachytit volné oblečení, šperky nebo dlouhé vlasy.

⚠ UPOZORNĚNÍ

Nebezpečí zakopnutí o volné kabely:
- Nikdy nenechávejte adaptér viset tak, aby o něj někdo mohl zakopnout nebo za jej náhodně zatáhnout.

OZNÁMENÍ

Riziko poškození spotřebiče:
- Nepoužívejte agresivní chemické čisticí prostředky, které mohou spotřebič při čištění poškodit.
- Spotřebič používejte pouze s dodaným příslušenstvím nebo příslušenstvím doporučeným značkou Princess.
- Spotřebič nikdy neumisťujte do blízkosti zdroje tepla.
- Spotřebič nikdy nevkládejte do myčky.
- Nikdy tímto spotřebičem nevysávejte kapaliny, horké nečistoty nebo hořlavé látky.
- Nikdy spotřebič nepoužívejte s plnou prachovou nádobkou. Přeplnění prachové nádoby může způsobit ucpání a snížení sacího výkonu.
- Nepoužívejte tento čistič podlah k vysávání ostrých předmětů, jako jsou skleněné střepy, malé hračky, špendlíky, kancelářské sponky, kamínky, sádra, velké kusy papíru atd., které mohou způsobit zablokování a poškození přístroje.

PŘED PRVNÍM POUŽITÍM

Odstraňte veškerý obalový materiál.

Naplnění nádržky na čistou vodu

1. Stisknutím tlačítka uvolnění nádržky na čistou vodu **A8** vyjměte nádržku z přístroje.
2. Otevřete uzávěr nádržky, naplňte nádržku na čistou vodu **A9** vodou a vraťte uzávěr zpět.
3. Umístěte nádrž zpět do zařízení, dokud neuslyšíte cvaknutí.

Poznámka: neplňte horkou vodou

Vyprázdněte nádržku na špinavou vodu.

1. Stisknutím tlačítka uvolnění nádržky na špinavou vodu **A13** vyjměte nádržku z přístroje.
2. Vyprázdněte nádržku na špinavou vodu **A14**
3. Vyrovnejte dno nádržky na špinavou vodu **A14** a zatlačte ji zpět do přístroje, dokud neuslyšíte cvaknutí.

Nasazení válcového kartáče

1. Vyrovnejte drážku na pravé straně válcového kartáče **A11** s vyvýšenou částí podlahového kartáče a zasuňte jej.
2. Zarovnejte polohovací zámek na levé straně válcového kartáče **A11** s odpovídající štěrbinou na levé straně podlahového kartáče a zatlačte jej, dokud neuslyšíte cvaknutí, což znamená, že je válcový kartáč správně nasazen

Nasazení krytu válcového kartáče

1. Zarovnejte levou a pravou stranu přední části krytu se štěrbinami na podlahovém kartáči a vložte je.
2. Zatlačte rukojeť krytu do příslušné drážky podlahového kartáče, dokud neuslyšíte „cvaknutí“.

POUŽITÍ

Používání nabíjecí základny

1. Ujistěte se, že je napájecí kabel připojen k připojovacímu bodu na spodní straně nabíjecí stanice. Zkontrolujte, zda kabel nabíječky a nabíjecí základna **A15** jsou neporušené a pevně spojené. Umístěte nabíjecí základnu ke zdi na rovnou podlahu a připojte ji ke zdroji napájení. Před prvním použitím spotřebič plně nabijte.
2. Umístěte spotřebič na nabíjecí základnu **A15**. Když nabití baterie **B20** dosáhne 100 %, baterie je plně nabitá.

Poznámka:
- Spotřebič nabíjejte pouze pomocí adaptéru dodaného prodejcem
- Když se spotřebič dlouho nepoužívá, je třeba jej jednou za 3 měsíce nabít, aby byl zajištěn optimální výkon.
- Spotřebič skladujte ve vnitřních prostorách na suchém místě. Nevystavujte spotřebič slunečnímu záření, ani mrazu.

Pracovní režimy

- Spotřebič se ve výchozím nastavení spouští ve standardním režimu **B18**. Podle potřeby můžete přepnout do režimu MAX **B19**.
- Stisknutím tlačítka rychlosti **A3** přepínáte mezi vysokou a nízkou rychlostí.
- Podržením tlačítka rychlosti **A3** na více než 10 sekund vypnete hlasová sdělení spotřebiče. Dalším dlouhým stisknutím hlasová sdělení znovu zapnete.
- Vodní sprej je ve výchozím nastavení zapnutý, když je stroj zapnutý.
- Stiskněte tlačítko rozprašování pro zastavení a/nebo restartování funkce rozprašování.
- Podržením tlačítka rozprašování vody **A4** na déle než 10 sekund můžete zvolit jiný jazyk. Znovu dlouze stiskněte pro návrat
- Po použití vraťte přístroj zpět na nabíjecí základnu **A15** a stiskněte tlačítko samočištění **A5**, Pro spuštění funkce samočištění.

Používání spotřebiče

1. Před použitím spotřebič plně nabijte
2. Vyjměte rukojeť z nabíjecí stanice a nastavte ji do běžného úhlu pro použití.
3. Při spuštění stisknutím tlačítka zapnutí/vypnutí **A2** přejde spotřebič do „standardního režimu EKO“ **B18**, tento režim se používá při běžném čištění podlahy.
4. Stisknutím tlačítka rychlosti **A3** můžete upravit sací výkon spotřebiče pro různá prostředí (při běžném čištění podlah použijte standardní režim ECO; režim MAX použijte při větším znečištění podlahy nebo obtížněji čistitelných skvrnách).
5. Pokud dojde čistá voda v nádržce, rozsvítí se ukazatel prázdné nádržky na čistou vodu **B24** na panelu displeje a spotřebič vydá zvukový signál, aby uživatele upozornil, že v nádržce na čistou vodu **A9** je málo vody. Uživatel musí nádržku na čistou vodu doplnit. Přístroj může stále pracovat, i když v nádržce na čistou vodu chybí voda.
6. Když je nádržka na špinavou vodu **A14** plná a je nasáván vzduch, zvýší se hluk motoru. Ukazatel plné nádržky na špinavou vodu **B23** na panelu displeje se rozsvítí a přístroj vydá zvukový signál, aby uživatele upozornil, že nádržka na špinavou vodu **A14** je plná. Uživatel musí před dalším použitím přístroje vyjmout nádržku na špinavou vodu, vyprázdnit ji a vyčistit a poté ji znovu nainstalovat. Když je nádržka na špinavou vodu plná, přístroj se automaticky vypne a nemůže fungovat.

Samočištění

1. Umístěte spotřebič zpět na základnu **A15**. Ujistěte se, že je v nádržce na čistou vodu**A9** dostatek vody pro samočištění.
2. Stiskněte „tlačítko samočištění“ **A5**; rozsvítí se „ukazatel samočištění“ **B25**. Pokud zbývající nabití přístroje dosahuje úrovně potřebné pro samočištění, spustí přístroj okamžitě režim samočištění a sám se vyčistí. Během tohoto procesu se ozve hlasové sdělení: „Samočištění bylo zahájeno.
3. Pokud zbývající nabití přístroje k dokončení procesu samočištění nestačí, nabije nabíječka nejprve přístroj. Mezitím hlasové sdělení oznámí: „Je vyžadováno samočištění.“ Jakmile nabití dosáhne úrovně potřebné pro samočištění, přístroj automaticky spustí režim samočištění a vyčistí se.
4. Po dokončení procesu čištění se přístroj automaticky vypne. Nabíječka bude pokračovat v nabíjení stroje a až bude baterie plně nabitá, „ukazatel baterie“ **B20** zhasne.
5. Po dokončení samočištění vyprázdněte nádržku na špinavou vodu **A14**.

ČIŠTĚNÍ A ÚDRŽBA

- Pravidelně čistěte vnější povrch spotřebiče suchým hadříkem.
- Aby se snížilo riziko zranění, přístroj při provádění údržby vypněte a nepokládejte na nabíjecí základnu.

Čištění nádržky na špinavou vodu

1. Stisknutím tlačítka uvolnění nádržky na špinavou vodu **A13** vyjměte nádržku na špinavou vodu **A14** a vyčistěte trubky čisticím nástrojem a lehce navlhčeným hadříkem.
2. Odstraňte kryt nádržky, vylijte špinavou vodu, vyčistěte nádržku, HEPA filtr a kryt nádržky, **osušte tyto díly a složte zpět.**
3. Umístěte nádržku na špinavou vodu **A14** zpět do spotřebiče. Mělo by být slyšet „cvaknutí“, pokud to uděláte správně.

Poznámka: pokud se nádržka na špinavou vodu **A14** během používání zaplní, vydá spotřebič hlasové sdělení, kterým uživatele upozorní, že je třeba vyprázdnit a vyčistit nádržku na vodu.

Čištění válcového kartáče

1. Zahákněte rukojeť na horní straně krytu válcového kartáče **A12** a vytažením nahoru sejměte kryt.
2. Zatáhněte za přezku na straně válcového kartáče **A11** nahoru a vyjměte válcový kartáč.
3. Odstraňte nečistoty z přívodu vzduchu podlahového kartáče, povrchu válcového kartáče a vnitřku krytu válcového kartáče, poté válcový kartáč očistěte a osušte.
4. Otřete podlahový kartáč a přívod vzduchu u podlahového kartáče mírně navlhčeným hadříkem, poté jej osušte a nakonec nainstalujte podle postupu instalace válcového kartáče **A11** a krytu kartáče **A12**.

Poznámka: není důvod ke znepokojení, pokud se na vnitřní stěně prachové nádoby během čištění objeví malé množství vlhkosti nebo kapek vody.

Skladování

- Spotřebič skladujte na suchém a uzavřeném místě.
- Obvykle se doporučuje vyměnit válečkový kartáč **A11** a HEPA filtr každých 6 měsíců.
- Konkrétní frekvence výměny závisí na skutečném používání.

ŘEŠENÍ PROBÉMŮ

Problém	Možná příčina	Možné řešení
Spotřebič nefunguje / nefunguje správně.	Spotřebič není plně nabitý.	Nabijte spotřebič.
	Spotřebič není ve svislé/stojící poloze.	Nepoužívejte spotřebič ve svislé poloze. (Spotřebič ve stojící poloze nefunguje.)
	Válcový kartáč **A11** není nainstalován správně.	Nainstalujte válcový kartáč **A11** (viz kapitola „Před prvním použitím“)
Sání se snižuje a spotřebič vydává neobvyklý hluk.	Sací vstup je zablokován	Odstraňte materiál/předmět, který blokuje vstup.
	Nádržka na špinavou vodu **A14** není nainstalována správně.	Nainstalujte nádržku na špinavou vodu **A14**. Další informace uvádí kapitola „Před prvním použitím“.
	Nádržka na špinavou vodu **A14** a/nebo HEPA filtr nejsou čisté.	Vyčistěte nádržku na špinavou vodu **A14** a HEPA filtr.

LIKVIDACE

Nevyhazujte elektrospotřebiče jako netříděný komunální odpad, využijte zařízení pro oddělený sběr. Informace o dostupných sběrných systémech získáte od místních úřadů. Pokud jsou elektrospotřebiče ukládány na skládky, mohou unikat nebezpečné látky do podzemních vod a dostat se do potravinového řetězce, což může poškodit vaše zdraví a snížit kvalitu života. Při výměně starých spotřebičů za nové je prodejce ze zákona povinen váš starý spotřebič minimálně bezplatně převzít zpět k likvidaci.

Podpora

Všechny dostupné informace a náhradní díly naleznete na adrese www.princesshome.eu!

IT Manuale d'uso

Lavapavimenti 4 in 1

INTRODUZIONE

A proposito di questo documento

Questo manuale d'uso contiene tutte le informazioni per un uso corretto, sicuro ed efficiente dell'apparecchio.
Assicurarsi di aver letto e compreso completamente le istruzioni presenti in questo manuale dell'utente prima di utilizzare l'apparecchio.
Conservare questo manuale dell'utente in un luogo sicuro vicino all'apparecchio per riferimenti futuri.

Istruzioni originali

Questo manuale è stato originariamente scritto in inglese. Tutte le altre lingue sono documenti tradotti.

Simboli generali

Simbolo	Descrizione
⚠ ATTENZIONE	Avvertenza utilizzata per indicare una situazione potenzialmente pericolosa che, se non evitata, potrebbe provocare la morte o lesioni gravi.
⚠ ATTENZIONE	Avvertenza utilizzata per indicare una situazione potenzialmente pericolosa che, se non evitata, potrebbe causare lesioni lievi o moderate.
AVVISO	Avvertenza utilizzata per pratiche non correlate a lesioni fisiche.
	Indica informazioni aggiuntive o sottolinea un'istruzione.
	Applicabile in Francia: Il prodotto o l'imballaggio possono essere riciclati e i componenti devono essere smaltiti separatamente. Seguire le normative locali.
	Applicabile in Italia: Il prodotto o l'imballaggio possono essere riciclati e i componenti devono essere smaltiti separatamente. Seguire le normative locali.
CE	Questo prodotto è conforme alle prescrizioni applicabili contenute nelle normative o direttive europee.
	The Green Dot è un marchio registrato di Der Grüne Punkt – Duales System Deutschland GmbH ed è protetto come marchio in tutto il mondo. Il logo può essere utilizzato unicamente dai clienti di DSD GmbH titolari di un valido contratto di utilizzo del marchio o da società di gestione dei rifiuti impegnate all'interno della Repubblica Federale di Germania. Quanto sopra si applica anche allariproduzione del logo da parte di terzi in un dizionario,un'enciclopedia o una banca dati elettronica contenente un manualedi riferimento.
	Il simbolo, il logo o l'icona del riciclaggio universale è un emblema riconosciuto a livello internazionale utilizzato per designare i materiali riciclabili. Il simbolo del riciclaggio è di dominio pubblico e non è un marchio.
	In un apparecchio con doppio isolamento, al posto del cavo di terra sono previsti due sistemi di isolamento Gli apparecchi con doppio isolamento non possiedono collegamento a terra e non devono esservi collegati nemmeno successivamente. La manutenzione di un apparecchio con doppio isolamento richiede estrema attenzione e conoscenza del sistema e deve essere effettuata unicamente da personale qualificato. Le parti di ricambio di un apparecchio con doppio isolamento devono essere identiche a quelle che sostituiscono. Un apparecchio con doppio isolamento riporta la dicitura "CLASSE II" o "DOPPIO ISOLAMENTO". Può inoltre essere identificato con il simbolo del doppio isolamento.

DESCRIZIONE DELL'APPARECCHIO

Uso previsto

Questo apparecchio è adatto a terreni duri in ambienti interni, tra cui pavimenti in cera, pavimenti in pietra, pavimenti in gomma, pavimenti in marmo, pavimenti in granito, pavimenti con fresatura ad acqua, pavimenti in legno massiccio e superfici piane.
Questo apparecchio è destinato esclusivamente all'uso interno.
L'elettrodomestico non è pensato per un uso su cemento, asfalto o altre superfici ruvide.
Questo apparecchio è destinato esclusivamente a un uso domestico e non commerciale.
Questo apparecchio è destinato all'uso in applicazioni domestiche e simili come:
- cucine per il personale in negozi, uffici e altri ambienti di lavoro;
- case coloniche;
- da clienti in hotel, motel e altri ambienti di tipo residenziale;
- ambienti tipo bed and breakfast.

Questo elettrodomestico può essere utilizzato da bambini di età pari o superiore a 8 anni e da persone con ridotte capacità fisiche, sensoriali o mentali o prive di esperienza e conoscenza se sotto supervisione o se sono state istruite sull'uso dell'elettrodomestico in modo sicuro e se ne comprendono i pericoli connessi. Questo elettrodomestico non è un giocattolo per bambini. La pulizia e la manutenzione da parte dell'utente non possono essere eseguite da bambini senza supervisione
utilizzare l'apparecchio solo come descritto in questo manuale utente.
Qualsiasi uso dell'apparecchio diverso da quello descritto in questo manuale dell'utente è considerato un uso improprio e può causare lesioni o danni all'apparecchio e invalidare la garanzia.

Specifiche tecniche

Nome dell'apparecchio	Lavapavimenti 4 in 1
Numero dell'articolo	01.337010.01.001
Alimentazione	100 - 240V~ 50/60Hz
Potenza nominale	170 W

Parti principali (vedi immagine A)

1. Corpo principale
2. Pulsante On/Off
3. Pulsante di velocità
4. Pulsante di spruzzatura acqua
5. Pulsante per l'autopulizia
6. Manico
7. Display
8. Pulsante di sgancio serbatoio acqua pulita
9. Serbatoio acqua pulita
10. Spazzola per pavimenti
11. Spazzola a rullo
12. Coperchio della spazzola a rullo
13. Pulsante di sgancio serbatoio acqua sporca
14. Serbatoio acqua sporca
15. Base di ricarica
16. Ruota
17. Adattatore

Display (vedi immagine B)

18. Modalità standard
19. Modalità max
20. Potenza batteria
21. Banda luminosa
22. Spruzzatura acqua
23. Serbatoio acqua sporca pieno
24. Serbatoio acqua pulita vuoto
25. Autopulizia

SICUREZZA

Misure di sicurezza

⚠ ATTENZIONE

Pericolo di scossa elettrica da cortocircuito:
- Non utilizzare mai l'elettrodomestico se sono presenti segni visibili di danni o difetti all'elettrodomenstico o all'adattatore. Sostituire immediatamente l'elettrodomestico o l'adattatore difettosi o contattare l'assistenza clienti.
- Non immergere mai l'apparecchio in acqua o altri liquidi.
- Evitare sempre fuoriuscite di liquido sull'adattatore.
- Non sollevare mai l'elettrodomestico o la batteria dall'adattatore. Sollevare l'elettrodomestico o la batteria dall'adattatore può danneggiare l'adattatore. Sollevare l'elettrodomestico solo

tenendo la base.
- Controllare sempre che la tensione indicata sulla targhetta identificativa dell'apparecchio corrisponda alla tensione di rete prima dell'uso.
- Non inserire mai oggetti nelle aperture di fuoriuscita dell'aria.
- Non maneggiare mai l'elettrodomestico o la batteria con le mani bagnate.
- Tirare/afferrare sempre la spina per scollegare l'adattatore dall'elettrodomestico.
- Non avvolgere mai l'adattatore attorno all'elettrodomestico.

Pericolo per la sicurezza dei bambini:
- I bambini devono essere sorvegliati per assicurarsi che non giochino con l'apparecchio.

Pericolo di incendio per cortocircuito:
- Non far cadere mai l'apparecchio e proteggerlo dagli urti. Le vibrazioni eccessive possono allentare i collegamenti e influenzare il corretto funzionamento dell'apparecchio. In caso di caduta, interrompere l'uso dell'apparecchio.
- Non utilizzare mai l'apparecchio con un cavo di prolunga.
- Tenere sempre la batteria lontana da piccoli oggetti metallici quando viene rimossa dall'elettrodomestico.
- Non lavare le macchine e le relative parti con acqua a temperatura superiore a 60 gradi Celsius. Non esporre la macchina al fuoco o a temperature eccessive/elevate, per evitare danni al prodotto o rischi di esplosione.

Pericolo di esplosione per surriscaldamento:
- Non esporre mai la batteria a temperature elevate o a fiamme libere.
- Questo apparecchio contiene batterie agli ioni di litio. Non bruciarle né esporle ad alte temperature, poiché potrebbero esplodere.

Pericolo di incendio per surriscaldamento:
- Non coprire mai l'apparecchio o le prese d'aria durante l'uso.
- Caricare l'elettrodomestico solo in un'area ben ventilata.

Pericolo di ustioni da fluidi chimici:
- In caso di perdite dalla batteria, evitare sempre che l'acido della batteria entri in contatto con gli occhi o con la pelle. In caso di contatto con l'acido della batteria, sciacquare immediatamente gli occhi o la pelle con acqua. Consultare immediatamente un medico

Rischio di soffocamento per l'imballaggio in plastica:
- Non lasciare che i bambini giochino con il materiale dell'imballaggio. Tenere sempre il materiale di imballaggio fuori dalla portata dei bambini.

Rischio di impigliarsi dovuto alle parti in movimento:
- Tenere sempre i capelli e i vestiti lontani dalle parti mobili. Capi di abbigliamento larghi, gioielli o capelli lunghi possono restare impigliati alle parti in movimento.

⚠ ATTENZIONE

Pericolo di inciampo a causa di cavi allentati:
- Non lasciare mai l'adattatore in una posizione sporgente che comporti il rischio che qualcuno possa inciamparvi o tirarlo accidentalmente.

AVVISO

Rischio di danneggiamento dell'apparecchio:
- Non utilizzare mai detergenti chimici aggressivi che possono danneggiare l'apparecchio durante la pulizia.
- Usare l'apparecchio soltanto con gli accessori forniti o con gli accessori raccomandati da Princess.
- Non posizionare mai l'apparecchio vicino a una fonte di calore.
- Non mettere mai l'apparecchio in lavastoviglie.
- Non aspirare mai liquidi, detriti caldi o sostanze infiammabili con l'elettrodomestico.
- Non utilizzare mai l'elettrodomestico con il contenitore della polvere pieno. Un riempimento eccessivo del contenitore della polvere può causare intasamenti e riduzione dell'aspirazione.
- Non utilizzare questo lavapavimenti per aspirare oggetti appuntiti come frammenti di vetro, piccoli giocattoli, spilli, graffette, pietre, gesso, grossi pezzi di carta, ecc. che potrebbero causare intasamenti e danni alla macchina.

PRIMA DEL PRIMO UTILIZZO
Rimuovere tutto l'imballaggio.

Riempimento del serbatoio acqua pulita
1. Premere il pulsante di sgancio del serbatoio dell'acqua pulita **A8** per rimuoverlo dall'apparecchio.
2. Aprire il tappo del serbatoio, riempire d'acqua il serbatoio dell'acqua pulita **A9** e reinserire il tappo.
3. Riposizionare il serbatoio nell'apparecchio finché non si sente un clic.

Nota: non riempire con acqua calda

Svuotare il serbatoio dell'acqua sporca.
1. Premere il pulsante di sgancio del serbatoio dell'acqua sporca **A13** per rimuoverlo dall'apparecchio.
2. Svuotare il serbatoio dell'acqua sporca **A14**
3. Allineare il fondo del serbatoio dell'acqua sporca **A14**, quindi reinserirlo nell'apparecchio finché non si sente un clic.

Installazione della spazzola a rullo
1. Allineare la scanalatura sul lato destro della spazzola a rullo **A11** con la parte rialzata della spazzola per pavimenti e inserirla.
2. Allineare il blocco di posizionamento sul lato sinistro della spazzola a rullo **A11** con la scanalatura corrispondente sul lato sinistro della spazzola per pavimenti e premerlo finché non si sente un clic, a indicare che la spazzola a rullo è installata in posizione.

Installazione del coperchio della spazzola a rullo
1. Allineare i lati sinistro e destro della parte anteriore del coperchio con le scanalature della spazzola per pavimenti e inserirli.
2. Premere la maniglia del coperchio nella scanalatura corrispondente della spazzola per pavimenti finché non si sente un "clic".

UTILIZZO

Utilizzo della base di ricarica
1. Assicurati che il cavo dell'adattatore sia collegato al punto di connessione nella parte inferiore della base di ricarica. Verificare che il cavo di ricarica e la base di ricarica **A15** siano intatti e che siano collegati saldamente. Posizionare la base di ricarica in piano contro una parete e collegarla a una fonte di alimentazione. Caricare completamente l'apparecchio prima del primo utilizzo.
2. Posizionare l'apparecchio sulla base di ricarica **A15**. Quando la batteria **B20** raggiunge il 100%, significa che è completamente carica.

Nota:
- Caricare l'apparecchio solo con l'adattatore fornito dal venditore.
- In caso di inutilizzo prolungato, l'apparecchio deve essere caricato una volta ogni 3 mesi per ottenere prestazioni ottimali.
- Conservare l'apparecchio al chiuso in un luogo asciutto. Non esporre l'apparecchio alla luce del sole o a temperature rigide.

Modalità operative
- Per impostazione predefinita, l'apparecchio si avvia in modalità standard **B18**. È possibile passare alla modalità MAX **B19** in base alle proprie esigenze.
- Premere il pulsante **A3** per passare a velocità alta e bassa.
- Tenere premuto il pulsante di velocità **A3** per almeno 10 secondi per disattivare la voce dell'apparecchio. Premere nuovamente a lungo per riattivare la voce.
- Il getto d'acqua è acceso per impostazione predefinita quando la macchina viene accesa.
- Premere il pulsante di spruzzo per fermare e/o riavviare la funzione di spruzzo.
- Tenere premuto il pulsante di spruzzatura acqua **A4** per almeno 10 secondi per utilizzare una lingua diversa. Tieni premuto di nuovo per tornare indietro.
- Dopo l'uso, riporre la macchina sulla base di ricarica **A15** e premere il pulsante di autopulizia **A5** per avviare la funzione di autopulizia profonda.

Utilizzo dell'apparecchio
1. Caricare completamente l'apparecchio prima dell'uso
2. Rimuovi la maniglia dalla base di ricarica e regolala a un angolo normale per l'uso.
3. Premere il pulsante di accensione/spegnimento **A2** per avviare l'apparecchio, che entra in "modalità ECO standard" **B18**; questa modalità viene utilizzata per la normale pulizia della superficie.
4. Premere il pulsante di velocità **A3** per regolare la potenza di aspirazione dell'apparecchio in modo da adattarlo ai diversi ambienti di pulizia (utilizzare la modalità ECO standard per la normale pulizia della superficie e utilizzare la modalità MAX quando è particolarmente sporco o presenta macchie più difficili da eliminare).
5. Se il serbatoio dell'acqua pulita si esaurisce, l'indicatore di serbatoio acqua pulita vuoto **B24** sul pannello del display si accende e l'apparecchio emette un suono per avvisare l'utente che nel serbatoio dell'acqua pulita **A9** manca l'acqua. L'utente deve aggiungere acqua al serbatoio dell'acqua pulita in modo che la macchina possa continuare a funzionare quando manca acqua nel serbatoio dell'acqua pulita.
6. Quando il serbatoio dell'acqua sporca **A14** è pieno e viene aspirata aria, la rumorosità del motore aumenta. L'indicatore di serbatoio acqua sporca pieno **B23** sul pannello del display si accende e la macchina emette un suono per avvisare l'utente che il serbatoio dell'acqua sporca **A14** è pieno. L'utente deve rimuovere il serbatoio dell'acqua sporca, svuotarlo e pulirlo, quindi reinstallarlo prima di utilizzare nuovamente la macchina. Quando il serbatoio dell'acqua sporca è pieno, la macchina si spegne automaticamente e non può funzionare.

Autopulizia
1. Riposizionare l'apparecchio sulla base **A15**. Assicurarsi che l'acqua nel serbatoio dell'acqua pulita **A9** sia sufficiente per l'autopulizia.
2. Premere il "pulsante di autopulizia" **A5**; la "spia di autopulizia" **B25** si accende. Quando la potenza residua della macchina raggiunge il livello richiesto per l'autopulizia, la macchina avvia immediatamente la modalità di autopulizia e svolge autonomamente l'operazione di pulizia. Durante questo passaggio, un messaggio vocale annuncia: "L'autopulizia è iniziata".
3. Quando l'energia residua della macchina non è sufficiente per completare il ciclo di autopulizia, il caricabatterie provvede prima a caricare la macchina. Nel frattempo, un messaggio vocale annuncia: "Autopulizia necessaria". Quando la carica raggiunge il livello richiesto per l'autopulizia, la macchina avvia automaticamente la modalità di autopulizia e svolge autonomamente l'operazione di pulizia.
4. Al termine del ciclo di pulizia, la macchina si spegne automaticamente. Il caricabatterie continua a caricare la macchina e, quando la batteria è completamente carica, l'indicatore della batteria **B20** si spegne.
5. Svuotare il serbatoio dell'acqua sporca **A14** al termine dell'autopulizia.

PULIZIA E MANUTENZIONE
- Pulire regolarmente l'esterno dell'elettrodomestico con un panno asciutto.
- Per ridurre il rischio di infortunio, spegnere la macchina e non posizionarla sulla base di ricarica quando si esegue la manutenzione.

Pulizia del serbatoio dell'acqua sporca
1. Premere il pulsante di sgancio del serbatoio acqua sporca **A13** per estrarlo **A14**, utilizzare l'utensile di pulizia e un panno leggermente umido per pulire i tubi.
2. Rimuovere il coperchio del serbatoio, svuotare l'acqua sporca, lavare il serbatoio, il filtro HEPA e il coperchio del serbatoio, **asciugare le parti e rimontarle.**
3. Riposizionare il serbatoio dell'acqua sporca **A14** nell'apparecchio; se l'operazione è stata eseguita correttamente, si dovrebbe sentire un "clic".

Nota: se il serbatoio dell'acqua sporca **A14** si riempie durante l'uso, l'apparecchio emette un vocale per avvisare l'utente che è necessario svuotarlo e pulirlo.

Pulizia della spazzola a rullo
1. Agganciare la maniglia sulla parte superiore del coperchio della spazzola a rullo **A12** e tirarla verso l'alto per rimuovere il coperchio.
2. Tirare la fibbia sul lato della spazzola a rullo **A11** verso l'alto ed estrarre la spazzola a rullo.
3. Rimuovere i detriti dalla presa d'aria della spazzola per pavimenti, dalla superficie della spazzola a rullo e dall'interno del coperchio della spazzola a rullo, quindi lavare la spazzola a rullo e asciugarla.
4. Pulire la spazzola per pavimenti e la presa d'aria della spazzola per pavimenti con un panno leggermente umido, quindi asciugarla e infine installarla seguendo i passaggi di installazione della spazzola a rullo **A11** e del coperchio della spazzola **A12**.

Nota: non preoccuparsi se durante la pulizia compaiono piccole quantità di umidità o gocce d'acqua sulla parete interna della vaschetta di raccolta della polvere.

Conservazione
- Conservare l'apparecchio in un luogo asciutto e chiuso.
- Di norma, è consigliabile sostituire la spazzola a rullo **A11** e l'HEPA ogni 6 mesi.
- La frequenza di sostituzione specifica dipende dall'uso effettivo.

RISOLUZIONE DEI PROBLEMI

Problema	Possibile causa	Possibile soluzione
L'elettrodomestico non funziona/non funziona correttamente.	L'apparecchio non è completamente carico.	Ricaricare l'apparecchio
	L'apparecchio è in posizione verticale/eretta.	Mettere l'apparecchio in posizione non verticale. (L'apparecchio non funziona in posizione eretta.)
	La spazzola a rullo **A11** non è installata correttamente.	Installare la spazzola a rullo **A11** (vedere il capitolo "Prima del primo utilizzo")
L'aspirazione diminuisce e l'apparecchio emette un rumore anomalo.	L'ingresso di aspirazione è bloccato	Rimuovi il materiale/ oggetto che blocca l'ingress.
	Il serbatoio dell'acqua sporca **A14** non è installato correttamente.	Installare il serbatoio dell'acqua sporca **A14** Vedere il capitolo "Prima del primo utilizzo".
	Il serbatoio dell'acqua sporca **A14** e/o il filtro HEPA non sono puliti.	Pulire il serbatoio dell'acqua sporca **A14** e il filtro HEPA.

SMALTIMENTO
Non smaltire gli apparecchi elettrici come rifiuti urbani indifferenziati, utilizzare strutture di raccolta differenziata. Contattare l'amministrazione locale per informazioni riguardanti i sistemi di raccolta disponibili. Lo smaltimento degli apparecchi elettrici in discarica può causare la fuoriuscita di sostanze pericolose che possono contaminare le falde acquifere ed entrare nella catena alimentare, danneggiando la salute e il benessere. In caso di sostituzione di vecchi elettrodomestici con nuovi, il rivenditore è obbligato per legge a ritirare il vecchio apparecchio per lo smaltimento almeno gratuitamente.

Assistenza
Tutte le informazioni e le parti di ricambio sono disponibili sul sito www.princesshome.eu!

SK Používateľská príručka

Podlahová umývačka 4 v 1

PREDSLOV
O tomto dokumente
Tento návod na použitie obsahuje všetky informácie pre správne, bezpečné a efektívne používanie spotrebiča.
Pred použitím spotrebiča sa uistite, že ste si úplne prečítali a pochopili pokyny v tomto návode na použitie.
Tento návod na použitie vždy uschovajte na bezpečnom mieste v blízkosti spotrebiča na budúce použitie.

Pôvodné pokyny
Tento návod je pôvodne napísaný v angličtine. Všetky ostatné jazyky vznikli preložením pôvodného návodu.

Všeobecné symboly

Symbol	Popis
⚠ VAROVANIE	Signálne slovo používané na označenie potenciálne nebezpečnej situácie, ktorá, ak sa jej nezabráni, môže mať za následok smrť alebo vážne zranenie.
⚠ UPOZORNENIE	Signálne slovo používané na označenie potenciálne nebezpečnej situácie, ktorá, ak sa jej nezabráni, môže mať za následok ľahké alebo stredne ťažké zranenie.
OZNÁMENIE	Signálne slovo používané na označenie praktík, ktoré nesúvisia s fyzickým zranením.
	Označuje dodatočné informácie alebo dôraz na pokyn.
	Platné pre Francúzsko: Výrobok alebo obal možno recyklovať a komponenty sa musia likvidovať oddelene. Dodržujte miestne predpisy.
	Platné pre Taliansko: Výrobok alebo obal možno recyklovať a komponenty sa musia likvidovať oddelene. Dodržujte miestne predpisy.
CE	Tento výrobok spĺňa požiadavky zhody podľa platných európskych predpisov alebo smerníc.
	The Green Dot je registrovanou obchodnou značkou Der Grüne Punkt – Duales System Deutschland GmbH a ako obchodná značka je celosvetovo chránená. Toto logo smú používať výlučne zákazníci spoločnosti DSD GmbH, ktorí majú platnú zmluvu o používaní ochrannej známky, alebo spoločnosti zaoberajúce zaoberajú sa odpadovým hospodárstvom v rámci Spolkovej republiky Nemecko. To platí aj pre reprodukciu loga tretími stranami v slovníku,encyklopédii alebo elektronickej databáze, ktorá obsahuje referenčnúpríručku.
	Symbol univerzálnej recyklácie, logo alebo ikona je medzinárodne uznávaným symbolom, ktorý sa používa na označenie recyklovateľných materiálov. Symbol recyklácie spadá do verejnej oblasti a nie je ochrannou známkou.
	V spotrebiči s dvojitou izoláciou sú namiesto uzemňovacieho vodiča dva izolačné systémy. Na spotrebiči s dvojitou izoláciou sa nenachádzajú žiadne uzemňovacie prostriedky ani sa k nemu uzemňovacie prostriedky nesmú pridávať. Servis spotrebiča s dvojitou izoláciou vyžaduje mimoriadnu opatrnosť a znalosť systému a smie ho vykonávať len kvalifikovaný servisný personál. Náhradné diely pre spotrebič s dvojitou izoláciou musia byť identické s dielmi, ktoré nahrádzajú. Spotrebič s dvojitou izoláciou je označený slovami „CLASS II" (Trieda II) alebo „DOUBLE INSULATED" (Dvojito izolované). Možno ho identifikovať aj pomocou symbolu dvojitej izolácie.

POPIS SPOTREBIČA

Určené použitie
Toto zariadenie je vhodné na tvrdé podlahy vo vnútornom prostredí vrátane voskovaných podláh, kamenných podláh, gumových podláh, mramorových podláh, žulových podláh, vrúbkovaných podláh, masívnych drevených podláh a rovných povrchov.
Tento spotrebič je určený len na použitie v interiéri.
Tento spotrebič nie je určený na vysávanie betónu, asfaltu alebo iných drsných povrchov.
Tento spotrebič je určený výhradne na domáce, nekomerčné použitie.
Tento spotrebič je určený na použitie v domácnosti a podobných zariadeniach, ako sú:
- kuchynské priestory pre zamestnancov v obchodoch, kanceláriách a iných pracovných prostrediach,
- farmárske domy,
- klientmi v hoteloch, moteloch a iných prostrediach rezidenčného typu,
- prostrediach typu nocľah s raňajkami.

Tento spotrebič môžu používať deti vo veku od 8 rokov a osoby so zníženými fyzickými, zmyslovými alebo duševnými schopnosťami alebo nedostatkom skúseností a znalostí, za predpokladu, že sú pod dohľadom alebo boli poučené o používaní spotrebiča bezpečným spôsobom a rozumejú nebezpečenstvám, ktoré predstavuje. Deti sa so spotrebičom nesmú hrať. Čistenie a používateľskú údržbu nesmú vykonávať deti bez dozoru.
Spotrebič používajte len tak, ako je popísané v tomto návode na použitie.
Akékoľvek iné použitie spotrebiča, ako je popísané v tomto návode na použitie, sa považuje za nesprávne použitie a môže spôsobiť zranenie alebo poškodenie zariadenia a stratu záruky.

Technické špecifikácie

Názov spotrebiča	Podlahová umývačka 4 v 1
Číslo tovaru	01.337010.01.001
Zdroj napätia	100 - 240V~ 50/60Hz
Menovitý výkon	170 W

Hlavné časti (pozri obrázok A)
1. Hlavná jednotka
2. Tlačidlo zapnutia/vypnutia
3. Tlačidlo rýchlosti
4. Tlačidlo na rozprašovanie
5. Tlačidlo na samo-čistenie
6. Rukoväť
7. Displej
8. Tlačidlo na uvoľnenie nádrže na čistú vodu
9. Nádrž na čistú vodu
10. Podlahová kefa
11. Valčeková kefa
12. Kryt valčekovej kefy
13. Tlačidlo na uvoľnenie nádrže na špinavú vodu
14. Nádrž na špinavú vodu
15. Nabíjacia základňa
16. Koleso
17. Adaptér

Displej (pozri obrázok B)
18. Štandardný režim
19. Max režim
20. Napájanie batérie
21. Svetelná lišta
22. Rozprašovač
23. Nádrž na špinavú vodu je plná
24. Nádrž na čistú vodu je prázdna
25. Samo-čistenie

BEZPEČNOSŤ

Bezpečnostné opatrenia

⚠ VAROVANIE

Nebezpečenstvo úrazu elektrickým prúdom v dôsledku skratu:
- Spotrebič nikdy nepoužívajte, ak má spotrebič alebo adaptér viditeľné známky poškodenia alebo chýb. Poškodený alebo chybný spotrebič či adaptér vždy okamžite vymeňte alebo kontaktujte oddelenie služieb zákazníkom.
- Spotrebič nikdy neponárajte do vody alebo iných tekutín.
- Predchádzajte rozliatiu tekutín na adaptér.
- Nikdy nezdvíhajte spotrebič alebo batériu za adaptér. Dvíhaním spotrebiča alebo batérie za adaptér môžete poškodiť adaptér. Spotrebič zdvíhajte len za základňu.
- Pred použitím vždy skontrolujte, či sa napätie uvedené na typovom štítku vášho spotrebiča zhoduje s napätím v elektrickej sieti.
- Do vetracích otvorov nikdy nevkladajte žiadne predmety.
- So spotrebičom alebo s batériou nikdy nemanipulujte s mokrými rukami.
- Adaptér zo spotrebiča vyťahujte vždy len za konektor.
- Adaptér nikde neovíjajte okolo spotrebiča.

Bezpečnostné riziko pre deti:
- Deti musia byť pod dozorom, aby sa zabezpečilo, že sa so spotrebičom nehrajú.

Nebezpečenstvo požiaru v dôsledku skratu:
- Spotrebič nikdy nehádžte na zem ani doň neudierajte. Nadmerné vibrácie môžu viesť k uvoľneniu spojov a môžu ovplyvniť správnu funkciu spotrebiča. Spotrebič prestaňte používať, ak vám spadol na zem.
- Spotrebič nikdy nepoužívajte s predlžovacím káblom.
- Keď je batéria zložená zo spotrebiča, vždy ju uchovávajte mimo dosahu malých kovových predmetov.
- Stroje a žiadne časti nečistite horúcou vodou nad 60 stupňov Celzia. Stroj nevystavujte ohňu ani nadmernej/vysokej teplote, aby ste nespôsobili poškodenie výrobku alebo riziko výbuchu.

Nebezpečenstvo požiaru explózie v dôsledku prehriatia:
- Batériu nevystavujte vysokým teplotám ani ohňu.
- Toto zariadenie obsahuje lítium-iónové batérie, batérie nespaľujte ani ich nevystavujte vysokým teplotám, pretože môžu explodovať.

Nebezpečenstvo požiaru v dôsledku prehriatia:
- Počas používania nikdy nezakrývajte spotrebič ani vetracie otvory.
- Spotrebič nabíjajte iba v dobre vetranom priestore.

V dôsledku chemických tekutín hrozí nebezpečenstvo popálenia:
- V prípade vytekania batérie zabráňte, aby sa kyselina z batérie dostala do kontaktu s očami alebo pokožkou. V prípade ich zasiahnutia kyselinou z batérie, oči alebo pokožku okamžite opláchnite vodou. Bezodkladne vyhľadajte lekára.

Nebezpečenstvo udusenia plastovým obalom:
- Deti nikdy nenechávajte hrať sa s obalovým materiálom. Obalový materiál uchovávajte vždy mimo dosahu detí.

Nebezpečenstvo zaseknutia v dôsledku pohyblivých častí:
- Vždy udržujte vlasy a odev v dostatočnej vzdialenosti od pohyblivých častí. Voľné oblečenie, šperky alebo dlhé vlasy sa môžu zachytiť do pohyblivých častí.

⚠ UPOZORNENIE

Nebezpečenstvo zakopnutia v dôsledku uvoľnených káblov:
- Adaptér nikdy nenechávajte visieť tak, že sa oň niekto môže potknúť alebo ho môže neúmyselne potiahnuť.

OZNÁMENIE

Riziko poškodenia spotrebiča:
- Pri čistení nikdy nepoužívajte agresívne chemické čistiace prostriedky, ktoré môžu poškodiť spotrebič.
- Spotrebič používajte jedine s dodaným príslušenstvom alebo príslušenstvom odporúčaným, ktoré odporúča spoločnosť Princess.
- Spotrebič nikdy neumiestňujte do blízkosti zdroja tepla.
- Spotrebič nikdy nevkladajte do umývačky riadu.
- So spotrebičom nikdy nevysávajte tekutiny, horúce nečistoty alebo iné horľavé látky.
- Spotrebič nikdy nepoužívajte, keď je nádoba na prach plná. Preplnenie nádoby na prach môže spôsobiť upchatie a zníženie sacej funkcie.
- Tento podlahový čistič nepoužívajte na vysávanie ostrých predmetov, ako sú sklenené črepy, malé hračky, špendlíky, sponky, kamene, omietka, veľké kusy papiera atď., ktoré môžu spôsobiť jeho zablokovanie a poškodenie.

PRED PRVÝM POUŽITÍM
Odstráňte všetok baliaci materiál.

Plnenie nádrže na čistú vodu
1. Stlačením tlačidla uvoľnenia nádržky na čistú vodu **A8** ju zo stroja vyberte.
2. Otvorte zátku nádrže, naplňte nádrž na čistú vodu **A9** vodou a zasuňte zátku späť.
3. Vložte nádrž späť do zariadenia, kým nebudete počuť kliknutie.

Poznámka: nenapĺňajte horúcou vodou

Vyprázdnite nádržku na špinavú vodu.
1. Stlačením tlačidla uvoľnenia nádržky na špinavú vodu **A13** ju zo stroja vyberte.
2. Vyprázdnite nádrž na špinavú vodu **A14**
3. Zarovnajte dno nádržky na špinavú vodu **A14**, zatlačte ju späť do zariadenia, kým nebudete počuť cvaknutie.

Inštalácia valčekovej kefy
1. Vyrovnajte drážku na pravej strane valčekovej kefy **A11** s vyvýšenou časťou podlahovej kefy a vložte ju.
2. Zarovnajte polohovací zámok na ľavej strane valčekovej kefy **A11** s príslušným otvorom na ľavej strane podlahovej kefy a zatlačte ho, kým nebudete počuť kliknutie, čo znamená, že valčeková kefa je nainštalovaná na mieste.

Inštalácia krytu valčekovej kefy
1. Zarovnajte ľavú a pravú stranu prednej časti krytu s otvormi na podlahovej kefe a vložte ich.
2. Zatlačte rukoväť krytu do zodpovedajúcej drážky podlahovej kefy, kým nebudete počuť „cvaknutie".

POUŽÍVANIE

Používanie nabíjacej základne
1. Uistite sa, že je kábel adaptéra pripojený k spojovaciemu bodu na spodnej časti nabíjacej stanice. Skontrolujte, či je kábel nabíjačky a nabíjacia základňa**A15** sú neporušené a pevne spojené. Umiestnite nabíjaciu základňu k stene na rovnú zem a pripojte ju k zdroju napájania. Pred prvým použitím zariadenie úplne nabite.
2. Umiestnite zariadenie na nabíjaciu základňu **A15**. Keď energia batérie **B20** dosiahne 100 %, batéria je úplne nabitá.

Poznámka:
- Zariadenie nabíjajte iba adaptérom dodaným predajcom
- Počas dlhšej doby nepoužívania je potrebné pre optimálny výkon zariadenie raz za 3 mesiace nabiť.
- Zariadenie skladujte v interiéri na suchom mieste. Zariadenie nevystavujte slnečnému žiareniu alebo mrazu.

PRINCESS®

EN User manual
NL Gebruiksaanwijzing
FR Manuel de l'utilisateur
DE Benutzerhandbuch
PL Instrukcja obsługi
CS Uživatelská příručka
IT Manuale dell'utente
SK Uživatelská príručka
ES Manual del usuario
PT Manual do utilizador
SV Bruksanvisning

AquaMotion Plus Floor Washer 4 in 1

01.337010.01.001

IN NEED OF ACCESSORIES? VISIT **WWW.PRINCESSHOME.EU/NL-NL/CUSTOMERSERVICE/ACCESSORIES-SPAREPARTS**
FOR ACCESSORIES AND SPARE PARTS TO EXTEND YOUR ITEM!

© Princess | Swaardvenstraat 65 | 5048 AV Tilburg | The Netherlands | www.princesshome.eu

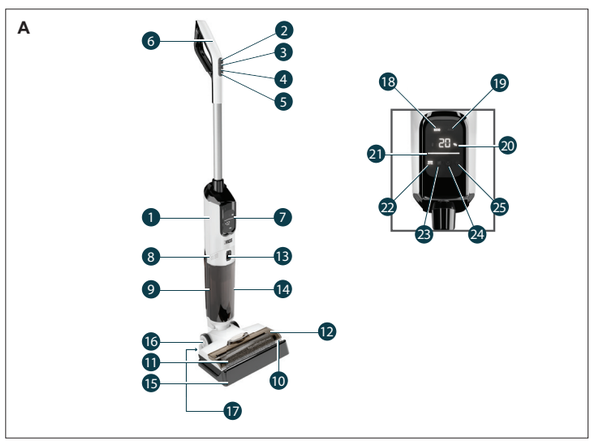

Pracovné režimy
- Zariadenie sa predvolene spustí v štandardnom režimeB18. Podľa potreby môžete prepnúť na režim MAX B19.
- Stlačením tlačidla rýchlosti A3 prechádzajte medzi vysokou, a nízkou rýchlosťou.
- Podržte tlačidlo rýchlosti A3 dlhšie ako 10 sekúnd, ak chcete hlas zariadenia vypnúť. Opätovným dlhým stlačením hlas znova zapnete.
- Postrek vody je predvolene zapnutý, keď sa zariadenie zapne.
- Stlačte tlačidlo rozprašovania na zastavenie a/alebo reštartovanie funkcie rozprašovania.
- Ak chcete použiť iný jazyk, podržte tlačidlo rozprašovania A4 dlhšie ako 10 sekúnd. Znova dlho stlačte, aby ste sa vrátili späť.
- Po použití položte zariadenie späť na nabíjaciu základňu A15 a stlačte tlačidlo samočistenia A5, Per avviare la funzione di autopulizia.

Používanie spotrebiča
1. Pred použitím prístroj úplne nabite
2. Vyberte zariadenie z nabíjacej stanice a nastavte rukoväť do normálneho uhla na použitie
3. Stlačením tlačidla zapnutia/vypnutia A2 sa zariadenie spustí, prejde do „štandardného režimu ECO“ B18, tento režim sa používa pri bežnom čistení podlahy.
4. Stlačením tlačidla rýchlosti A3 nastavte sací výkon spotrebiča tak, aby sa prispôsobil rôznym prostrediam čistenia (pri bežnom čistení zeme použite štandardný režim čistenia ECO a pri znečistenej zemi alebo ťažšie čistiteľných škvrnách použite režim čistenia MAX).
5. Ak sa nádržka na čistú vodu vyprázdni, indikátor prázdnej nádržky na čistú vodu B24 na paneli displeja sa rozsvieti a zariadenie vydá zvukový signál, ktorý používateľovi pripomenie, že v nádržke na čistú vodu A9 chýba voda. Používateľ musí pridať vodu do nádrže na čistú vodu a zariadenie môže opäť fungovať, keď je v nádrži na čistú vodu nedostatok vody.
6. Keď je nádrž na špinavú vodu A14 plná a nasáva sa vzduch, zvýši sa hluk motora. Indikátor plnej nádržky na špinavú vodu B23 na paneli displeja sa rozsvieti a zariadenie vydá zvuk, aby upozornilo používateľa, že nádržka na špinavú vodu A14 je plná. Používateľ musí pred opätovným použitím zariadenia vybrať nádrž na špinavú vodu, vyprázdniť ju a vyčistiť a potom ju znova nainštalovať. Keď je nádrž na špinavú vodu plná, zariadenie sa automaticky vypne a nebude fungovať.

Samočistenie
1. Zariadenie umiestnite späť na základňu A15. Uistite sa, že voda v nádrži na čistú voduA9 na samočistenie stačí.
2. Stlačte tlačidlo „samočistenie“ A5; rozsvieti sa „indikátor samočistenia“ B25. Keď zostávajúci výkon zariadenia dosiahne požadovanú úroveň pre samočistenie, zariadenie okamžite spustí režim samočistenia a vyčistí sa. Počas tohto procesu sa ozve hlasová výzva: „Samočistenie sa začalo“.
3. Ak zostávajúci výkon zariadenia nepostačuje na dokončenie samočistiaceho procesu, nabíjačka najprv zariadenie nabije. Medzitým hlasová výzva oznámi: „Vyžaduje sa samočistenie. Keď nabíjací výkon dosiahne úroveň potrebnú na samočistenie, zariadenie automaticky spustí režim samočistenia a vyčistí sa.
4. Po dokončení procesu čistenia sa zariadenie automaticky vypne. Nabíjačka bude pokračovať v nabíjaní stroja a keď je batéria úplne nabitá, „indikátor batérie“B20 sa vypne.
5. Po ukončení samočistenia vyprázdnite nádrž na špinavú vodu A14.

ČISTENIE A ÚDRŽBA
- Vonkajšok spotrebiča pravidelne čistite suchou handričkou.
- Aby ste znížili riziko zranenia, pri vykonávaní údržby stroj vypnite a nekladťe ho na nabíjaciu základňu.

Čistenie nádrže na špinavú vodu
1. Stlačte tlačidlo uvoľnenia nádržky na špinavú vodu A13, aby ste vytiahli nádržku na špinavú vodu A14, na čistenie potrubia použite čistiaci nástroj a mierne navlhčenú handričku.
2. Odstráňte kryt nádrže, vylejte špinavú vodu, vyčistite nádrž, HEPA filter a kryt nádrže, **vysušte tieto diely a namontujte späť.**
3. Vložte nádržku na špinavú vodu A14 späť do spotrebiča, ak ste to urobili správne, mali by ste počuť „cvaknutie“.

Poznámka: ak je nádržka na znečistenú vodu A14 počas používania plná, spotrebič vydá hlasový signál, ktorý používateľom pripomenie, že je potrebné vyprázdniť a vyčistiť nádržku na vodu.

Čistenie valčekovej kefy
1. Zaveste rukoväť na vrchnej strane krytu valčekovej kefyA12 a potiahnutím nahor odstráňte kryt.
2. Vytiahnite sponu na boku valčekovej kefy A11 smerom nahor a valčekovú kefu vyberte.
3. Odstráňte nečistoty na prívode vzduchu podlahovej kefy, povrchu valčekovej kefy a vnútornej strane krytu valčekovej kefy, potom valčekovú kefu vyčistite a vysušte ju.
4. Podlahovú kefu a prívod vzduchu podlahovej kefy utrite mierne vlhkou handričkou, potom ju osušte a nakoniec ju nainštalujte podľa montážnych krokov valčekovej kefy A11 a krytu kefy A12.

Poznámka: Ak sa počas čistenia na vnútornej stene nádoby na prach objaví malé množstvo vlhkosti alebo kvapky vody, neznepokojujte sa tým.

Skladovanie
- Spotrebič skladujte v suchom a uzavretom priestore.
- Zvyčajne sa odporúča vymeniť valčekovú kefuA11 a HEPA každých 6 mesiacov.
- Konkrétna frekvencia výmeny závisí od skutočného používania.

RIEŠENIE PROBLÉMOV

Problém	Možná príčina	Možné riešenie
Spotrebič nefunguje alebo nefunguje správne.	Spotrebič nie je úplne nabitý.	Spotrebič nabite.
	Zariadenie je vo vzpriamenej/stojatej polohe.	Zariadenie vyberte zo zvislej polohy. (Zariadenie nefunguje, keď je v stojatej polohe.)
	Valčeková kefa A11 nie je správne nainštalovaná.	Nainštalujte valčekovú kefuA11 (Pozri kapitolu „Pred prvým použitím“)
Sanie sa zníži a zariadenie vydáva abnormálny hluk.	Sací vstup je zablokovaný	Odstráňte materiál/predmet, ktorý blokuje vstup.
	Nádrž na špinavú vodu A14 nie je správne nainštalovaná.	Nainštalujte nádrž na špinavú vodu A14. Pozrite si kapitolu „Pred prvým použitím“.
	Nádrž na špinavú vodu A14 a/alebo HEPA filter nie sú čisté.	Vyčistite nádrž na špinavú vodu A14 a filter HEPA.

LIKVIDÁCIA

Nevyhadzujte elektrospotrebiče ako netriedený komunálny odpad, využívajte zariadenia na separovaný zber. Informácie o dostupných systémoch zberu vám poskytne miestna samospráva. Ak sa elektrospotrebiče likvidujú na skládkach alebo smetiskách, nebezpečné látky môžu uniknúť do podzemných vôd a dostať sa do potravinového reťazca, čo môže poškodiť vaše zdravie a pohodu. Pri výmene starých spotrebičov za nové je predajca zo zákona povinný minimálne prevziať váš starý spotrebič na likvidáciu bezplatne.

Podpora
Všetky dostupné informácie a náhradné diely nájdete na www.princesshome.eu!

ES **Manual del usuario**

Fregasuelos 4 en 1

PRÓLOGO

Acerca de este manual
Este manual de usuario contiene toda la información para un uso correcto, seguro y eficiente del aparato.
Asegúrese de leer y entender completamente las instrucciones de este manual del usuario antes de utilizar el aparato.
Guarde siempre este manual del usuario en un lugar seguro cerca del aparato para consultas futuras.

Instrucciones originales
El original de este manual está escrito en inglés. Todos los demás idiomas son traducciones del documento.

Símbolos generales

Símbolo	Descripción
⚠ ADVERTENCIA	Término de alerta utilizado para indicar una situación potencialmente peligrosa que, de no evitarse, podría causar daños graves o, incluso, la muerte.
⚠ ATENCIÓN	Término de alerta utilizado para señalar una situación potencialmente peligrosa que, de no evitarse, podría causar lesiones leves o moderadas.
AVISO	Palabra de señalización utilizada para referirse a las prácticas no relacionadas con lesiones físicas.
ℹ	Indica información adicional o pone énfasis en una instrucción.
	Aplicable en Francia: El producto y el empaquetado se pueden reciclar y los componentes se pueden desechar separadamente. Sigue las regulaciones locales.
	Aplicable en Italia: El producto y el empaquetado se pueden reciclar y los componentes se pueden desechar separadamente. Sigue las regulaciones locales.
CE	El producto cumple los requisitos de conformidad de las regulaciones o directivas europeas aplicables.
	The Green Dot es la marca registrada de Der Grüne Punkt – Duales System Deutschland GmbH y está protegida como marca comercial en todo el mundo. El logotipo solo puede usarse por clientes de DSD GmbH con un contrato válido para uso de la marca comercial, o por empresas participantes de gestión de residuos en la República Federal de Alemania. Esto también se aplica para la reproducción del logo por terceros en un diccionario, enciclopedia o base electrónica de datos que incluya un manual de referencia.
	El símbolo, logo o icono universal de reciclaje es un símbolo reconocido en todo el mundo y usado para designar materiales reciclables. Este símbolo de reciclaje es de dominio público y no es una marca comercial.
	En un dispositivo con doble aislamiento, se facilitan dos sistemas de aislamiento en vez de un cable de tierra. No se facilita un medio de puesta a tierra en un equipo con doble aislamiento, ni se debería añadir dicho medio al equipo. Hacer el mantenimiento de un equipo con doble aislamiento exige un cuidado extremo y conocer el sistema, solo deben hacerlo los expertos. Las piezas de repuesto para un equipo con aislamiento doble deben ser idénticas a las piezas que se sustituyen. Un equipo con doble aislamiento se marca con las palabras "CLASS II" o "DOUBLE INSULATED". También se puede identificar por el símbolo del aislamiento doble.

DESCRIPCIÓN DEL APARATO

Uso adecuado
Este aparato es apto para suelos duros de interior, incluidos suelos encerados, de piedra natural, de caucho, de mármol, de granito, hidráulicos, de madera maciza y superficies planas.
Este aparato está diseñado exclusivamente para su uso en interiores.
Este aparato no es apto para aspirar superficies de hormigón, asfalto u otras superficies rugosas.
Este electrodoméstico está destinado exclusivamente a un uso doméstico y no comercial.
Este electrodoméstico está destinado para el uso en el hogar y en aplicaciones similares como:
- por el personal de tiendas, oficinas y otros entornos de trabajo para su uso en las zonas de cocina;
- casas de campo;
- por clientes en hoteles, moteles y otros entornos de tipo residencial;
- entornos de tipo bed and breakfast.

Este aparato puede ser utilizado por niños a partir de 8 años y personas con discapacidades físicas, sensoriales o mentales, o sin experiencia y conocimientos, si la persona responsable de su seguridad las supervisa o instruye sobre el uso del mismo. Los niños no deben jugar con el aparato. La limpieza y el mantenimiento del usuario no deben ser realizados por niños si no están bajo la supervisión.de un adulto.
Utilice el aparato sólo de la forma que se describe en este manual del usuario.
Cualquier uso del aparato distinto al descrito en este manual del usuario se considera un mal uso y podría causar lesiones o daños al aparato, quedando anulada la garantía.

Especificaciones técnicas

Nombre del aparato	Fregasuelos 4 en 1
Número de artículo	01.337010.01.001
Fuente de alimentación	100 - 240V~ 50/60Hz
Potencia nominal	170 W

Partes principales (ver imagen A)
1. Cuerpo principal
2. Botón de encendido/apagado
3. Botón de velocidad
4. Botón de pulverización de agua
5. Botón de autolimpieza
6. Asa
7. Pantalla
8. Botón de desbloqueo del depósito de agua limpia
9. Depósito de agua limpia
10. Cepillo para suelo
11. Cepillo rodillo
12. Tapa del cepillo rodillo
13. Botón de desbloqueo del depósito de agua sucia
14. Depósito de agua sucia
15. Base de carga
16. Rueda
17. Adaptador

Pantalla (véase la imagen B).
18. Modo estándar
19. Modo máximo
20. Alimentación por batería
21. Banda luminosa
22. Pulverización de agua
23. Depósito de agua sucia lleno
24. Depósito de agua limpia vacío
25. Autolimpieza

SEGURIDAD

Precauciones de seguridad

⚠ ADVERTENCIA

Peligro de descarga eléctrica por cortocircuito:
- No utilice nunca el aparato si hay signos visibles de daños o defectos en el aparato o en el adaptador. Sustituya inmediatamente un aparato o adaptador dañado o defectuoso o póngase en contacto con el servicio de atención al cliente.
- Nunca sumerja el aparato en agua u otros líquidos.
- Evite siempre derrames sobre el adaptador.
- No levante nunca el aparato ni la batería tirando del adaptador. Levantar el aparato o la batería tirando del adaptador puede dañar el adaptador. Levante el aparato sujetándolo por la base.
- Compruebe siempre si el voltaje indicado en la placa de características de su electrodoméstico coincide con el de su red eléctrica antes de utilizarlo.
- Nunca inserte ningún objeto en las aberturas de ventilación.
- No manipule nunca el aparato o la batería con las manos mojadas.
- Tire siempre del enchufe para desenchufar el adaptador del aparato.
- No enrolle nunca el adaptador alrededor del aparato.

Peligro de seguridad para los niños:
- Deberá supervisar a los menores para asegurarse de que no jueguen con el aparato.

Peligro de incendio por cortocircuito:
- Nunca deje caer el aparato y evite que se golpee. Las vibraciones excesivas pueden provocar que las conexiones se aflojen, lo que podría influir en el correcto funcionamiento del aparato. Deje de utilizar el aparato si este se ha caído.
- Nunca use el aparato con un cable de extensión.
- Cuando extraiga la batería del aparato, manténgala siempre alejada de objetos metálicos pequeños
- No limpie el aparato ni ninguna de sus piezas con agua a una temperatura superior a 60 grados centígrados. No exponga el aparato al fuego o a temperaturas excesivas/altas, a fin de evitar daños en el producto o riesgo de explosión.

Peligro de explosión por sobrecalentamiento:
- No exponga nunca la batería a altas temperaturas ni al fuego directo.
- Este aparato incluye baterías de iones de litio, no incinere las baterías ni las exponga a altas temperaturas, ya que pueden explotar.

Peligro de incendio por sobrecalentamiento:
- Nunca cubra el aparato o las rejillas de ventilación cuando esté en uso.
- Cargue el aparato únicamente en una zona bien ventilada.

Peligro de incendio debido a los fluidos químicos:
- En caso de fuga de la batería, evite siempre el contacto del ácido con los ojos o la piel En caso de contacto con el ácido de la batería, lave inmediatamente los ojos o la piel con agua. Consulte a un médico inmediatamente.

Peligro de asfixia por envases de plástico:
- Nunca deje que los niños jueguen con el material de embalaje. Mantenga siempre el material de embalaje fuera del alcance de los niños.

Peligro de enganche debido a las piezas móviles:
- Mantenga siempre el pelo y la ropa alejados de las partes móviles. La ropa suelta, las joyas o el pelo largo pueden quedar atrapados en las piezas móviles.

⚠ ATENCIÓN

Peligro de tropiezo debido a cables sueltos:
- No deje nunca el adaptador colgando de forma que alguien pueda tropezar o tirar accidentalmente de él.

AVISO

Riesgo de dañar el aparato:
- Nunca utilice productos de limpieza químicos y agresivos que puedan dañar el aparato al limpiarlo.
- Utilice el aparato únicamente con los accesorios suministrados o recomendados por Princess.
- No coloque nunca el aparato cerca de una fuente de calor.
- Nunca coloque el aparato en el lavavajillas.
- No aspire nunca líquidos, residuos calientes ni sustancias inflamables con el aparato.
- No utilice nunca el aparato con el depósito de polvo lleno. El depósito de polvo excesivamente lleno puede provocar atascos y reducir la aspiración
- No utilice este aparato fregasuelos para aspirar objetos punzantes como fragmentos de cristal, juguetes pequeños, alfileres, clips, piedras, yeso, trozos grandes de papel, etc., ya que pueden provocar atascos y daños en el aparato.

ANTES DEL PRIMER USO
Retire todo el material de embalaje.

Llenado del depósito de agua
1. Pulse el botón de desbloqueo del depósito de agua limpia A8 para retirarlo del aparato.
2. Abra el tapón del depósito, llene con agua el depósito de agua limpia A9 y vuelva a colocar el tapón.
3. Coloque de nuevo el depósito en el aparato hasta que oiga un clic.

Nota: No llene el depósito con agua caliente.

Vacíe el tanque de agua sucia.
1. Pulse el botón de desbloqueo del depósito de agua sucia A13 para retirarlo del aparato.
2. Vacíe el depósito de agua sucia A14
3. Encaje la parte inferior del depósito de agua sucia A14, presiónelo contra el aparato hasta que oiga un clic.

Instalación del cepillo rodillo
1. Alinee la ranura situada en el extremo derecho del cepillo rodillo A11 con la parte elevada del cepillo de suelo e introdúzcalo.
2. Alinee el cierre de posición del extremo izquierdo del cepillo rodillo A11 con la ranura correspondiente en el extremo izquierdo del cepillo de suelo y presiónelo hasta que oiga un clic, que indica que el cepillo rodillo está bien instalado.

Instalación de la tapa del cepillo rodillo
1. Alinee los extremos izquierdo y derecho de la parte delantera de la tapa con las ranuras del cepillo de suelo e introdúzcalos.
2. Introduzca el mango de la tapa en la ranura correspondiente del cepillo de suelo hasta que oiga un «clic».

USO

Uso de la base de carga
1. Asegúrate de que el cable del adaptador esté conectado al punto de conexión en la parte inferior de la base de carga. Compruebe si el cable del cargador y la base de carga A15 están en buen estado y bien conectados. Coloque la base de carga contra una pared en un lugar plano y conéctela a una fuente de alimentación. Cargue el aparato por completo antes de utilizarlo por primera vez.
2. Coloque el aparato en la base de carga A15. Cuando la carga de la batería B20 llegue al 100 %, la batería estará completamente cargada.

Nota:
- Cargue el aparato únicamente con el adaptador suministrado por el vendedor.
- Si el aparato no se utiliza durante largos periodos de tiempo, deberá cargarse una vez cada 3 meses para garantizar un rendimiento óptimo.
- Guarde el aparato en un lugar seco y cubierto. No exponga el aparato a la luz solar ni a temperaturas bajo cero.

Modos de funcionamiento
- El aparato se encenderá en modo estándar B18 por defecto. Puede cambiar al modo MÁXIMO B19 en función de sus necesidades.
- Pulse el botón de velocidad A3 para alternar entre velocidad alta y baja.
- Mantenga pulsado el botón de velocidad A3 durante más de 10 segundos para desactivar la función de voz del aparato. Vuelva a pulsar el botón de forma prolongada para volver a activar la función de voz.
- El rociador de agua se enciende por defecto cuando se enciende la máquina.
- Presione el botón de pulverización para detener y/o reiniciar la función de pulverización.
- Mantenga pulsado el botón de pulverización de agua A4 durante más de 10 segundos para cambiar el idioma. Mantén presionado de nuevo para regresar.
- Después de su uso, coloque de nuevo el aparato en la base de carga A15 y pulse el botón de autolimpieza A5 Para iniciar la función de autolimpieza.

Uso del aparato
1. Cargue el aparato por completo antes de utilizarlo
2. Vyberte rukoväť z nabíjacej stanice a nastavte ju do normálneho uhla na použitie.
3. Pulse el botón de encendido/apagado A2 para poner en marcha el aparato, este entra en el «modo ECO estándar» B18 que es el modo que se utiliza normalmente para limpiar el suelo.
4. Pulse el botón de velocidad A3 para ajustar la potencia de succión del aparato y adaptarla a distintas situaciones de limpieza (use el modo de limpieza ECO estándar para una limpieza del suelo en condiciones normales y el modo de limpieza MÁXIMO cuando el suelo esté sucio o haya manchas difíciles de limpiar).
5. Si el depósito de agua limpia se queda sin agua, se iluminará el indicador de depósito de agua limpia vacío B24 en la pantalla y el aparato emitirá un sonido para recordar al usuario que el depósito de agua limpia A9 tiene poca agua. El usuario deberá añadir agua al depósito de agua limpia y el aparato podrá seguir funcionando.
6. Cuando el depósito de agua sucia A14 está lleno y entra aire, el ruido del motor es mayor. El indicador de depósito de agua sucia lleno B23 se iluminará en la pantalla y el aparato emitirá un sonido para avisar al usuario A14 de ello. El usuario debe retirar el depósito de agua sucia, vaciarlo y limpiarlo, y volverlo a instalar antes de usar el aparato de nuevo. Si el depósito de agua sucia está lleno, el aparato se apagará automáticamente y no podrá funcionar.

Autolimpieza
1. Coloque de nuevo el aparato en la base A15. Asegúrese de que haya suficiente agua en el depósito de agua limpia A9 para poder realizar la autolimpieza.
2. Pulse el «botón de autolimpieza» A5; el «indicador de autolimpieza» B25 se iluminará. Si la potencia restante del aparato llega al nivel necesario para la autolimpieza, el aparato iniciará inmediatamente el modo de autolimpieza y se limpiará solo. Durante este proceso, un mensaje de voz anunciará el inicio de la autolimpieza.
3. Si la potencia restante del aparato no es suficiente para completar el proceso de autolimpieza, el cargador procederá a cargar el aparato. Mientras tanto, un mensaje de voz indicará que es necesario realizar la autolimpieza. Cuando el nivel de carga sea el necesario para la autolimpieza, el aparato iniciará automáticamente el modo de autolimpieza y se limpiará solo.
4. Una vez completado el proceso de limpieza, el aparato se apagará automáticamente. El cargador seguirá cargando el aparato y, cuando la batería esté totalmente cargada, se apagará el «indicador de batería» B20.
5. Una vez que haya finalizado la autolimpieza, vacíe el depósito de agua sucia. A14.

LIMPIEZA Y MANTENIMIENTO
- Limpie regularmente el exterior del aparato con un paño seco.
- Cuando realice tareas de mantenimiento, apague el aparato y no lo coloque en la base de carga para prevenir el riesgo de lesiones.

Limpieza del depósito de agua sucia
1. Pulse el botón de desbloqueo del depósito de agua sucia A13 para extraer el depósito de agua sucia A14 y utilice la herramienta de limpieza y un paño ligeramente humedecido para limpiar los tubos.
2. Retire la tapa del depósito, vacíe el agua sucia, limpie el depósito, el filtro HEPA y la tapa del depósito, **seque estas piezas y vuelva a colocarlas.**
3. Coloque el depósito de agua sucia A14 de nuevo en el aparato, escuchará un «clic» si lo ha colocado correctamente.

Nota: si el depósito de agua sucia A14 está lleno durante el uso del aparato, este emitirá un aviso de voz recordando al usuario que debe vaciarlo y limpiarlo.

Limpieza del cepillo rodillo
1. Agarre el asa situada en la parte superior de la tapa del cepillo rodillo A12 y tire de ella hacia arriba para retirar la tapa.
2. Tire de la pestaña situada en el lateral del cepillo A11 y extráigalo.
3. Retire la suciedad acumulada en la entrada de aire del cepillo de suelo, la superficie del cepillo rodillo y el interior de la tapa del cepillo rodillo y, a continuación, limpie el cepillo rodillo y séquelo.
4. Pase un paño ligeramente humedecido por el cepillo de suelo y la entrada de aire de este, séquelos y, por último, colóquelos siguiendo los pasos de instalación del cepillo rodillo A11 y la tapa del cepillo A12.

Nota: Al limpiar el depósito de polvo, es posible que aparezcan pequeñas cantidades de humedad o gotas de agua en la pared interior.

Almacenamiento
- Guarde el electrodoméstico en un lugar seco y cerrado.
- Por lo general, se recomienda sustituir el cepillo rodillo A11 y el filtro HEPA cada 6 meses.
- La frecuencia de sustitución específica depende del uso real.

SOLUCIÓN DE PROBLEMAS

Problema	Posible motivo	Posible solución

El aparato no funciona / no funciona correctamente.	El producto no está completamente cargado.	Cargue el producto.
	El aparato está en posición vertical/de pie.	Quítelo de la posición vertical. (El aparato no funciona cuando está en posición vertical/de pie).
	El cepillo rodillo **A⓫** no está bien instalado.	Instale el cepillo rodillo **A⓫** (consulte el capítulo «Antes del primer uso»).
La capacidad de aspiración disminuye y el aparato genera un ruido anormal.	La entrada de succión está bloqueada	Retire el material/objeto que bloquea la entrada.
	El depósito de agua sucia **A⓮** no está instalado correctamente.	Instale el depósito de agua sucia **A⓮**. Consulte el capítulo «Antes del primer uso».
	El depósito de agua sucia **A⓮** y/o el filtro HEPA no están limpios.	Limpie el depósito de agua sucia **A⓮** y el filtro HEPA.

DESECHO

No deseches los aparatos eléctricos en un vertedero o un lugar donde no se separen los residuos. Usa instalaciones de recogida específicas para ellos. Contacta con tu gobierno local para obtener información sobre los sistemas de recogida disponibles. Si se desechan los aparatos eléctricos en un vertedero, sus sustancias químicas podrían filtrarse en las aguas del subsuelo y entrar en la cadena alimenticia, lo que podría acarrear daños en tu salud y bienestar. Cuando sustituyas un aparato antiguo por uno nuevo, el vendedor tiene la obligación legal de desechar gratis su antiguo aparato.

Ayuda
Puede encontrar toda la información y las piezas de repuesto disponibles en www.princesshome.eu.

PT **Manual do utilizador**

Lavadora de pavimentos 4 em 1

INTRODUÇÃO

Sobre este documento
Este manual do utilizador contém toda a informação destinada ao uso correto, seguro e eficiente do dispositivo.
Certifique-se de que leu na íntegra e compreendeu as instruções deste manual do utilizador, antes de começar a utilizar o eletrodoméstico.
Armazene sempre este manual do utilizador num local seguro, perto do eletrodoméstico, para futura referência.

Instruções originais
Este manual está redigido, originalmente, em língua inglesa. Todas as outras línguas são documentos traduzidos.

Símbolos gerais

Símbolo	Descrição
⚠ ATENÇÃO	Palavra de alerta usada para indicar uma situação potencialmente perigosa que, se não for evitada, poderá provocar a morte ou ferimentos graves.
⚠ CUIDADO	Palavra de alerta usada para indicar uma situação potencialmente perigosa que, se não for evitada, poderá provocar ferimentos menores ou moderados.
AVISO	Palavra-chave usada para abordar práticas não relacionadas com lesões físicas.
	Indica informações adicionais ou ênfase numa instrução.
	Aplicável em França: O produto ou a embalagem podem ser reciclados e os componentes têm de ser destruídos em separado. Siga as regulamentações locais.
	Aplicável em Itália: O produto ou a embalagem podem ser reciclados e os componentes têm de ser destruídos em separado. Siga as regulamentações locais.
CE	Este produto cumpre os requisitos de conformidade dos regulamentos ou diretivas europeias aplicáveis.
	The Green Dot é uma marca comercial registada da DerGrüne Punkt – Duales System Deutschland GmbH e é uma marcacomercial protegida em todo o mundo. O logótipo só poderá serusado pelos clientes da DSD GmbH que detenham um contrato demarca comercial válido ou por empresas envolvidas na gestão deresíduos, no território da República Federal da Alemanha. Istotambém se aplica à reprodução do logótipo por terceiros numdicionário, enciclopédia ou base de dados eletrónica que contenhaum manual de referência.
	O símbolo, logótipo ou ícone universal de reciclagem é um símbolo internacionalmente reconhecido que é usado para designar materiais recicláveis. O símbolo de reciclagem é do domínio público e não é uma marca comercial.
	Num aparelho com duplo isolamento, são fornecidos dois sistemas de isolamento em vez de uma ligação à terra. Não são fornecidos quaisquer meios de ligação à terra num aparelho com duplo isolamento nem deverá ser adicionado ao aparelho um meio de ligação à terra. A manutenção de um aparelho com duplo isolamento exige extremo cuidado e conhecimento do sistema, devendo ser efetuada exclusivamente por pessoal qualificado da assistência. As peças sobresselentes de um aparelho com duplo isolamento têm de ser idênticas às peças que estão a substituir. Um aparelho com duplo isolamento tem um rótulo com a inscrição: "CLASSE II" ou "DUPLO ISOLAMENTO". Também pode ser identificado através do símbolo de duplo isolamento.

DESCRIÇÃO DO ELETRODOMÉSTICO

Uso pretendido
Este aparelho é adequado para pisos duros no ambiente interior, incluindo pavimentos de cera, pavimentos de pedra, pavimentos de borracha, pavimentos de mármore, pavimentos de granito, pavimentos de moagem de água, pavimentos de madeira maciça e superfícies planas.
Este eletrodoméstico destina-se ao uso exclusivo em espaços interiores.
Este aparelho não está indicado para aspirar áreas cimentadas, alcatroadas ou outras superfícies rugosas.
Este aparelho destina-se exclusivamente a uso doméstico; não se destina a uso comercial.
Este aparelho destina-se a ser usado em casas particulares e aplicações semelhantes, tais como:
- cozinhas de pessoal em zonas de lojas, escritórios e outros ambientes de trabalho;
- quintas;
- por clientes em hotéis, motéis e outros tipos de ambientes residenciais;
- ambientes do género hostel.

Este aparelho pode ser utilizado por crianças com 8 anos ou mais e pessoas com capacidades físicas, sensoriais ou mentais reduzidas ou falta de experiência e conhecimento mediante supervisão, tendo recebido instruções sobre a utilização do aparelho de uma forma segura, e mediante a compreensão dos perigos envolvidos.
As crianças não podem brincar com o aparelho. A limpeza e a manutenção realizadas pelo utilizador não podem ser levadas a cabo por crianças sem supervisão.
Utilize apenas o eletrodoméstico conforme descrito neste manual do utilizador.
Qualquer outra utilização do eletrodoméstico que não seja a descrita neste manual do utilizador é considerada indevida e poderá causar ferimentos no utilizador ou danos no eletrodoméstico e anular a garantia.

Especificações técnicas

Nome do eletrodoméstico	Lavadora de pavimentos 4 em 1
Número do artigo	01.337010.01.001
Fonte de energia	100 - 240V~ 50/60Hz
Puissance nominale	170 W

Partes principais (ver imagem A)
❶ Corpo principal
❷ Botão de ligar/desligar
❸ Botão de velocidade
❹ Botão de pulverização de água
❺ Botão de autolimpeza
❻ Pega
❼ Visor
❽ Botão de libertação do depósito de água limpa
❾ Depósito de água limpa
❿ Escova para chão
⓫ Escova rotativa
⓬ Tampa da escova rotativa
⓭ Botão de libertação do depósito de água suja
⓮ Depósito de água suja
⓯ Base de carregamento
⓰ Roda
⓱ Adaptador

Ecrã (ver imagem B)
⓲ Modo padrão
⓳ Modo máx
⓴ Energia de bateria
㉑ Faixa da luz
㉒ Pulverização de água
㉓ Depósito de água suja cheio
㉔ Depósito de água limpa vazio
㉕ Autolimpeza

SEGURANÇA

Precauções de segurança

⚠ ATENÇÃO

Perigo de choque elétrico devido a curto-circuito:
- Nunca utilize o aparelho se existirem sinais visíveis de danos ou defeitos no mesmo, ou no adaptador. Substitua sempre de imediato um aparelho ou adaptador danificado, ou com defeitos, ou contacte o serviço de apoio ao cliente.
- Nunca mergulhe o eletrodoméstico em água ou outros líquidos.
- Evite sempre derramar líquidos sobre o adaptador.
- Nunca levante o aparelho ou a bateria pelo adaptador. Levantar o aparelho ou a bateria pelo adaptador pode danificar o adaptador. Levante apenas o aparelho segurando a base.
- Antes de usar, confirme sempre se a tensão indicada na chapa de tipo do aparelho corresponde a tensão da rede elétrica.
- Nunca insira qualquer objeto nas aberturas de ventilação.
- Nunca manipule o aparelho ou a bateria com as mãos húmidas.
- Puxe/segure sempre a ficha para desligar o adaptador do aparelho.
- Nunca enrole o adaptador à volta do aparelho.

Perigo para a segurança das crianças:
- As crianças devem ser supervisionadas para garantir que não brincam com o eletrodoméstico.

Perigo de incêndio devido a curto-circuito:
- Nunca deixe cair o eletrodoméstico e evite esbarrar nele. As vibrações excessivas podem originar o desaperto das ligações e influenciar o funcionamento adequado do eletrodoméstico. Deixe de utilizar o eletrodoméstico se o tiver deixado cair.
- Nunca utilize o aparelho com uma extensão.
- Mantenha sempre a bateria distante de pequenos objetos metálicos quando a mesma for retirada do aparelho.
- Não limpe as máquinas e as peças com água quente acima de 60 graus Celsius. Não expor a máquina à chama ou a temperaturas excessivas/elevadas, de modo a não causar danos no produto ou risco de explosão.

Perigo de explosão devido a sobreaquecimento:
- Nunca exponha a bateria a altas temperaturas ou a chamas.
- Este aparelho inclui baterias de iões de lítio. Não incinere as baterias nem as exponha a temperaturas elevadas, pois podem explodir.

Perigo de incêndio devido a sobreaquecimento:
- Nunca tape o eletrodoméstico ou as aberturas de ventilação quando estiver a ser utilizado.
- Carregue apenas o aparelho numa área bem ventilada.

Perigo de queimadura devido a fluidos químicos:
- Evite sempre o contacto do ácido da bateria com os olhos ou com a pele na eventualidade de existir uma fuga do mesmo. No caso de contacto com o ácido da bateria, lave abundantemente com água os olhos ou a pele. Consulte imediatamente um médico.

Perigo de asfixia devido a embalagem de plástico:
- Nunca deixe crianças brincar com o material da embalagem. Mantenha sempre o material da embalagem longe do alcance das crianças.

Risco de ficar preso devido a peças móveis:
- Mantenha sempre o seu cabelo e roupas afastados das peças móveis. Roupa larga, joias ou cabelo comprido podem ficar presos nas peças móveis.

⚠ CUIDADO

Perigo de tropeçar devido a cabos soltos:
- Nunca deixe o adaptador de forma que alguém tropece nele ou o puxe acidentalmente.

AVISO

Risco de dano do eletrodoméstico:
- Nunca use produtos de limpeza com químicos agressivos que possam danificar o eletrodoméstico ao limpá-lo.
- Use o eletrodoméstico unicamente com os acessórios fornecidos ou recomendados pela Princess.
- Nunca coloque o aparelho perto de uma fonte de calor.
- Nunca coloque o eletrodoméstico na máquina de lavar loiça.
- Nunca aspire líquidos, detritos quentes ou quaisquer substâncias inflamáveis com o aparelho.
- Nunca utilize o aparelho com o recipiente para pó cheio. Encher em demasia o recipiente para pó pode causar obstruções e reduzir a sucção.
- Não utilize esta lavadora de pavimentos para aspirar objetos afiados, tais como cacos de vidro, brinquedos pequenos, alfinetes, clipes de papel, pedras, gesso, pedaços grandes de papel, etc., que podem causar bloqueios e danos na máquina.

ANTES DA PRIMEIRA UTILIZAÇÃO

Retire todo o material de embalagem.

Encher o depósito de água limpa
1. Prima o botão de libertação do depósito de água limpa **A❽** para o remover da máquina.
2. Abra o bujão do depósito, encha o depósito de água limpa **A❾** com água, e coloque novamente o bujão.
3. Voltar a colocar o depósito na máquina até ouvir um estalido.

Nota: não encha com água quente

Esvazie o tanque de água suja.
1. Prima o botão de libertação do depósito de água suja **A⓭** para o remover da máquina.
2. Esvazie o depósito de água suja **A⓮**.
3. Alinhe o fundo do depósito de água suja **A⓮**, empurre-o de volta à máquina até ouvir um estalido.

Instalar a escova rotativa
1. Alinhe a ranhura no lado direito da escova rotativa **A⓫** com a parte elevada da escova para pavimento e insira-a.
2. Alinhe o bloqueio de posicionamento no lado esquerdo da escova rotativa **A⓫** com a ranhura correspondente no lado esquerdo da escova para pavimento e pressione até ouvir um estalido, a indicar que a escova rotativa foi instalada no lugar

Instalar a tampa da escova rotativa
1. Alinhe os lados esquerdo e direito da parte da frente do revestimento com as ranhuras da escova para pavimento e insira-as.
2. Pressione o punho da tampa na ranhura correspondente da escova para pavimento até ouvir um estalido.

UTILIZAÇÃO

Usar a base de carregamento
1. Certifique-se de que o cabo do adaptador está conectado ao ponto de conexão na parte inferior da base de carregamento. Verifique se o cabo do carregador e a base de carregamento **A⓯** estão intactos e se estão bem ligados. Coloque a base de carregamento contra uma parede no piso nivelado e ligue-a a uma fonte de alimentação. Carregue totalmente a máquina antes da primeira utilização.
2. Coloque a máquina na base de carregamento **A⓯**. Quando a carga da bateria **B⓴** atinge 100%, a bateria está totalmente carregada.

Nota:
- Carregue a máquina apenas com o adaptador fornecido pelo Vendedor
- Durante longos períodos sem utilizar, a máquina deve ser carregada uma vez de 3 em 3 meses para um desempenho ótimo.
- Guarde o aparelho no interior num local seco. Não exponha o aparelho à luz solar ou a temperaturas negativas.

Modos de funcionamento
- O aparelho liga no modo padrão **B⓲** por defeito. Pode comutar para o modo MÁX **B⓳** em função das suas necessidades.
- Prima o botão de velocidade **A❸** para alternar a alta e baixa velocidade.
- Mantenha premido o botão de velocidade **A❸** durante mais de 10 segundos para desativar a voz da máquina. Prima sem soltar novamente para voltar a ativar a voz.
- O pulverizador de água é ligado por padrão quando a máquina é ligada.
- Pressione o botão de pulverização para parar e/ou reiniciar a função de pulverização.
- Mantenha premido o botão de pulverização de água **A❹** durante mais de 10 segundos para utilizar um idioma diferente. Mantenha pressionado novamente para voltar.
- Após a utilização, volte a colocar a máquina na base de carregamento **A⓯** e prima o botão de autolimpeza **A❺** Para iniciar a função de autolimpeza.

Utilizar o eletrodoméstico
1. Carregue totalmente o aparelho antes de o utilizar
2. Retire a alça da base de carregamento e ajuste-a para um ângulo normal para uso.
3. Prima o botão ligar/desligar **A❷** para colocar a máquina em funcionamento, esta entra no "Modo ECO padrão" **B⓲**, este modo é utilizado quando se procede à limpeza normal do pavimento.
4. Prima o botão de velocidade **A❸** para ajustar a potência de sucção do aparelho para se adaptar a diferentes ambientes de limpeza (utilize o modo de limpeza ECO padrão quando limpar o chão normalmente e utilize o modo de limpeza MÁX quando o chão estiver sujo ou as manchas forem mais difíceis de limpar).
5. Se o depósito de água limpa se esgotar, o indicador de depósito de água limpa vazio **B㉔** no painel de visualização acende-se e o aparelho emite um som para lembrar o utilizador de que o depósito de água limpa **A❾** está sem água. O utilizador precisa de adicionar água ao depósito de água limpa e a máquina pode continuar a funcionar quando o depósito de água limpa tem falta de água.
6. Quando o depósito de água suja **A⓮** está cheio e o ar é aspirado, o ruído do motor aumenta. O indicador de depósito de água suja cheio no painel de visualização acende-se e a máquina emite um som para alertar o utilizador de que o depósito de água suja **A⓮** está cheio. O utilizador tem de retirar o depósito de água suja, esvaziá-lo e limpá-lo, e depois reinstalá-lo antes de voltar a utilizar a máquina. Quando o depósito de água suja estiver cheio, a máquina desliga-se automaticamente e não pode funcionar.

Autolimpeza
1. Coloque a máquina de novo na base **A⓯**. Certifique-se de que a água no depósito de água limpa **A❾** é suficiente para a autolimpeza.
2. Prima o "botão de autolimpeza" **A❺**; o "indicador de autolimpeza" **B㉕** ilumina-se. Quando a potência restante da máquina atinge o nível necessário para a autolimpeza, a máquina inicia imediatamente o modo de autolimpeza e efetua a autolimpeza. Durante este processo, uma mensagem de voz anunciará: "A autolimpeza começou.
3. Quando a potência restante da máquina for insuficiente para completar o processo de autolimpeza, o carregador começa por carregar a máquina. Entretanto, uma mensagem de voz anunciará: "É necessária uma autolimpeza". Quando a potência de carregamento atingir o nível necessário para a autolimpeza, a máquina inicia automaticamente o modo de autolimpeza e efetua a mesma.
4. Após a conclusão do processo de limpeza, a máquina desliga-se automaticamente. O carregador continuará a carregar a máquina e, quando a bateria estiver totalmente carregada, o "indicador de bateria" **B⓴** apagar-se-á.
5. Esvazie o depósito de água suja **A⓮** após a conclusão da autolimpeza.

LIMPEZA E MANUTENÇÃO
- Limpe regularmente a parte exterior do aparelho com um pano seco.
- Para reduzir o risco de ferimentos, desligue a máquina e não a coloque na base de carregamento quando efetuar a manutenção.

Limpar o depósito de água suja
1. Prima o botão de libertação do depósito de água suja **A⓭** para retirar o depósito de água suja **A⓮**, use a ferramenta de limpeza e humedeça ligeiramente o pano para limpar os tubos.
2. Retire a tampa do depósito, deite fora a água suja, limpe o depósito, o filtro HEPA e a tampa do depósito, **seque estas peças e volte a montá-las.**
3. Coloque o depósito de água suja **A⓮** de volta na máquina, deverá ouvir um estalido se o tiver feito corretamente.

Observação: se o depósito de água suja **A⓮** estiver cheio durante a utilização, o aparelho emite uma voz para lembrar os utilizadores de que é necessário esvaziar e limpar o depósito de água.

Limpar a escova rotativa
1. Engate a pega na parte superior da tampa da escova rotativa **A⓬** e puxe-a para cima para retirar a tampa.
2. Puxe a fivela na parte lateral da escova rotativa **A⓫** para cima e retire a escova rotativa.
3. Remova os detritos da entrada de ar da escova para pavimento, da superfície da escova rotativa e do interior da tampa da escova rotativa e, em seguida, limpe a escova rotativa e seque-a.
4. Limpe a escova para pavimento e a entrada de ar da escova para pavimento com um pano ligeiramente húmido, depois seque-a e, por fim, instale-a de acordo com os passos de instalação da escova rotativa **A⓫** e da cobertura da escova **A⓬**.

Nota: não se preocupe se aparecerem pequenas quantidades de humidade ou gotas de água na parede interior do copo do pó durante a limpeza.

Armazenamento
- Guarde o aparelho num local seco e fechado.
- Normalmente, recomenda-se a substituição da escova rotativa **A⓫** e do filtro HEPA de 6 em 6 meses.
- A frequência específica de substituição depende da utilização efetiva.

RESOLUÇÃO DE PROBLEMAS

Problema	Possível causa	Solução possível
O aparelho não funciona / não está a funcionar adequadamente	O aparelho não está totalmente carregado.	Carregue o aparelho.
	A máquina está na posição vertical/em pé.	Coloque a máquina numa posição vertical. (A máquina não funciona na posição de pé).
	A escova rotativa **A⓫** não foi corretamente instalada.	Instale a escova rotativa **A⓫** (Ver capítulo "Antes da primeira utilização")
A aspiração diminui e a máquina produz um ruído anormal.	A entrada de sucção está bloqueada	Retire o material/objeto que está bloqueando a entrada.
	O depósito de água suja **A⓮** não está corretamente instalado.	Instale o depósito de água suja **A⓮**. Consulte o capítulo "Antes da primeira utilização".
	O depósito de água suja **A⓮** e/ou o filtro HEPA não estão limpos.	Limpe o depósito de água suja **A⓮** e o filtro HEPA.

ELIMINAÇÃO

Não elimine dispositivos elétricos como se eliminam os resíduos urbanos indiferenciados, utilize locais de recolha adequados. Contacte com o seu município para obter informações sobre os sistemas de recolha disponíveis. Se os dispositivos elétricos forem colocados em aterros podem infiltrar-se substâncias perigosas nas linhas de água e entrarem na cadeia alimentar, provocando danos na sua saúde e bem-estar. Quando substituir dispositivos antigos por novos, o retalhista é obrigado por lei a aceitar os seus dispositivos antigos para eliminar, de forma gratuita.

Assistência
Encontra todas as informações e peças de substituição disponíveis em www.princesshome.eu!

SV **Bruksanvisning**

Golvtvätt 4-i-1

FÖRORD

Om detta dokument
Denna bruksanvisning innehåller all information för korrekt, säker och effektiv användning av apparaten.
Se till att du har läst och förstått instruktionerna i denna bruksanvisning till fullo innan du använder apparaten.
Förvara alltid denna bruksanvisning på en säker plats nära apparaten för framtida referens.

Originalinstruktioner
Denna bruksanvisning skrevs ursprungligen på engelska. Alla andra språk är översatta dokument.

Allmänna symboler

Symbol	Beskrivning
⚠ VARNING	Signalord som används för att indikera en potentiellt farlig situation som, om den inte undviks, kan resultera i dödsfall eller allvarlig skada.
⚠ OBSERVERA	Signalord som används för att indikera en potentiellt farlig situation som, om den inte undviks, kan resultera i mindre allvarlig skada.
OBS!	Signalord som används för metoder som inte har med fysisk skada att göra.
	Anger ytterligare information eller betoning av en instruktion.
	Tillämpligt i Frankrike: Produkten eller förpackningen kan återvinnas och komponenterna måste kasseras separat. Följ de lokala föreskrifterna.
	Tillämpligt i Italien: Produkten eller förpackningen kan återvinnas och komponenterna måste kasseras separat. Följ de lokala föreskrifterna.
CE	Denna produkt uppfyller kraven på överensstämmelse i tillämpliga europeiska förordningar eller direktiv.
	Den gröna punkten är ett registrerat varumärke som tillhör Der Grüne Punkt - Duales System Deutschland GmbH och är skyddat som varumärke över hela världen. Logotypen får endast användas av kunder hos DSD GmbH som har ett giltigt avtal om användning av varumärket eller av anlitade avfallshanteringsföretag i Förbundsrepubliken Tyskland. Detta gäller även om tredje part återger logotypen i en ordbok, en uppslagsbok eller en elektronisk databas som innehåller en referensmanual.
	Den universella återvinningssymbolen, logotypen eller ikonen är en internationellt erkänd symbol som används för att beteckna återvinningsbara material. Återvinningssymbolen används offentligt och är inte ett varumärke.
	I en dubbelisolerad apparat finns det två isoleringssystem istället för en jordad ledning. Inga ledningar är jordade på en dubbelisolerad apparat och det är förbjudet att installera en jordad ledning på apparaten. Service av en dubbelisolerad apparat kräver extrem försiktighet och kunskap om systemet, och får endast utföras av behörig servicepersonal. Reservdelar till en dubbelisolerad apparat måste vara identiska med de delar de ersätter. en dubbelisolerad apparat är märkt med orden 'CLASS II' eller 'DOUBLE INSULATED". Den kan också identifieras med den dubbla isoleringssymbolen.

BESKRIVNING AV APPARATEN

Avsedd användning
Denna apparat är lämplig för hårda golv inomhus, inklusive vaxade golv, stengolv, gummigolv, marmorgolv, granitgolv, vattenfrästa golv, massiva trägolv och plana ytor.
Denna apparat är endast avsedd för inomhusbruk.
Denna apparat är inte avsedd för dammsugning av betong, asfalt eller andra skrovliga ytor.
Den här produkten är endast avsedd för hushållsbruk och icke-kommersiellt bruk.
Den här produkten är avsedd att användas i hushåll och liknande tillämpningar, t.ex:
- personalkök i butiker, kontor och andra arbetsmiljöer;
- bondgårdar;
- av gäster på hotell, motell och andra boendemiljöer;
- miljöer av typ bed and breakfast.

Denna apparat kan användas av barn från 8 år och äldre samt av personer med nedsatt fysisk, sensorisk eller mental förmåga eller brist på erfarenhet och kunskap, såvida de har fått handledning eller instruktioner om hur apparaten ska användas på ett säkert sätt och förstår de risker som är förknippade med att använda den. Barn ska inte leka med apparaten. Rengöring och användarunderhåll får ej utföras av barn utan uppsikt.
Använd endast apparaten enligt beskrivningen i denna bruksanvisning.
All annan användning av apparaten än den som beskrivs i denna bruksanvisning betraktas som felaktig användning och kan orsaka skador eller skada på apparaten och ogiltigförklarar garantin.

Tekniska specifikationer

Apparatens namn	Golvtvätt 4-i-1
Artikelnummer	01.337010.01.001
Strömkälla	100 - 240V~ 50/60Hz
Märkeffekt	170 W

Huvuddelar (se bild A)
❶ Huvuddel
❷ Strömbrytare
❸ Hastighetsknapp
❹ Sprejknapp för vatten
❺ Knapp för självrengöring
❻ Handtag
❼ Display
❽ Knapp för frigöring av renvattenbehållare
❾ Renvattenbehållare
❿ Golvborste
⓫ Rullborste
⓬ Skydd till rullborste
⓭ Knapp för frigöring av smutsvattenbehållare
⓮ Smutsvattenbehållare
⓯ Laddningsbas
⓰ Hjul
⓱ Adapter

Display (se bild B)
⓲ Standardläge
⓳ Max-läge
⓴ Batteristyrka
㉑ Ljusremsa

PRINCESS®

EN User manual
NL Gebruiksaanwijzing
FR Manuel de l'utilisateur
DE Benutzerhandbuch
PL Instrukcja obsługi
CS Uživatelská příručka
IT Manuale dell'utente
SK Uživatelská příručka
ES Manual del usuario
PT Manual do utilizador
SV Bruksanvisning

AquaMotion Plus Floor Washer 4 in 1

01.337010.01.001

IN NEED OF ACCESSORIES? VISIT **WWW.PRINCESSHOME.EU/NL-NL/CUSTOMERSERVICE/ACCESSORIES-SPAREPARTS**
FOR ACCESSORIES AND SPARE PARTS TO EXTEND YOUR ITEM!

© Princess | Swaardvenstraat 65 | 5048 AV Tilburg | The Netherlands | www.princesshome.eu

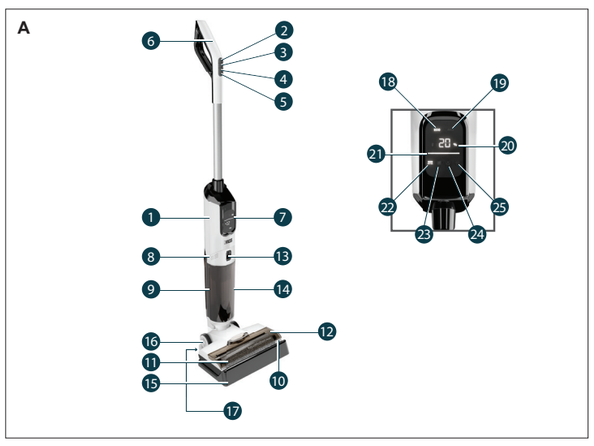

22 Vattensprej
23 Smutsvattenbehållaren är full
24 Renvattenbehållaren är tom
25 Självrengöring

SÄKERHET

Säkerhetsföreskrifter

⚠ VARNING

Risk för elektriska stötar på grund av kortslutning:
- Använd aldrig apparaten om det finns synliga tecken på skador eller defekter på apparaten eller adaptern. Byt alltid ut en skadad eller defekt apparat eller adapter omedelbart eller kontakta kundtjänst.
- Sänk aldrig ner apparaten i vatten eller andra vätskor.
- Undvik alltid spill på adaptern.
- Lyft aldrig apparaten eller batteriet i adaptern. Om du lyfter apparaten eller batteriet i adaptern kan adaptern skadas. Lyft endast apparaten genom att hålla i basen.
- Kontrollera alltid att den spänning som anges på produktens typskylt stämmer överens med nätspänningen före användning.
- För aldrig in några föremål i luftgallrets öppningar.
- Hantera aldrig apparaten eller batteriet med våta händer.
- Dra/greppa alltid i kontakten för att koppla bort adaptern från apparaten.
- Linda aldrig adaptern runt apparaten.

Säkerhetsrisk för barn:
- Barn bör övervakas för att säkerställa att de inte leker med apparaten.

Brandrisk på grund av kortslutning:
- Tappa aldrig apparaten och undvik att stöta till något med den. Överdrivna vibrationer kan leda till att anslutningarna lossnar och kan påverka apparatens korrekta funktion. Sluta använda apparaten om apparaten har tappats.
- Använd aldrig apparaten med en förlängningskabel.
- Håll alltid batteriet borta från små metallföremål när batteriet är borttaget från apparaten.
- Rengör inte maskinerna och eventuella delar med varmt vatten över 60 grader Celsius. Utsätt inte maskinen för eld eller för överdriven/hög temperatur för att inte orsaka produktskador eller explosionsrisk.

Explosionsfara på grund av överhettning:
- Exponera aldrig batteriet för höga temperaturer eller eld.
- Denna apparat innehåller litiumjonbatterier. Bränn inte batterier eller utsätt dem för höga temperaturer eftersom de kan explodera.

Brandrisk på grund av överhettning:
- Täck aldrig över apparaten eller luftventilerna när den används.
- Ladda endast apparaten i ett välventilerat område.

Risk för brännskador på grund av kemiska vätskor:
- Undvik alltid ögon- eller hudkontakt med batterisyra i händelse av läckande batteri. Vid kontakt med batterisyra, skölj omedelbart ögonen eller huden med vatten. Kontakta läkare omedelbart.

Kvävningsrisk på grund av plastförpackningar:
- Låt aldrig barn leka med förpackningsmaterialet. Förvara alltid förpackningsmaterialet utom räckhåll för barn.

Risk för skador på grund av rörliga delar:
- Håll alltid hår och kläder borta från rörliga delar. Löst sittande kläder, smycken eller långt hår kan fastna i rörliga delar.

⚠ OBSERVERA

Snubbelrisk på grund av lösa kablar:
- Låt aldrig adaptern hänga framme så att någon kan snubbla över den eller dra i den av misstag.

OBS!

Risk för skador på apparaten:
- Använd aldrig aggressiva kemiska rengöringsmedel som kan skada apparaten vid rengöring av apparaten.
- Använd endast apparaten med de medföljande tillbehören eller tillbehören som rekommenderas av Princess.
- Placera aldrig produkten nära en värmekälla.
- Diska aldrig apparaten i en diskmaskin.
- Sug aldrig upp vätskor, heta föremål eller andra lättantändliga ämnen med apparaten.
- Använd aldrig apparaten med full dammbehållare. Överfyllning av dammbehållaren kan orsaka igensättning och försämrad sugförmåga.
- Använd inte denna golvskurmaskin för att suga upp vassa föremål som glasskärvor, små leksaker, nålar, gem, grus, gips, stora pappersbitar osv., vilket kan orsaka stopp och skada på maskinen.

INNAN ENHETEN TAS I BRUK FÖRSTA GÅNGEN

Ta bort allt paketeringsmaterial.

Påfyllning av renvattenbehållare

1. Tryck på knappen för frigöring av renvattenbehållaren **A8** för att ta bort den från apparaten.
2. Öppna locket till behållaren, fyll renvattenbehållaren **A9** med vatten och sätt tillbaka locket.
3. Placera behållaren i apparaten tills du hör ett klick.

Notera : fyll inte på varmt vatten

Töm smutstvattentanken.

1. Tryck på knappen för frigöring av smutsvattenbehållaren **A13** för att ta bort den från apparaten.
2. Töm smutsvattenbehållaren **A14**
3. Rikta in botten av smutsvattenbehållaren **A14** och skjut tillbaka den i apparaten tills du hör ett klick.

Sätta på rullborsten

1. Rikta in spåret på höger sida av rullborsten **A11** mot den upphöjda delen av golvborsten och skjut in den.
2. Rikta in positioneringslåset på den vänstra sidan av rullborsten **A11** mot motsvarande skåra på vänster sida av golvborsten och tryck in den tills du hör ett klick, vilket indikerar att rullborsten är installerad på plats

Sätta på skyddet på rullborsten

1. Rikta in vänster och höger sida av lockets framsida mot skårorna på golvborsten och sätt in dem.
2. Tryck in täckhandtaget i motsvarande skåra på golvborsten tills du hör ett "klick".

ANVÄNDNING

Använda laddningsbasen

1. Se till att adapterkabeln är ansluten till anslutningspunkten på undersidan av laddningsstationen. Kontrollera om laddningskabeln och laddningsbasen **A15** är intakta och ansluter tätt. Placera laddningsbasen mot en vägg på jämnt golv och anslut den till en strömkälla. Ladda apparaten helt innan den används första gången.
2. Placera apparaten på laddningsbasen **A15**. När batteristyrkan **B20** når 100 % är batteriet fulladdat.

Notering:
- Ladda endast apparaten med den adapter som tillhandahålls av säljaren
- Om apparaten inte används under längre perioder, måste den laddas en gång var tredje månad för optimal prestanda.
- Förvara apparaten inomhus på en torr plats. Utsätt inte apparaten för solljus eller minusgrader.

Arbetslägen

- Apparaten startar i standardläge**B18** som standard. Du kan växla till MAX-läge**B19** vid behov.
- Tryck på hastighetsknappen **A3** för att växla mellan hög och låg hastighet.
- Tryck på hastighetsknappen **A3** längre än 10 sekunder för att stänga av apparatens ljud. Tryck länge igen för att slå på ljudet.
- Vattensprayen är påslagen som standard när maskinen sätts på.
- Tryck på sprayknappen för att stoppa och/eller starta om sprayfunktionen.
- Håll ned sprejvattenknappen**A4** i mer än 10 sekunder för att använda ett annat språk. Tryck och håll ned igen för att gå tillbaka.
- Efter användning, sätt tillbaka maskinen på laddningsbasen **A15** och tryck på självrengöringsknappen **A5** För att starta självreningsfunktionen.

Använda apparaten.

1. Ladda apparaten helt före användning
2. Ta ur handtaget från laddningsbasen och justera det till en normal vinkel för användning.
3. Tryck på på/av-knappen **A2** för att starta apparaten. Då går den in i "ECO-standardläge" **B18**. Det här läget används vid normal rengöring av golvet.
4. Tryck på hastighetsknappen **A3** för att justera apparatens sugkraft och anpassa den till olika miljöer för rengöring (använd ECO-standardläge för rengöring när du rengör golvet normalt, och använd MAX-läge för rengöring när golvet är smutsigt eller fläckarna är svåra att ta bort).
5. Om renvattenbehållaren blir tom, tänds indikatorn för tom renvattenbehållare **B24** på displayen och apparaten avger ett ljud för att påminna användaren om att renvattenbehållaren **A9** har brist på vatten. Användaren behöver fylla på vatten i renvattenbehållaren och maskinen kan fortfarande fungera när renvattenbehållaren har brist på vatten.
6. När smutsvattenbehållaren **A14** är full och luft sugs in, kommer motorljudet att öka. Indikatorn för full smutsvattenbehållare **B23** på displayen tänds och maskinen kommer att avge ett ljud för att varna användaren om att smutsvattenbehållaren **A14** är full. Användaren måste ta bort smutsvattenbehållaren, tömma och rengöra den och sedan installera om den innan maskinen används igen. När smutsvattenbehållaren är full, stängs maskinen av automatiskt och fungerar inte.

Självrengöring

1. Sätt tillbaka apparaten på basen **A15**. Se till att vattnet i renvattenbehållaren **A9** räcker för självrengöring.
2. Tryck på "self-cleaning button" **A5** och "self-cleaning indicator" **B25** tänds. När den återstående effekten i maskinen når den nivå som krävs för självrengöring, kommer maskinen omedelbart att starta självrengöringsläget och rengöra sig själv. Under denna process kommer ett röstmeddelande om att "Self-cleaning has started".
3. När den återstående effekten i maskinen är otillräcklig för att slutföra självrengöringsprocessen, laddar laddaren först maskinen. Under tiden kommer ett röstmeddelande om att "Self-cleaning is required". När laddningseffekten når den nivå som krävs för självrengöring, startar maskinen automatiskt självrengöringsläget och rengör sig själv.
4. När rengöringsprocessen är klar, stängs maskinen av automatiskt. Laddaren fortsätter att ladda maskinen, och när batteriet är fulladdat stängs "battery indicator" **B20** av.
5. Töm smutsvattenbehållaren **A14** när självrengöringen är slutförd.

RENGÖRING OCH UNDERHÅLL

- Rengör regelbundet apparatens utsida med en torr trasa.
- För att minska risken för skada, stäng av maskinen och lägg den inte på laddningsbasen medan du utför underhåll.

Rengöring av smutsvattenbehållare

1. Tryck på frigöringsknappen för smutsvattenbehållaren **A13** för att ta loss smutsvattenbehållaren **A14**, använd rengöringsverktyget och en lätt fuktig trasa för att rengöra rören.
2. Ta bort behållarens lock, häll ut det smutsiga vattnet, rengör behållaren, HEPA-filtret och behållarens lock, **torka dessa delar och montera tillbaka dem.**
3. Placera smutsvattenbehållaren **A14** tillbaka in i apparaten. Du bör höra ett "klick" om det görs på rätt sätt.

Notera: Om smutsvattenbehållaren **A14** blir full under användning, kommer apparaten att avge ett ljud för att påminna användaren om att vattenbehållaren måste tömmas och rengöras.

Rengöra rullborsten

1. Haka fast handtaget på toppen av rullborstskyddet **A12** och dra det uppåt för att ta bort skyddet.
2. Dra i spännet på sidan av rullborsten**A11** uppåt och ta ut rullborsten.
3. Ta bort skräpet från golvborstens luftintag, från ytan på rullborsten och insidan av rullborstens skydd, rengör sedan rullborsten och torka den.
4. Torka av golvborsten och luftintaget på golvborsten med en lätt fuktig trasa, torka den sedan och installera den slutligen enligt installationsstegen för rullborsten **A11** och borstskyddet **A12**.

Notera: Oroa dig inte om små mängder fukt eller vattendroppar dyker upp på dammkoppens innervägg under rengöring.

Förvaring

- Förvara apparaten i ett torrt och slutet utrymme.
- Vanligtvis rekommenderas det att byta ut rullborsten **A11** och HEPA-filtret var sjätte månad.
- Hur ofta de behöver bytas beror på den faktiska användningen.

FELSÖKNING

Problem	Möjlig orsak	Möjlig lösning
Apparaten fungerar inte / fungerar inte som den ska.	Apparaten är inte fulladdad.	Ladda apparaten.
	Apparaten står i upprätt/ stående läge.	Ta bort apparaten från det upprätta läget. (Apparaten fungerar inte i stående läge.)
	Rullborsten **A11** har inte installerats rätt.	Installera rullborsten**A11** (Se kapitlet "Före första användningen")
Suget minskar och apparaten avger onormalt ljud.	Sugintaget är blockerat	Ta bort materialet/ föremålet som blockerar inloppet.
	Smutsvattenbehållaren **A14** har inte installerats rätt.	Installera smutsvattenbehållaren **A14**. Se kapitlet "Före första användningen".
	Smutsvattenbehållaren **A14** och/eller HEPA-filtret är inte rena.	Rengör smutsvattenbehållaren **A14** och HEPA-filtret.

KASSERING

Kassera inte elektrisk utrustning som osorterat kommunalt avfall, utan se till att den omhändertas separat. Kontakta kommunen för information om tillgängliga anläggningar för sopsortering. Om elektrisk utrustning hamnar på soptippen finns det risk för att farliga ämnen läcker ut i grundvattnet och vidare in i livsmedelskedjan, vilket är skadligt för människors hälsa och välbefinnande. När du byter ut gammal utrustning mot ny har återförsäljaren en lagstadgad skyldighet att utan extra kostnad ta hand om den gamla apparaten för kassering.

Kundtjänst

Du hittar all tillgänglig information och reservdelar på www.princesshome.eu!