Focus
Elektronik-Waschtischmischer mit Temperaturvoreinstellung mit Netzanschluss 230 V
Oberflächen: **chrom** Artikelnummer: **31174000**

Beschreibung

Merkmale

- Ausladung 127 mm
- 230 V / 50 Hz Netzanschluss
- ComfortZone 130
- Hygienespülung aktivierbar (automatischer Wasserlauf für 10 Sekunden alle 24 Stunden nach letzter Betätigung)
- Dauerspülung aktivierbar (einmaliger Wasserlauf für 180 Sekunden, geeignet zur Thermischen Desinfektion)
- Durchflussmenge 5 l/min
- für Durchlauferhitzer geeignet
- Funktion kann bei Waschtischen mit Erhöhung oder sehr breitem Waschtischrand (größer 75 mm) eingeschränkt sein, Funktionelle Einschränkung durch zu großen Abstand
- TÜV geprüft

Technologie

Air Power | Eco Smart | Comfort Zone

Designpreise

reddot design award

Zertifikate

TÜV SÜD

Produktabbildung
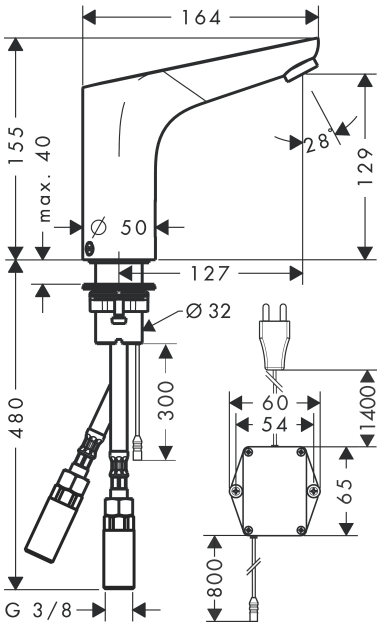
Maßzeichnung