D Montageanleitung	GB Assembly instructions	NL Handleiding voor de montage	PL Instrukcja montażu	HU Szerelési útmutató	RO Instrucțiuni de montaj
FR Notice de montage	IT Istruzioni di montaggio	CZ Montážní návod	SK Návod na montáž	TR Montaj talimatı	RU Инструкция по монтажу

Service • Assistenza • Dienstverlening • Serwis
Servis • Szerviz • Сервисная служба

Lady	
4.9430	

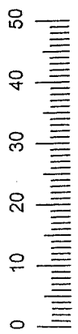

101.	ASL	1051x350x15mm	1
21.	ASR	1051x350x15mm	1
31.	BL	800x350x15mm	1
41.	BO	800x350x15mm	1
51.	ZB	769x334x15mm	1
6.	BLE	799x55x15mm	1
7.	EB	769x334x15mm	4
8.	TR	1022x396x15mm	2
9.	RW	1063x780x3mm	1

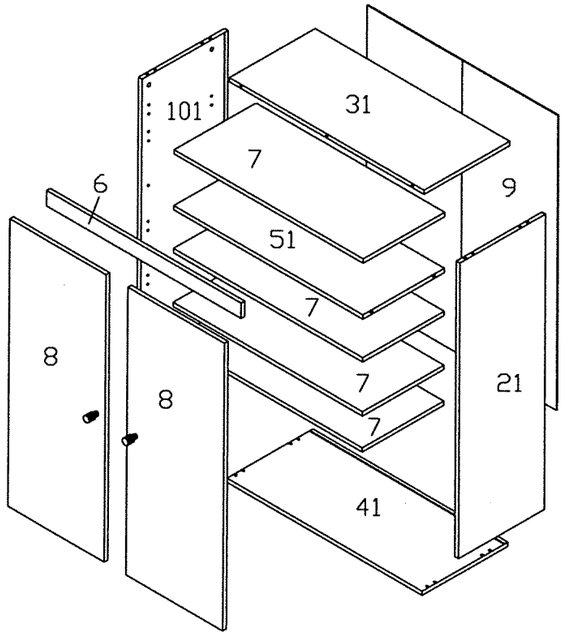

A5	0mm	4x	s3	4x21	4x
b3	KA37	4x	s6	4x27	2x
e11	24,3	8x	v	Knopf	2x
f1		8x	x	Ø=45mm Möbelfuß	4x
l		4x	y4	Leim	1x
n	8x30mm	11x	y14		8x
r		16x	z		10x

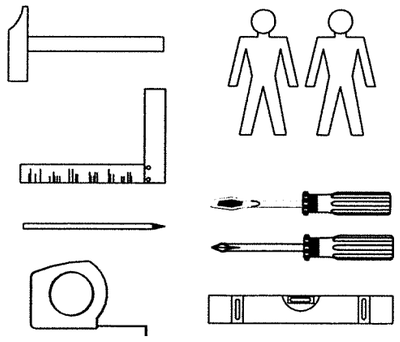

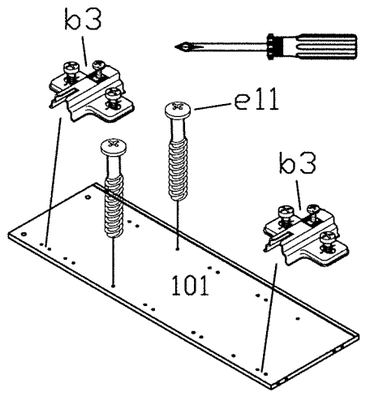

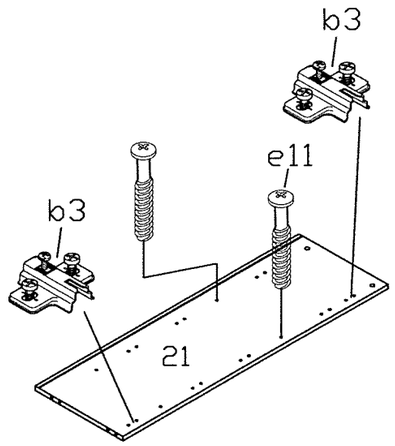

A5	0mm	4x
b3	KA37	4x
e11	24,3	8x
n	8x30mm	3x
s3	4x21	4x
s6	4x27	2x
v	Knopf	2x
x	Ø=45mm Möbelfuß	4x
y4	Leim	1x

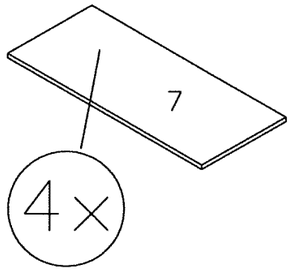

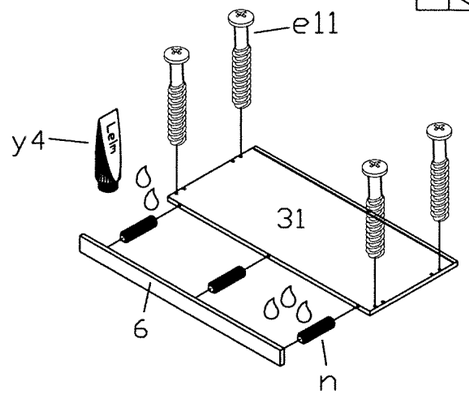

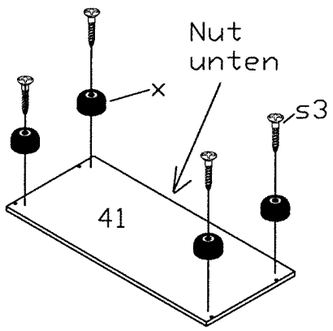

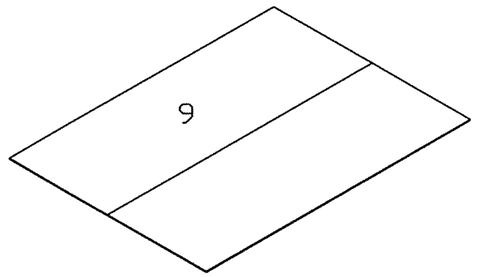

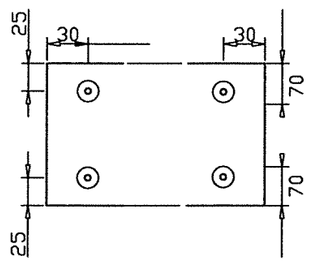

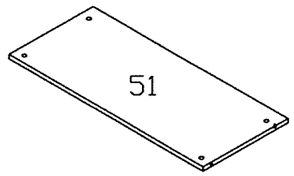

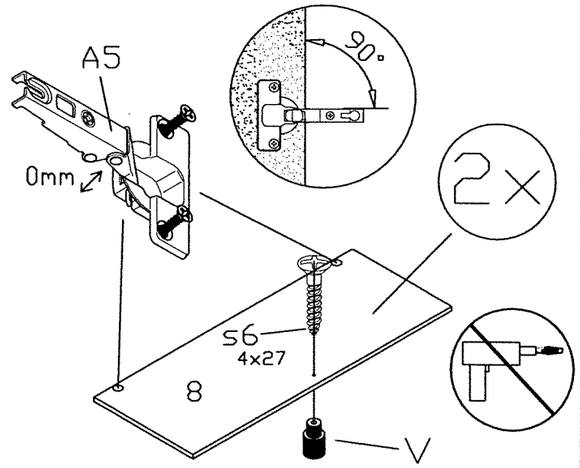

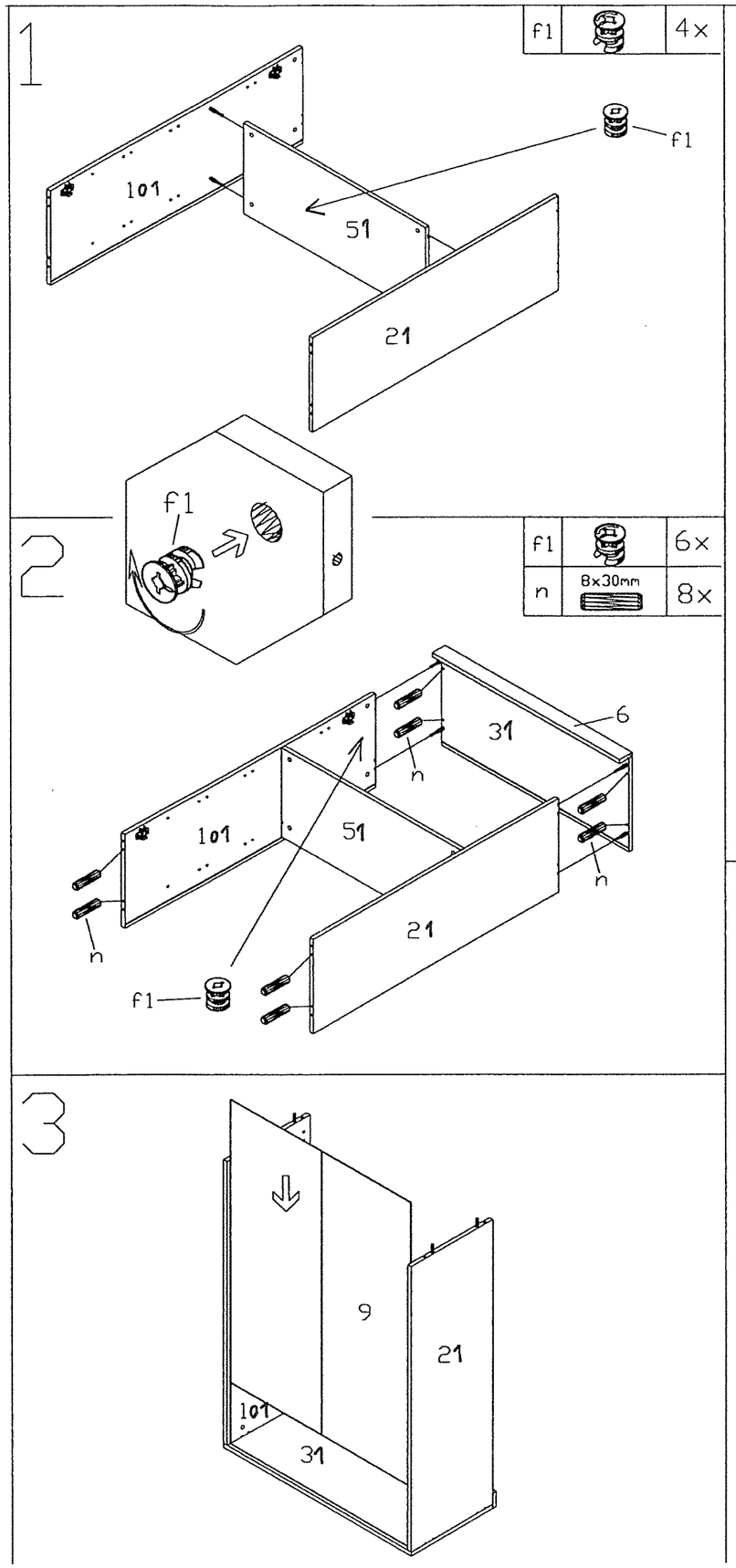
1
f1
4x
101
51
21
f1
2
f1
6x
n
8x30mm
8x
31
6
n
101
51
21
n
n
f1
3
9
21
101
31

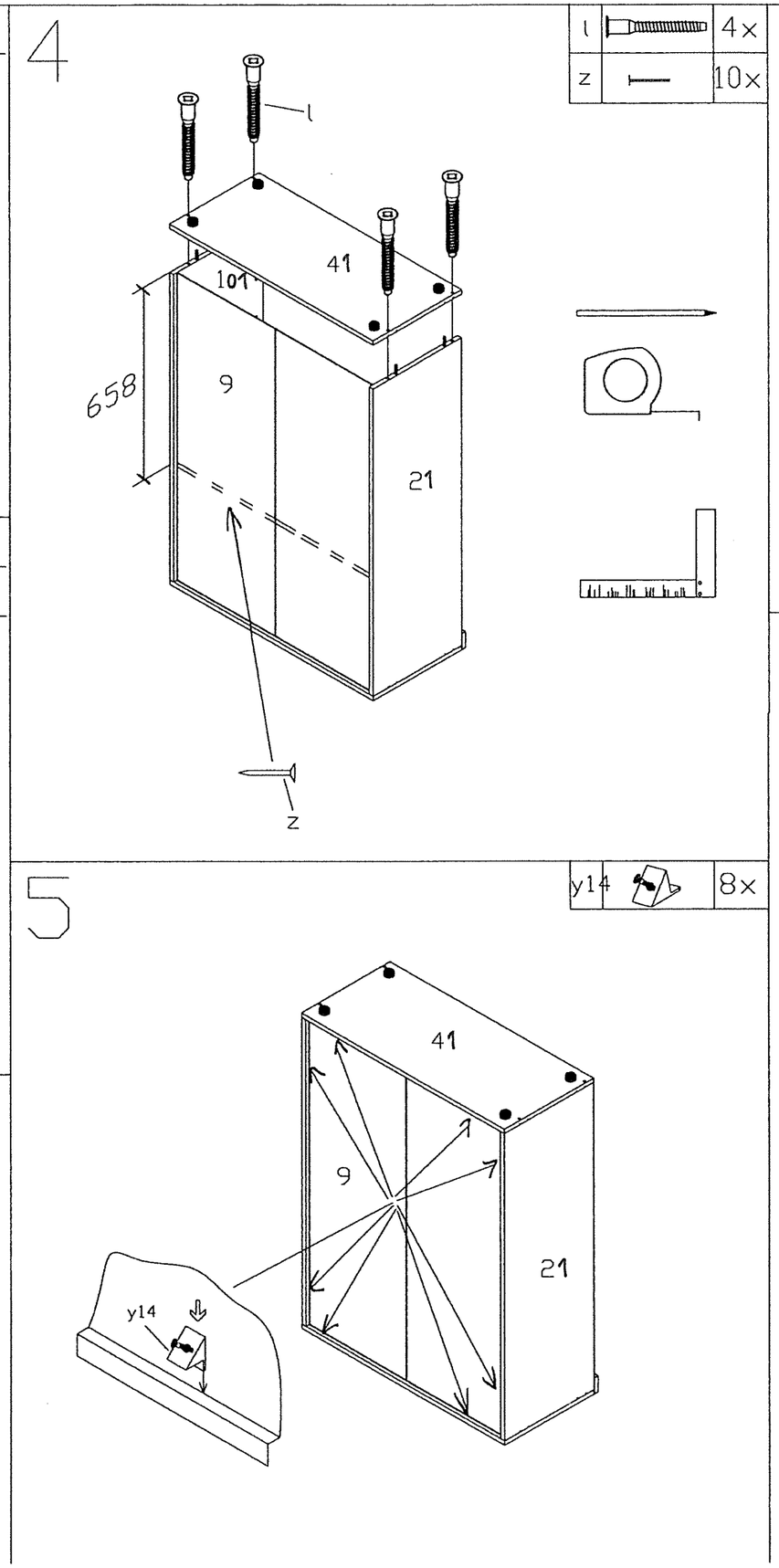
4
l
4x
z
10x
l
41
101
658
9
21
z
5
y14
8x
41
9
21
y14

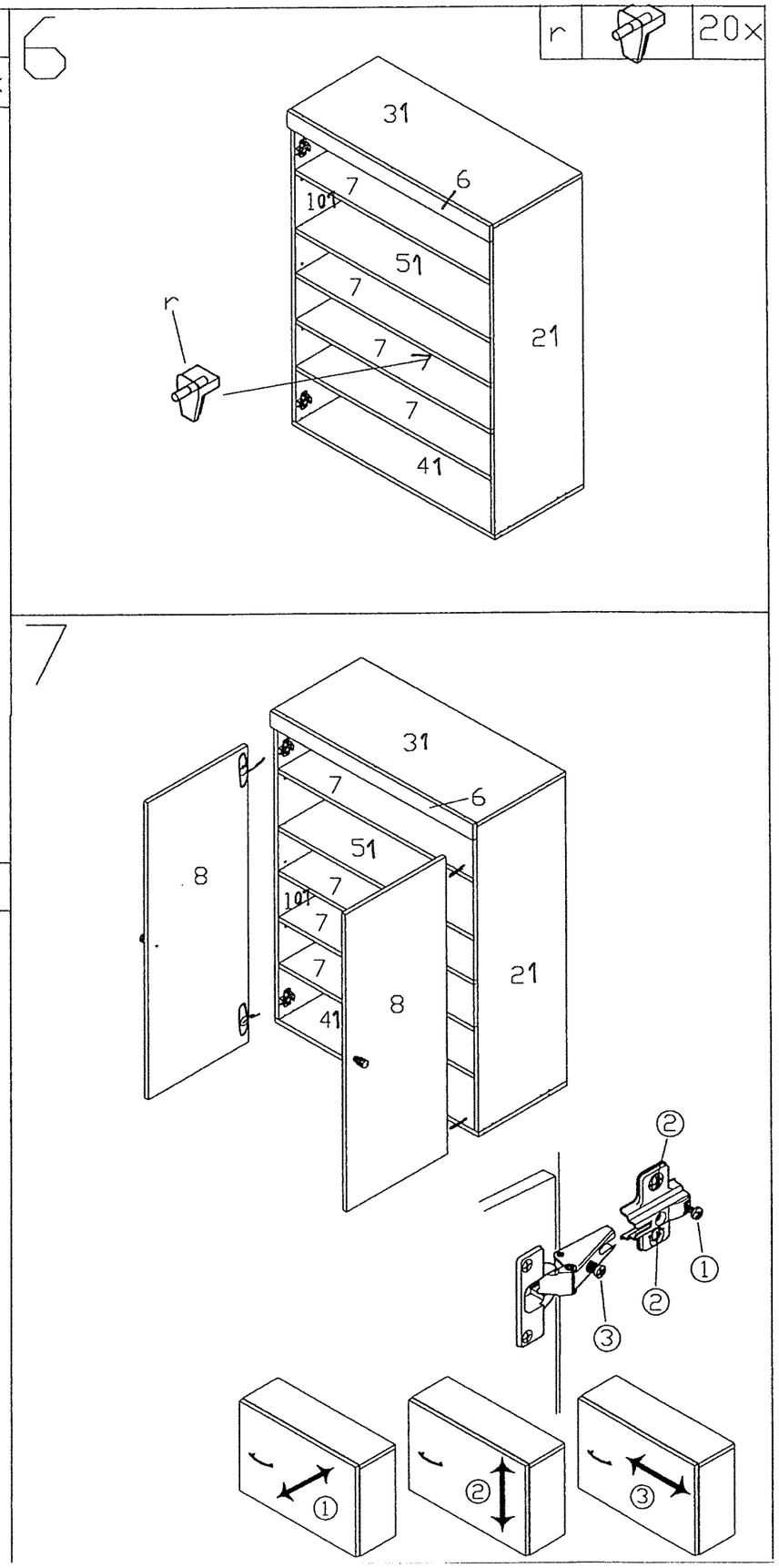
6
r
20x
31
6
101
7
51
7
r
7
21
7
41
7
31
6
51
8
7
101
7
7
21
41
8
②
①
②
③
①
②
③