Elektro-Haushaltsgroßgeräte
mit Qualität und Service

Abbildung kann vom Original abweichen

Dunstabzugshaube mit Randabsaugung

S20-90 AWTY

Beschreibung

Herausragende Abzugswerte trifft auf Edles Design

Energieeffizienzklasse A
Weiße Glasfront
Edelstahl Applikation
LED-Beleuchtung
Touch Control & Display

UVP: 359,00 €

A

LED | TOUCH CONTROL | A EEK | C K.f.d.F. | A FDE | A BEK | 90 | 2x CF 145

Technische Daten	
Geräteart	Dunstabzugshaube mit Randabsaugung
Material	Weißes Glas
Einbaubreite	90 cm
Wandmontage	Ja
Touch Control	ja
Umluftbetrieb	Ja
Abluftbetrieb	Ja
jährlicher Energieverbrauch (AEChood)	37,6 kWh/Jahr
Energieeffizienzklasse A+++ (höchste Effizienz) bis D (geringste Effizienz)	A
Fluiddynamische Effizienz (FDEhood)	29,6
Fluiddynamische Effizienzklasse	A
Beleuchtungseffizienz (LEhood)	48 lux/Watt
Beleuchtungseffizienzklasse	A
Fettabscheidegrad	83,2
Klasse für den Fettabscheidegrad	C

PKM GmbH Co. KG, Neuer Wall 2, 47441 Moers
Irrtümer und technische Änderungen vorbehalten - Letzte Aktualisierung 24.11.2021

Technische Daten	
Luftstrom bei minimaler Geschwindigkeit	415 m³/h
Luftstrom bei maximaler Geschwindigkeit	616 m³/h
A-bewertete Luftschallemission bei minimaler Geschwindigkeit	57 dB/A
A-bewertete Luftschallemission bei maximaler Geschwindigkeit	68 dB/A
Leistungsaufnahme im Bereitschaftszustand (PS)	0,34 Watt
Leistungsaufnahme des Lichtsystems (WL)	3 Watt
Anschlußwert	203 Watt
Beleuchtungssystem	LED
Leistungsaufnahme je Beleuchtungseinheit	2 x 1,5 Watt
Spannung	220-240 Volt
Frequenz	50 Hz
Ausstattung	
Fettfilter Menge	1 x MF89
Fettfilter Material	Aluminium
Fettfilter spülmaschinenfest	ja
Display	ja
Teleskopkamin ausziehbar von bis	40 - 75 cm
Gesamthöhe durch Teleskopkamin	109,20 cm
benötigte Menge Kohlefilter mit Modelbezeichnung	2 x CF145
mitgeliefertes Zubehör: Rückschlagklappe	ja
mitgeliefertes Zubehör: Abluftschlauch	ja
mitgeliefertes Zubehör: Kohlefilter	optional
mitgeliefertes Zubehör: Befestigungsmaterial	ja
mitgeliefertes Zubehör: Bedienungsanleitung	ja
Umluftweiche	AT150-4 UNI - optional erhältlich
Logistik	
Geräteabmessungen (HxBxT)	34,20 - 109,20 x 89,50 x 38,50 cm
Verpackungsabmessungen (HxBxT)	52,00 x 91,50 x 44,00 cm
Nettogewicht	15,40 Kg
Bruttogewicht	17,70 Kg
Artikelnummer	50639
EAN Nummer	4030608506396
Containermenge	310 Stück
UVP	359,00 €

Abluftbetrieb: bei Anschluss an einen Entlüftungskamin bzw. Abluft in´s Freie (Mauerdurchführung = 150mm Ø / Bohrung ca. 160mm Ø)

PKM GmbH Co. KG, Neuer Wall 2, 47441 Moers
Irrtümer und technische Änderungen vorbehalten - Letzte Aktualisierung 24.11.2021
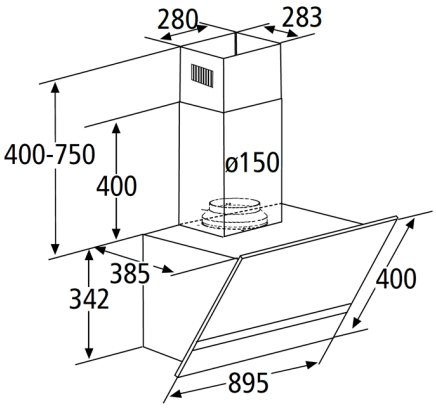
Technische Zeichnungen