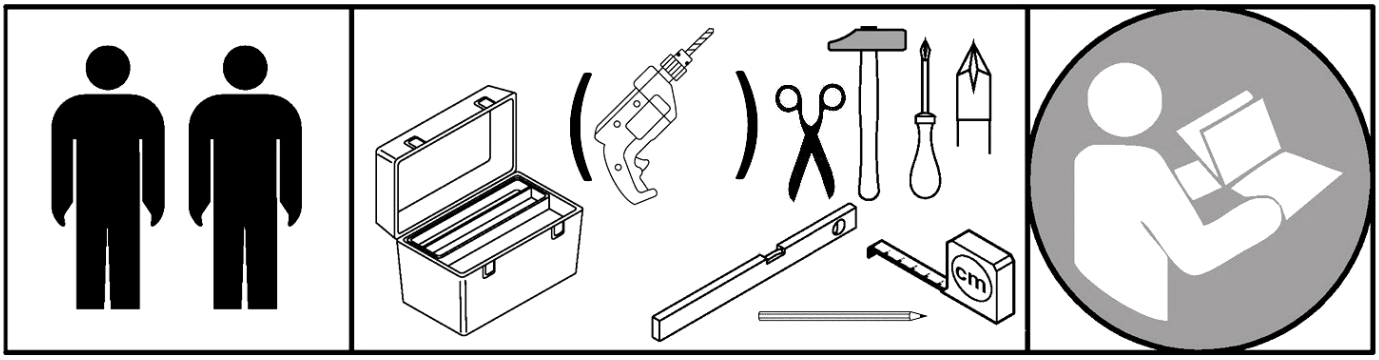

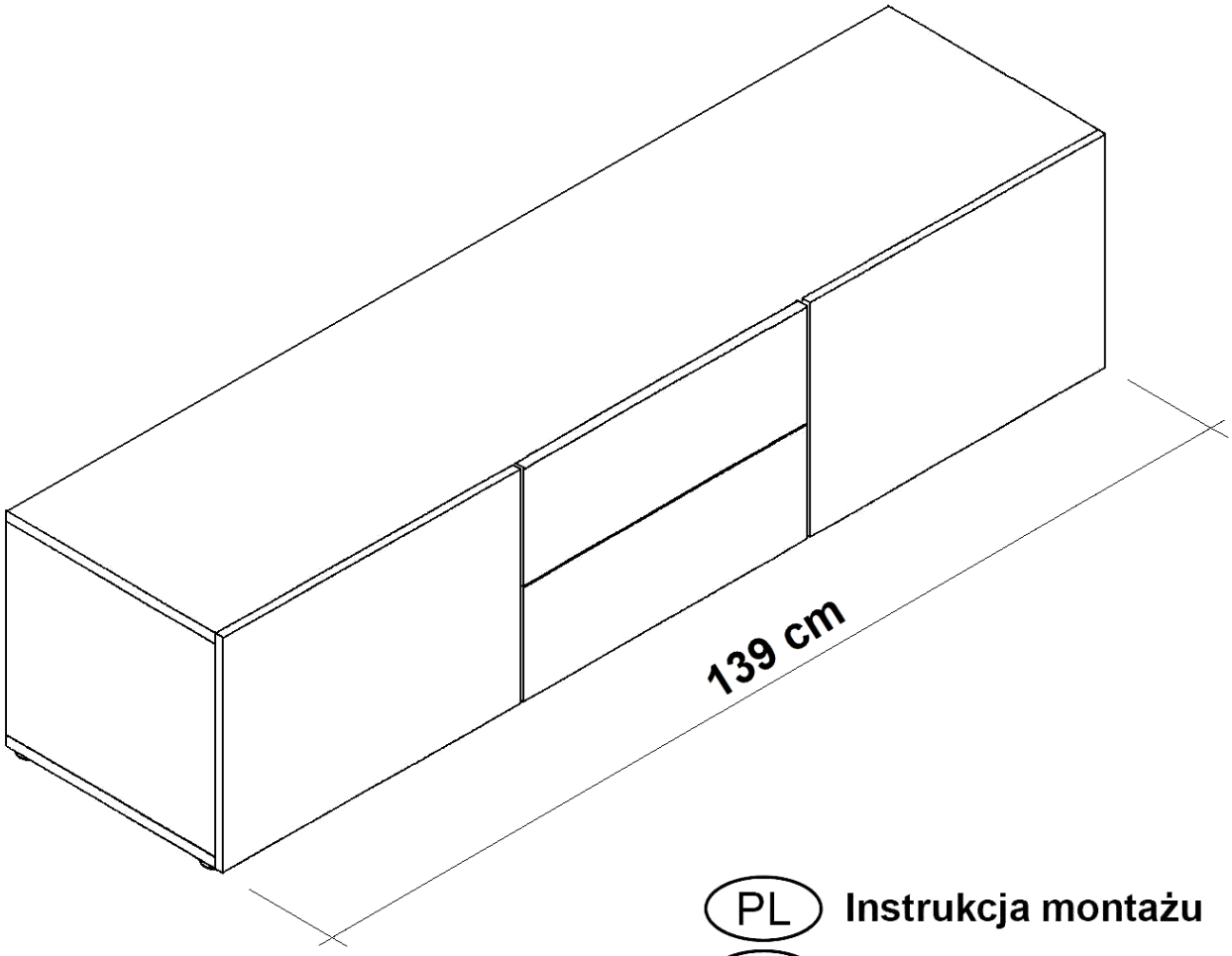

PL **Instrukcja montażu**

RO **Instrucţiuni de montaj**

FR **Notice de montage**

CZ **Montážní návod**

TR **Montaj talimatı**

IT **Istruzioni di montaggio**

SK **Návod na montáž**

RU **Инструкция по монтажу**

D **Montageanleitung**

NL **Handleiding voor de montage**

HU **Szerelési útmutató**

GB **Assembly instructions**

Service • Assistenza • Dienstverlening • Serwis
Servis • Szerviz • Сервисная служба

Name • Nom • Nome • Naam • Nazwa • Jméno • Názov • Név • Denumire • İsim • Название	
Nr. • No. • N° • Номер • Č • Sz	
Typ • Type • Tip • Típus • Tipo • Тип	

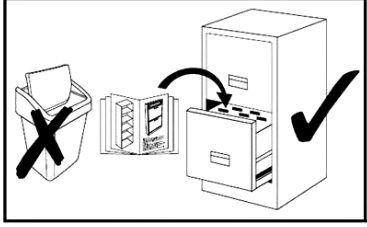

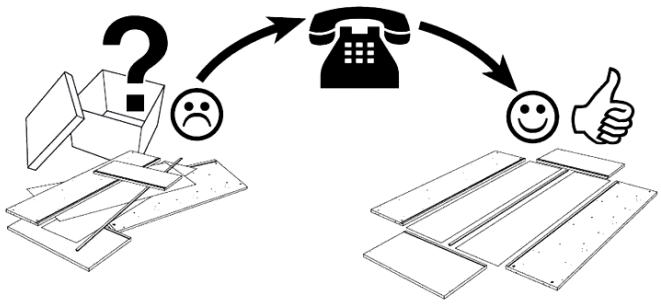

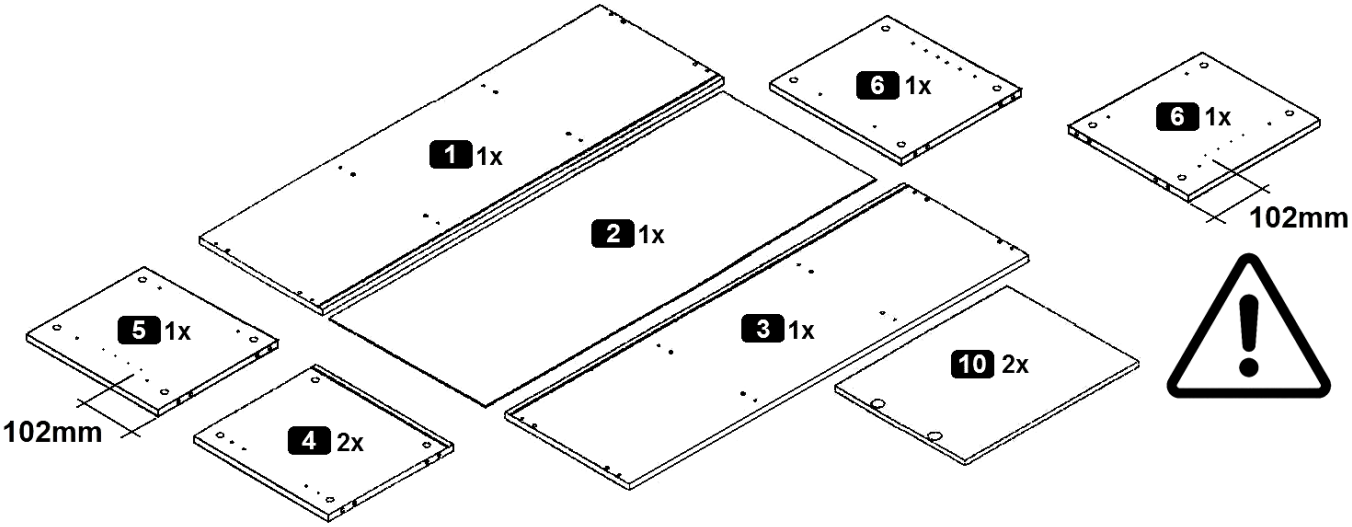

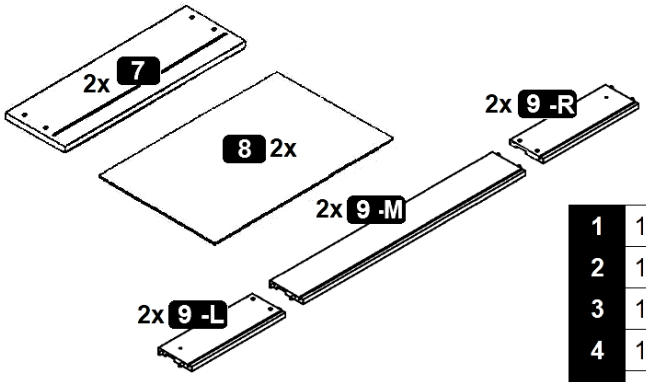

1	1x	ca. 1385 x 330 mm
2	1x	ca. 1366 x 330 mm
3	1x	ca. 1385 x 330 mm
4	1x	ca. 318 x 330 mm
5	1x	ca. 318 x 315 mm
6	1x	ca. 318 x 315 mm

7	2x	ca. 459 x 171 mm
8	2x	ca. 428 x 307 mm
9-L	2x	ca. 310 x 88 mm
9-M	2x	ca. 416 x 88 mm
9-R	2x	ca. 310 x 88 mm
10	2x	ca. 347 x 459 mm

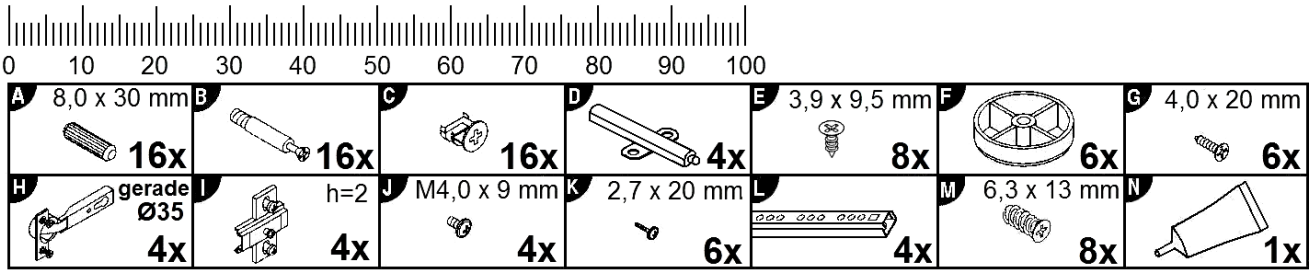

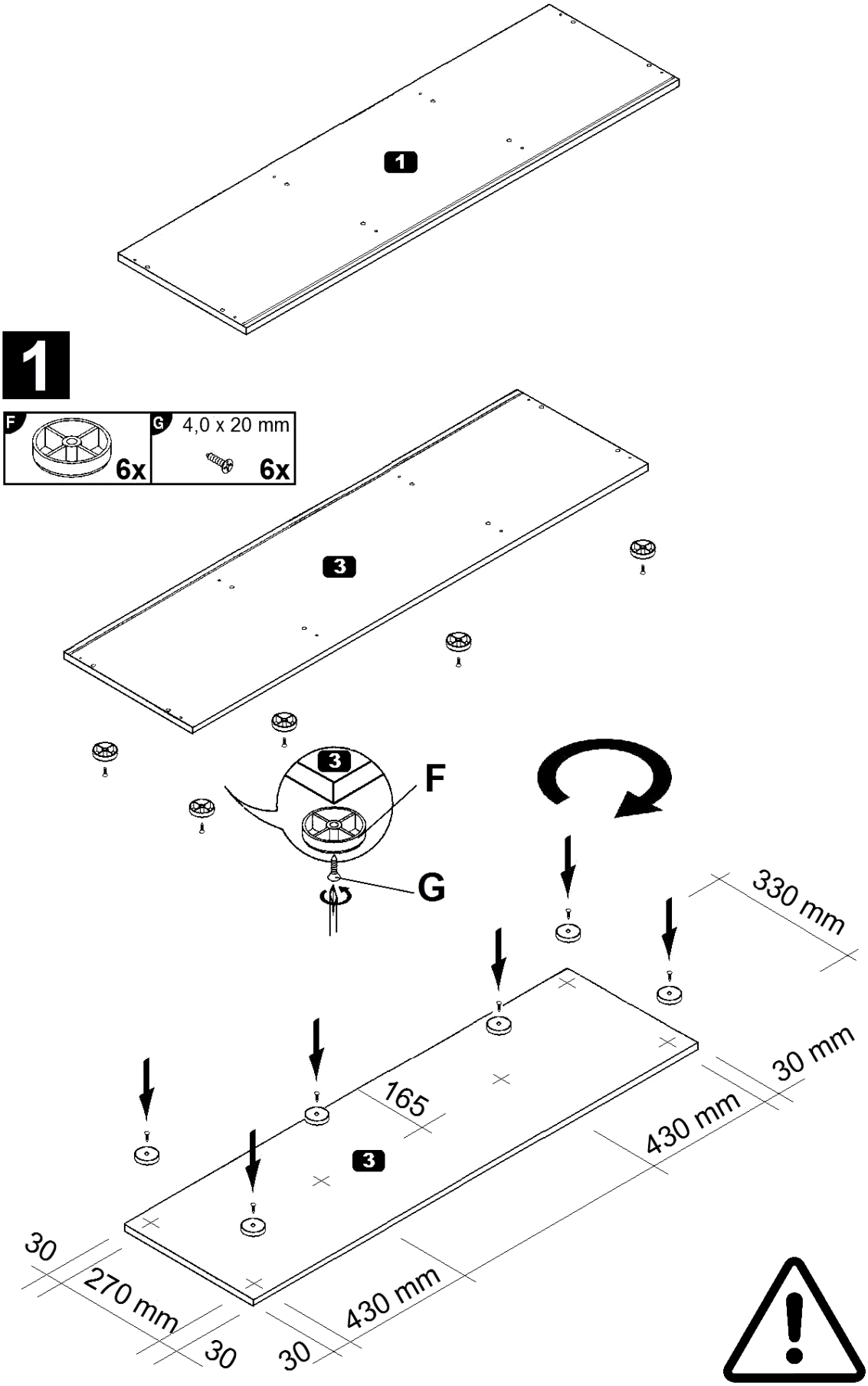
1
1
F
6x
G
4,0 x 20 mm
6x
3
3
F
G
330 mm
30 mm
165
430 mm
3
30
270 mm
30
30
430 mm

2

A	B	C	I	L	M
8,0 x 30 mm 16x	16x	16x	h=2 4x	4x	6,3 x 13 mm 8x

D	E
4x	3,9 x 9,5 mm 8x

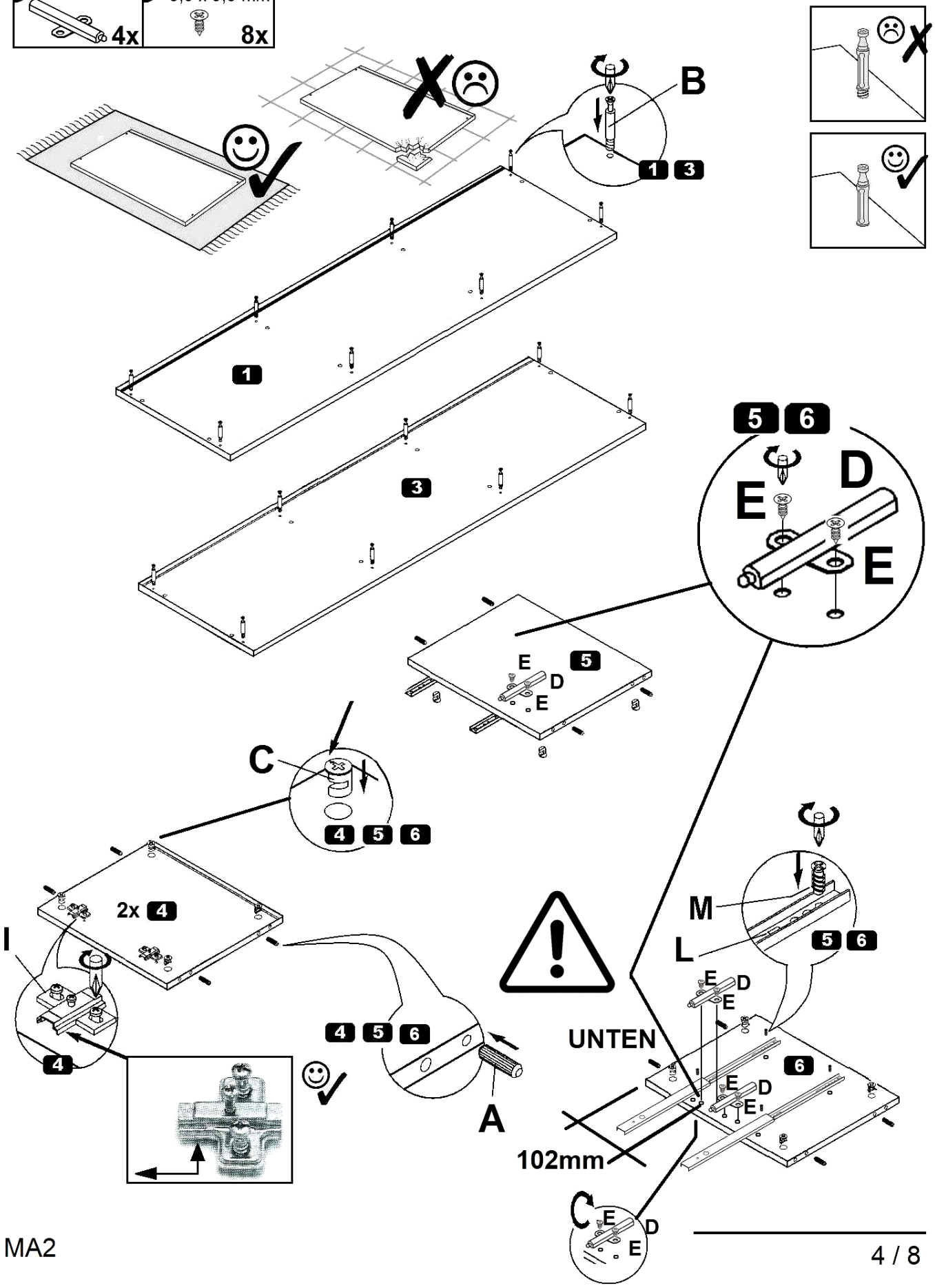

3

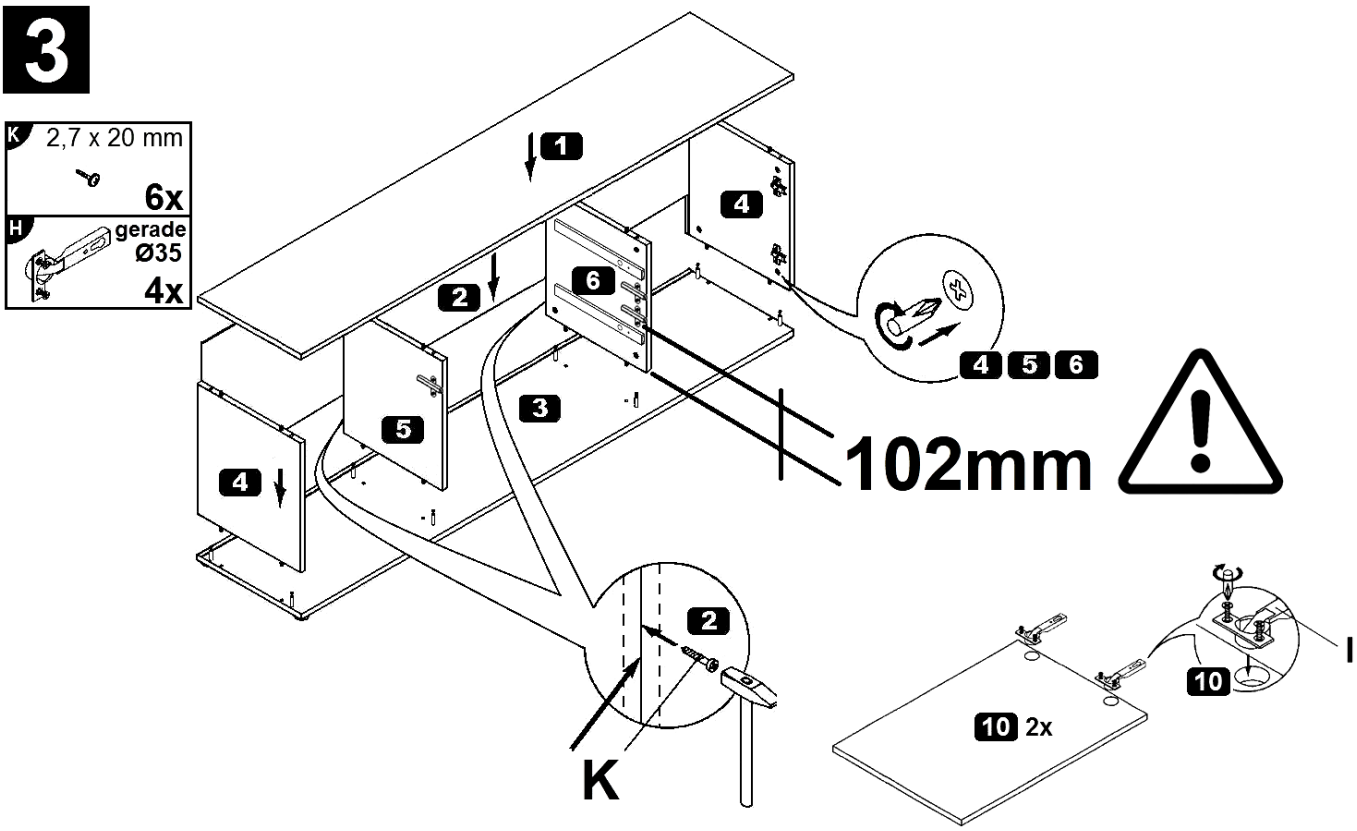

4

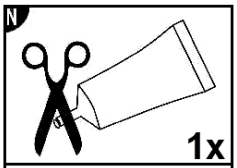

D	Leim
GB	Glue
FR	Colle
IT	Colla
NL	Lijm
PL	Klej
CZ	Lepidlo
SK	Glej
HU	Enyv
RO	Adeziv
TR	Tutkal
RU	Клей

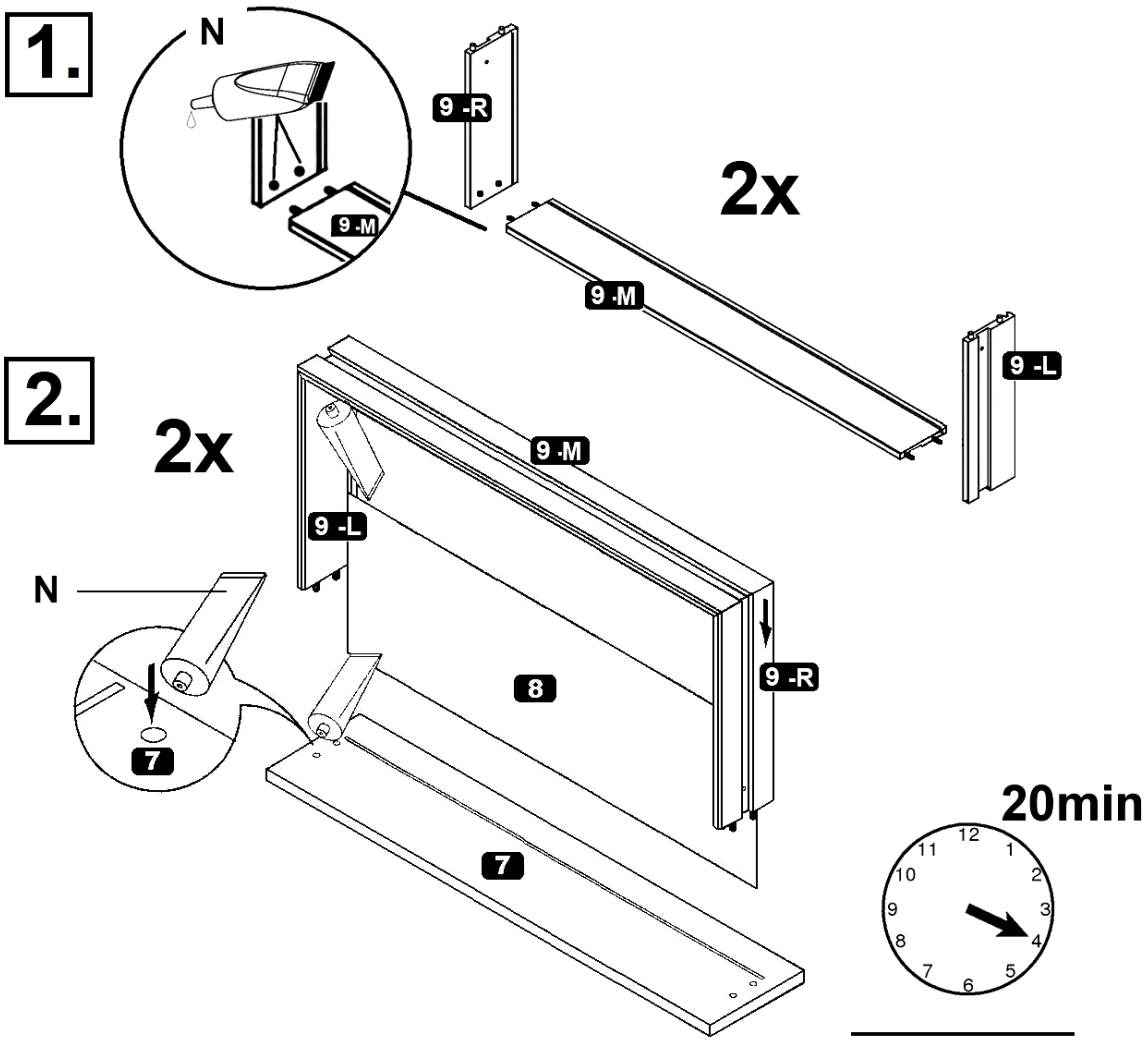

5

J M4,0 x 9 mm
4x

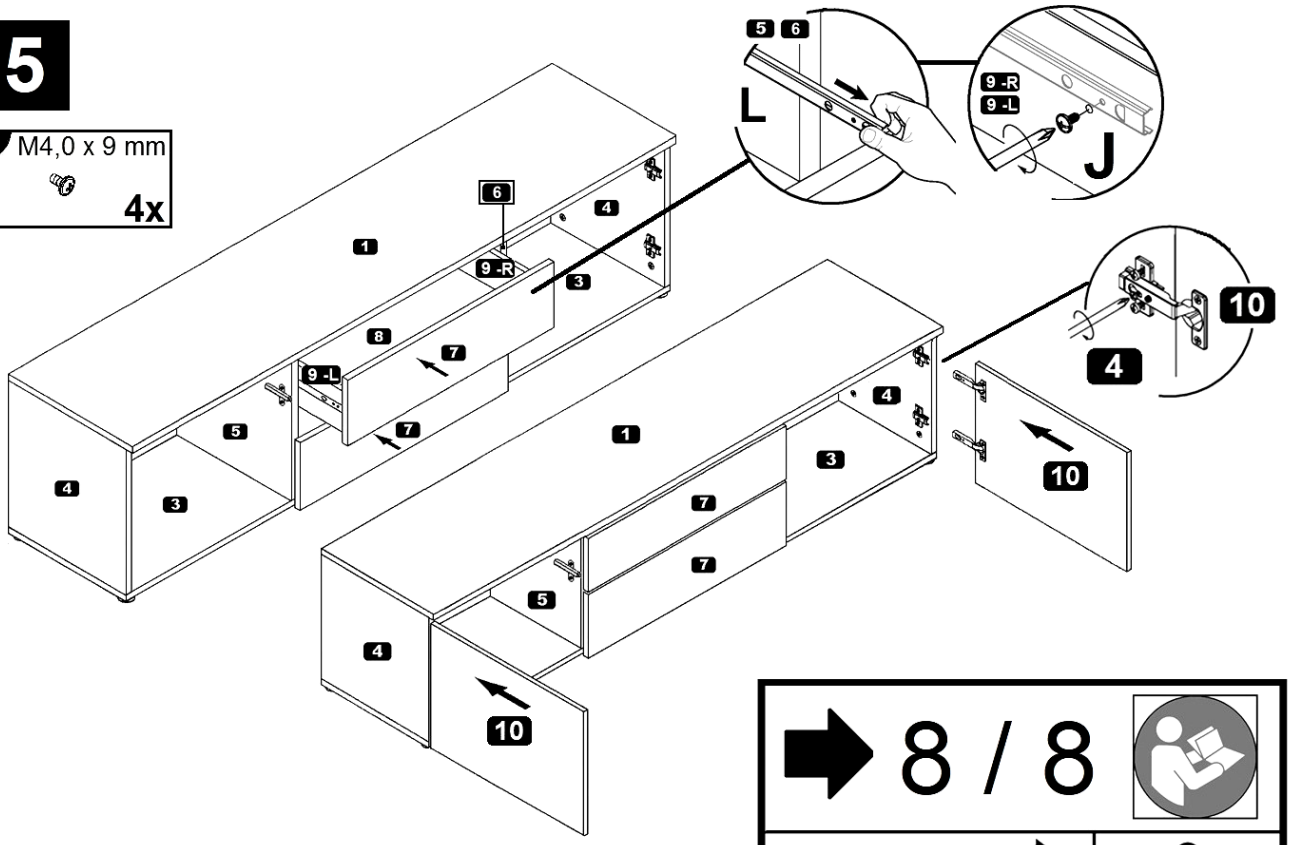

7 / 8

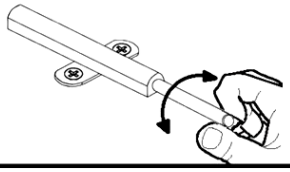

- (D) **Push-To-Open einstellen**
- (GB) Adjusting the Push-To-Open
- (FR) **Régler les Push-To-Open**
- (IT) Sistemare Push-To-Open
- (NL) **Push-To-Open instellen**
- (PL) Nastawić Push-To-Open
- (CZ) **Vyrovnejte Push-To-Open**
- (RO) Nastavenie Push-To-Open
- (HU) **Állítsa be az Push-To-Open**
- (SK) Reglare Push-To-Open
- (TR) **Push-To-Open ayarlanması**
- (RU) Регулировка Push-To-Open

8 / 8

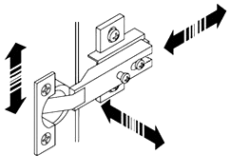

- (D) **Türen einstellen (Scharniere justieren)**
- (GB) Adjusting the doors (adjusting the hinges)
- (FR) **Régler les portes (ajuster les charnières)**
- (IT) Sistemare le porte (regolare le cerniere)
- (NL) **Deuren instellen (scharnieren afstellen)**
- (PL) Nastawić drzwi (wyregulować zawiasy)
- (CZ) **Vyrovnejte dvířka (seřiďte závěsy)**
- (RO) Nastavenie dverí (nastavenie závesov)
- (HU) **Állítsa be az ajtókat (állítsa be a zsanérokat)**
- (SK) Reglare uşi (ajustare balamale)
- (TR) **Kapıların ayarlanması (menteşelerin seviye ayarı)**
- (RU) Регулировка дверей (регулировка шарнира)

6

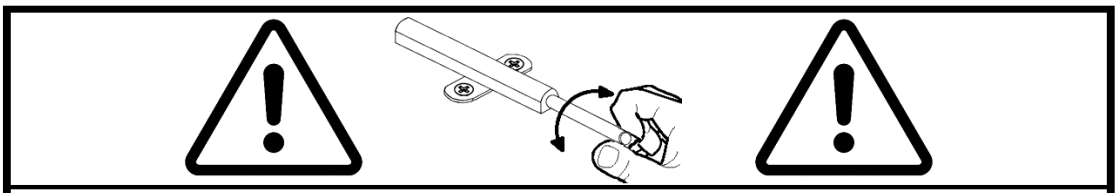

D **Push-To-Open einstellen**	CZ **Vyrovnejte Push-To-Open**
GB Adjusting the Push-To-Open	RO Nastavenie Push-To-Open
FR **Régler les Push-To-Open**	HU **Állítsa be az Push-To-Open**
IT Sistemare Push-To-Open	SK Reglare Push-To-Open
NL **Push-To-Open instellen**	TR **Push-To-Open ayarlanması**
PL Nastawić Push-To-Open	RU Регулировка Push-To-Open

1.

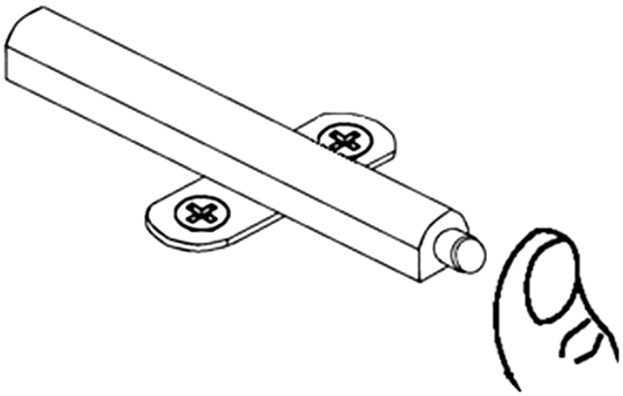

2.

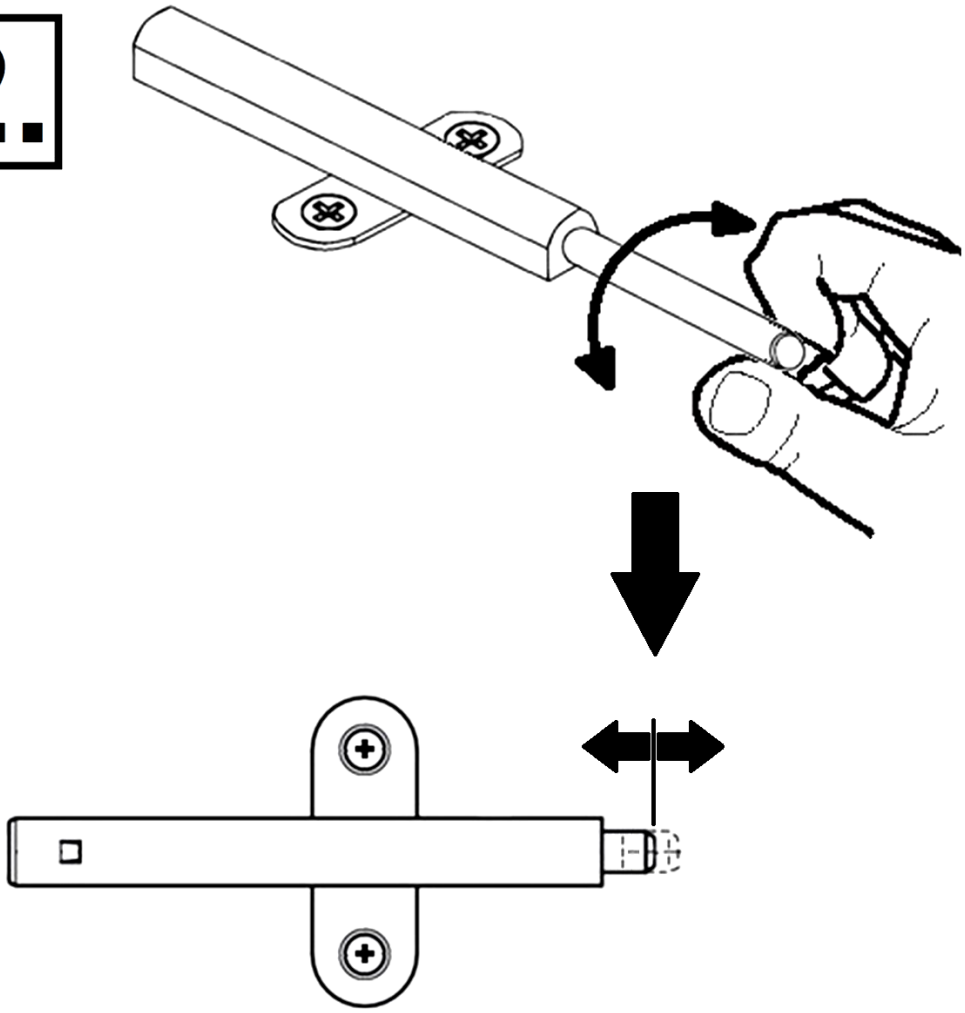

7

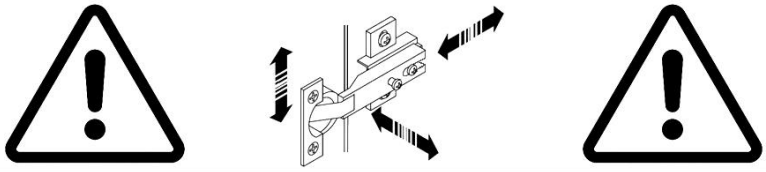
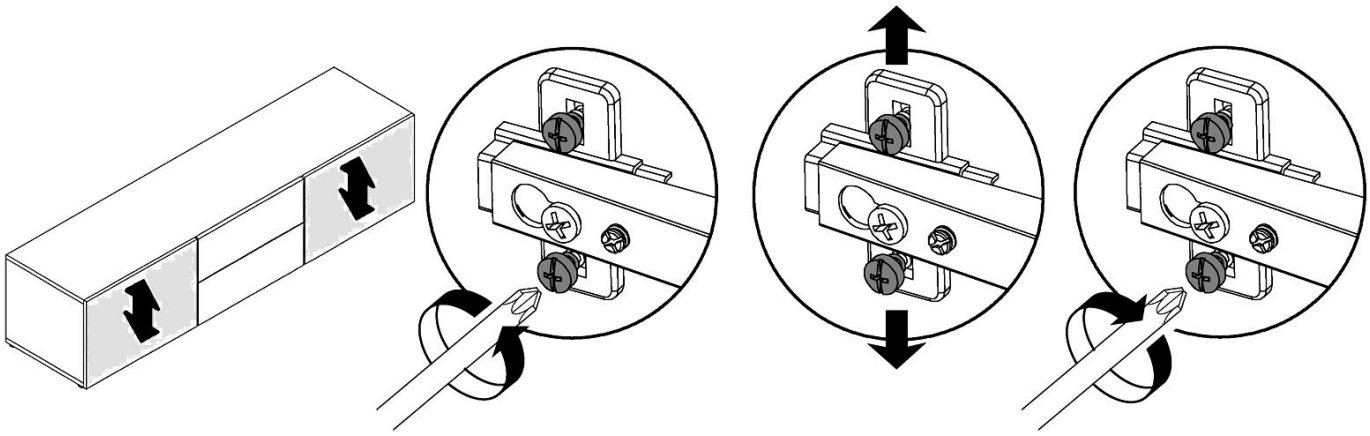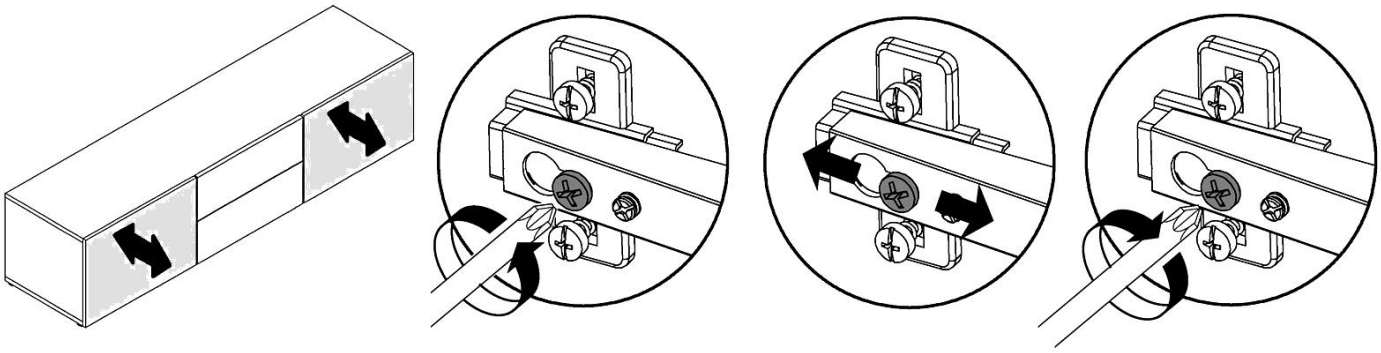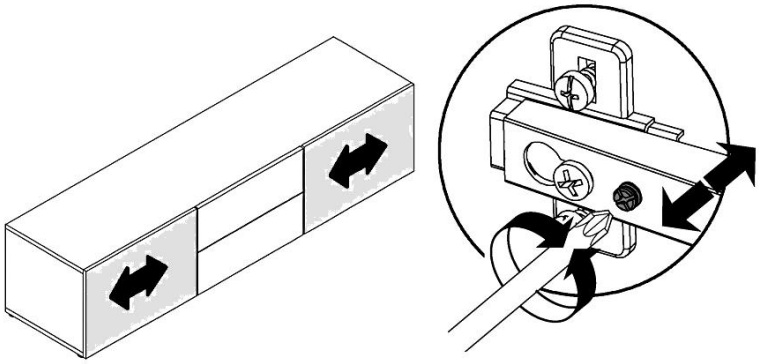
D	**Türen einstellen (Scharniere justieren)**	CZ	**Vyrovnejte dvířka (seřiďte závěsy)**
GB	Adjusting the doors (adjusting the hinges)	RO	Nastavenie dverí (nastavenie závesov)
FR	**Régler les portes (ajuster les charnières)**	HU	**Állítsa be az ajtókat (állítsa be a zsanérokat)**
IT	Sistemare le porte (regolare le cerniere)	SK	Reglare uşi (ajustare balamale)
NL	**Deuren instellen (scharnieren afstellen)**	TR	**Kapıların ayarlanması (menteşelerin seviye ayarı)**
PL	Nastawić drzwi (wyregulować zawiasy)	RU	Регулировка дверей (регулировка шарнира)