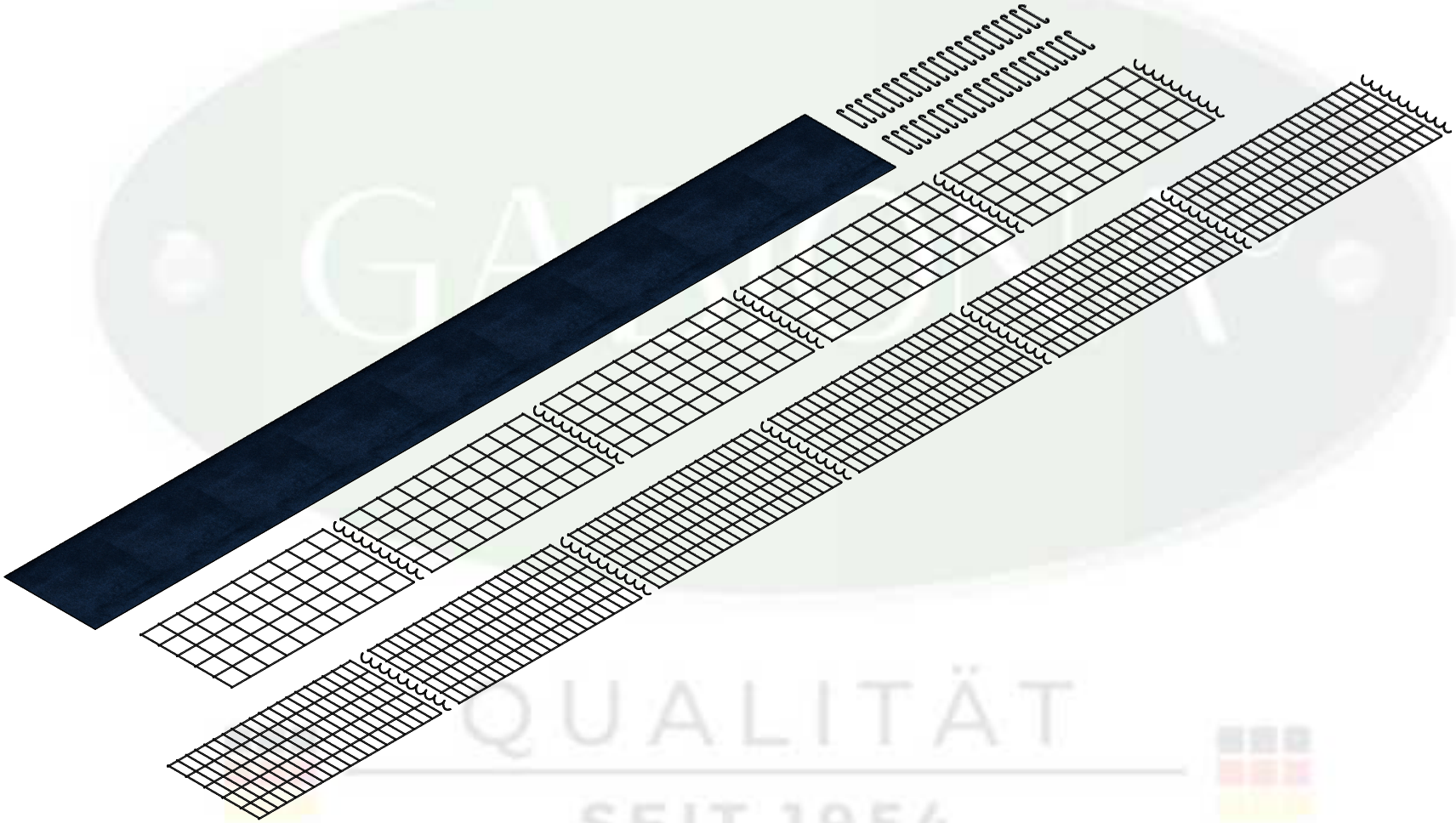

QUALITÄT
SEIT 1954

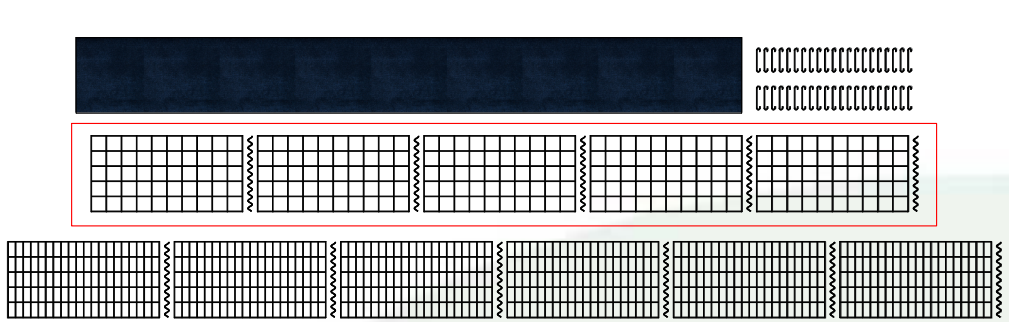

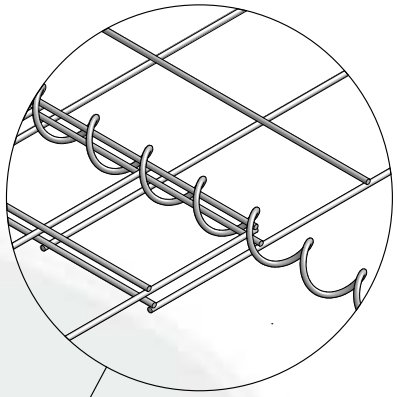

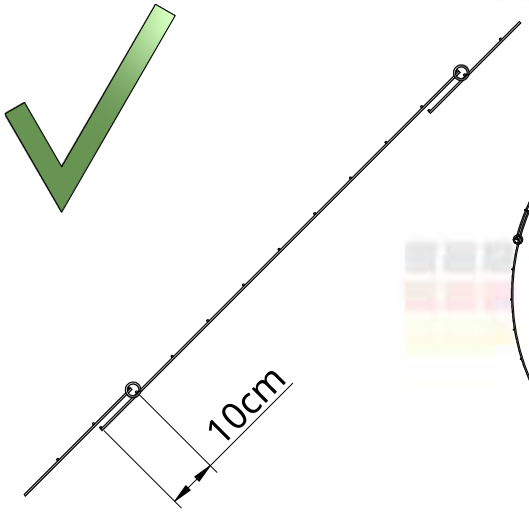

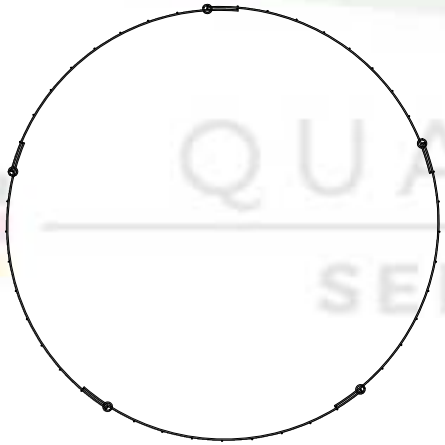

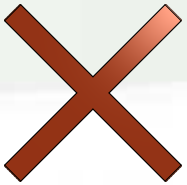

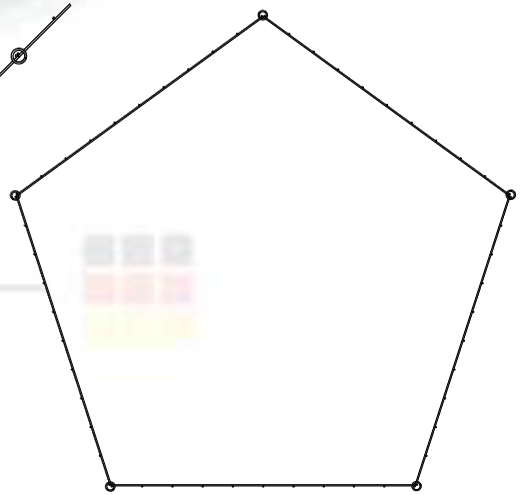

QUALITÄT
SEIT 1954

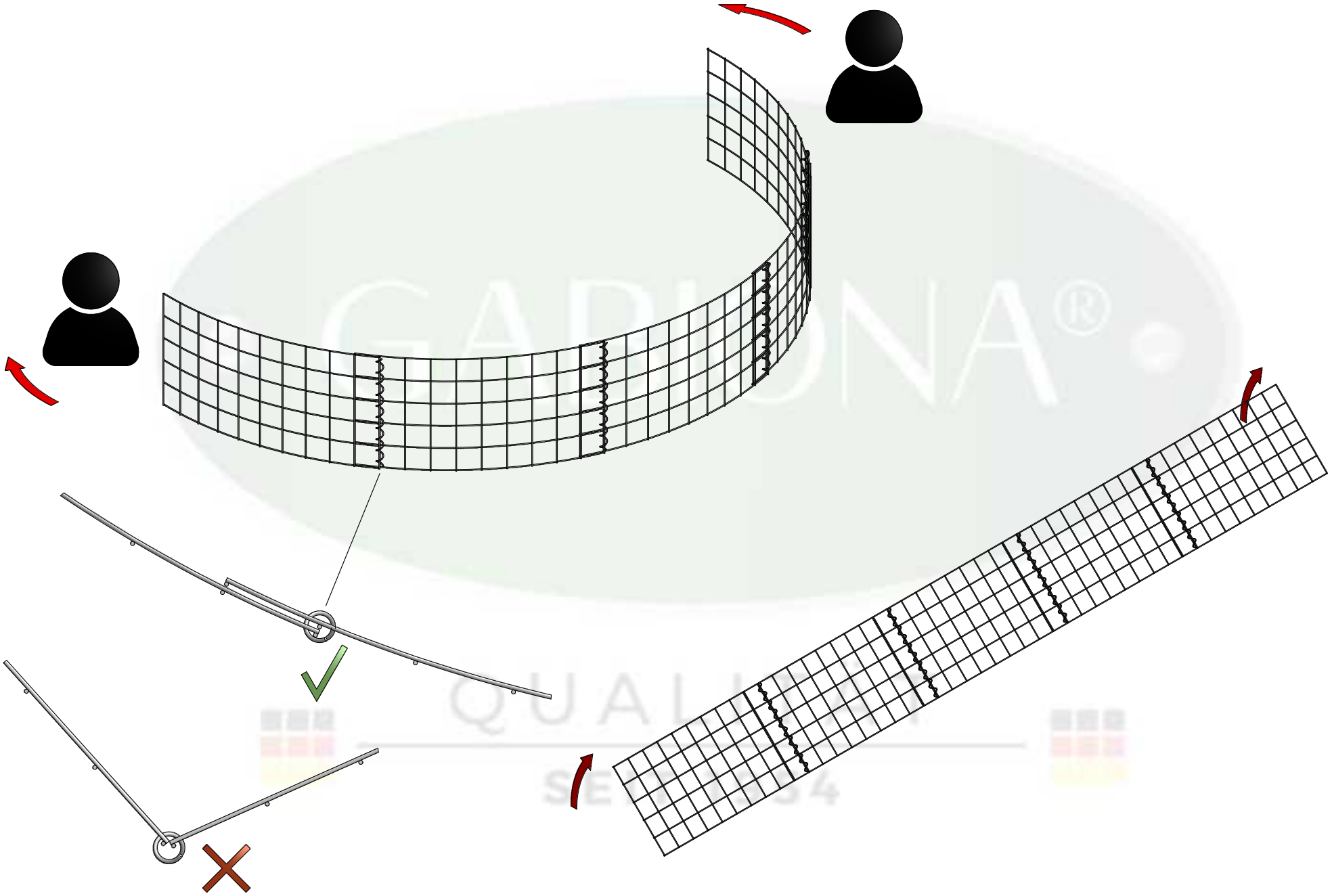

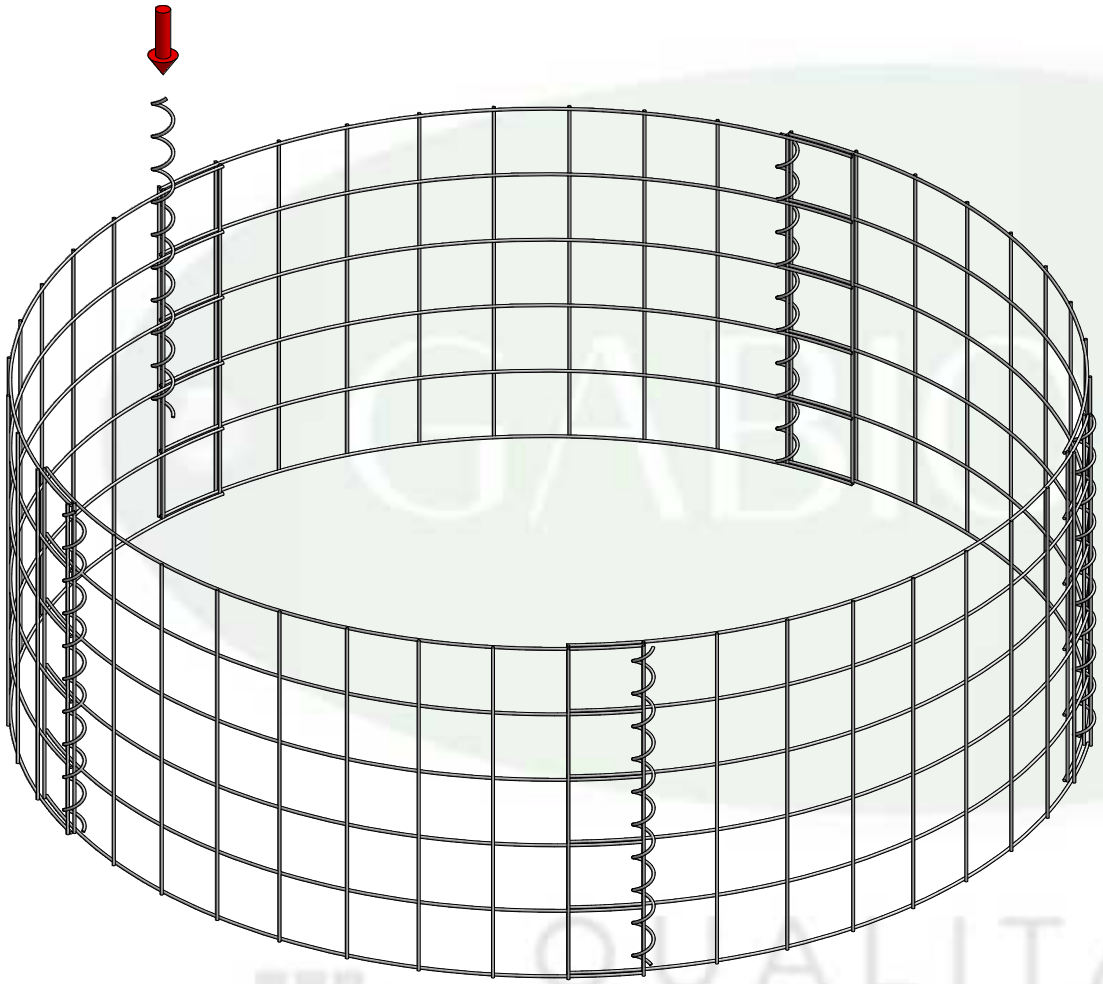

QUALITÄT
SEIT 1954

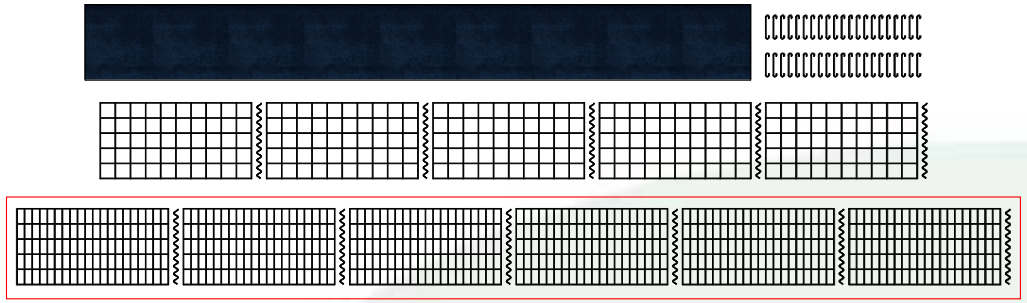

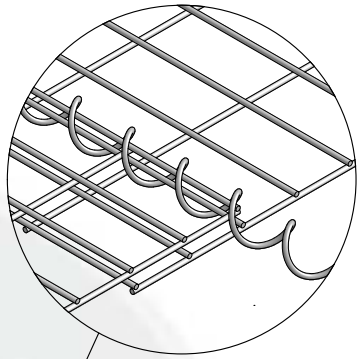

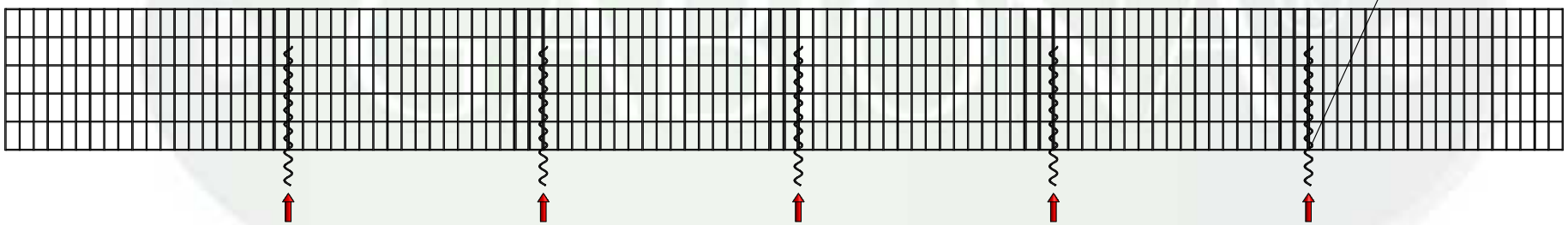

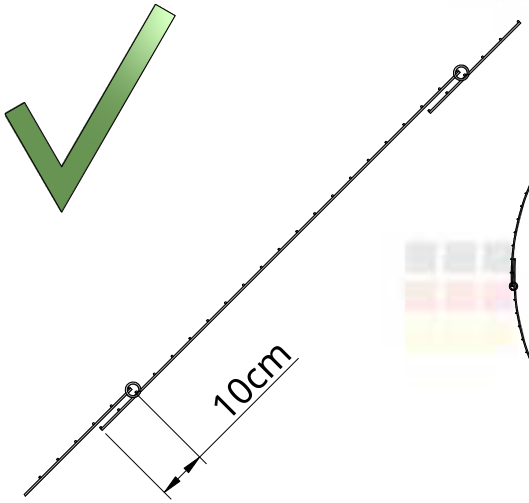
10cm

