FliXXe

X3 Premium

Intelligent and cordless wet/dry cleaner

Bedienungsanleitung

Instruction manual

Manual de uso

Mode d‘emploii

Manuale d´istruzioni

Handleiding

Manual de instruções

Kullanım kılavuzu

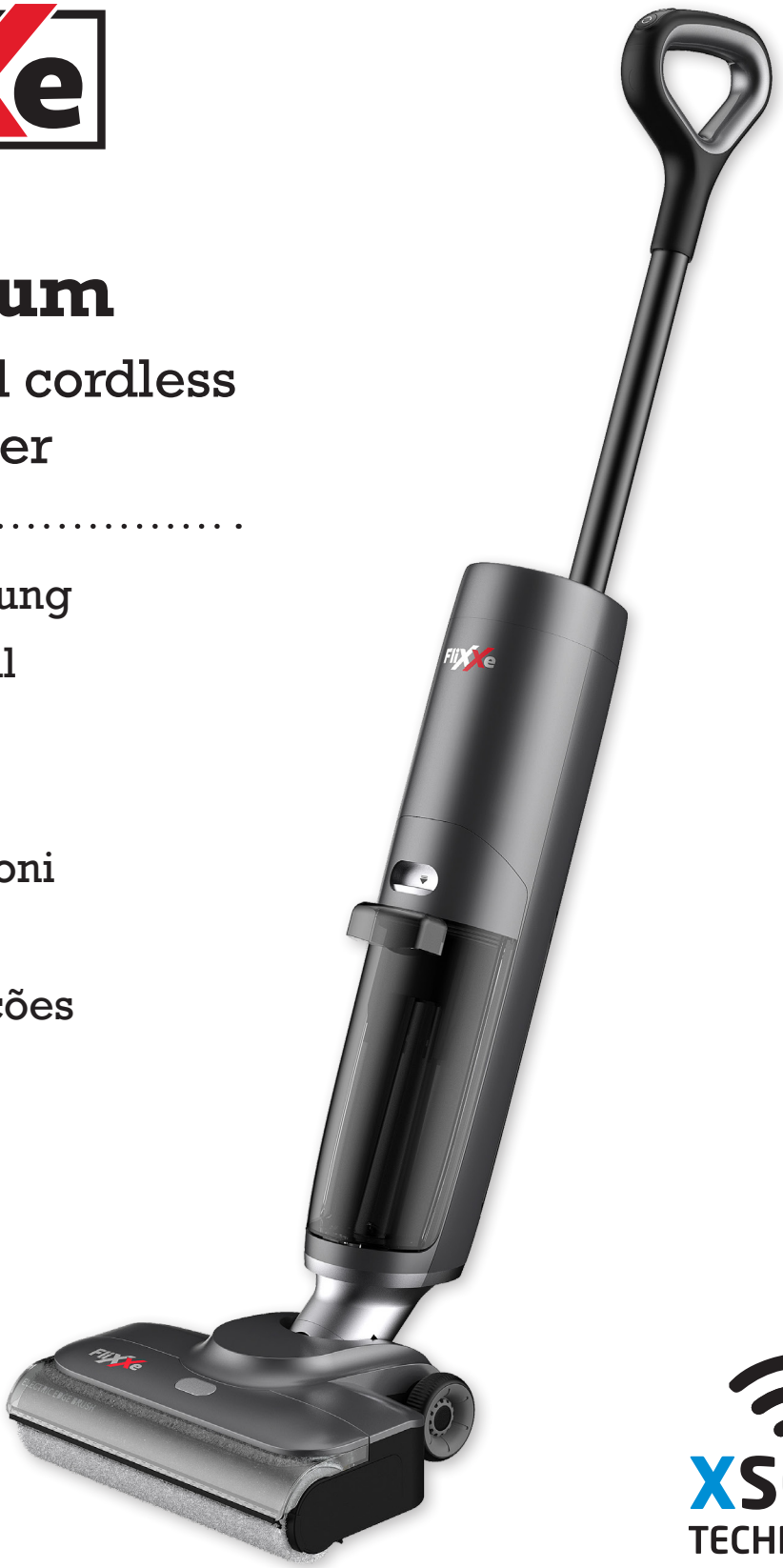

*Actual product may differ from illustrator.

2:1
VACUUM & WASHER

XSCAN
TECHNOLOGY

CONTACT US, WE BE HAPPY TO CAN HELP

If you need help, please contact us, we‘ll get back within 1 business day .

I

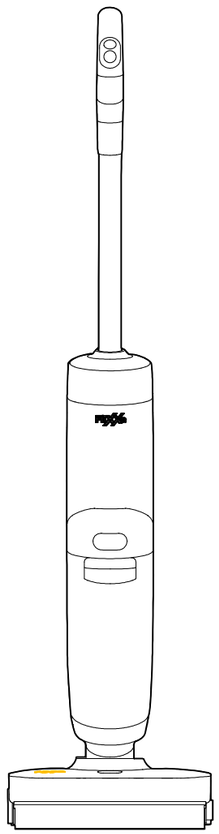

II

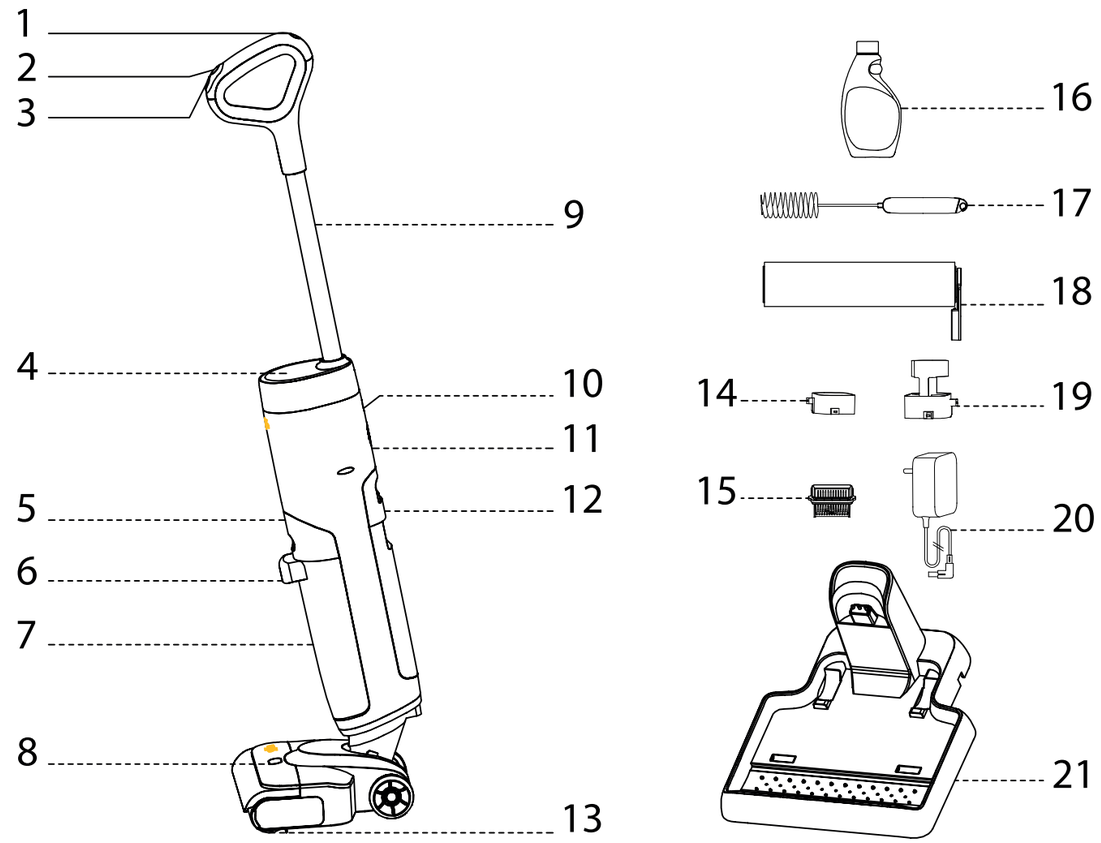
1
2
3
9
4
10
11
5
12
6
7
8
13
16
17
18
14
19
15
20
21

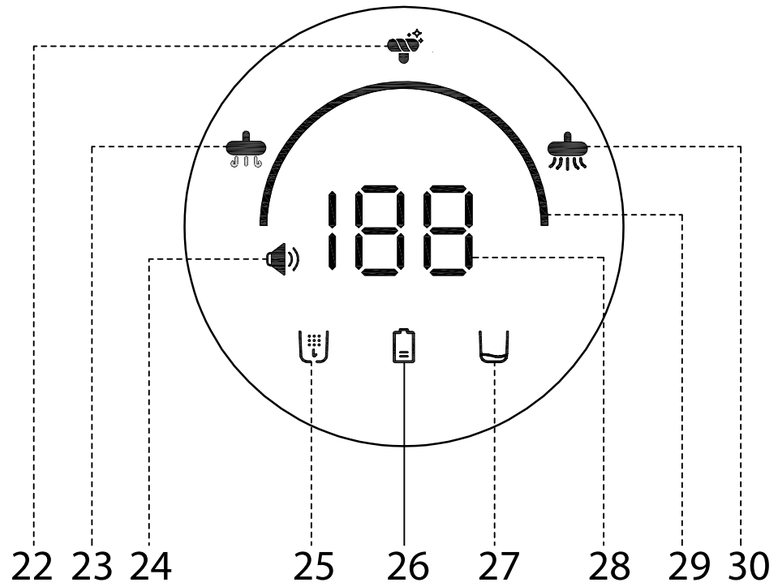
188
22
23
24
25
26
27
28
29
30

A-1

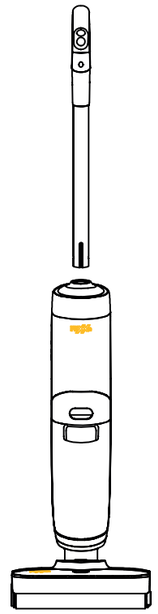

A-2

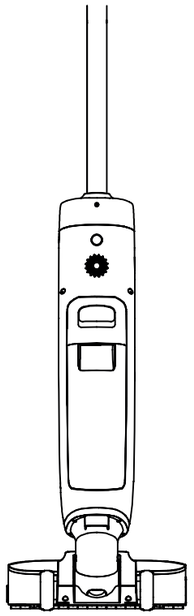

B-1

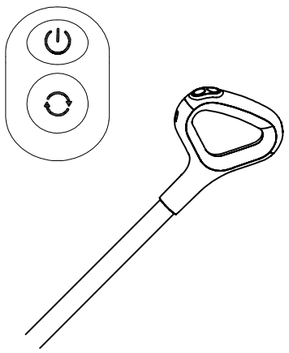

B-1

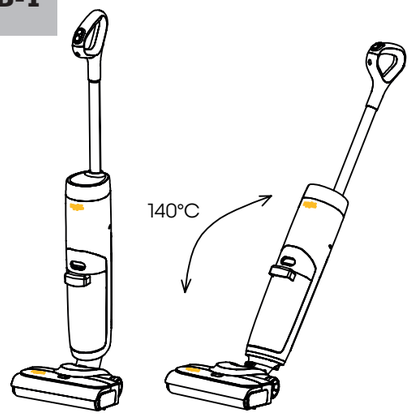

B-2

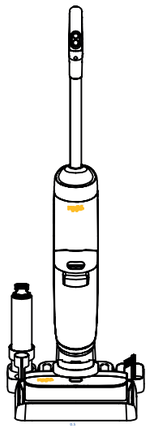

B-3

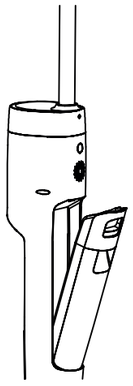

B-4

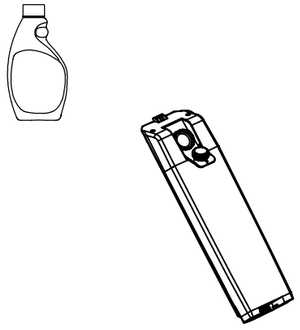

B-5

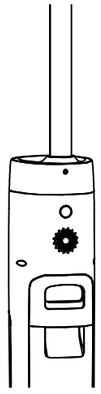

C-1

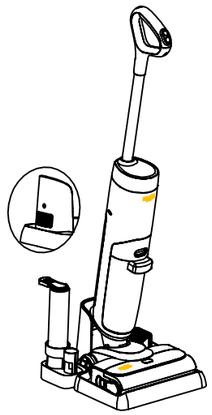

D-1

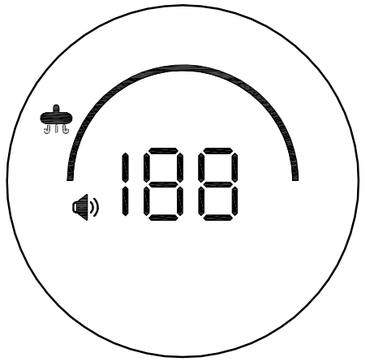

D-2

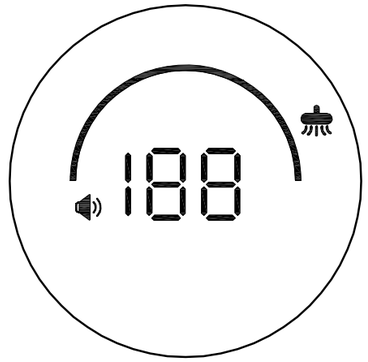

E-1

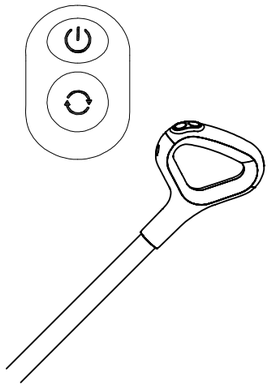

E-2

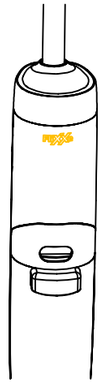

E-3

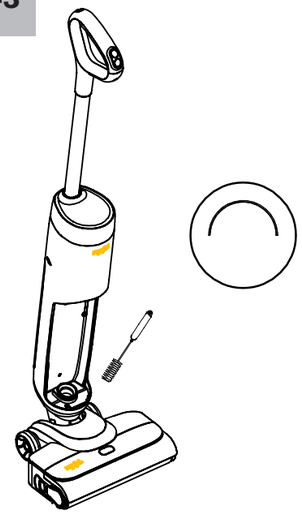

F-1

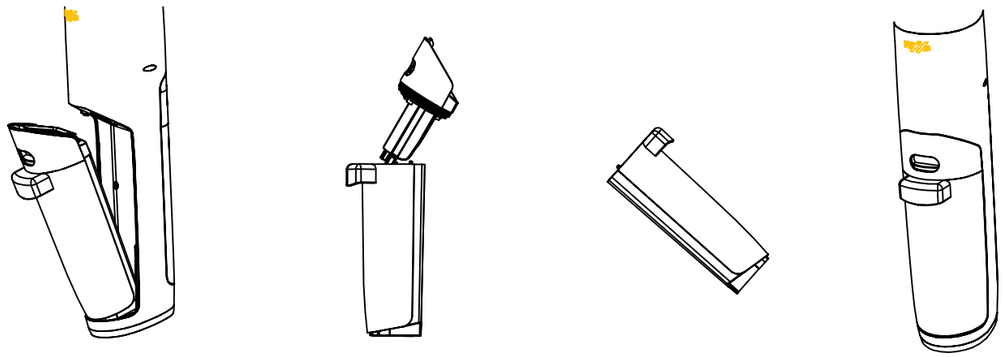

F-2

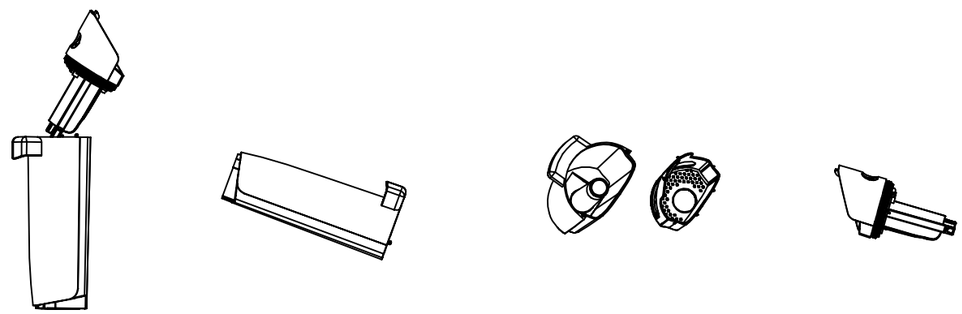

F-3

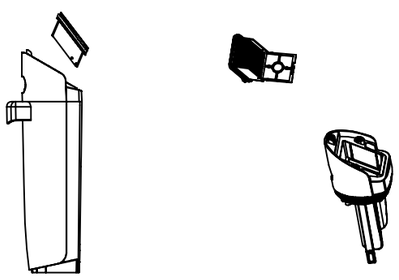

F-4

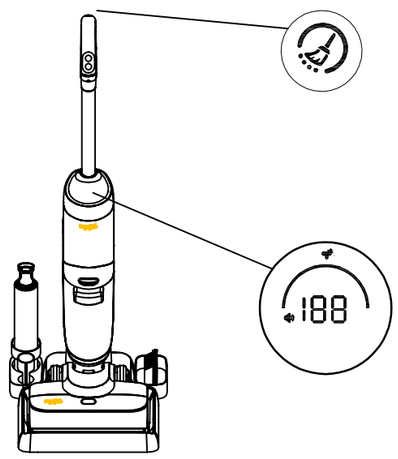

G-1

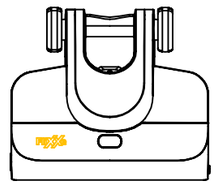

G-2

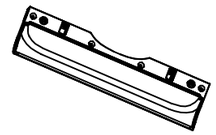

G-3

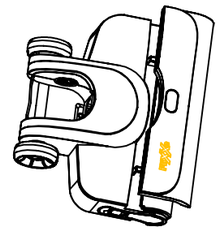

G-4

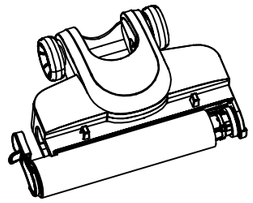

G-5

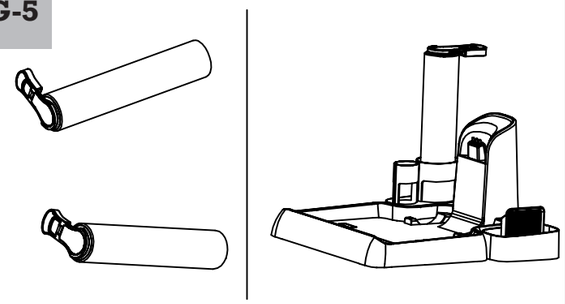

G-6

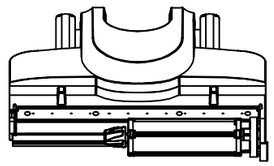

G-7

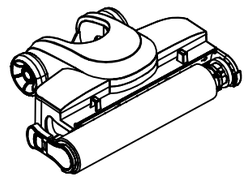

G-8

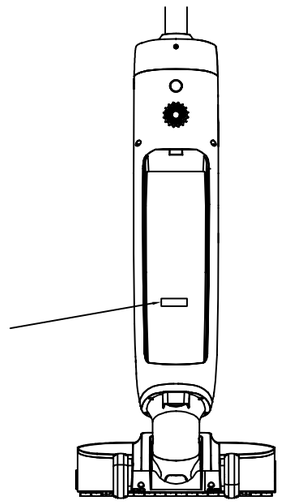

INHALT

Wichtige Sicherheitshinweise 1

Technische Daten 5

Übersicht 5

Montage 5

Betrieb 6

Wartung 9

Störungsbehebung 10

Garantie 11

Germany

WICHTIGE SICHERHEITSHINWEISE

DIESE ANLEITUNGEN AUFBEWAHREN
Nur für den Hausgebrauch vorgesehen.

- Bitte lesen Sie dieses Handbuch vor der Verwendung sorgfältig durch und bewahren Sie es zum späteren Nachschlagen auf.
- Bei der Verwendung eines elektrischen Geräts sollten immer grundlegende Vorsichtsmaßnahmen beachtet werden, einschließlich der folgenden:
- Nichtbeachtung der Warnhinweise und Anweisungen kann zu einem elektrischen Schlag, Brand und oder schweren Verletzungen führen.

WARNUNG – Zur Vermeidung von Feuer, Stromschlag und Verletzungen folgende Punkte beachten:

1. Das Gerät darf nicht von Personen (einschließlich Kindern) mit eingeschränkter körperlicher, sensorischer oder geistiger Leistungsfähigkeit oder mangelnder Erfahrung und Kenntnissen verwendet werden, es sei denn, sie werden beaufsichtigt oder angeleitet.
2. Das Gerät darf nicht von Personen jünger als 8 Jahren genutzt werden.
3. Das Gerät nur in geschlossenen Räumen, auf Bodenflächen ohne Teppichboden wie Vinyl, Fliesen, versiegeltem Holz usw. verwenden. Nicht über lose Gegenstände oder Teppichkanten saugen. Ein Abwürgen der Bürste kann zu vorzeitigem Riemenversagen führen.
4. Die Verwendung als Spielzeug untersagen. Bei Verwendung in der Nähe von Kindern, Haustieren oder Pflanzen ist besondere Vorsicht geboten.
5. Nur gemäß Beschreibung in dieser Anleitung verwenden. Nur die vom Hersteller empfohlenen Zubehörteile verwenden.
6. Bei beschädigtem Netzkabel oder Stecker nicht verwenden. Gerät beim Kundendienst abgeben, wenn es auf den Boden gefallen ist, beschädigt wurde, im Freien liegen gelassen wurde, ins Wasser gefallen ist oder nicht funktioniert wie es sollte.
7. Ladegerät einschließlich Ladestecker und Ladekontakte nicht mit nassen Händen berühren.
8. In die Öffnungen keine Gegenstände einführen. Nicht mit zugesetzten Öffnungen verwenden. Frei von Staub, Fusseln, Haaren und allen übrigen Dingen halten, die die Luftzirkulation behindern können.
9. Haare, locker sitzende Kleidung, Finger und alle übrigen Körperteile von den Öffnungen und sich bewegenden Teilen fernhalten.
10. Beim Reinigen auf Treppenstufen besonders vorsichtig sein.
11. Nicht zum Aufsaugen von entzündlichen oder brennbaren Flüssigkeiten wie Benzin geeignet, noch in Bereichen verwenden, in denen diese Stoffe vorhanden sein können.
12. Nichts damit aufsaugen, das brennt oder Rauch freisetzt, z.B. Zigaretten, Streichhölzer oder heiße Asche.
13. Nicht ohne Filter verwenden.
14. Unbeabsichtigtes Einschalten verhindern. Sicherstellen, dass sich der Schalter in Ausschaltstellung befindet, bevor das Gerät angehoben oder getragen wird. Durch das Transportieren des Geräts mit dem Finger am Einschalter oder durch das Anschließen des Geräts bei aktiviertem Einschalter steigt die Unfallgefahr.
15. Vor etwaigen Einstellungen, vor einem Zubehörwechsel oder zum Einlagern das Gerät immer abschalten. Durch diese Vorsichtsmaßnahme verringert sich die Gefahr eines versehentlichen Gerätestarts.
16. Das Gerät nur mit dem von FliXXe angegebenen Ladegerät aufladen. Ein Ladegerät, das für den einen Akkutyp geeignet ist, kann bei Verwendung für einen anderen Akku die Brandgefahr erhöhen.
17. Für das Gerät nur die speziell dafür konstruierte FliXXe-Akkus benutzen. Die Verwendung eines anderen Akkus kann zu Verletzungs- und Brandgefahr führen.
18. Unter sehr ungünstigen Umständen kann Flüssigkeit unter Druck aus dem Akku austreten. Kontakt vermeiden. Bei einem versehentlichen Hautkontakt mit Wasser spülen. Falls die Flüssigkeit in die Augen gelangt, zusätzlich einen Arzt aufsuchen. Der Austritt von Flüssigkeit aus dem Akku kann Reizungen oder Verbrennungen verursachen.
19. Keine beschädigten oder veränderten Akkus oder Geräte benutzen. Beschädigte oder veränderte Akkus können unvorhergesehene Reaktionen hervorrufen, die zu Feuer, Explosion oder Verletzungen führen können.
20. Akkus oder Geräte nicht ins Feuer werfen oder hohen Temperaturen aussetzen. Bei einem Brand oder bei Temperaturen über 130°C besteht Explosionsgefahr.

21. Alle Ladeanleitungen befolgen und den Akku oder das Gerät nicht außerhalb des Temperatur bereichs aufladen, der in der Anleitung angegeben ist. Durch unsachgemäßes Laden oder bei Temperaturen außerhalb des vorgeschriebenen Bereichs kann der Akku beschädigt werden und die Feuergefahr steigt.
22. Reparaturarbeiten einer geschulten Person überlassen. Nur identische Ersatzteile verwenden. Dieses Gerät enthält einen Akku, der nur von qualifizierten Personen ausgetauscht werden kann. Nur dadurch kann die Sicherheit des Geräts gewährleistet werden.
23. Dieses Gerät enthält Akkuzellen, die nicht austauschbar sind. Nicht versuchen, das Gerät oder den Akku anders als in den Anleitungen für die Benutzung und Pflege zu reparieren oder zu verändern.
24. Vor dem Anschließen oder Abnehmen des motorisierten Saugaufsatzes immer das Gerät ausschalten.
25. Das Gerät nicht im Freien oder im Auto aufladen oder aufbewahren. Den Akku nur in einem trockenen Raum aufladen, aufbewahren oder verwenden, in dem die Temperatur höher als 4 °C, aber niedriger als 40 °C ist. Das Ladegerät ist nur für den Gebrauch in Gebäuden vorgesehen.
26. Keine ultrafeinen Partikel wie Kalk, Zement, Sägemehl, Gipspulver oder Asche aufsaugen.
27. Das Gerät nicht verwenden, um scharfe Gegenstände wie metallische Nägel, Glasstücke, Büroklammern aus Metall oder Stifte aufzusaugen.
28. Das Gerät nicht zum Aufsaugen von gefährlichen Materialien und Chemikalien, wie z. B. Lösungsmitteln, Abflussreinigern, starken Säuren oder starken Basen, verwenden.
29. Den Betrieb sofort einstellen, wenn das Gerät überhitzt, ungewöhnliche Geräusche macht, ungewöhnliche Gerüche erzeugt, eine geringe Saugleistung erbringt oder Elektrizität austritt.
30. Den Staubsauger ausschalten und ihn für eine langfristige Aufbewahrung von der Steckdose trennen.
31. Den Schmutzwasserbehälter nach jedem Gebrauch reinigen, um mögliche Blockierungen zu vermeiden, die zu einer niedrigen Saugleistung, einer Überhitzung des Motors oder einer verringerten Lebensdauer des Geräts führen können.
32. Nach der Verwendung an einem trockenen Ort lagern.
33. Das Gerät nicht in stehendes Wasser stellen oder untertauchen.
34. Alle Daten und technische Anweisungen dieses Handbuchs basieren auf Ergebnissen von Labortests von Flixxe oder von Dritten.

    Das Unternehmen behält sich alle Rechte für abschließende Erklärungen vor.
35. Vor Reinigung oder Wartung des Geräts stets den Netzstecker aus der Steckdose ziehen.
36. Das Überrollen des Netzkabels mit dem Gerät kann gefährlich sein.
37. Das Gerät nicht verwenden, wenn die Wasser tiefe mehr als 5 mm über der Oberfläche liegt.

Verwendungsbereich

1. Der kabellose Hartbodenreiniger ist für den Einsatz auf Hartböden im Innenbereich geeignet, wie z. B. Vinyl, Fliesen, versiegeltes Holz usw. Bei Verwendung auf rauen Oberflächen ist die beste Leistung möglicherweise nicht gewährleistet.
2. Das Gerät von Wärmequellen wie Kamin oder Heizung fernhalten, um eine Verformung des Gehäuses zu vermeiden.
3. Keine brennbaren Flüssigkeiten, ultrafeine Partikel, scharfe Gegenstände, gefährliche Stoffe, Chemikalien oder andere brennende oder rauchende Gegenstände wie oben beschrieben aufsaugen.

Informationen zur Reinigungslösung

1. Eine große Menge Reinigungslösung, die in den Motor gelangt, kann das Gerät beschädigen.
2. Die Lösung gemäß den Anweisungen im Abschnitt „Betrieb" einfüllen. Wir empfehlen die Verwendung der mitgelieferten Reinigungslösung. Das Produkt nicht mit sauren, alkalischen Lösungen oder anderen umweltschädlichen Substanzen verwenden.
3. Außerhalb der Reichweite von Kindern aufbewahren. Berührung mit den Augen und der Haut vermeiden, andernfalls gründlich mit Wasser ab spülen. Bei anhaltender Reizung einen Arzt aufsuchen. Bei Verschlucken des Produkts einen Arzt aufsuchen.
4. Die Entsorgung von Schmutzwasser und Lösung muss den örtlichen Umweltschutzbestimmungen entsprechen.
5. Auf keinen Fall schäumende Reiniger wie Seife oder Spülmittel verwenden, da diese zur Beschädigung des Gerätes und zum Verlust der Garantie führt.

Informationen zum Gerät

1. Nicht versuchen, das Gerät anders als in den Anleitungen für die Bedienung und Reinigung zu reparieren oder zu verändern.
2. Das Gerät mit dem FliXXe- Steckernetzteil aufladen. Eingangsspannung: 100-240 V Wechselstrom. Sowohl hohe als auch niedrige Spannungen können das Steckernetzteil oder das Gerät beschädigen oder sogar den Benutzer verletzen.
3. Beim Reinigen auf Treppenstufen besonders vorsichtig sein.
4. Sicherstellen, dass sich der Schalter in Ausschaltstellung befindet, bevor das Gerät angehoben oder getragen wird. Das Gerät nicht flach hinlegen oder kippen, um zu verhindern, dass Schmutz wasser in den Motor eindringt.
5. Um ein versehentliches Stolpern zu vermeiden, das Gerät in die Ladestation abstellen.
6. Den Schmutzwasserbehälter und den Frischwasserbehälter vor der Verwendung immer ordnungsgemäß einsetzen.
7. Darauf achten, dass das Gerät oder Steckernetzteil nicht nass wird, um die Gefahr von Feuer oder Verletzungen durch einen Kurzschluss zu vermeiden.

Recycling-Hinweise gemäß BattG

Der Akku enthält Materialien, die umweltschädlich sind und muss daher vor der Entsorgung aus dem Gerät entfernt werden. Das Gerät muss zum Entfernen des Akkus ausgeschaltet werden.

Batterien und Akkus dürfen nicht in den Hausmüll! Jeder Verbraucher ist verpflichtet, alle Batterien und Akkus, egal ob sie Schadstoffe enthalten oder nicht, bei einer Sammelstelle seiner Gemeinde / seines Stadtteils oder im Handel abzugeben, damit sie einer umweltschonenden Entsorgung zugeführt werden können.

Batterien und Akkus bitte nur in entladenden Zustand abgeben. Deshalb sind Batterien und Akkus mit dem oben abgebildeten Symbol gekennzeichnet.

Recycling-Hinweise gemäß der WEEE

Altgeräte dürfen nicht in den Hausmüll! Jeder Verbraucher ist verpflichtet, alle Geräte am Ende der Lebensdauer bei einer Sammelstelle seiner Gemeinde / seines Stadtteils oder im Handel abzugeben, damit sie fachgerecht und umweltschonenden Entsorgt werden können.

Die Abbildung oben zeigt das Symbol der Mülltonne, das auf die getrennte Sammlung von Elektro- und Elektronikgeräten (WEEE) hinweist.

Für EU-Länder:

Informationen zur EU- Konformitätserklärung finden Sie unter www.flixxe.de .

Symbole:

	Lesen Sie die Bedienungsanleitung
	Klasse II
	Kurzschlussfester Sicherheitstrenntransformator
	Schaltnetzteil
	Nur zur Verwendung in geschlossenen Räumen
	Gleichstrom
	Wechselstrom

Technische Daten:

Produkt	FliXXe X-SERIE
Netzeingang	100 - 240 V
Spannung	21,6 V 4000 mAh Li-Ion
Nennleistung	220 W
Laufzeit	AUTO: ca. 35 Min. MAX: ca. 20 Min.
Ladedauer	4 - 5 Stunden
Wasserdurchflussrate	30 - 100 ml/min
FWB-Kapazität	ca. 0,7 L
SWB-Kapazität	ca. 0,7 L
Schutzklasse	IPX4

Übersicht:

Hinweis: Zubehör kann je nach Modell variieren. Wenn Sie weiteres Zubehör benötigen, besuchen Sie bitte www.flixxe.de

1. Selbstreinigungstaste
2. Ein-/Ausschalten Betriebsartumschalter
3. Schalter zum Wechsel der Betriebsart
4. Display
5. Entriegelung des Schmutzwasserbehälters
6. Griff des Schmutzwasserbehälters
7. Schmutzwasserbehälter (SWB)
8. Bürstenrollenabdeckung
9. Rohr
10. Schalter zur Sprachsteuerung
11. Lautsprecher
12. Griff des Frischwasserbehälters
13. Bürstenrolle
14. Zubehörhalter
15. Hepa-Filter
16. Geruchsneutralisierungs- und Reinigungslösung
17. Reinigungsbürste für Kanal
18. Bürste
19. Zubehörhalter
20. Ladegerät
21. Ladestation
22. Symbol für Selbstreinigung
23. AUTO-Modus
24. Anzeige für Sprachmodus An- / Aus
25. Schmutzwassertank voll
26. Batterieanzeige
27. Frischwassertank leer
28. Akkuladeanzeige
29. Display für Reinigungsstärke
30. Power Modus

Abb. II

Montage (Zusammenbau/Zerlegen)

Hinweis: Informationen zum Einsetzen von Wassertank und Bürste finden Sie unter „Betrieb" und „Wartung".

- Um den Griff zusammenzusetzen, setzen Sie ihn in das Gerät ein, bis er hörbar einrastet.

Abb. A-1

- Falls der Griff gelöst werden muss, drücken Sie die Feder mit einem Werkzeug (z. B. einem Schraubendreher) und nehmen Sie den gelösten Griff vom Gerät ab.

Abb. A-2

Betrieb (Verwendung vorbereiten)

- Laden Sie das Gerät vor dem ersten Gebrauch 4 - 5 Stunden lang auf (weitere Informationen finden Sie in der Anleitung zum Aufladen).

* Basierend auf den Ergebnissen von Flixxe-Labor tests. Temperatur im Labor: 4 °C – 40 °C.

1. Drücken Sie die Taste „EIN", um das Gerät standardmäßig im AUTO-Modus zu starten.

   Drücken Sie die Taste „EIN" erneut, um das Gerät auszuschalten. Wechseln Sie durch Drücken der Taste zwischen AUTO-, MAX- und SAUG- Modus.

Abb. B-1

Tipps:

- Das Gerät startet standardmäßig im Auto-Modus. Einschalten, während das Gerät aufrecht steht. 3 Sekunden lang gedrückt halten, um zwischen den Modi wechseln. Sollte das Modell auch einen Trocken-Modus haben, diesen bei Start durch Wechsel einstellen, damit die Bürste nicht bewässert wird.

2. Das Gerät hört auf zu arbeiten, wenn es senkrecht gestellt wird und beginnt wieder zu laufen, wenn Sie es nach hinten neigen.

* Neigen Sie das Gerät nicht um mehr als 142° nach hinten, um auslaufendes Wasser zu vermeiden.

Abb. B-1

3. Stellen Sie das Gerät nach Gebrauch zum Aufladen und Aufbewaren senkrecht auf die Ladestation

Abb. B-2

Hinweis:

- Die Wahl eines geeigneten Modus in Abhängigkeit vom Frischwasser-Tankinhalt ist für eine maximale Wirksamkeit der Schmutzerkennung von entscheidender Bedeutung.
- Schaumhaltige Flüssigkeit nicht aufsaugen.
- Um auf der Saugfläche verbliebenes Wasser aufzusaugen, schaltet sich das Gerät 3 Sekunden nach dem Ausschalten aus.
- Der Saugmodus ist nur bei bestimmten Modellen verfügbar, informieren Sie sich bitte beim jeweiligen Produkt.

FRISCHWASSERBEHÄLTER BEFÜLLEN

1. Drücken Sie die Entriegelungstaste für den Frischwasserbehälter, um ihn vom Gerät zu entfernen.

Abb. B-3

2. Öffnen Sie den Behälterdeckel, und füllen Sie den Behälter bis zur Markierung Max mit Leitungswasser. Wenn eine gründliche Reinigung erforderlich ist, fügen Sie dem FW einen Flaschenverschluss der Lösung hinzu, und schließen Sie den Verschluss fest.

Abb. B-4

Hinweis: Nur Wasser mit einer Temperatur unter 60 °C verwenden. VERWENDEN SIE KEIN HEISSES WASSER.

3. Setzen Sie den Behälter wieder in das Gerät ein. Wenn Sie den Vorgang korrekt ausgeführt haben, sollten Sie ein „klick" hören.

Abb. B-5

ANWEISUNGEN ZUM AUFLADEN

Um das Gerät aufzuladen, stellen Sie es auf die Ladestation und schließen Sie das Steckernetzteil an einer Steckdose an.

1. Schließen Sie zum Aufladen des Geräts das externe Ladekabel an der Ladestation und an der Steckdose an.
2. Um Stolpergefahren zu vermeiden, stellen sie das Gerät während des Ladevorgangs in der Nähe einer Wand auf die Ladestation.

Abb. C-1

Warnung:

- Das Gerät nur mit dem von FliXXe mitgelieferten Steckernetzteil aufladen.
- Bei längerem Nichtgebrauch muss das Gerät ein mal alle 3 Monate aufgeladen werden, um eine optimale Leistung zu erzielen. Es kann 4 - 5 Stunden dauern, bis der Akku vollständig aufgeladen ist.
- An einem trockenen Ort lagern. Das Gerät vor Sonnenlicht und Frost schützen. Empfohlener Temperaturbereich: 4 °C – 40 °C.

AUSWAHL DES REINIGUNGSMODUS

AUTO-Modus

- Im AUTO-Modus erkennt der „XSense" automatisch, wie schmutzig der Boden ist, und wendet die entsprechende Menge an Reinigungsmittel und Saugleistung an.
- Ein roter Schmutzkontrollring zeigt an, dass mehr Schmutz erkannt wird, und ein blauer Ring zeigt an, dass weniger Schmutz erkannt wird. Dieser Modus bietet automatisch die beste Reinigungslösung.

Abb. D-1

MAX-Modus

- Drücken Sie im AUTO-Modus die Wechsel-Taste, um in den MAX-Modus zu gelangen. Die AUTO-Anzeige im Display erlischt.
- Im MAX-Modus wird die maximale Saugleistung des Geräts angewendet und Wasser/Lösung für eine gründlichere Reinigung eingesprüht.

Abb. D-2

SAUG-Modus
(nur bei bestimmten Modellen verfügbar)

- Drücken Sie im MAX-Modus die Wechsel-Taste, um in den SAUG-Modus zu gelangen.
- Im SAUG-Modus saugt das Gerät nur Wasser auf und versprüht es nicht. Wir empfehlen, diesen Modus auf nassen Flächen zu verwenden.

Hinweis: Scharfe Gegenstände von der Digitalanzeige fernhalten, um Kratzer und Schrammen zu vermeiden.

BETRIEBSZEIT

- Im AUTO-Modus beträgt die Laufzeit ca. 35 Minuten. Bei Verwendung von MAX- Leistung beträgt die Laufzeit ca. 20 Minuten.
- Die geschätzten Laufzeitdaten wurden von einem FliXXe-Labor ermittelt.

LADEDAUER

- Eine vollständiger Ladezyklus dauert etwa 4-5 Stunden.
- Die geschätzten Daten wurden von einem FliXXe-Labor unter Verwendung von Umgebungstemperaturen zwischen 4 °C und 40 °C ermittelt.

Anzeigen (Bei Verwendung)

- Sprache an / aus
- Akkustand gering: die Akkuanzeige blinkt
- Selbstreinigungsmodus
- Automatikmodus
- Max Modus
- Trockenmodus (nicht bei jedem Modell verfübar)
- Anzeige blinkt: FWB ist leer
- Anzeige blinkt: SWB ist voll oder Kanal ist blockiert
- Anzeige blinkt: das Gerät benötigt eine Selbstreinigung

Sprachanzeige

Der Inhalt kann variieren, in natura maßgebend

Status	Ansage
Ansagen ein	Ansagen ein
Ansagen deaktiviert	Ansagen deaktiviert
Auto-Modus standard-mäßig aktiviert	Auto-Modus
In den Max-Modus wechseln	Max-Modus
Nur mit Wasser reinigen	Nur mit Wasser reinigen
Standardmäßig mit Rei-nigungslösung reinigen	Mit Reinigungslösung reinigen
Akkuladung: 10 - 20%	Akku schwach
Akkuladung: 0 - 10%	Akku schwach, bitte laden
Der Frischwasser-behälter ist leer	Frischwasserbehälter ausleeren, bitte Wasser und Reinigungslösung nachfüllen
Selbstreinigung erforderlich	Selbstreinigungs-zyklus starten
Gerät nicht in der Ladestation	Gerät auf die Lade-station stellen
Schmutzwasser-behälter ist voll	Schmutzwasserbehälter voll, bitte leeren
Schmutzwasser-behälter nicht installiert	Bitte den Schmutz-wasserbehälter einsetzen
Bürstenrolle ist verheddert	Bürstenrolle reinigen.
Bürstenrolle nicht eingesetzt	Die Bürstenrolle korrekt einsetzen
Das Gerät ist ausgeschaltet	Ausschalten
Ladevorgang starten	Der Ladevorgang hat begonnen
Selbstreinigungs-zyklus starten.	Automatische Erken-nung, ob Selbstrein-gungszyklus ausgeführt werden muss. Bitte den Selbstreinigungszyklus starten
Akku für Selbstreinigung nicht ausreichend	Akku schwach, Ladevor-gang starten
Ausreichende Akkula-dung, um mit der Selbst-reinigung zu beginnen	Selbstreinigung starten
Bürstenrolle reinigen	Bürstenrolle reinigen
Schmutzkanal reinigen	Schmutzkanal reinigen
Automatische Erken-nung	Automatische Erken-nung
Gründliche Reinigung	Gründliche Reinigung
Selbstreinigung beendet	Selbstreinigungszyklus beendet, bitte Schmutz-wasserbehälter reinigen
Selbstreinigung abge-schlossen	Selbstreinigungszyklus abgeschlossen, bitte Schmutzwasserbehälter reinigen

Wartung

Hinweis:

- Um eine optimale Leistung zu gewährleisten und Gerüche zu vermeiden, SWB, Filter, Bürstenrolle und Bürstenrollenabdeckung nach jedem Gebrauch stets vollständig reinigen und trocknen.
- Sicherstellen, dass alle Teile korrekt eingesetzt sind, da das Gerät sonst möglicherweise nicht ordnungsgemäß funktioniert.
- Das Gerät nach Wartungsarbeiten senkrecht auf die Ladestation stellen. Das Gerät keiner direkten Sonneneinstrahlung aussetzen und es an einem trockenen Ort aufbewahren.

Gerät

1. Schalten Sie das Gerät vor Wartungsarbeiten aus, um das Verletzungsrisiko zu verringern.

Abb. E-1

2. Verwenden Sie ein Tuch, um die Oberfläche mit einem neutralen Reinigungsmittel zu reinigen. Das Tuch sollte trocken sein, damit kein Wasser in das Gerät eindringen kann.

Abb. E-2

3. Wenn der LED-Ring rot leuchtet, entfernen Sie den Schmutzwasserbehälter und reinigen Sie den Schmutzsensor mit einem feuchten Tuch oder dem Reinigungswerkzeug.

Abb. E-3

SCHMUTZWASSER

1. Wenn das schmutzige Wasser den Höchststand erreicht, schaltet sich das Gerät aus, zeigt eine Erinnerung im Display an und gibt eine Ansage aus.
2. Den Tankdeckel nach oben ziehen, um den SWB zu leeren. Verbleibende Verschmutzungen mit dem Reinigungs-werkzeug entfernen. Das Innere des SWB ausspülen und ihn wieder in das Gerät einsetzen.

Abb. F-1

DECKEL DES SCHMUTZWASSERBEHÄLTERS

- Wenn der Deckel des Schmutzwasserbehälters und der Filter im Inneren verstopft sind, entfernen Sie Behälterdeckel und Filter und spülen Sie beide Teile mit Wasser ab.

Abb. F-2

TROCKENFILTER

Fassen Sie den vertieften Bereich auf jeder Seite des Trockenfilters und ziehen Sie ihn nach oben.

Spülen Sie ihn unter fließendem Wasser ab. Der Filter muss vollständig trocken sein, bevor Sie ihn wieder in den Deckel des SWB einsetzen.

* Ein Ersatz-Trockenfilter ist für bequemen Austausch im Lieferumfang des Geräts enthalten.

Abb. F-3

SELBSTREINIGUNG DER BÜRSTENROLLE

1. Stellen Sie das Gerät nach Gebrauch auf die Ladestation. Der Sensor erkennt automatisch den Verschmutzungsgrad.
2. Wenn Sie die Ansage „Selbstreinigungszyklus starten" hören, drücken Sie die Selbstreinigungstaste, und beginnen Sie den Vorgang.
3. Nach Abschluss des Vorgangs wird die Meldung „Selbstreinigung abgeschlossen, Schmutzwasserbehälter reinigen" angesagt. Zu diesem Zeitpunkt beginnt das Gerät mit dem Aufladen.
4. Bei ausgewählten Modellen startet die luftgesteuerte Trocknung der Bürste, welche bis zu 3 Stunden dauern kann. Die Trocknung kann ausgeschaltet werden, indem Sie die Selbstreinigungsbürste noch einmal kurz drücken.

Abb. F-4

Hinweis:

- Achten Sie darauf, dass die Ladestation eingesteckt ist und der Akkustand mehr als 10 % beträgt. Reinigen Sie vor dem Selbstreinigungszyklus den SWB, und stellen Sie sicher, dass der Wasserstand im FWB 40 % übersteigt.

BÜRSTENROLLENABDECKUNG

1. Drücken Sie die Verriegelung der Abdeckung zusammen und ziehen Sie die Abdeckung zum Entfernen nach oben.

Abb. G-1

2. Spülen Sie sie mit Wasser ab.

Abb. G-2

3. Wenn Sie die Bürstenrollenabdeckung austauschen, rasten Sie sie immer ein, um ein Auslaufen zu vermeiden.

Abb. G-3

BÜRSTENROLLE

1. Greifen Sie die Bürstenrollenlasche und entfernen Sie die Bürstenrolle, indem Sie sie seitlich herausziehen.

Abb. G-4

2. Entfernen Sie mit dem Reinigungswerkzeug die um die Bürstenrolle gewickelten Haare und Rückstände, und spülen Sie sie mit Wasser ab. Setzen Sie die Bürstenrolle wieder in den Zubehörhalter ein, und lassen Sie sie vollständig trocknen, bevor Sie sie wieder in das Gerät einsetzen.

Abb. G-5

3. Entfernen Sie Haare und Schmutz mit einem Papiertuch oder einem feuchten Tuch aus der Bürstenrollenkammer und der Öffnung.

Abb. G-6

4. Setzen Sie die Bürstenrolle wieder ein, indem Sie das Bürstenrollenende in die rechte Seite der Halterung einsetzen und dann die Lasche der Rolle an der magnetischen Schließe auf der linken Seite befestigen, um sie zu verriegeln.

Abb. G-7

Hinweis: Im Lieferumfang des Geräts ist eine Ersatzbürstenrolle enthalten, die Sie bequem austauschen können.

Störungsbehebung

Problem	Lösung
Gerät funktioniert nicht	Nach dem Abkühlen neu starten
Schwache Saugleistung	Setzen Sie den Trockenfilter ein oder reinigen Sie ihn und lassen Sie ihn vollständig trocknen
Anzeige für festsitzende Bürstenrolle blinkt **Ansage:** 1. Bürstenrolle reinigen 2. Die Bürstenrolle korrekt einsetzen	1. Blockaden beseitigen 2. Bürstenrolle richtig einsetzen
WLAN-Anzeige ist aus	Die Schritte zum Verbinden mit dem WLAN befolgen
Anzeige „FWB leer" blinkt **Ansage:** Frischwasserbehälter ausleeren, bitte Wasser und Reinigungslösung nachfüllen	FWB nachfüllen
Anzeige „SWB voll" Blinkt **Ansage:** Schmutzwasserbehälter reinigen	Schmutzwasser leeren und SWB wieder einsetzen
Alle Leuchten sind im Betrieb erloschen	Gerät abkühlen lassen und neu starten
Akkuladungsanzeige blinkt **Ansage:** Akku schwach, bitte laden	Gerät aufladen oder neu starten
LED-Ring leuchtet rot **Ansage:** Selbstreinigungszyklus starten	Verstopfungen entfernen, Schmutzkanal reinigen oder Gerät neu starten
Symbol für Selbstreinigung blinkt	Selbstreinigung starten
Betriebsanzeige blinkt	An Kundendienst wenden

Hinweis: Wenn der obige Leitfaden zur Fehlerbehebung keine Lösung bietet, besuchen Sie unsere Website www.flixxe.de für weitere Hilfe.

Garantie

2-JAHRES-GARANTIE

- Gilt nur für Einkäufe bei autorisierten Händlern von Flixxe GmbH.
- Unterliegt der Einhaltung der in dieser Bedienungsanleitung beschriebenen Anforderungen und weiteren nachfolgend beschriebenen Bedingungen.
- Diese Gewährleistung unterliegt der Gesetzgebung des Landes, in dem der Kauf getätigt wurde. Wir gewähren eine Gewährleistung von 2 Jahren oder eine Gewährleistungsdauer, die durch geltende lokale Gesetze festgelegt ist, je nachdem,welcher Zeitraum länger ist.

DECKUNG

- Ihr Flixxe-Gerät hat eine 2-jährige Garantie auf Material- und Verarbeitungsfehler, wenn es für den privaten Haushalt gemäß der Flixxe-Bedienungsanleitung verwendet wird.

Für Motorzubehör und Batterien, die separat erworben wurden, gilt eine 1-jährige Garantie.

- Diese Garantie bietet Ihnen ohne zusätzliche Kosten alle Arbeitskräfte und Teile, die erforderlich sind, um sicherzustellen, dass Ihr Gerät während des Garantiezeitraums in einwandfreiem Betriebszustand ist.
- Diese Garantie ist nur gültig, wenn das Gerät in dem Land benutzt wird, in dem es verkauft wurde

KEINE DECKUNG

FliXXe haftet nicht für Kosten, Schäden oder Reparaturen, die wie folgt entstanden sind:

- Geräte, die von einem nicht autorisierten Händler gekauft wurden.
- Unvorsichtige Bedienung oder Handhabung, Fehlbedienung, Missbrauch und / oder mangelnde Wartung oder Verwendung, die nicht der Flixxe-Bedienungsanleitung entspricht.
- Verwendung des Geräts zu anderen als normalen Haushaltszwecken, z. B. für kommerzielle Zwecke oder zur Vermietung.
- Verwendung von Teilen, die nicht der Flixxe-Bedienungsanleitung entsprechen.
- Verwendung von anderen Teilen und Zubehör, die nicht von Flixxe hergestellt oder empfohlen wurden.
- Äußere Faktoren, die nicht mit Produktqualität und Benutzung zusammenhängen, wie z.B. Witterungseinflüsse, Änderungen, Unfälle, Stromausfälle, Spannungsspitzen oder höhere Gewalt.
- Reparaturen oder Änderungen, die von unbefugten Personen durchgeführt wurden.
- Blockierungen oder anderes gefährliches Material wurde nicht aus dem Gerät entfernt.
- Normale Abnutzungserscheinungen einschließlich normaler Verschleißteile wie durchsichtiger Behälter, Riemen, Filter, HEPA, Bürste und Netzkabel (oder bei denen äußere Schäden oder Missbrauch diagnostiziert werden), Teppich- oder Bodenschäden, die nicht den Herstellerangaben entsprechen.
- Reduzierung der Entladezeit des Akkus aufgrund von Alterung oder Verwendung des Akkus.

GARANTIEBESCHRÄNKUNGEN

- Alle stillschweigenden Garantien in Bezug auf Ihr Gerät, insbesondere die Gewährleistung der Marktgängigkeit oder der Eignung für einen bestimmten Zweck, sind auf die Dauer dieser Garantie beschränkt.
- Die Garantie gilt nur für den ursprünglichen Besitzer und den Originalakku, eine Übertragung ist ausgeschlossen.
- Diese eingeschränkte Garantie gewährt Ihnen bestimmte gesetzliche Rechte. Sie können auch weitere Rechte haben, die sich je nach Region unterscheiden.
- Die Garantie gilt möglicherweise nicht in allen Fällen, abhängig von Faktoren wie der Verwendung des Produkts, dem Ort, an dem das Produkt gekauft wurde oder von wem Sie das Produkt gekauft haben. Bitte überprüfen Sie die Garantie sorgfältig und wenden Sie sich bei Fragen an den Hersteller.

GARANTIELEISTUNGEN

Registrierung:

- Wir empfehlen Ihnen dringend, Ihr Gerät nach dem Kauf via e-mail an service@flixxe.de zu registrieren, um exklusive Vorteile zu genießen. Geben Sie zur Registrierung bitte die vollständige Seriennummer ein (Entfernen Sie den Frischwasserbehälter und Sie finden die Seriennummer auf der Rückseite des Gerätes).

Abb. G-8

- Ihre Garantieansprüche sind bei Nichtregistrierung Ihres Produkts nicht beeinträchtigt.

Garantieansprüche geltend machen:

- Bitte bewahren Sie Ihren Kaufbeleg auf. Um unsere eingeschränkte Garantie in Anspruch zu nehmen, müssen Sie Ihre Seriennummer und den Original-Kaufbeleg mit dem Kaufdatum und der Bestellnummer bereitstellen.
- Die ganze Arbeit wird von Flixxe oder einem auto-risierten Kundendienst ausgeführt.
- Ersetzte defekte Teile werden Eigentum von Flixxe GmbH.
- Eine Reparatur im Rahmen dieser Garantie verlängert den Zeitraum der Garantie nicht.

Kontaktieren Sie unseren Kundenservice via service@flixxe.de .

CONTENTS

Important safety instructions 1

Technical data 5

Overview 5

Installation 5

Operation 6

Maintenance 9

Troubleshooting 10

Warranty 11

IMPORTANT SAFETY INSTRUCTIONS

KEEP THESE INSTRUCTIONS
For household use only.

- Please read this manual carefully before use and keep it for future reference.
- When using an electrical appliance, basic precautions should always be observed, including the following:
- Failure to observe warnings and instructions may result in electric shock, fire and/or serious injury.

WARNING - To prevent fire, electric shock or injury, observe the following points:

1. The appliance must not be used by persons (including children) with reduced physical, sensory or mental capabilities or by persons with a lack of experience and knowledge unless they are supervised or given instruction.
2. The appliance must not be used by persons under the age of eight.
3. Only use the appliance indoors on non-carpeted floor surfaces, such as vinyl, tiles, sealed wood, etc. Do not vacuum over loose objects or carpet edges. Stalling the brush can lead to premature belt breakdown.
4. Prohibit use as a toy. Special care should be taken when using near children, pets or plants.
5. Use only as described in this manual. Only use the accessories recommended by the manufacturer.
6. Do not use if the mains cable or plug is damaged. Return the device to customer service if it has been dropped on the floor, damaged, left outside, dropped into water or does not work as it should.
7. Do not touch the charger, including the charging plug and charging contacts, with wet hands.
8. Do not insert any objects into the openings. Do not use when openings are clogged. Keep free of dust, lint, hair and anything else that may impede air circulation.
9. Keep hair, loose-fitting clothing, fingers and all other body parts away from the openings and moving parts.
10. Take particular care when cleaning on steps.
11. Not suitable for vacuuming flammable or combustible liquids, such as petrol, or for use in areas where these substances may be present.
12. Do not vacuum up anything that is burning or releasing smoke, e.g. cigarettes, matches or hot ashes.
13. Do not use without a filter.
14. Prevent unintentional switching on. Ensure that the switch is in the off position before lifting or carrying the appliance. Carrying the appliance with your finger on the switch or plugging in the appliance with the switch on in creases the risk of accidents.
15. Always switch off the appliance before making any adjustments, changing accessories or storing it. This precautionary measure reduces the risk of accidentally starting the appliance.
16. Only charge the appliance with the charger specified by FliXXe. A charger that is suitable for one type of battery may increase the risk of fire if used for another battery.
17. Only use the specially designed FliXXe batteries for the appliance. The use of any other battery can lead to risk of injury and fire.
18. Under very unfavourable circumstances, pressurised liquid can escape from the battery. Avoid contact. In the event of accidental contact with the skin, rinse with water. If the liquid gets into the eyes, also consult a doctor. The escape of liquid from the battery can cause irritation or burns.
19. Do not use damaged or modified batteries or appliances. Damaged or modified batteries can cause unforeseen reactions that can lead to fire, explosion or injury.
20. Do not throw batteries or appliances into a fire or expose them to high temperatures. In the event of fire or at temperatures above 130°C, there is a risk of explosion.
21. Follow all charging instructions and do not charge the battery or appliance outside the temperature range specified in the instructions. Improper charging or charging at temperatures outside the specified range may damage the battery and increases the risk of fire.
22. Leave repair work to a trained person. Only use identical spare parts. This appliance contains a battery that can only be replaced by qualified persons. This is the only way to ensure the safety of the appliance.
23. This appliance contains battery cells that can not be replaced. Do not attempt to repair or modify the appliance or battery other than as described in the instructions for use and care.
24. Always switch off the appliance before connecting or disconnecting the motorised suction attachment.

25. Do not charge or store the appliance outdoors or in a car. Only charge, store or use the battery in a dry room where the temperature is higher than 4°C but lower than 40°C. The charger is intended for indoor use only.
26. Do not vacuum up ultra-fine particles such as lime, cement, sawdust, gypsum powder or ash.
27. Do not use the appliance to vacuum up sharp objects such as metal nails, pieces of glass, metal paper clips or pens.
28. Do not use the appliance to vacuum up hazardous materials and chemicals such as solvents, drain cleaners, strong acids or strong bases.
29. Stop operation immediately if the appliance overheats, makes unusual noises, produces unusual odours, has low suction power or is leaking electricity.
30. Switch off the vacuum cleaner and disconnect it from the socket for long-term storage.
31. Clean the dirty water tank after each use to avoid potential blockages that can lead to low suction power, overheating of the motor or a reduced service life of the appliance.
32. Store in a dry place after use.
33. Do not place the appliance in standing water or submerge it.
34. All data and technical instructions in this manual are based on the results of laboratory tests carried out by Flixxe or third parties.

    The company reserves all rights to make final declarations.
35. Always unplug the appliance before cleaning or servicing.
36. Rolling the appliance over the power cord can be dangerous.
37. Do not use the appliance if the depth of water is more than 5 mm above the surface.

Area of use

1. The cordless hard floor cleaner is suitable for use on indoor hard floors, e.g. vinyl, tiles, sealed wood, etc. Optimum performance may not be guaranteed when used on rough surfaces.
2. Keep the appliance away from heat sources, such as a fireplace or radiator, to prevent deformation of the housing.
3. Do not vacuum up flammable liquids, ultra-fine particles, sharp objects, hazardous substances, chemicals or other objects that are burning or giving off smoke as described above.

Cleaning solution information

1. If a large amount of cleaning solution gets into the motor, this may cause damage to the appliance.
2. Fill the solution according to the instructions in the 'Operation' section. We recommend using the cleaning solution supplied. Do not use the product with acidic or alkaline solutions or other environmentally harmful substances.
3. Keep out of the reach of children. Avoid contact with eyes and skin; otherwise rinse thoroughly with water. If irritation persists, consult a doctor. If the product is swallowed, consult a doctor.
4. Disposal of dirty water and cleaning solution must comply with local environmental regulations.
5. Never use foaming cleaning agents such as soap or washing-up liquid as this will damage the appliance and invalidate the warranty.

Appliance information

1. Do not attempt to repair or modify the appliance other than as described in the operating and cleaning instructions.
2. Charge the appliance with the FliXXe plug-in power supply. Input voltage: 100-240 V alternating current. Both high and low voltages can damage the plug-in power supply or the appliance or even injure the user.
3. Take particular care when cleaning on steps.
4. Ensure that the switch is in the off position before lifting or carrying the appliance. To prevent dirty water from entering the motor, do not lay the appliance flat or tilt it.
5. To prevent accidental tripping, place the appliance in the charging station.
6. Always insert the dirty water tank and the fresh water tank properly before use.
7. Ensure that the appliance and plug-in power supply unit do not get wet to avoid the risk of fire or injury due to a short circuit.

Recycling instructions according to the German Battery Act (BattG)

The battery contains materials that are harmful to the environment and must therefore be removed from the appliance before disposal. The appliance must be switched off to remove the battery.

Batteries and accumulators must not be disposed of with household waste. Every consumer is obliged to dispose of all batteries and accumulators, regardless of whether they contain harmful substances or not, at a collection point in their municipality/neighbourhood or at a retailer so that they can be disposed of in an environmentally friendly manner.

Please only dispose of batteries and accumulators in a discharged state.

For this reason, batteries and accumulators are labelled with the symbol shown above.

Recycling instructions according to the WEEE

Old appliances must not be disposed of with household waste. Every consumer is obliged to hand in all appliances that have reached the end of their service life to a collection point in their municipality/neighbourhood or to a retailer so that they can be disposed of properly and in an environmentally friendly manner.

The illustration above shows the waste bin symbol that indicates the separate collection of electrical and electronic equipment (WEEE).

For EU countries:

Information on the EU Declaration of Conformity can be found at www.flixxe.de

Symbols:

	Read the operating instructions
	Class II
	Short-circuit-proof safety isolating transformer
	Switch mode power supply
	For indoor use only
⎓	Gleichstrom
∼	Wechselstrom

TECHNICAL DATA:

Product	FliXXe X-SERIES
Power input	100-240 V
Voltage	21.6 V 4000 mAh Li-Ion
Rated power	220 W
Running time	AUTO: approx. 35 min. MAX: approx. 20 min.
Charging time	4-5 hours
Water flow rate	30-100 ml/min
Fresh water tank capacity	approx. 0.7 l
Dirty water tank capacity	approx. 0.7 l
Protection class	IPX4

OVERVIEW:

Note: Accessories may vary depending on model. If you require additional accessories, please visit www.flixxe.de

1. Self-cleaning button
2. On/off switch/Operating mode selector
3. Switch for changing operating mode
4. Display
5. Unlocking the dirty water tank
6. Dirty water tank handle
7. Dirty water tank
8. Roller brush cover
9. Pipe
10. Voice control switch
11. Loudspeaker
12. Fresh water tank handle
13. Roller brush
14. Accessory holder
15. Hepa filter
16. Odour neutralising and cleaning solution
17. Duct cleaning brush
18. Brush
19. Accessory holder
20. Charger
21. Charging station
22. Self-cleaning symbol
23. AUTO mode
24. Voice mode display on/off
25. Dirty water tank full
26. Battery indicator
27. Fresh water tank empty
28. Battery charge indicator
29. Cleaning intensity display
30. Power mode

Fig. II

Assembly (Assembly/disassembly)

Note: Information on inserting the water tank and brush can be found under the sections 'Operation' and 'Maintenance'.

- To assemble the handle, insert it into the appliance until you hear it click into place.

Fig. A-1

- If the handle needs to be released, press on the spring with a tool (e.g. a screwdriver) and remove the loosened handle from the appliance.

Fig. A-2

Oparation (Getting ready for use)

- Charge the appliance for 4–5 hours before using it for the first time (for more information, see the charging instructions). .

* Based on the results of Flixxe laboratory tests. Laboratory temperature: 4°C–40°C.

1. Drücken Sie die Taste „EIN", um das Gerät standardmäßig im AUTO-Modus zu starten.

   Press the 'ON' button again to switch the appliance off. Switch between AUTO, MAX and SUCTION mode by pressing the button. .

Fig. B-1

Tips:

- The appliance starts in auto mode by default. Switch on while the appliance is upright. Press and hold for three seconds to switch between modes. If the model also has a dry mode, switch to this setting at the start so that the brush is not made wet. .

2. The appliance stops working when it is placed upright and starts running again when you tilt it backwards.

* To avoid water leaking out, do not tilt the appliance backwards by more than 142 degrees.

Fig. B-1

3. After use, place the appliance vertically on the charging station for charging and storage.

Fig. B-2

Note:

- Selecting a suitable mode depending on the fresh water tank capacity is crucial for maximising the effectiveness of dirt detection.
- Do not vacuum up liquid containing foam.
- In order to suck up any water remaining on the suction surface, the appliance switches off three seconds after being switched off.
- The suction mode is only available on certain models; please refer to the respective product.

FILLING THE FRESH WATER TANK

1. Press the fresh water tank release button in order to remove it from the appliance.

Fig. B-3

2. Open the tank lid and fill the tank with tap water up to the Max mark. If thorough cleaning is required, add a bottle cap of the solution to the fresh water and close the cap tightly. .

Fig. B-4

Note: Only use water with a temperature below 60°C. DO NOT USE HOT WATER.

3. Place the tank back into the appliance. If you have carried out the process correctly, you should hear a clicking sound.

Fig. B-5

CHARGING INSTRUCTIONS

To charge the appliance, place it on the charging station and plug the plug-in power supply unit into a socket.

1. To charge the appliance, connect the external charging cable to the charging station and to the socket.
2. To avoid tripping hazards, place the appliance on the charging station near a wall while charging.

Fig. C-1

Warning:

- Only charge the appliance using the plug-in power supply unit supplied by FliXXe.
- If the appliance is not used for a longer period of time, it must be recharged once every three months in order to achieve optimum performance. It may take 4–5 hours to fully charge the battery.
- Store in a dry place. Protect the appliance from sunlight and frost. Recommended temperature range: 4°C – 40°C.

SELECTING THE CLEANING MODE

AUTO-Mode

- In AUTO mode, the 'XSense' automatically detects how dirty the floor is and applies the appropriate amount of cleaning product and suction power.
- A red dirt control ring indicates that more dirt is detected and a blue ring indicates that less dirt is detected. This mode automatically provides the best cleaning solution.

Fig. D-1

MAX-Mode

- When in AUTO mode, press the change button to switch to MAX mode. The AUTO indicator in the display goes out.
- In MAX mode, the maximum suction power of the appliance is applied and water/solution is sprayed for more thorough cleaning.

Fig. D-2

SUCTION mode
(only available on certain models)

- When in MAX mode, press the change button to switch to SUCTION mode.
- In SUCTION mode, the appliance only sucks up water and does not spray it. We recommend using this mode on wet surfaces.

Note: Keep sharp objects away from the digital display to prevent scratches and scuffs.

OPERATING TIME

- In AUTO mode, the operating time is approx. 35 minutes. When using MAX power, the running time is approx. 20 minutes.
- The estimated running time data has been determined by a FliXXe laboratory

CHARGING TIME

- A full charge cycle takes about 4–5 hours.
- The estimated data has been determined by a FliXXe laboratory using ambient temperatures between 4°C and 40°C.

Display notifications (When in use)

- Voice on/off
- Low battery: the battery indicator flashes
- Self-cleaning mode
- Automatic mode
- Max mode
- Dry mode (not available on every model)
- Display flashes: fresh water tank is empty
- Display flashes: dirty water tank is full or duct is blocked.
- Display flashes: appliance requires self-cleaning

Voice prompt

Voice prompt (content may vary, authoritative in nature).

Status	Prompt
Prompts on	Prompts on
Prompts deactivated	Prompts deactivated
Auto mode activat-ed as standard	Auto mode
Switch to Max mo-de	Max mode
Clean with water only	Clean with water only
Clean with cleaning solution as standard	Clean with cleaning so-lution
Battery charge: 10-20%	Low battery
Battery charge: 0-10%	Battery low; please char-ge
The fresh water tank is empty	Empty the fresh water tank; please refill with water and clean-ing solution
Self-cleaning required	Start self-cleaning cycle
Appliance not in the charging station	Place the appliance on the charging station
Dirty water tank is full	Dirty water tank full; please empty
Dirty water tank not installed	Please insert the dirty water tank
Roller brush is tangled up	Clean the roller brush
Roller brush not inserted	Insert the roller brush correctly
The appliance is switched off	Switch off
Start the charging pro-cess	The charging process has started
Start self-cleaning cycle.	Automatic detection of whether a self-cleaning cycle needs to be carried out. Please start the self-cleaning cycle
Battery not sufficient for self-cleaning	Battery low; start charging process
Sufficient battery charge to start the self-cleaning cycle	Start self-cleaning
Clean roller brush	Clean roller brush
Clean debris duct	Clean debris duct
Automatic detection	Automatic detection
Thorough cleaning	Thorough cleaning
Self-cleaning has finis-hed	Self-cleaning cycle has finished; please clean dirty water tank
Self-cleaning com-plete	Self-cleaning cycle com-plete; please clean dirty water tank

Maintenance

Note:

- To ensure optimum performance and prevent odours, always clean and dry the dirty water tank, filter, roller brush and roller brush cover completely after each use.
- Ensure that all parts are inserted correctly, otherwise the appliance may not work properly.
- After maintenance work, place the appliance upright on the charging station. Do not expose the appliance to direct sunlight and store it in a dry place.

Appliance

1. Switch off the appliance before carrying out maintenance work to reduce the risk of injury.

Fig. E-1

2. To clean the surface, use a cloth and a neutral cleaning agent. The cloth should be dry so that no water can enter the appliance.

Fig. E-2

3. When the LED ring lights up red, remove the dirty water tank and clean the dirt sensor with a damp cloth or the cleaning tool.

Fig. E-3

DIRTY WATER TANK

1. When the dirty water reaches the maximum level, the appliance switches off, shows a reminder on the display and makes an announcement.
2. Pull the tank lid upwards to empty the dirty water tank. Remove any remaining dirt with the clea-ning tool. Rinse out the inside of the dirty water tank and reinsert it into the appliance.

Fig. F-1

DIRTY WATER TANK LID

- If the lid of the dirty water tank and the filter inside are clogged, remove the tank lid and filter and rinse both parts with water. .

Fig. F-2

DRY FILTER

Grasp the recessed area on each side of the dry filter and pull it upwards.

Rinse it under running water. The filter must be completely dry before you reinsert it into the lid of the dirty water tank.

* A replacement dry filter is included with the appli-ance for easy replacement.

Fig. F-3

SELF-CLEANING OF THE ROLLER BRUSH

1. Place the appliance on the charging station after use. The sensor automatically detects the degree of dirt.
2. When you hear the message 'Start self-cleaning cycle', press the self-cleaning button and start the process.
3. When the process is complete, the message 'Self-cleaning complete; clean dirty water tank' will be announced. At this point, the appliance will start charging.
4. On selected models, the air-controlled drying of the brush starts, which can take up to 3 hours. Drying can be switched off by briefly pressing the self-cleaning brush again.

Fig. F-4

Note:

- Ensure that the charging station is plugged in and the battery level is more than 10%. Clean the dirty water tank before commencing the self-cleaning cycle and ensure that the water level in the fresh water tank exceeds 40%.

ROLLER BRUSH COVER

1. Press the cover latch together and pull the cover upwards to remove it.

Fig. G-1

2. Rinse it with water.

Fig. G-2

3. When replacing the roller brush cover, always lock it into place to prevent leakage.

Fig. G-3

ROLLER BRUSH

1. Grasp the roller brush tab and remove the roller brush by pulling it out sideways.

Fig. G-4

2. Use the cleaning tool to remove hair and debris wrapped around the roller brush and rinse with water. Insert the roller brush into the accessory holder and allow it to dry completely before reinserting it into the appliance.

Fig. G-5

3. Remove hair and dirt from the roller brush chamber and the opening using a paper towel or damp cloth.

Fig. G-6

4. Reinsert the roller brush by inserting the roller brush end into the right side of the holder and then attach the tab to the magnetic clasp on the left side to lock it in place.

Fig. G-7

Note: A replacement roller brush comes with the appliance to enable easy replacement.

Troubleshooting

Problem	Solution
Appliance does not work	Restart after cooling down
Weak suction power	Insert the dry filter or clean it and allow it to dry completely
Stuck roller brush notifi-cation flashes **Prompt:** 1. Clean the roller brush 2. Insert the roller brush correctly	1. Remove blockages 2. Insert the roller brush correctly
WLAN display is off	Follow the steps for con-necting to WLAN
'Fresh water tank empty' notification flashes. **Prompt:** Empty the fresh water tank; please refill with water and cleaning solution	Refill fresh water tank
'Dirty water tank full' notification flashes. **Prompt:** Clean dirty water tank	Empty dirty water and reinsert dirty water tank
All lights have gone out during operation	Allow the appli-ance to cool down and restart

Battery charge notification flashes **Prompt:** Battery low; please charge	Charge or restart the appliance
LED ring lights up red. **Prompt**: Start self-cleaning cycle	Remove blockages, clean the dirt duct or restart the appliance
Self-cleaning symbol flashes	Start self-cleaning
Power indicator flashes	Contact customer service

Note: If the troubleshooting guide above does not provide a solution, visit our website www.flixxe.de for further help.

WARRANTY

TWO YEAR WARRANTY

- Only applies to purchases from authorised Flixxe GmbH dealers.
- Subject to compliance with the requirements described in this user manual and other conditions described below.
- This warranty is subject to the legislation of the country in which the purchase was made. We grant a warranty of two years or a warranty period determined by applicable local laws, whichever is longer.

COVERAGE

- Your Flixxe appliance is guaranteed against material defects and manufacturing faults for a period of two years when used for domestic pur poses in accordance with the Flixxe user manual.

Motor accessories and batteries purchased separately are covered by a one year warranty.

- This warranty provides, at no additional cost, all labour and parts necessary to ensure that your appliance is in perfect working order during the warranty period.
- This warranty is only valid if the appliance is used in the country in which it was sold

NO COVERAGE

FliXXe is not liable for any costs, damages or repairs incurred as follows:

- Appliances purchased from an unauthorised dealer.
- Careless operation or handling, incorrect operation, improper use and/or lack of maintenance or use not in accordance with the Flixxe user manual.
- Use of the appliance for anything other than normal household purposes, e.g. for commercial purposes or for hiring out.
- Use of parts that do not comply with the Flixxe user manual.
- Use of other parts and accessories not manufactured or recommended by Flixxe.
- External factors that are not related to product quality and use, such as weather conditions, modifications, accidents, power failures, power surges or force majeure.
- Repairs or modifications carried out by unauthorised persons.
- Blockages or other dangerous materials have not been removed from the appliance.
- Normal wear and tear, including normal wearing parts such as transparent containers, belt, filter, HEPA, brush and power cord (or where external damage or misuse is detected); carpet or floor damage not in accordance with the manufacturer's specifications.
- Reduction in battery discharge time due to aging or use of the battery.

WARRANTY LIMITATIONS

- All implied warranties with respect to your appliance, including warranties of merchantability or fitness for a particular purpose, are limited to the duration of this warranty.
- The warranty applies only to the original owner and the original battery; transfer is excluded.
- This limited warranty gives you specific legal rights. You may also have other rights which vary from region to region.
- The warranty may not apply in all cases, depending on factors such as use of the product, where the product was purchased or from whom you purchased the product. Please check the warranty carefully and contact the manufacturer if you have any questions.

WARRANTY SERVICES

Registration:

- We strongly recommend that you register your appliance via email to service@flixxe.de following purchase to enjoy exclusive benefits. To register, please enter the full serial number (re move the fresh water tank and you will find the serial number on the back of the appliance).

Fig. G-8

- Your warranty claims are not affected if you do not register your product.

Making a warranty claim:

- Please keep your proof of purchase. To make a claim under our limited warranty, you must provide your serial number and the original proof of purchase with the date of purchase and order number.
- All work will be carried out by Flixxe or an authorised service centre.
- Replaced defective parts become the property of Flixxe GmbH.
- A repair under this warranty does not extend the warranty period.

Contact our customer service via
service@flixxe.de

SOMMAIRE

Consignes de sécurité importantes 1

Données techniques 5

Aperçu 5

Montage 5

Fonctionnement 6

Maintenance 9

Guide de dépannage 10

Garantie 11

Français

IMPORTANTES CONSIGNES DE SÉCURITÉ

CONSERVER CES INSTRUCTIONS
Destiné uniquement à un usage domestique.

- Veuillez lire attentivement ce manuel avant de l'utiliser et le conserver pour pouvoir vous y référer ultérieurement.
- Lors de l'utilisation d'un appareil électrique, il convient de toujours respecter les précautions de base, notamment les suivantes :
- Le non-respect des avertissements et des instructions peut entraîner une décharge électrique, un incendie et/ou des blessures graves.

AVERTISSEMENT – Pour éviter tout risque d'incendie, d'électrocution ou de blessure, respecter les points suivants :

1. cet appareil ne doit pas être utilisé par des personnes (y compris des enfants) dont les capacités physiques, sensorielles ou mentales sont réduites ou qui manquent d'expérience et de connaissan ces, à moins qu'elles ne soient supervisées ou guidées
2. l'appareil ne doit pas être utilisé par des personnes de moins de 8 ans.
3. n'utiliser l'appareil que dans des locaux fermés, sur des surfaces de sol sans moquette comme le vinyle, le carrelage, le bois vitrifié, etc. Ne pas aspirer au-dessus d'objets détachés ou des bords de tapis. Un blocage de la brosse peut entraîner une défaillance prématurée de la courroie.
4. interdire l'utilisation en tant que jouet. Il convient d'être particulièrement prudent en cas d'utilisation à proximité d'enfants, d'animaux domesti ques ou de plantes.
5. utiliser uniquement comme décrit dans ce mode d'emploi. N'utiliser que les accessoires recommandés par le fabricant.
6. ne pas utiliser si le cordon d'alimentation ou la fiche est endommagé(e). Rapporter l'appareil au service après-vente s'il est tombé par terre, s'il a été endommagé, s'il a été laissé à l'extérieur, s'il est tombé dans l'eau ou s'il ne fonctionne pas comme il le devrait.
7. ne pas toucher le chargeur, y compris la prise de charge et les contacts de charge, avec les mains mouillées.
8. ne pas introduire d'objets dans les ouvertures. Ne pas utiliser avec des ouvertures bouchées. Maintenir exempt de poussière, de peluches, de cheveux et de tout autre élément susceptible d'ent raver la circulation de l'air.
9. tenir les cheveux, les vêtements amples, les doigts et toutes les autres parties du corps à l'écart des ouvertures et des pièces en mouvement.
10. être particulièrement prudent lors du nettoyage des marches d'escalier.
11. ne convient pas à l'aspiration de liquides inflam mables ou combustibles tels que l'essence, et ne doit pas être utilisé dans des zones où ces substances peuvent être présentes.
12. n'aspire rien qui brûle ou qui dégage de la fumée, par exemple des cigarettes, des allumettes ou des cendres chaudes.
13. ne pas utiliser sans filtre.
14. empêcher toute mise en marche involontaire. S'assurer que l'interrupteur est en position d'arrêt avant de soulever ou de porter l'appareil. Transporter l'appareil avec le doigt sur l'interrupteur de mise en marche ou le brancher alors que l'interrupteur de mise en marche est activé augmente le risque d'accident.
15. toujours éteindre l'appareil avant d'effectuer d'éventuels réglages, de changer d'accessoires ou de le ranger Cette précaution permet de réduire le risque de démarrage accidentel de l'appareil.
16. recharger l'appareil uniquement avec le chargeur indiqué par FliXXe. Un chargeur adapté à un type de batterie peut augmenter le risque d'incendie s'il est utilisé pour une autre batterie.
17. n'utiliser pour l'appareil que les batteries FliXXe spécialement conçues à cet effet. L'utilisation d'une autre batterie peut entraîner un risque de blessure ou d'incendie.
18. dans des circonstances très défavorables, du liquide sous pression peut s'échapper de la batterie. Éviter tout contact. En cas de contact accidentel avec la peau, rincer à l'eau. Si le li quide entre en contact avec les yeux, consulter un médecin. La fuite de liquide de la batterie peut provoquer des irritations ou des brûlures.
19. ne pas utiliser de batteries ou d'appareils en dommagés ou modifiés. Des batteries endommagées ou altérées peuvent provoquer des ré actions imprévues susceptibles d'entraîner un incendie, une explosion ou des blessures.
20. ne pas jeter les batteries ou les appareils au feu ni les exposer à des températures élevées. Il existe un risque d'explosion en cas d'incendie ou si la température dépasse 130 °C.

21. suivre toutes les instructions de charge et ne pas charger la batterie ou l'appareil en dehors de la plage de température indiquée dans les instructions. Une charge incorrecte ou des températures en dehors de la plage prescrite peuvent endommager la batterie et augmenter le risque d'incendie.
22. confier les travaux de réparation à une personne formée à cet effet. N'utiliser que des pièces de rechange identiques. Cet appareil contient une batterie qui ne peut être remplacée que par des personnes qualifiées. C'est la seule façon de garantir la sécurité de l'appareil.
23. cet appareil contient des piles rechargeables qui ne peuvent pas être remplacées. Ne pas essayer de réparer ou de modifier l'appareil ou la batterie autrement que conformément aux instructions d'utilisation et d'entretien.
24. éteignez toujours l'appareil avant de brancher ou de débrancher l'accessoire d'aspiration motorisé.
25. ne pas recharger ou ranger l'appareil à l'extérieur ou dans une voiture. Ne charger, stocker ou utiliser la batterie que dans un endroit sec où la température est supérieure à 4 °C, mais inférieure à 40 °C. Le chargeur est prévu pour une utilisation à l'intérieur uniquement.
26. ne pas aspirer de particules ultrafines telles que la chaux, le ciment, la sciure, la poudre de plâtre ou les cendres.
27. ne pas utiliser l'appareil pour aspirer des objets tranchants tels que des clous métalliques, des morceaux de verre, des trombones métalliques ou des stylos.
28. ne pas utiliser l'appareil pour aspirer des matériaux dangereux et des produits chimiques, tels que des solvants, des produits de nettoyage de canalisations, des acides forts ou des bases fortes.
29. arrêter immédiatement l'utilisation si l'appareil surchauffe, émet des bruits ou des odeurs inhabituels, présente une faible puissance d'aspiration ou présente une fuite d'électricité.
30. éteindre l'aspirateur et le débrancher de la prise de courant pour un rangement à long terme.
31. nettoyer le réservoir d'eau sale après chaque utilisation afin d'éviter d'éventuels blocages qui pourraient entraîner une faible puissance d'aspiration, une surchauffe du moteur ou une réduction de la durée de vie de l'appareil.
32. après utilisation, stocker dans un endroit sec.
33. ne pas placer l'appareil dans de l'eau stagnante ni l'imme.
34. toutes les données et instructions techniques de ce manuel sont basées sur des résultats de tests en laboratoire effectués par Flixxe ou par des tiers.

    L'entreprise se réserve tous les droits pour les déclarations finales.
35. débranchez toujours l'appareil de la prise de courant avant de le nettoyer ou de l'entretenir.
36. rouler le cordon d'alimentation avec l'appareil peut être dangereux.
37. ne pas utiliser l'appareil si la profondeur de l'eau est supérieure à 5 mm au-dessus de la surface.

Domaine d'utilisation

1. le nettoyeur de sols durs sans fil est conçu pour une utilisation sur les sols durs intérieurs, tels que le vinyle, le carrelage, le bois vitrifié, etc. Les meilleures performances peuvent ne pas être garanties en cas d'utilisation sur des surfaces rugueuses.
2. éloigner l'appareil des sources de chaleur telles que la cheminée ou le chauffage afin d'éviter toute déformation du boîtier.
3. ne pas aspirer de liquides inflammables, de particules ultrafines, d'objets tranchants, de substances dangereuses, de produits chimiques ou d'autres objets enflammés ou fumants comme décrit ci-dessus.

Informations sur la solution de nettoyage

1. une grande quantité de solution de nettoyage qui pénètre dans le moteur peut endommager l'appareil.
2. verser la solution conformément aux instructions de la section „Fonctionnement". Nous recommandons d'utiliser la solution de nettoyage fournie avec l'appareil. Ne pas utiliser le produit avec des solutions acides, alcalines ou d'autres substances nocives pour l'environnement.
3. tenir hors de portée des enfants. Éviter le contact avec les yeux et la peau, sinon rincer abondamment à l'eau. Consulter un médecin si l'irritation persiste. En cas d'ingestion du produit, consulter un médecin.
4. l'élimination des eaux usées et des solutions doit être conforme aux dispositions locales en matière de protection de l'environnement.
5. n'utiliser en aucun cas des produits de nettoyage moussants tels que du savon ou du liquide vaisselle, car cela endommagerait l'appareil et annulerait la garantie.

Informations sur l'appareil

1. ne pas tenter de réparer ou de modifier l'appareil d'une autre manière que celle indiquée dans les instructions d'utilisation et de nettoyage.
2. charger l'appareil avec le bloc d'alimentation FliXXe. Tension d'entrée : 100-240 V courant alternatif. Les tensions, qu'elles soient élevées ou basses, peuvent endommager le bloc d'alimentation ou l'appareil, voire blesser l'utilisateur.
3. être particulièrement prudent lors du nettoyage des marches d'escalier.
4. s'assurer que l'interrupteur est en position d'arrêt avant de soulever ou de porter l'appareil. Ne pas poser l'appareil à plat ni l'incliner afin d'éviter que de l'eau sale ne pénètre dans le moteur.
5. pour éviter de trébucher accidentellement, déposer l'appareil dans la station de charge.
6. toujours insérer correctement le réservoir d'eau sale et le réservoir d'eau propre avant de les utiliser.
7. veiller à ce que l'appareil ou le bloc d'alimentation ne soit pas mouillé afin d'éviter tout risque d' incendie ou de blessure en cas de court-circuit.

Indications de recyclage selon BattG

La batterie contient des matériaux qui sont nocifs pour l'environnement et doit donc être retirée de l'appareil avant sa mise au rebut. L'appareil doit être éteint pour que la batterie puisse être retirée.

Les piles et les batteries ne doivent pas être jetées avec les ordures ménagères ! Chaque consommateur est tenu de remettre toutes les piles et batteries, qu'elles contiennent ou non des substances nocives, à un point de collecte de sa commune/de son quartier ou dans le commerce, afin qu'elles puissent être éliminées dans le respect de l'environnement.

Veuillez déposer les piles et les batteries uniquement lorsqu'elles sont déchargées.

C'est pourquoi les piles et les batteries sont marquées du symbole ci-dessus.

Recommandations de recyclage conformément à la directive DEEE

Les appareils usagés ne doivent pas être jetés avec les ordures ménagères ! Chaque consommateur est tenu de remettre tous les appareils en fin de vie à un point de collecte de sa commune/de son quartier ou dans un commerce, afin qu'ils puissent être éliminés de manière appropriée et respectueuse de l'environnement.

L'illustration ci-dessus montre le symbole de la poubelle qui indique la collecte séparée des équipements électriques et électroniques (DEEE).

Pour les pays de l'UE :

Vous trouverez des informations sur la déclaration de conformité UE sur www.flixxe.de .

Symboles :

	Lire le mode d'emploi
	Catégorie II
	Transformateur d'isolement résistant aux courts-circuits
	Alimentation à découpage
	Pour une utilisation en intérieur uniquement
⎓	Courant continu
∼	Courant alternatif

Données techniques :

Produit	FliXXe X-SERIE
Entrée de réseau	100 - 240 V
Tension	21,6 V 4000 mAh Li-Ion
Puissance nominale	220 W
Durée	AUTO : env. 35 Min. MAX : env. 20 Min.
Durée de charge	4 à 5 heures
Débit d'eau	30 à 100 ml/min
Capacité FWB	env. 0,7 l
Capacité SWB	env. 0,7 l
Indice de protection	IPX4

Vue d'ensemble :

Remarque : Les accessoires peuvent varier selon le modèle. Si vous avez besoin d'autres accessoires, veuillez visiter le site www.flixxe.de

1. Bouton d'auto-nettoyage
2. Commutateur de fonctionnement marche/arrêt
3. Interrupteur pour changer de mode de fonctionnement
4. Affichage
5. Déverrouillage du réservoir d'eau sale
6. Poignée du réservoir d'eaux usées
7. Réservoirs d'eaux usées (SWB)
8. Couvercle du rouleau-brosse
9. Tube
10. Commutateurs pour la commande vocale
11. Haut-parleur
12. Poignée du réservoir d'eau propre
13. Rouleau-brosse
14. Porte-accessoires
15. Filtre Hepa
16. Solution de désodorisation et de nettoyage
17. Brosse de nettoyage pour canalisation
18. Brosse
19. Porte-accessoires
20. Chargeur
21. Station de recharge
22. Symbole d'autonettoyage
23. Mode AUTO
24. Indicateur de mode vocal Marche / Arrêt
25. Réservoir d'eaux usées plein
26. Indicateur de batterie
27. Réservoir d'eau propre vide
28. Indicateur de charge de la batterie
29. Affichage de l'intensité du nettoyage
30. Mode d'alimentation

Fig. II

Montag (Assemblage/démontage)

Remarque : Pour plus d'informations sur la mise en place du réservoir d'eau et de la brosse, voir „Utilisation" et „Entretien".

- Pour assembler la poignée, insérez-la dans l'appareil jusqu'à ce qu'elle s'enclenche de manière audible.

Fig. A-1

- Si la poignée doit être détachée, appuyez sur le ressort avec un outil (par exemple un tournevis) et retirez la poignée détachée de l'appareil.

Fig. A-2

Fonctionnement (Préparation à l'utilisation)

- Chargez l'appareil pendant 4 à 5 heures avant de l'utiliser pour la première fois (pour plus d'informations, consultez les instructions de charge).

  * Basé sur les résultats des tests Flixxe- en laboratoire. Température du laboratoire : 4 °C - 40 °C.

1. Appuyez sur le bouton „MARCHE" pour démarrer l'appareil en mode AUTO par défaut.

   Appuyez à nouveau sur le bouton „MARCHE" pour éteindre l'appareil. Appuyez sur le bouton pour passer du mode AUTO au mode MAX et au mode ASPIRATION.

Fig. B-1

Astuces :

- Par défaut, l'appareil démarre en mode automatique. Mettre l'appareil en marche alors qu'il est en position verticale. Maintenir le bouton enfoncé pendant 3 secondes pour passer d'un mode à l' autre. Si le modèle dispose également d'un mode sec, le régler au démarrage par alternance afin que la brosse ne soit pas mouillée.

2. l'appareil s'arrête de fonctionner lorsqu'il est placé à la verticale et recommence à fonctionner lorsque vous l'inclinez vers l'arrière.

* N'inclinez pas l'appareil de plus de 142° vers l'arrière afin d'éviter les fuites d'eau.

Fig. B-1

3. Placez l'appareil à la verticale sur le poste de charge après utilisation pour le recharger et le ranger.

Fig. B-2

Remarque :

- Le choix d'un mode approprié en fonction de la capacité du réservoir d'eau propre est essentiel pour une efficacité maximale de la détection des impuretés.
- Ne pas aspirer de liquide moussant.
- Pour aspirer l'eau restée sur la surface d'aspiration, l'appareil s'éteint 3 secondes après avoir été mis hors tension.
- Le mode d'aspiration n'est disponible que sur certains modèles, veuillez vous renseigner auprès du produit concerné.

REMPLIR LE RÉSERVOIR D'EAU PROPRE

1. appuyez sur le bouton de déverrouillage du réservoir d'eau propre pour le retirer de l'appareil.

Fig. B-3

2. ouvrez le couvercle du réservoir et remplissez le réservoir d'eau du robinet jusqu'au repère Max. Si un nettoyage en profondeur est nécessaire, ajoutez un bouchon de bouteille de solution au FW et fermez bien le bouchon.

Fig. B-4

Remarque : N'utiliser que de l'eau dont la température est inférieure à 60 °C. N'UTILISEZ PAS D'EAU CHAUDE.

3. remettez le récipient dans l'appareil. Si vous avez effectué la procédure correctement, vous devriez entendre un „clic".

Fig. B-5

INSTRUCTIONS POUR LA RECHARGE

Pour recharger l'appareil, placez-le sur la station de recharge et branchez l'adaptateur secteur sur une prise de courant.

1. pour recharger l'appareil, connectez le câble de recharge externe à la station de recharge et à la prise de courant.
2. pour éviter de trébucher, placez l'appareil sur la station de recharge à proximité d'un mur pendant le chargement.

Fig. C-1

Avertissement :

- Ne recharger l'appareil qu'avec le bloc d'alimentation fourni par FliXXe.
- En cas de non-utilisation prolongée, l'appareil doit être rechargé une fois tous les trois mois afin d'obtenir des performances optimales. Il faut parfois 4 à 5 heures pour que la batterie soit complètement chargée.
- Stocker dans un endroit sec. Protéger l'appareil des rayons du soleil et du gel. Plage de température recommandée : 4 °C - 40 °C.

SÉLECTION DU MODE DE NETTOYAGE

Mode AUTO

- En mode AUTO, le „XSense" détecte automatiquement le degré de saleté du sol et applique la quantité de détergent et la puissance d'aspiration ap propriées.
- Un anneau rouge de contrôle de la saleté indique que plus de saleté est détectée et un anneau bleu indique que moins de saleté est détectée. Ce mode offre automatiquement la meilleure solution de nettoyage.

Fig. D-1

Mode MAX

- En mode AUTO, appuyez sur le bouton de changement pour passer en mode MAX. L'indication AUTO sur l'écran s'éteint.
- En mode MAX, la puissance d'aspiration maximale de l'appareil est appliquée et de l'eau/une solution est pulvérisée pour un nettoyage plus approfondi.

Fig. D-2

Mode ASPIRATION
(disponible uniquement sur certains modèles)

- En mode MAX, appuyez sur le bouton de changement pour passer en mode ASPIRATION.
- Nous recommandons d'utiliser ce mode sur les surfaces mouillées.

Remarque : Tenir les objets pointus à l'écart de l'affichage numérique afin d'éviter les rayures et les éraflures.

DURÉE DE FONCTIONNEMENT

- En mode AUTO, l'autonomie est d'environ 35 minutes. En utilisant la puissance MAX, la durée de fonctionnement est d'environ 20 minutes.
- Les données estimées sur la durée de fonctionnement ont été déterminées par un laboratoire FliXXe.

DURÉE DE CHARGE

- Un cycle de charge complet dure environ 4 à 5 heures.
- Les données estimées ont été obtenues par un laboratoire FliXXe en utilisant des températures ambiantes comprises entre 4 °C et 40 °C.

Affichage (En cours d'utilisation)

Langue activée / désactivée

Niveau de batterie faible : l'indicateur de batterie clignote.

Mode d'autonettoyage

Mode automatique

Mode Max

Mode sec (pas disponible sur tous les modèles)

L'affichage clignote : FWB est vide

Le voyant clignote : SWB est plein ou le canal est bloqué.

Anzeige blinkt: das Gerät benötigt eine Selbstreinigung

Annonce vocale

Le contenu peut varier, fait foi en nature

État	Annonce
Annonces activées	Annonces activées
Annonces désactivées	Annonces désactivées
Mode Auto activé par défaut	Mode automatique
Passer en mode Max	Max-Modus
Nettoyer uniquement avec de l'eau	Nettoyer uniquement avec de l'eau
Nettoyage standard avec une solution de nettoyage	Nettoyer avec une solution de nettoyage
Charge de la batte-rie : 10 - 20 %	Batterie faible
Charge de la batte-rie : 0 - 10 %	Batterie faible, veuillez recharger
Le réservoir d'eau propre est vide	Vider le réservoir d'eau propre, ajouter de l'eau et de la solution de nettoyage.
Autonettoyage requis	Démarrer le cycle d'auto-nettoyage
L'appareil n'est pas dans la station de charge	Placer l'appareil sur la station de charge
Le réservoir d'eaux usées est plein	Réservoir d'eaux usées plein, veuillez le vider
Réservoir d'eaux usées non installé	Veuillez insérer le réservoir d'eaux usées
Le rouleau-brosse est emmêlé	Nettoyer le rouleau-brosse
Rouleau-brosse non utilisé	Insérer correctement le rouleau-brosse
L'appareil est éteint	Éteindre
Démarrer la charge	Le processus de recharge a commencé
Démarrer le cycle d'autonettoyage.	Détection automatique de la nécessité d'effec-tuer un cycle d'auto-nettoyage. Veuillez démarrer le cycle d'auto-nettoyage
Batterie insuffisante pour l'auto-nettoyage	Batterie faible, dé-marrer la charge
Batterie insuffisante pour l'auto-nettoyage	Batterie faible, démarrer la charge
Charge suffisante de la batterie pour commen-cer l'auto-nettoyage	Démarrer l'auto-nettoyage
Nettoyer le rouleau-brosse	Nettoyer le rouleau-brosse
Nettoyer le canal d'éva-cuation des eaux usées	Nettoyer le canal d'éva-cuation des eaux usées
Détection automatique	Détection automatique
Nettoyage en profon-deur	Nettoyage en profon-deur
Auto-nettoyage terminé	Cycle d'autonetto-yage terminé, veuillez nettoy-er le réservoir des eaux usées

Entretien

Remarque :

- Pour garantir des performances optimales et éviter les odeurs, toujours nettoyer et sécher complète-ment le SWB, le filtre, le rouleau-brosse et le cou-vercle du rouleau-brosse après chaque utilisation.
- S'assurer que toutes les pièces sont montées correctement, sinon l'appareil risque de ne pas fonctionner correctement.
- Placer l'appareil à la verticale sur la station de charge après les travaux d'entretien. Ne pas exposer l'appareil aux rayons directs du soleil et le conserver dans un endroit sec.

Appareil

1. éteignez l'appareil avant toute opération d'entre-tien afin de réduire le risque de blessure.

Fig. E-1

2. utilisez un chiffon pour nettoyer la surface avec un détergent neutre. Le chiffon doit être sec afin d'éviter que l'eau ne pénètre dans l'appareil.

Fig. E-2

3. lorsque l'anneau LED est rouge, retirez le réservoir des eaux usées et nettoyez le capteur de saleté avec un chiffon humide ou l'outil de nettoyage.

Fig. E-3

RÉSERVOIR D'EAUX USÉES

1. lorsque les eaux usées atteignent le niveau maxi-mum, l'appareil s'éteint, affiche un rappel à l'écran et fait une annonce.
2. tirer le bouchon du réservoir vers le haut pour vider le SWB. Enlever les salissures restantes avec l'outil de nettoyage. Rincer l'intérieur du SWB et le remettre dans l'appareil.

Fig. F-1

COUVERCLE DU RÉSERVOIR DES EAUX USÉES

- Si le couvercle du réservoir des eaux usées et le filtre à l'intérieur sont obstrués, retirez le couvercle du réservoir et le filtre et rincez les deux pièces à l'eau.

Fig. F-2

FILTRE SEC

Saisissez la zone en creux de chaque côté du filtre sec et tirez-la vers le haut.

Rincez-la sous l'eau courante. Le filtre doit être com-plètement sec avant son replacement dans le cou-vercle du SWB.

* Un filtre sec de rechange est fourni avec l'appareil pour un remplacement pratique.

Fig. F-3

AUTO-NETTOYAGE DU ROULEAU-BROSSE

1. Placez l'appareil sur la station de charge après utilisation Le capteur détecte automatiquement le degré de salissure.
2. Lorsque vous entendez l'annonce „Démarrer le cycle d'autonettoyage", appuyez sur le bouton d'autonettoyage et commencez le processus.
3. À la fin de l'opération, le message „Autonettoyage terminé, nettoyer le réservoir des eaux usées" est annoncé. À ce moment-là, l'appareil commence à se recharger.
4. Sur certains modèles, le séchage de la brosse à air contrôlé démarre, ce qui peut prendre jusqu'à 3 heures. Le séchage peut être arrêté en appuy ant à nouveau brièvement sur la brosse autonet toyante.

Fig. F-4

Remarque :

- Veillez à ce que la station de charge soit branchée et que le niveau de la batterie soit supérieur à 10 %. Nettoyez le SWB avant le cycle d'auto-nettoyage et assurez-vous que le niveau d'eau dans le FWB est supérieur à 40 %.

COUVERTURE DU ROULEAU-BROSSE

1. Appuyez sur le loquet du couvercle et tirez le couvercle vers le haut pour le retirer.

Fig. G-1

2. Rincez-les à l'eau.

Fig. G-2

3. Lorsque vous replacez le couvercle du roule au-brosse, enclenchez-le toujours afin d'éviter les fuites.

Fig. G-3

ROULEAU-BROSSE

1. Saisissez la languette du rouleau-brosse et retirez le rouleau-brosse en le tirant latéralement

Fig. G-4

2. Retirez les cheveux et les résidus enroulés autour du rouleau-brosse à l'aide de l'outil de nettoyage, puis rincez à l'eau. Remettez le rouleau-brosse dans le porte-accessoires et laissez-le sécher complètement avant de le replacer dans l'appareil.

Fig. G-5

3. Retirez les cheveux et la saleté de la chambre du rouleau-brosse et de l'ouverture à l'aide d'une serviette en papier ou d'un chiffon humide.

Fig. G-6

4. Replacez le rouleau-brosse en insérant l'extrémité du rouleau-brosse dans le côté droit du support, puis fixez la languette du rouleau au fermoir magnétique du côté gauche pour le verrouiller.

Fig. G-7

Remarque : L'appareil est livré avec un rouleau-brosse de rechange que vous pouvez facilement remplacer.

Dépannage

Problème	Solution
L'appareil ne fonctionne pas	Redémarrer après le refroidisse-ment
Faible puissance d'aspi-ration	Installez le filtre sec ou nettoyez-le et laissez-le sécher complète-ment
L'indicateur de blocage du rouleau-brosse clig-note **Annonce :** 1. nettoyer le rouleau-brosse 2. Insérer correctement le rouleau-brosse	1. Eliminer les blocages 2. Insérer correctement le rouleau-brosse
L'indicateur WLAN est éteint	Suivre les étapes pour se connecter au réseau WLAN
L'indication „FWB vide" clignote **Annonce :** Vider le réservoir d'eau propre, ajouter de l'eau et de la solution de net-toyage.	Remplir le FWB
Indicateur „SWB plein" Clignote **Annonce :** nettoyer le réservoir des eaux usées	Vider les eaux usées et remettre le SWB en place
Toutes les lampes se sont éteintes pendant le fonctionnement	Laisser refroidir l'appa-reil et le redémarrer
Le témoin de charge de la batterie clignote **Annonce :** Batterie faible, veuillez la charger	Recharger l'appareil ou le redémarrer
L'anneau de LED s'all-ume en rouge **Annonce :** Démarrer le cycle d'auto-nettoyage	Enlever les obstructions, nettoyer le canal d'éva-cuation des saletés ou redémarrer l'appareil
Le symbole d'auto-nettoyage clignote	Démarrer l'auto-nettoyage
Le voyant de fonction-nement clignote	Contacter le service clientèle

Remarque : Si le guide de dépannage ci-dessus ne fournit pas de solution, visitez notre site web www.flixxe.de pour obtenir de l'aide.

Garantie

GARANTIE DE 2 ANS

- S'applique uniquement aux achats effectués auprès des revendeurs agréés de Flixxe GmbH.
- Soumis au respect des exigences décrites dans ce mode d'emploi et d'autres conditions décrites ci-dessous.
- Cette garantie est soumise à la législation du pays dans lequel l'achat a été effectué. Nous accordons une garantie de 2 ans ou une période de garantie définie par la législation locale en vigueur, la période la plus longue étant retenue.

COUVERTURE

- Votre appareil Flixxe est garanti 2 ans contre tout défaut de matériel et de fabrication s'il est utilisé pour un usage domestique conformément au mode d'emploi Flixxe.

Les accessoires du moteur et les batteries achetés séparément sont couverts par une garantie d'un an.

- Cette garantie vous fournit, sans frais supplémentaires, toute la main-d'œuvre et les pièces nécessaires pour garantir que votre appareil est en parfait état de fonctionnement pendant la pério de de garantie.
- Cette garantie n'est valable que si l'appareil est utilisé dans le pays où il a été vendu.

PAS DE COUVERTURE

FliXXe n'est pas responsable des frais, dommages ou réparations occasionnés dans les cas suivants :

- Appareils achetés auprès d'un revendeur non agréé.
- Utilisation ou manipulation imprudente, mauvaise utilisation, abus et/ou manque d'entretien ou utilisation non conforme au mode d'emploi Flixxe.
- Utilisation de l'appareil à des fins autres que domestiques normales, par exemple à des fins commerciales ou de location.
- Utilisation de pièces non conformes au mode d'emploi de Flixxe.
- Utilisation d'autres pièces et accessoires non fabriqués ou recommandés par Flixxe.
- Des facteurs externes non liés à la qualité du produit et à son utilisation, tels que les conditions météorologiques, les modifications, les accidents, les coupures de courant, les pics de tension ou les cas de force majeure.
- Des réparations ou des modifications effectuées par des personnes non autorisées.
- Des obstructions ou d'autres matériaux dangereux n'ont pas été retirés de l'appareil.
- Usure normale, y compris les pièces d'usure normales telles que le bac transparent, la courroie, le filtre, le HEPA, la brosse et le cordon d'alimentation (ou sur lesquelles des dommages externes ou une mauvaise utilisation sont diagnostiqués), les dommages causés à la moquette ou au sol qui ne sont pas conformes aux spécifications du fabricant.
- Réduction du temps de décharge de la batterie en raison du vieillissement ou de l'utilisation de la batterie.

LIMITATIONS DE GARANTIE

- Toutes les garanties implicites relatives à votre appareil, notamment les garanties de qualité marchande ou d'adéquation à un usage particulier, sont limitées à la durée de la présente garantie.
- La garantie ne s'applique qu'au propriétaire initial et à la batterie d'origine, tout transfert est exclu.
- Cette garantie limitée vous donne des droits légaux spécifiques. Vous pouvez également bénéficier d'autres droits, qui varient selon les régions.
- La garantie peut ne pas s'appliquer dans tous les cas, selon des facteurs tels que l'utilisation du produit, le lieu d'achat du produit ou la personne à qui vous avez acheté le produit. Veuillez vérifier soigneusement la garantie et vous adresser au fabricant si vous avez des questions.

PRESTATIONS DE GARANTIE

Enregistrement:

- Nous vous recommandons vivement d'enregistrer votre appareil après l'achat via e-mail à service@flixxe.de afin de bénéficier d'avantages exclusifs. Pour l'enregistrement, veuillez saisir le numéro de série complet (retirez le réservoir d'eau fraîche et vous trouverez le numéro de série à l'arrière de l'appareil).

Fig. G-8

- Vos droits à la garantie ne sont pas affectés si votre produit n'est pas enregistré.

Faire valoir des droits de garantie :

- Veuillez conserver votre preuve d'achat. Pour bénéficier de notre garantie limitée, vous devez fournir votre numéro de série et la preuve d'achat originale avec la date d'achat et le numéro de commande.
- Les pièces défectueuses remplacées deviennent la propriété de Flixxe GmbH.Les pièces défectueuses remplacées deviennent la propriété de Flixxe GmbH.
- Une réparation dans le cadre de cette garantie ne prolonge pas la période de garantie.

Contactez notre service clientèle via service@flixxe.de

CONTENIDO

Instrucciones de seguridad importantes .. 1

Datos técnicos 5

Resumen 5

Montaje 5

Funcionamiento 6

Mantenimiento 9

Solución de problemas 10

Garantía 11

Español

Importante Indicaciones de seguridad

ESTAS INSTRUCCIONES ALMACENAR
Solo para uso doméstico.

- Por favor, lea este manual cuidadosamente antes de usarlo y guárdelo para futuras consultas.
- Al utilizar un dispositivo eléctrico, siempre se deben seguir las precauciones básicas, que incluyen las siguientes:
- La falta de atención a las advertencias e instrucciones puede resultar en descargas eléctricas, incendios y/o lesiones graves.

ADVERTENCIA – Para prevenir incendios, descargas eléctricas y lesiones, tenga en cuenta lo siguiente:

1. Este dispositivo no debe ser utilizado por personas (incluidos niños) con capacidades físicas, sensoriales o mentales limitadas, o con falta de experiencia y conocimiento, a menos que estén supervisadas o instruidas.
2. Este dispositivo no debe ser utilizado por personas menores de 8 años.
3. Utilice el dispositivo únicamente en interiores, sobre superficies de suelo sin alfombras como vinilo, azulejos, madera sellada, etc. No aspire sobre objetos sueltos o bordes de alfombras. El atasco del cepillo puede causar un fallo prematuro de la correa.
4. Prohibido usar como juguete. Al usarse cerca de niños, mascotas o plantas, se debe tener especi al cuidado.
5. Utilice únicamente según las instrucciones de este manual. Utilice solamente los accesorios recomendados por el fabricante.
6. No lo use si el cable de alimentación o el enchufe están dañados. Lleve el aparato al servicio de atención al cliente si ha caído al suelo, ha sufrido daños, se ha dejado al aire libre, ha caído al agua o no funciona correctamente.
7. No toque el cargador, incluidos el enchufe y los contactos de carga, con las manos mojadas.
8. No introducir objetos en las aberturas. No usar con aberturas obstruidas. Mantener libre de polvo, pelusas, cabellos y cualquier otra cosa que pueda obstruir la circulación del aire.
9. Debe mantener el cabello, la ropa suelta, los dedos y cualquier otra parte del cuerpo alejados de las aberturas y piezas móviles.
10. Sea especialmente cuidadoso al limpiar en escaleras.
11. No apto para aspirar líquidos inflamables o combustibles como la gasolina, ni para su uso en áreas donde estos puedan estar presentes.
12. No aspire nada que arda o produzca humo por ejemplo, cigarrillos, cerillas o cenizas calientes.
13. No usar sin filtro
14. Evitar encendido accidental. Asegúrese de que el interruptor esté en posición de apagado antes de levantar o transportar el dispositivo. El riesgo de accidentes aumenta al transportar el dispositivo con el dedo en el interruptor de encendido o al conectar el dispositivo con el interruptor encendido.
15. Siempre apague el dispositivo antes de realizar ajustes, cambiar accesorios o almacenarlo. Esta precaución reduce el riesgo de encendido accidental del dispositivo.
16. Cargar el dispositivo únicamente con el cargador especificado por FliXXe. El uso de un carga dor diseñado para otro tipo de batería puede aumentar el riesgo de incendio.
17. Utilizar solo las baterías FliXXe diseñadas específicamente para este dispositivo. El uso de otra batería puede causar riesgo de lesiones e incendio
18. En circunstancias muy desfavorables, el líquido puede escapar a presión del interior de la batería. Evitar contacto. Enjuagar con agua en caso de contacto accidental con la piel. En caso de contacto con los ojos, consultar a un médico además de enjuagar. La fuga de líquido de la batería puede causar irritación o quemaduras.
19. No utilizar baterías o dispositivos dañados o modificados. Las baterías dañadas o modificadas pueden causar reacciones imprevistas que pueden resultar en incendio, explosión o lesiones.
20. No arrojar las baterías o dispositivos al fuego ni exponerlos a altas temperaturas. Existe riesgo de explosión en caso de incendio o temperaturas superiores a 130 °C.
21. Siga todas las instrucciones de carga y no cargue la batería o el dispositivo fuera del rango de temperatura especificado en el manual. La batería puede dañarse y aumentar el riesgo de incendio debido a la carga incorrecta o a temperaturas fuera del rango especificado.
22. Deje las reparaciones en manos de una persona capacitada. Utilice solo piezas de repuesto idénticas. Este aparato contiene una batería que

sólo puede ser sustituida por personal cualificado. Sólo así se garantiza la seguridad del apa rato.

23. Este aparato contiene pilas que no son reemplazables. No intente reparar o modificar el aparato o la batería de forma distinta a la descrita en las instrucciones de uso y mantenimiento.
24. Desconecte siempre el aparato antes de conectar o desconectar el accesorio de aspiración motorizado.
25. No cargue ni guarde el dispositivo al aire libre ni en un coche. Cargue, almacene o utilice la batería únicamente en un lugar seco donde la temperatura sea superior a 4 °C pero inferior a 40 °C. El cargador está diseñado para uso exclusivo en interiores.
26. No aspire partículas ultrafinas como cal, cemento, serrín, yeso en polvo o cenizas.
27. No utilice el aparato para aspirar objetos punzantes como clavos metálicos, trozos de cristal, clips metálicos o bolígrafos.
28. No utilice el aparato para aspirar materiales y productos químicos peligrosos, como disolventes, limpiadores de desagües, ácidos fuertes o bases fuertes.
29. Detenga inmediatamente el aparato si se sobrecalienta, hace ruidos extraños, produce olores extraños, tiene poca potencia de aspiración o si se detecta electricidad.
30. Apague la aspiradora y desconéctela de la toma de corriente para un almacenamiento prolongado.
31. Limpie el depósito de agua sucia después de cada uso para evitar posibles atascos, que pueden provocar una baja potencia de aspiración, un sobrecalentamiento del motor o una reducción de la vida útil del aparato.
32. Almacenar en un lugar seco después de su uso.
33. No coloque el aparato en superficies mojadas ni lo sumerja.
34. Todos los datos e instrucciones técnicas de este manual se basan en los resultados de pruebas de laboratorio realizadas por Flixxe o terceros.

    La empresa se reserva todos los derechos para hacer declaraciones.
35. Desconecte siempre el enchufe de la toma de corriente antes de limpiar o realizar tareas de mantenimiento en el aparato.
36. Pasar por encima del cable de alimentación con el aparato puede ser peligroso.
37. No utilice el aparato si la profundidad del agua es superior a 5 mm.

Área de uso

1. El limpiador inalámbrico es adecuado para su uso en suelos duros en interiores, como por ejemplo vinilo, baldosas, madera sellada, etc. Puede que no se garantice el mejor rendimiento cuando se utilice en superficies rugosas.
2. Mantenga el aparato alejado de fuentes de calor, como una chimenea o un calefactor, para evitar que se deforme la carcasa.
3. No aspire líquidos inflamables, partículas ultrafinas, objetos afilados, sustancias peligrosas, productos químicos u otros objetos que ardan o humeen.

Información sobre el producto de limpieza

1. Una gran cantidad de producto limpiador que penetre en el motor puede dañar el aparato.
2. Rellene el producto siguiendo las instrucciones del apartado «Funcionamiento». Se recomienda utilizar el producto de limpieza suministrado. No utilice el producto con soluciones ácidas, alcalinas u otras sustancias nocivas para el medio ambiente.
3. Manténgase fuera del alcance de los niños. Evitar el contacto con los ojos y la piel; en caso contrario, aclarar con abundante agua. Si la irritación persiste, consulte a un médico. En caso de i ngestión, consulte a un médico.
4. La eliminación de las aguas residuales y el producto limpiador debe cumplir la normativa local de protección del medio ambiente.
5. No utilice nunca productos de limpieza espumosos, como jabón o detergente líquido, ya que dañarían el aparato e invalidarían la garantía.

Información acerca del dispositivo

1. No intente reparar o modificar el aparato de ninguna otra forma que no sea la descrita en las instrucciones de uso y limpieza.
2. Cargue el dispositivo con el cargador de FliXXe Tensión de entrada: 100-240 V corriente alterna. Tanto las tensiones altas como las bajas pueden dañar la fuente de alimentación enchufable o el aparato, o incluso lesionar al usuario.
3. Tenga especial cuidado al limpiar en escalones.
4. Asegúrese de que el interruptor esté en la posición de apagado antes de levantar o transportar el aparato. No coloque el aparato en posición horizontal ni lo incline para evitar que entre agua sucia en el motor.
5. Para evitar tropezar accidentalmente con el aparato, colóquelo en la estación de carga.
6. Inserte siempre correctamente el depósito de agua sucia y el depósito de agua limpia antes de utilizar el aparato.
7. Asegúrese de que el aparato o la fuente de alimentación no se mojen para evitar el riesgo de incendio o lesiones por cortocircuito.

Instrucciones de reciclado según „BattG“

La batería contiene materiales nocivos para el medio ambiente, por lo que debe extraerse del aparato antes de desecharlo. El aparato debe estar apagado para poder extraer la batería.

Las pilas y baterías recargables no deben desecharse con la basura doméstica. Todo consumidor está obligado a llevar todas las pilas y baterías recargables, independientemente de que contengan o no sustancias nocivas, a un punto de recogida de su municipio/barrio o a un minorista para que puedan eliminarse de forma respetuosa con el medio ambiente.

Devuelva las pilas y baterías recargables sólo cuando estén descargadas.

Por esta razón, las pilas y baterías recargables están etiquetadas con el símbolo que se muestra arriba.

Instrucciones de reciclaje de acuerdo con la directiva RAEE

Los aparatos defectuosos no deben tirarse con la basura doméstica. Cada consumidor está obligado a entregar todos los aparatos al final de su vida útil en un punto de recogida de su municipio/distrito o a un minorista para que puedan eliminarse de forma adecuada y respetuosa con el medio ambiente.

La ilustración anterior muestra el símbolo de la papelera, que indica la recogida selectiva de aparatos eléctricos y electrónicos (RAEE).

Para países de la UE:

Encontrará información sobre la Declaración de conformidad de la UE en www.flixxe.de

Símbolos:

	Lea el manual de instruc-ciones
	Categoría II
	Transformador de aislamiento de seguridad a prueba de cor-tocircuitos
	Fuente de alimentación con-mutable
	Solo para uso en interiores
⎓	Corriente continua
∼	Corriente alterna

Datos técnicos:

Producto	FliXXe SERIE-X
Entrada de corrien-te	100 - 240 V
Tensión	21,6 V 4000 mAh Li-Ion
Potencia nominal	220 W
Tiempo de funcio-namiento	AUTO: ca. 35 Min. MAX: ca. 20 Min.
Tiempo de carga	4 - 5 Horas
Flujo de agua	30 - 100 ml/min
Capacidad de agua Limpia	aprox. 0,7 L
Capacidad de agua sucia	aprox. 0,7 L
Grado de protección	IPX4

Vista general:

Nota: Los accesorios pueden variar según el modelo: Si necesita más accesorios, visite www.flixxe.de

1. Botón de auto-limpieza
2. Encendido/Apagado selector de modo de funcionamiento
3. Selector de modo de funcionamiento
4. Pantalla
5. Desbloqueo del depósito de agua sucia
6. Asa del depósito de agua sucia
7. Depósito de agua sucia
8. Cubierta del rodillo de cepillado
9. Tubo
10. Interruptor para el control por voz
11. Altavoz
12. Asa del depósito de agua limpia
13. Rodillo de cepillos
14. Soporte de accesorios
15. Filtro-Hepa
16. Neutralizador de olores y solución limpiadora
17. Cepillo de limpieza para conductos
18. Cepillo
19. Soporte de accesorios
20. Cargador
21. Estación de carga
22. Símbolo de auto-limpieza
23. Modo-AUTO
24. Activación/desactivación del modo de voz
25. Depósito de agua sucia lleno
26. Indicador de batería
27. Depósito de agua limpia lleno
28. Indicador de carga de batería
29. Indicador de intensidad de limpieza
30. Modo de potencia

Fig. II

Montaje (Montaje / desmontaje)

Nota: Encontrará información sobre la colocación del depósito de agua y el cepillo en e lapartado «Funcionamiento» y «Mantenimiento».

- Para montar el asa, introdúzcala en el aparato hasta que oiga un clic.

Fig. A-1

- Si es necesario aflojar la empuñadura, presione el muelle con una herramienta (por ejemplo, un destornillador) y retire la empuñadura aflojada del aparato.

Fig. A-2

Funcionamiento
(Preparar para su uso)

- Cargue el dispositivo durante 4 - 5 horas antes de utilizarlo por primera vez (para más información, consulte las instrucciones de carga).

* Basado en los resultados de las pruebas de laboratorio Flixxe. Temperatura en el laboratorio: 4 °C - 40 °C

1. Pulse el botón «ON» para poner en marcha el aparato en modo AUTO por defecto.

Pulse de nuevo el botón «ON» para apagar el aparato. Pulse el botón para cambiar entre los modos AUTO, MAX y SAUG.

Fig. B-1

Sugerencias:

- El dispositivo se inicia en modo automático por defecto. Encienda el aparato en posición vertical. Mantén pulsado durante 3 segundos para cambiar de modo. Si el modelo dispone también de un modo seco, ajústelo al encender cambiando de modo para que no se moje el cepillo.

2. El aparato deja de funcionar cuando se coloca en posición vertical y vuelve a funcionar cuando se inclina hacia atrás.

* No incline el aparato hacia atrás más de 142° para evitar fugas de agua.

Fig. B-1

3. Después de su uso, coloque el dispositivo en posición vertical sobre la estación de carga para cargarlo y guardarlo.

Fig. B-2

Nota:

- Seleccionar un modo adecuado en función de la capacidad del depósito de agua limpia es crucial para maximizar la eficacia de la detección de suciedad.
- No absorba líquidos espumosos
- Para aspirar el agua que queda en la superficie de aspiración, el aparato se apaga 3 segundos después de apagarlo.
- El modo de aspiración sólo está disponible en determinados modelos, consulte el producto correspondiente.

LLENADO DEL DEPÓSITO DE AGUA LIMPIA

1. Pulse el botón de desbloqueo del depósito de agua limpia para extraerlo del aparato.

Fig. B-3

2. Abra la tapa del recipiente y llénelo de agua del grifo hasta la marca Max. Si se requiere una limpieza a fondo, añada un tapón de botella de la solución al agua limpia y cierre bien el tapón.

Fig. B-4

Nota: Utilice únicamente agua a una temperatura inferior a 60 °C. NO USE AGUA CALIENTE.

3. Vuelva a colocar el depósito en el aparato. Si ha realizado el proceso correctamente, debería oír un «clic».

Fig. B-5

INSTRUCCIONES PARA LA CARGA DE LA BATERÍA

Para cargar el aparato, colóquelo en la estación de carga y conecte el cargador a una toma de corriente.

1. Para cargar el dispositivo, conecte el cable de carga externo a la estación de carga y a la toma de corriente.
2. Para evitar el riesgo de tropiezos, coloque el aparato en la estación de carga cerca de una pared durante el proceso de carga.

Fig. C-1

Atención:

- Cargue el dispositivo únicamente con el cargador suministrado por FliXXe.
- Si el aparato no se utiliza durante un periodo de tiempo prolongado, debe recargarse una vez cada 3 meses para mantener un rendimiento óptimo. La batería puede tardar entre 4 y 5 horas en cargarse por completo.
- Guárdelo en un lugar seco. Proteja el aparato de la luz solar y del frio. Temperatura recomendada: 4 °C - 40 °C.

SELECCIÓN DE LA MODALIDAD DE LIMPIEZA

Modo-AUTO

- En el modo AUTO, el «XSense» reconoce automáticamente el grado de suciedad del suelo y aplica la cantidad adecuada de detergente y potencia de aspiración.
- Un anillo rojo indica que se detecta más suciedad y un anillo azul indica que se detecta menos suciedad. Este modo ofrece automáticamente el mejor grado de limpieza.

Fig. D-1

Modo-MAX

- En el modo AUTO, pulse el botón selector para pasar al modo MAX. El indicador AUTO se apaga.
- En el modo MAX, se utiliza la máxima potencia de aspiración del aparato y se pulveriza agua/solución para una limpieza más a fondo.

Fig. D-2

Modo SAUG
(sólo disponible en algunos modelos)

- En el modo MAX, pulse el selector de modo para pasar al modo SAUG.
- En el modo SUCCIÓN, el aparato sólo aspira agua y no la pulveriza. Recomendamos utilizar este modo en superficies mojadas.

Nota: Mantén objetos punzantes alejados de la pantalla digital para evitar arañazos y rozaduras.

TIEMPO OPERATIVO

- En modo AUTO, el tiempo de funcionamiento es de aprox. 35 Minutos. Cuando se utiliza el modo MAX, el tiempo de funcionamiento es de aprox. 20 Minutos.
- Los datos de tiempo de ejecución estimados fueron determinados por un laboratorio de FliXXe.

TIEMPO DE CARGA

- Un ciclo de carga completo dura unas 4 o 5 horas.
- Los datos estimados fueron determinados por un laboratorio de FliXXe utilizando temperaturas ambiente entre 4 °C y 40 °C.

Indicadores (Al usarse)

- Idioma activado / desactivado
- Batería baja: el indicador de batería parpadea
- Modo de autolimpieza
- Modo automático
- Modo Max
- Modo seco (no disponible en todos los modelos)
- El indicador parpadea: El depósito de agua limpia está vacío.
- El indicador parpadea: El depósito de agua sucia está lleno o el canal está bloqueado.
- El indicador parpadea: el aparato requiere una autolimpieza.

Anuncio de voz

(El contenido puede variar, según las circunstancias).

Estado	Aviso
Activación de avisos	Activación de avisos
Deactivación de avisos	Deactivación de avi-sos
Modo Auto activado por defecto	Modo-Auto
Cambiar al modo Max	Modo-Max
Limpiar únicamente con agua	Limpiar únicamente con agua
Limpiar habitualmente con una solución de limpieza.	Limpiar con una solución limpiadora
Carga de la batería: 10 - 20%.	Batería baja
Carga de la batería: 0 - 10%.	Batería baja, cargar
El depósito de agua limpia está vacío	Vaciar el depósito de agua limpia, rellenar con agua y solución limpiadora.
Autolimpieza necesaria	Iniciar ciclo de autolimpieza
Dispositivo fuera de la estación de carga	Coloque el dispositivo en la estación de carga
Depósito de agua sucia lleno	Depósito de agua sucia lleno, vacíelo
Depósito de agua sucia no instalado	Inserte el depósito de aguas sucia
El rodillo del cepillo está enredado	Limpie el rodillo del cepillo.
Rodillo de cepillo sin insertar	Inserte correctamente el rodillo del cepillo
El aparato está apagado	Apagar
Inicie el proceso de carga	El proceso de carga ha comenzado.
Iniciar ciclo de autolimpieza.	Detección automática de si se debe realizar el ciclo de autolimpieza. Por favor, inicie el ciclo de autolimpieza.
La batería no tiene suficiente energía para la autolimpieza.	Batería baja, inicie el proceso de carga.
Carga de la batería suficiente para comenzar la autolimpieza.	Iniciar autolimpieza.
Limpiar el rodillo de cepillo.	Limpiar el rodillo de cepillo.
Limpiar el canal de suciedad.	Limpie el canal de suciedad.
Detección automática.	Detección automática.
Limpieza a fondo.	Limpieza a fondo.
Autolimpieza finalizada.	Autolimpieza completada, por favor limpie el depósito de agua sucia.
Autolimpieza finalizada.	Autolimpieza completada, por favor limpie el depósito de agua sucia.

Mantenimiento

Nota:

- Para garantizar un rendimiento óptimo y evitar olores, limpie y seque siempre completamente el contenedor de agua sucia, el filtro, el rodillo de cepillo y la cubierta del rodillo de cepillo después de cada uso.
- Asegúrese de que todas las piezas estén correctamente colocadas, ya que de lo contrario es posible que el dispositivo no funcione correctamente.
- Después de realizar trabajos de mantenimiento, coloque el dispositivo verticalmente en la estación de carga. No exponga el dispositivo a la luz solar directa y guárdelo en un lugar seco.

Dispositivo

1. Apague el dispositivo antes de realizar trabajos de mantenimiento para reducir el riesgo de lesiones.

Fig. E-1

2. Use un paño para limpiar la superficie con un detergente neutro. El paño debe estar seco para evitar que el agua entre en el dispositivo.

Fig. E-2

3. Si el anillo LED está rojo, retire el contenedor de agua sucia y limpie el sensor de suciedad con un paño húmedo o la herramienta de limpieza.

Fig. E-3

CONTENEDOR DE AGUA SUCIA

1. Cuando el agua sucia alcanza el nivel máximo, el dispositivo se apaga, muestra un recordatorio en la pantalla y emite una advertencia.
2. Tire hacia arriba de la tapa del tanque para vaciar el contenedor de agua sucia. Elimine cualquier suciedad restante con la herramienta de limpieza. Enjuague el interior del contenedor de agua sucia y vuelva a colocarlo en el dispositivo.

Fig. F-1

TAPA DEL CONTENEDOR DE AGUA SUCIA

- Si la tapa del contenedor de agua sucia y el filtro interior están obstruidos, retire la tapa del contenedor y el filtro y enjuague ambos con agua.

Fig. F-2

FILTRO SECO

Agarre la zona rebajada a cada lado del filtro seco y tire de él hacia arriba.

Enjuáguelo bajo agua corriente. El filtro debe estar completamente seco antes de volver a colocarlo en la tapa del contenedor de agua sucia.

* Se incluye un filtro seco de repuesto para un cambio conveniente en el paquete del dispositivo.

Fig. F-3

AUTOLIMPIEZA DEL RODILLO DE CEPILLO

1. Coloque el dispositivo en la estación de carga después de su uso. El sensor detecta automáticamente el grado de suciedad.
2. Cuando escuche la indicación „Iniciar ciclo de autolimpieza“, presione el botón de autolimpieza y comience el proceso.
3. Después de completar el proceso, se anunciará el mensaje „Autolimpieza finalizada, limpie el depósito de agua sucia“. En este punto, el dispositivo comenzará a cargar.
4. En modelos seleccionados se inicia el secado del cepillo controlado por aire, que puede durar hasta 3 horas. El secado se puede desactivar presionando nuevamente brevemente el cepillo autolimpiante.

Fig. F-4

Nota:

- Asegúrese de que la estación de carga esté enchufada y de que la carga de la batería sea superior al 10 %. Antes de iniciar el ciclo de autolimpieza, limpie el contenedor de agua sucia y asegúrese de que el nivel de agua en el contenedor de agua limpia supere el 40 %.

CUBIERTA DEL RODILLO DE CEPILLO

1. Presione el mecanismo de bloqueo de la cubierta y tire hacia arriba para quitarla.

Fig. G-1

2. Enjuáguela con agua.

Fig. G-2

3. Al reemplazar la cubierta del rodillo de cepillo, asegúrese de que siempre esté encajada para evitar fugas.

Fig. G-3

RODILLO DE CEPILLO

1. Agarre la lengüeta del rodillo de cepillo y retire el rodillo de cepillo tirando de él hacia afuera lateralmente.

Fig. G-4

2. Utilice la herramienta de limpieza para eliminar los cabellos y residuos enrollados alrededor del rodillo de cepillo y enjuáguelos con agua. Vuelva a colocar el rodillo de cepillo en el soporte de accesorios y déjelo secar completamente antes de volver a colocarlo en el dispositivo.

Fig. G-5

3. Elimine los cabellos y la suciedad de la cámara del rodillo de cepillo y la abertura con un paño de papel o un paño húmedo.

Fig.G-6

4. Vuelva a colocar el rodillo de cepillo insertando el extremo del rodillo de cepillo en el lado derecho del soporte y luego asegurando la lengüeta del rodillo en el cierre magnético del lado izquierdo para bloquearlo.

Fig. G-7

Nota: Se incluye un rodillo de cepillo de repuesto en el paquete del dispositivo para su conveniencia.

SOLUCIÓN DE AVER

Problema	Solución
El dispositivo no funciona	Reiniciar después de enfriar.
Escasa potencia de aspi-ración	Inserte el filtro seco o límpielo y déjelo secar completamente
El indicador de rodillo atascado parpadea **Aviso:** 1. limpie el rodillo del cepillo 2. Inserte correctamente el rodillo del cepillo	1. Eliminar obstrucciones 2. Inserte correctamente el rodillo del cepillo
La indicación de Wifi está apagada.	Siga los pasos para conectarse a la red Wifi
La indicación «FWB vacío» parpadea **Comunicado:** Vacie el depósito de agua limpia. Por favor, rellene con agua y solución de limpieza.	Rellene el depósito de agua limpia
Indicación «SWB lleno» parpadea **Comunicado:** Limpie el depósito deaguas sucia	Vacie el agua sucia y vuelva a insertar el depósito de agua sucia
Todas las luces se apagan durante el funcionamiento	Deje que el aparato se enfríe y vuelva a encenderlo.
El indicador de carga de la batería parpadea **Comunicado:** Batería baja, por favor cargue la batería	Cargue o reinicie el dispositivo
El anillo LED se ilumina en rojo **Comunicado:** Iniciar el ciclo de autolimpieza	Elimine las obstrucciones, limpie el canal de suciedad o reinicie el aparato.
El símbolo de autolimpieza parpadea	Iniciar autolimpieza
Indicador de funcionamiento parpadeante	Contacte el servicio de atención al cliente

Nota: Si las instrucciones anteriores de resolución de problemas no proporcionan una solución, visite nuestro sitio web www.flixxe.de para obtener más ayuda.

Garantía

GARANTÍA DE 2 AÑOS

- Válido solo para compras en distribuidores autorizados de Flixxe GmbH.
- Sujeto al cumplimiento de los requisitos descritos en este manual de instrucciones y otras condiciones adicionales descritas a continuación.
- Esta garantía está sujeta a la legislación del país en el que se realizó la compra. Ofrecemos una garantía de 2 años o el período de garantía establecido por las leyes locales aplicables, lo que sea más largo.

COBERTURA

- Su dispositivo Flixxe tiene una garantía de 2 años contra defectos de materiales y mano de obra, cuando se utiliza para uso doméstico según el manual de instrucciones de Flixxe.

Para accesorios del motor y baterías comprados por separado, se aplica una garantía de 1 año.

- Esta garantía le proporciona, sin costo adicional, todo el trabajo y las piezas necesarias para asegurar que su dispositivo esté en perfectas condiciones de funcionamiento durante el período de garantía.
- Esta garantía solo es válida si el dispositivo se utiliza en el país donde se realizó la compra.

EXCLUSIONES DE COBERTURA

FliXXe no será responsable de costos, daños o reparaciones derivadas de lo siguiente:

- Dispositivos comprados a un distribuidor no autorizado.
- Manejo descuidado o incorrecto, mal uso, abuso y/o falta de mantenimiento o uso que no cumpla con el manual de instrucciones de Flixxe.
- Uso del dispositivo para fines distintos a los domésticos normales, como por ejemplo, para fines comerciales o alquiler.
- Uso de piezas que no cumplen con el manual de instrucciones de Flixxe.
- Uso de otras piezas y accesorios que no hayan sido fabricados o recomendados por Flixxe.
- Factores externos que no están relacionados con la calidad del producto y su uso, como por ejemplo, condiciones climáticas, modificaciones, accidentes, cortes de energía, sobretensiones o fuerza mayor.
- Reparaciones o modificaciones realizadas por personas no autorizadas.
- No se ha eliminado ningún bloqueo u otro material peligroso del dispositivo.
- Desgaste habitual, incluyendo piezas sujetas a desgaste como el contenedor transparente, correas, filtros, HEPA, cepillos y cables de alimentación (o aquellos que presenten daños externos o abuso), daños en alfombras o suelos que no cumplan con las especificaciones del fabricante.
- Disminución del tiempo de descarga de la batería debido al envejecimiento o uso de la batería.

RESTRICCIONES DE GARANTÍA

- Todas las garantías implícitas con respecto a su dispositivo, especialmente la garantía de comerciabilidad o idoneidad para un propósito particular, están limitadas a la duración de esta garantía.
- La garantía solo es válida para el propietario original y la batería original, y no es transferible.
- Esta garantía limitada le otorga ciertos derechos legales. Es posible que también tenga otros derechos que varíen según la región.
- La garantía puede no aplicarse en todos los casos, dependiendo de factores como el uso del producto, el lugar donde se compró el producto o quién lo compró. Por favor, revise cuidadosamente la garantía y comuníquese con el fabricante si tiene alguna pregunta.

SERVICIO DE GARANTÍA

Registro:

- Le recomendamos encarecidamente que registre su dispositivo después de la compra enviando un correo electrónico a service@flixxe.de para disfrutar de beneficios exclusivos. Para registrarse, proporcione el número de serie completo (retire el depósito de agua fresca y encontrará el número de serie en la parte posterior del dispositivo).

Fig. G-8

- Sus reclamos de garantía no se ven afectados si no registra su producto.

Reclamación de garantía:

- Conserve su recibo de compra. Para hacer valer nuestra garantía limitada, debe proporcionar su número de serie y el recibo de compra original con la fecha de compra y el número de pedido.
- Todo el trabajo será realizado por Flixxe o un servicio de atención al cliente autorizado.
- Las piezas defectuosas reemplazadas se convierten en propiedad de Flixxe GmbH.
- Una reparación dentro de esta garantía no extien de el período de garantía.

Comuníquese con nuestro servicio de atención al cliente a través de service@flixxe.de

INDICE

Avvertenze impotanti per la sicurezza 1

Dati tecnici 5

Informazioni generali 5

Montaggio 5

Funzionamento 6

Manutenzione 9

Risoluzione dei problem 10

Garanzia 11

Italiano

AVVERTENZE IMPORTANTI PER LA SICUREZZA

CONSERVARE QUESTE ISTRUZIONI
Solo per uso domestico.

- Leggere attentamente il presente manuale prima dell'uso e conservarlo per consultazioni future.
- Quando si utilizza un dispositivo elettrico, devono essere sempre osservate le precauzioni di base, comprese quelle indicate di seguito:
- La mancata osservanza delle avvertenze e delle istruzioni può provocare scosse elettriche, incendi e/o lesioni gravi.

AVVERTENZA – Per evitare incendi, scosse elettriche e lesioni osservare i seguenti punti:

1. Il dispositivo non deve essere utilizzato da persone (compresi i bambini) con ridotte capacità fisiche, sensoriali o mentali o con mancanza di esperienza e conoscenza, a meno che non siano sorvegliate o guidate.
2. L'apparecchio non deve essere utilizzato da persone di età inferiore a 8 anni.
3. Utilizzare l'apparecchio solo in ambienti chiusi, su pavimenti privi di moquette come vinile, piastrelle, parquet sigillato, ecc. Non aspirare singoli oggetti o bordi di tappeti. Un blocco della spazzola può causare un guasto prematuro della cinghia.
4. Vietare l'uso come giocattolo. Prestare particolare attenzione quando si utilizza in prossimità di bambini, animali domestici o piante.
5. Utilizzare solo come descritto nel presente manuale. Utilizzare solo gli accessori consigliati dal produttore.
6. Non utilizzare se il cavo di alimentazione o la spina sono danneggiati. Consegnare l'apparecchio all'assistenza se è stato fatto cadere a terra, è stato danneggiato, è stato lasciato all'aperto, è caduto in acqua o non funziona come dovrebbe.
7. Non toccare con le mani bagnate il caricabatterie, la spina e i contatti di ricarica.
8. Non introdurre oggetti nelle aperture. Non utilizzare con aperture aggiunte. Tenere lontano da polvere, pelucchi, peli e tutto ciò che possa ostacolare la circolazione dell'aria.
9. Tenere capelli, indumenti larghi, dita e restanti parti del corpo lontani dalle aperture e dalle par ti in movimento.
10. Prestare particolarmente attenzione durante la pulizia dei gradini.
11. Non utilizzare per l'aspirazione di liquidi infiammabili o combustibili come la benzina, né in aree in cui queste sostanze possono essere presenti.
12. Non aspirare nulla che bruci o rilasci fumo, come p. es. sigarette, fiammiferi o cenere calda.
13 Non utilizzare senza filtro.
14. Evitare l'accensione involontaria. Assicurarsi che l'interruttore sia in posizione di spegnimento prima di sollevare o trasportare l'apparecchio. Spostare il dispositivo con il dito sull'interruttore di accensione o collegarlo con l'interruttore di accensione attivato aumenta il rischio di incidenti.
15. Spegnere sempre l'apparecchio prima di effettuare eventuali regolazioni, prima di cambiare gli accessori o di riporlo. Queste precauzioni riducono il rischio di accensione accidentale del dispositivo.
16. Caricare il dispositivo solo con il caricabatterie fornito da FliXXe. Un caricabatterie adatto per un certo tipo di batteria può aumentare il rischio di incendio se utilizzato per una batteria diversa.
17. Utilizzare solo le batterie FliXXe appositamente progettate per il dispositivo. L'uso di un'altra batteria può portare al rischio di lesioni e incendi.
18. In circostanze molto sfavorevoli, dalla batteria può fuoriuscire liquido sotto pressione. Evitare il contatto. In caso di contatto accidentale con la pelle, sciacquare con acqua. Se il liquido penetra negli occhi, consultare anche un medico. La fuoriuscita di liquido dalla batteria può causare irritazioni o ustioni.
19. Non utilizzare batterie o dispositivi danneggiati o modificati. Batterie danneggiate o modificate possono causare reazioni impreviste che posso no provocare incendi, esplosioni o lesioni.
20. Non gettare batterie o dispositivi nel fuoco o non esporli a temperature elevate. In caso di incendio o temperature superiori a 130 °C sussiste il pericolo di esplosione.
21. Seguire tutte le istruzioni di ricarica e non caricare la batteria o il dispositivo al di fuori dell' intervallo di temperatura indicato nel manuale. Una carica impropria o temperature al di fuori dell'intervallo prescritto possono danneggiare la batteria e aumentare il rischio di incendio.
22. Affidare i lavori di riparazione a una persona addestrata. Utilizzare solo pezzi di ricambio identici. Questo dispositivo contiene una batteria

che può essere sostituita solo da persone qualificate. Solo in questo modo è possibile garantire la sicurezza del dispositivo.

23. Questo dispositivo contiene celle della batteria che non sono sostituibili. Non tentare di riparare o modificare il dispositivo o la batteria in modo diverso da quanto indicato nelle istruzioni per l'utilizzo e la manutenzione.
24. Spegnere sempre l'apparecchio prima di collegare o rimuovere l'accessorio di aspirazione motorizzato.
25. Non caricare o conservare il dispositivo all'aperto o in auto. Caricare, conservare o utilizzare la batteria solo in un ambiente asciutto e con una temperatura superiore a 4°C e inferiore a 40°C. Il caricabatterie è destinato esclusivamente all'uso in edifici.
26. Non aspirare particelle ultrafini come calce, cemento, segatura, polvere di gesso o cenere.
27. Non utilizzare il dispositivo per aspirare oggetti appuntiti come chiodi metallici, pezzi di vetro, graffette metalliche o penne.
28. Non utilizzare il dispositivo per aspirare materiali e sostanze chimiche pericolose, come p. es. solventi, detergenti per lo scarico, acidi forti o basi forti.
29. Interrompere immediatamente il funzionamento se il dispositivo si surriscalda, emette rumori insoliti, produce odori insoliti, ha una bassa potenza di aspirazione o perde elettricità.
30. Spegnere l'aspiratore e scollegarlo dalla presa per riporlo per lungo tempo.
31. Pulire il serbatoio dell'acqua sporca dopo ogni utilizzo per evitare possibili ostruzioni che possono comportare una bassa potenza di aspirazione, un surriscaldamento del motore o una ridotta durata dell'apparecchio.
32. Conservare in luogo asciutto dopo l'utilizzo.
33. Non riporre o immergere il dispositivo in acqua stagnante.
34. Tutti i dati e le istruzioni tecniche del presente manuale si basano sui risultati dei test di laboratorio di Flixxe o di terzi.

    L'azienda si riserva tutti i diritti per le dichiarazioni esaustive.
35. Prima di pulire o manutenere l'apparecchio, staccare sempre la spina dalla presa di corrente.
36. L'avvolgimento del cavo di alimentazione nel dispositivo può essere pericoloso.
37. Non utilizzare l'apparecchio se la profondità dell'acqua è superiore a 5 mm dalla superficie.

Campo di utilizzo

1. Il lavapavimenti duri senza fili è adatto per l'uso su pavimenti duri interni, come p. es. vinile, piastrelle, parquet sigillato, ecc. Se utilizzato su superfici ruvide, potrebbero non essere garantite le prestazioni ottimali.
2. Tenere l'apparecchio lontano da fonti di calore come camino o riscaldamento per evitare la deformazione dell'alloggiamento.
3. Non aspirare liquidi infiammabili, particelle ultrafini, oggetti appuntiti, sostanze pericolose, sostanze chimiche o altri oggetti che bruciano o fumano come descritto sopra.

Informazioni sulla soluzione detergente

1. Una grande quantità di soluzione detergente che entra nel motore può danneggiare il dispositivo.
2. Riempire la soluzione secondo le istruzioni riportate nella sezione "Funzionamento". Si consiglia l'uso della soluzione detergente in dotazione. Non utilizzare il prodotto con soluzioni acide, alcaline o altre sostanze nocive per l'ambiente.
3. Tenere lontano dalla portata dei bambini. Evitare il contatto con gli occhi e la pelle, altrimenti risciacquare con acqua abbondante. In caso di irritazione consultare un medico. In caso di ingestione del prodotto consultare un medico.
4. Lo smaltimento dell'acqua sporca e della soluzione deve essere conforme alle normative ambientali locali.
5. Non utilizzare mai detergenti schiumogeni come sapone o detersivo per piatti, in quanto ciò potrebbe danneggiare l'apparecchio e causare la perdita della garanzia.

Informazioni sul dispositivo

1. Non tentare di riparare o modificare il dispositivo in modo diverso da quanto indicato nelle istruzioni per l'uso e la pulizia.
2. Caricare il dispositivo con l'alimentatore FliXXe. Tensione di ingresso: 100-240 V CA. Sia i voltaggi alti che quelli bassi possono danneggiare l'alimentatore a spina o il dispositivo o addirittura ferire l'utente.
3. Prestare particolarmente attenzione durante la pulizia sui gradini.
4. Assicurarsi che l'interruttore sia in posizione di spegnimento prima di sollevare o trasportare l'apparecchio. Non stendere in orizzontale o inclinare il dispositivo per evitare che l'acqua sporca entri nel motore.
5. Per evitare inciampi accidentali, posizionare il dispositivo nella stazione di ricarica.
6. Inserire sempre correttamente il serbatoio dell'acqua sporca e il serbatoio dell'acqua pulita prima dell'uso.
7. Fare attenzione a non bagnare il dispositivo o l'alimentatore a spina per evitare il rischio di incendio o lesioni da cortocircuito.

Istruzioni per il riciclaggio secondo la BattG

(legge tedesca sulle batterie)

La batteria contiene materiali dannosi per l'ambiente e deve quindi essere rimossa dal dispositivo prima dello smaltimento. Il dispositivo deve essere spento per rimuovere la batteria.

Le batterie e gli accumulatori non devono essere gettati insieme ai rifiuti domestici! Ogni consumatore è tenuto a consegnare tutte le batterie e gli accumulatori, che contengano o meno sostanze nocive, a un punto di raccolta del suo comune /quartiere o in un punto vendita, in modo che possano essere smaltiti in modo ecologico.

Si prega di consegnare le batterie e gli accumulatori solo quando sono scarichi.

Pertanto, le batterie e gli accumulatori sono contrassegnati con il simbolo mostrato sopra.

Istruzioni per il riciclaggio dei RAEE

Gli apparecchi usati non vanno gettati insieme ai rifiuti domestici! Ogni consumatore è tenuto a consegnare tutti i dispositivi al termine della loro vita utile presso un punto di raccolta del suo comune / quartiere o in un punto vendita, così che possano essere smaltiti in modo corretto e rispettoso dell'ambiente.

L'immagine sopra mostra il simbolo del cassonetto che indica la raccolta differenziata delle apparecchiature elettriche ed elettroniche (RAEE).

Per Paesi UE:

Informazioni sulla dichiarazione di conformità UE sono disponibili su www.flixxe.de

Simboli:

	Leggere il manuale d'uso.
	Classe II
	Trasformatore di isolamento di sicurezza a prova di cor-tocircuito
	Commutatore di rete
	Utilizzare solo in ambienti chiusi.
⎓	Corrente continua
∼	Corrente alternata

Dati tecnici:

Prodotto	FliXXe SERIE X
Ingresso rete	100-240 V
Voltaggio	21,6 V 4000 mAh Li-Ion
Potenza nominale	220 W
Autonomia	AUTO: circa 35 min. MAX: circa 20 min.
Tempo di ricarica	4-5 ore.
Portata d'acqua	30 - 100 ml/min
Capacità serbatoio dell'acqua pulita	circa 0,7 l
Capacità serbatoio dell'acqua sporca	circa 0,7 l
Classe di protezione	IPX4

Informazioni generali:

Nota: Gli accessori possono variare a seconda del modello. Se hai bisogno di altri accessori, visita www.flixxe.de

1. Pulsante di autopulizia
2. Interruttore di accensione/spegnimento
3. Interruttore per il cambio di modalità di funzionamento
4. Display
5. Sblocco del serbatoio dell'acqua sporca
6. Impugnatura del serbatoio dell'acqua sporca
7. Serbatoio dell'acqua sporca
8. Coperchio del rullo della spazzola
9. Tubo
10. Interruttore per il controllo vocale
11. Altoparlante
12. Impugnatura del serbatoio dell'acqua pulita
13. Spazzola a rullo
14. Porta accessori
15. Filtro HEPA
16. Soluzione neutralizzante degli odori e detergente
17. Spazzola di pulizia del canale
18. Spazzola
19. Porta accessori
20. Caricabatterie
21. Stazione di ricarica
22. Simbolo di autopulizia
23. Modalità AUTO
24. Display per modalità vocale On / Off
25. Serbatoio acqua sporca pieno
26. Spia della batteria
27. Serbatoio acqua pulita vuoto
28. Spia di carica della batteria
29. Display per intensità di pulizia
30. Modalità Power

Fig. II

Montaggio (Assemblaggio/smontaggio)

Nota: Per informazioni sull'inserimento del serbatoio dell'acqua e della spazzola, vedere „Funzionamento" e „Manutenzione".

- Per assemblare l'impugnatura, inserirla nel dispositivo fino a quando non scatta in posizione.

Fig. A-1

- Se l'impugnatura deve essere allentata, premere la molla con uno attrezzo (p. es. un cacciavite) e rimuovere l'impugnatura allentata dal dispositivo.

Fig. A-2

Funzionamento (Preparare all'uso)

- Caricare il dispositivo per 4-5 ore prima del primo utilizzo (consultare il manuale di ricarica per ulteriori informazioni).

* Sulla base dei risultati dei test di laboratorio Flixxe. Temperatura in laboratorio: 4°C – 40°C.

1. Premere il tasto „ON" per avviare il dispositivo in modalità AUTO di default.

Premere nuovamente il tasto „ON" per spegnere il dispositivo. Cambiare tra le modalità AUTO, MAX e ASPIRAZIONE premendo il pulsante.

Fig. B-1

Suggerimenti:

- Il dispositivo si avvia in modalità AUTO per impostazione predefinita. Accendere mentre il dispositivo è in posizione verticale. Tenere premuto per 3 secondi per passare da una modalità all'altra. Se il modello dispone anche di una modalità a secco, impostarla all'avvio premendo, in modo che la spazzola non venga bagnata.

2. Il dispositivo smette di funzionare quando viene posizionato verticalmente e ricomincia a funzionare quando lo si inclina all'indietro.

* Non inclinare il dispositivo all'indietro di oltre 142° per evitare perdite d'acqua.

Fig. B-1

3. Posizionare il dispositivo verticalmente sulla base di ricarica dopo l'uso per la ricarica e la conservazione.

Fig. B-2

Nota:

- La scelta di una modalità adatta in base al contenuto del serbatoio dell'acqua pulita è fondamentale per la massima efficacia del rilevamento dello sporco.
- Non aspirare liquidi contenenti schiuma.
- Per aspirare l'acqua rimasta sulla superficie di aspirazione, il dispositivo si ferma 3 secondi dopo lo spegnimento.
- La modalità di aspirazione è disponibile solo su alcuni modelli, si prega di informarsi sul rispettivo prodotto.

RIEMPIRE IL SERBATOIO DELL'ACQUA PULITA

1. Premere il pulsante di sblocco del serbatoio dell'acqua pulita per rimuoverlo dal dispositivo.

Fig. B-3

2. Aprire il coperchio e riempire il contenitore con acqua di rubinetto fino al segno Max. Se è necessaria una pulizia accurata, aggiungere un tappo della soluzione all'acqua pulita, chiudere saldamente il tappo.

Fig. B-4

Nota: Utilizzare solo acqua a temperatura inferiore a 60°C. NON UTILIZZARE ACQUA TROPPO CALDA.

3. Reinserire il contenitore nel dispositivo. Se la procedura è stata eseguita correttamente, si dovrebbe sentire un „clic".

Fig. B-5

ISTRUZIONI PER LA RICARICA

Per caricare il dispositivo, posizionarlo sulla base di ricarica e collegare l'alimentatore a una presa di corrente.

1. Per caricare il dispositivo, collegare il cavo di ricarica esterno alla stazione di ricarica e alla presa di corrente.
2. Per evitare rischi di inciampo, durante il processo di ricarica posizionare il dispositivo sulla stazione di ricarica in prossimità di una parete.

Fig. C-1

Avvertenza:

- Caricare il dispositivo solo con l'alimentatore a spina fornito da FliXXe.
- In caso di inutilizzo prolungato, il dispositivo deve essere ricaricato una volta ogni 3 mesi per ottenere prestazioni ottimali. Possono essere necessarie 4-5 ore prima che la batteria sia completamente carica.
- Conservare in luogo asciutto. Proteggere il dispositivo dalla luce solare e dal gelo. Intervallo di temperatura consigliato: 4°C – 40°C.

SELEZIONE DELLA MODALITÀ DI PULIZIA

Modalità AUTO

- In modalità AUTO, „XSense" rileva automaticamente quanto è sporco il pavimento e applica la quantità appropriata di detergente e potenza di aspirazione.
- Un anello di controllo dello sporco rosso indica che viene rilevato molto sporco e un anello blu indica che viene rilevato poco sporco. Questa modalità offre automaticamente la migliore soluzione di pulizia.

Fig. D-1

Modalità MAX

- In modalità AUTO, premere il pulsante per accedere alla modalità MAX. Il simbolo AUTO sul display si spegne.
- In modalità MAX si applica la massima potenza di aspirazione del dispositivo e si spruzza acqua/soluzione per una pulizia più accurata.

Fig. D-2

Modalità aspirazione
(disponibile solo su alcuni modelli)

- In modalità MAX, premere il pulsante per entrare in modalità aspirazione.
- In modalità aspirazione, il dispositivo assorbe solo acqua e non nebulizza. Si consiglia di utilizzare questa modalità su superfici bagnate.

Nota: Tenere gli oggetti appuntiti lontano dal display digitale per evitare graffi e ammaccature.

AUTONOMIA

- In modalità AUTO, l'autonomia è di circa 35 minuti. Quando si utilizza la modalità MAX, l'autonomia è di circa 20 minuti.
- I dati di autonomia stimati sono stati determinati da un laboratorio FliXXe.

TEMPO DI RICARICA

- Un ciclo di ricarica completo dura circa 4 - 5 ore.
- I dati stimati sono stati ricavati da un laboratorio FliXXe utilizzando temperature ambiente comprese tra 4°C e 40°C.

Spie (Durante l'utilizzo)

- Controllo vocale on/off
- Livello di batteria basso: la spia della batteria lampeggia.
- Modalità di autopulizia
- Modalità automatica
- Modalità MAX
- Modalità a secco (non disponibile su tutti i modelli)
- La spia lampeggia: il serbatoio dell'acqua pulita è vuoto.
- La spia lampeggia: il serbatoio dell'acqua sporca è pieno o il canale è bloccato.
- La spia lampeggia: l'apparecchio necessita di un'autopulizia.

Messaggio vocale

Il contenuto può variare

Stato	Avviso
Avvisi ON	Avvisi ON
Avvisi disattivati	Avvisi disattivati
Modalità AUTO attivata di default	Modalità AUTO
Passare alla modalità MAX	Modalità MAX
Pulire solo con acqua	Pulire solo con acqua
Pulire di default con soluzione detergente	Pulire con soluzione detergente
Carica della batteria: 10 - 20%	Batteria quasi scarica
Carica della batteria: 0 - 10%	Batteria scarica, ricaricare
Il serbatoio dell'acqua pulita è vuoto	Svuotare il serbatoio dell'acqua pulita, aggiungere acqua e soluzione detergente
Autopulizia necessaria	Avviare il ciclo di autopulizia
Nessun dispositivo nella stazione di ricarica	Posizionare il dispositivo sulla stazione di ricarica
Il serbatoio dell'acqua sporca è pieno	Serbatoio dell'acqua sporca pieno, svuotare
Serbatoio dell'acqua sporca non installato	Inserire il serbatoio dell'acqua sporca
La spazzola a rullo è aggrovigliata	Pulire la spazzola a rullo.
Spazzola a rullo non inserita	Inserire correttamente la spazzola a rullo
L'apparecchio è spento.	Spegnere
Avviare il processo di caricamento	Il processo di cari-ca-mento è iniziato
Avviare il ciclo di auto-pulizia	Riconoscimento auto-matico della necessità di eseguire il ciclo di auto-pulizia. Avviare il ciclo di autopulizia
Batteria insufficiente per l'autopulizia	Batteria scarica, avviare il processo di ricarica
Carica sufficiente per iniziare l'autopulizia	Avviare l'autopulizia
Pulire la spazzola a rullo	Pulire la spazzola a rullo
Pulire il canale dello sporco	Pulire il canale dello sporco
Auto-rilevamento	Auto-rilevamento
Pulizia intensiva	Pulizia intensiva
Autopulizia terminata	Ciclo di autopulizia ter-minato, pulire il serba-toio dell'acqua sporca
Autopulizia com-pletata	Ciclo di autopulizia com-pletato, pulire il serba-toio dell'acqua sporca

Manutenzione

Nota:

- Per garantire prestazioni ottimali ed evitare odori, pulire e asciugare sempre completamente serbatoio dell'acqua sporca, filtro, spazzola a rullo e coperchio della spazzola dopo ogni utilizzo.
- Assicurarsi che tutte le parti siano inserite correttamente, altrimenti il dispositivo potrebbe non funzionare in modo appropriato.
- Dopo i lavori di manutenzione, posizionare il dispositivo verticalmente sulla stazione di ricarica. Non esporre il dispositivo alla luce solare diretta e conservarlo in un luogo asciutto.

Dispositivo

1. Spegnere il dispositivo prima della manutenzione per ridurre il rischio di lesioni.

Fig. E-1

2. Utilizzare un panno per pulire la superficie con un detergente neutro. Il panno deve essere asciutto in modo che l'acqua non possa penetrare nel dispositivo.

Fig. E-2

3. Se l'anello LED è rosso, rimuovere il serbatoio dell'acqua sporca e pulire il sensore di sporco con un panno umido o con lo strumento per la pulizia.

Fig. E-3

SERBATOIO DELL'ACQUA SPORCA

1. Quando l'acqua sporca raggiunge il livello massimo, il dispositivo si spegne, mostra un promemoria sul display ed emette un avviso.
2. Tirare il tappo del serbatoio verso l'alto per svuotare il serbatoio dell'acqua sporca. Rimuovere lo sporco residuo con lo strumento di pulizia. Sciacquare l'interno del serbatoio dell'acqua sporca e reinserirlo nel dispositivo.

Fig. F-1

COPERCHIO DEL SERBATOIO DELL'ACQUA SPORCA

- Se il coperchio del serbatoio dell'acqua sporca e il filtro all'interno sono intasati, rimuovere il coperchio del serbatoio e il filtro e risciacquare entrambe le parti con acqua

Fig. F-2

FILTRO A SECCO

Afferrare la parte rientrante sui lati del filtro a secco e tirare verso l'alto.

Sciacquare sotto acqua corrente. Il filtro deve essere completamente asciutto prima di essere reinserito nel coperchio del deposito dell'acqua sporca.

* Nella confezione è incluso un filtro a secco di ricambio per sostituirlo con facilità.

Fig. F-3

AUTOPULIZIA DELLA SPAZZOLA A RULLO

1. Posizionare il dispositivo sulla base di ricarica dopo l'uso. Il sensore rileva automaticamente il grado di sporco.
2. Quando si sente l'avviso „Avviare il ciclo di autopulizia", premere il pulsante di autopulizia e avviare la procedura.
3. Al termine della procedura, viene emesso l'avviso „Autopulizia completata, pulire il serbatoio dell' acqua sporca". A questo punto il dispositivo inizierà la ricarica.
4. Sui modelli selezionati inizia l'asciugatura della spazzola controllata dall'aria, che può durare fino a 3 ore. L'asciugatura può essere disattivata premendo nuovamente brevemente la spazzola autopulente.

Fig. F-4

Nota:

- Assicurarsi che la base di ricarica sia collegata e che il livello della batteria sia superiore al 10%. Prima del ciclo di autopulizia, pulire il serbatoio dell'acqua sporca e assicurarsi che il livello dell'acqua nel serbatoio superi il 40%.

COPERCHIO DELLA SPAZZOLA A RULLO

1. Premere il blocco del coperchio e tirare il coperchio verso l'alto per rimuoverlo.

Fig. G-1

2. Sciacquare con acqua.

Fig. G-2

3. Quando si sostituisce il coperchio della spazzola a rullo, bloccarlo sempre in posizione per evitare perdite.

Fig. G-3

SPAZZOLA A RULLO

1. Afferrare la linguetta della spazzola e rimuovere il rullo estraendolo lateralmente.

Fig. G-4

2. Con lo strumento di pulizia, rimuovere i capelli e i residui avvolti attorno alla spazzola e risciacquare con acqua. Reinserire il rullo della spazzola nel porta accessori e lasciarlo asciugare completamente prima di reinserirlo nell'apparecchio.

Fig. G-5

3. Rimuovere capelli e sporco dal vano e dall'apertura della spazzola con un tovagliolo di carta o un panno umido.

Fig. G-6

4. Reinserire la spazzola inserendo l'estremità del rullo nel lato destro del supporto e fissando poi la linguetta del rullo alla fibbia magnetica sul lato sinistro per bloccarlo.

Fig. G-7

Nota: In dotazione con il dispositivo è inclusa una spazzola rullo di ricambio, che può essere facilmente sostituita.

Risoluzione dei problemi

Problema	Soluzione
L'apparecchio non funziona	Riavviare dopo il raffreddamento
Potenza di aspirazione debole	Inserire il filtro a secco o pulirlo e lasciarlo asciugare completamente
Spia spazzola bloccata lampeggiante **Avviso:** 1. Pulire la spazzola a rull 2. Inserire correttamente la spazzola a rullo	1. Eliminare le ostruzioni 2. Inserire correttamen te la spazzola a rullo
Spia Wi-Fi spenta	Seguire i passaggi per la connessione al Wi-Fi
Avviso - la spia „Serbatoio dell'acqua pulita vuoto" lampeggia: Svuotare il serbatoio dell'acqua pulita, aggiungere acqua e soluzione detergente	Rabboccare il serbatoio dell'acqua pulita
Avviso - spia „serbatoio dell'acqua sporca pieno" lampeggiante: pulire il serbatoio dell'acqua sporca	Svuotare l'acqua sporca e reinserire il serbatoio
Tutte le luci si sono spente durante il funzionamento	Lasciare raffreddare e riavviare il dispositivo
Spia di carica della batteria lampeggiante **Avviso:** Batteria scarica, ricaricare	Ricaricare o riavviare il dispositivo
Avviso - anello LED acceso rosso: Avviare il ciclo di autopulizia	Verstopfungen entfernen, Schmutzkanal reinigen oder Gerät neu starten
Simbolo di autopulizia lampeggiante	Avviare l'autopulizia
Spia di funzionamento lampeggiante	Contattare il servizio clienti

Nota: Se la guida alla risoluzione dei problemi di cui sopra non offre una soluzione, visitare il nostro sito www.flixxe.de per ulteriore assistenza.

Garanzia

GARANZIA DI 2 ANNI

- Valido solo per acquisti presso rivenditori autorizzati Flixxe GmbH.
- Soggetto all'osservanza dei requisiti descritti nelle presenti istruzioni per l'uso e di altre disposizioni descritte di seguito.
- La presente garanzia è soggetta alla legislazione del Paese in cui è stato effettuato l'acquisto. Concediamo una garanzia di 2 anni o un periodo di garanzia stabilito dalle leggi locali applicabili, a seconda di quale sia il periodo più lungo.

COPERTURA

- Il dispositivo Flixxe ha una garanzia di 2 anni per difetti di materiale e di lavorazione, se utilizzato per uso domestico privato secondo le istruzioni per l'uso fornite da Flixxe.

Gli accessori per motore e le batterie acquistate separatamente sono coperti da una garanzia di 1 anno.

- Questa garanzia fornisce, senza alcun costo aggiuntivo, tutta la manodopera e le parti necessarie per garantire che il dispositivo sia in perfette condizioni di funzionamento durante il periodo di garanzia.
- Questa garanzia è valida solo se il dispositivo è utilizzato nel Paese in cui è stato venduto.

Nessuna copertura

FliXXe non è responsabile per costi, danni o riparazioni causati da:

- Dispositivi acquistati da un rivenditore non autorizzato.
- Uso o impiego incauti, malfunzionamento, uso improprio e / o mancanza di manutenzione o utilizzo non conformi alle istruzioni per l'uso Flixxe.
- Utilizzo del dispositivo per scopi diversi da quelli domestici, ad esempio per scopi commerciali o di noleggio.
- Utilizzo di parti non conformi alle istruzioni per l'uso Flixxe.
- Utilizzo di altre parti e accessori non prodotti o consigliati da Flixxe.
- Fattori esterni non correlati alla qualità e all'uso del prodotto, come agenti atmosferici, modifiche, incidenti, interruzioni di corrente, picchi di tensione o cause di forza maggiore.
- Riparazioni o modifiche effettuate da persone non autorizzate.
- Ostruzioni o altro materiale pericoloso non rimossi dal dispositivo.
- Normali segni di usura, comprese le normali parti soggette ad usura come recipienti trasparenti, cinghie, filtri, HEPA, spazzole e cavi di alimentazione (o per i quali vengono diagnosticati danni esterni o uso improprio), danni a tappeti o pavimenti non conformi alle istruzioni del produttore.
- Riduzione del tempo di scaricamento della batteria a causa del deterioramento o dell'uso della batteria.

LIMITI DELLA GARANZIA

- Tutte le garanzie implicite relative al dispositivo, in particolare la garanzia di commerciabilità o di idoneità per un determinato scopo, sono limitate alla durata della presente garanzia.
- La garanzia è valida solo per il proprietario iniziale e la batteria originale, è escluso il passaggio della garanzia.
- La presente garanzia limitata garantisce all'utente determinati diritti legali. Potresti godere anche di altri diritti che variano a seconda del Paese.
- La garanzia potrebbe non essere valida in tutti i casi, a seconda di fattori quali l'uso del prodotto, il luogo in cui è stato acquistato o da chi è stato acquistato. Si prega di controllare attentamente la garanzia e di contattare il produttore in caso di domande.

GARANZIA

Registrazione:

- Ti consigliamo vivamente di registrare il dispositivo subito dopo l'acquisto via e-mail a service@flixxe.de per usufruire di vantaggi esclusivi. Per la registrazione, inserire il numero di serie completo (rimuovere il serbatoio dell'acqua pulita, il numero di serie si trova sul retro del dispositivo).

Fig. G-8

- I diritti di garanzia non vengono meno in caso di mancata registrazione del prodotto.

Come far valere i diritti di garanzia:

- Conservare la prova d'acquisto. Per usufruire della nostra garanzia limitata, è necessario fornire il numero di serie e la prova d'acquisto originale con la data di acquisto e il numero d'ordine.
- Tutto il lavoro viene eseguito da Flixxe o da un centro di assistenza autorizzato.
- Le parti difettose sostituite diventano di proprietà di Flixxe GmbH.
- La riparazione in garanzia non estende il periodo di garanzia.

Contatta il nostro servizio clienti all'indirizzo service@flixxe.de

INHOUDSOPGAVE

Belangrijke veiligheidsinstructies 1

Technische data 5

Overzicht 5

Montage 5

Bediening 6

Onderhoud 9

Problemen oplossen 10

Garantie 11

Dutch

BELANGRIJKE VEILIGHEIDSINSTRUCTIES

DEZE INSTRUCTIES BEWAREN
Alleen bedoeld voor thuisgebruik.

- Lees deze handleiding zorgvuldig door vóór ge bruik en bewaar deze voor toekomstig gebruik.
- Bij gebruik van een elektrisch apparaat moeten altijd de basisvoorzorgsmaatregelen in acht worden genomen, waaronder de volgende:
- Het niet opvolgen van waarschuwingen en instructies kan leiden tot elektrische schokken, brand en/of zwaar letsel.

WAARSCHUWING - Om brand, elektrische schokken en letsel te voorkomen dient u de volgende punten in acht te nemen:

1. Het apparaat mag niet worden gebruikt door mensen (inclusief kinderen) met verminderde fysieke, zintuiglijke of mentale capaciteiten of een gebrek aan ervaring en kennis, tenzij ze onder toezicht staan of geïnstrueerd zijn.
2. Het apparaat mag niet worden gebruikt door per sonen jonger dan 8 jaar.
3. Gebruik het apparaat alleen binnenshuis, op vloeroppervlakken zonder vloerbedekking, zoals vinyl, tegels, verzegeld hout, enz. Stofzuig niet over losse voorwerpen of tapijtranden. Het vastlopen van de borstels kan leiden tot het voortijdig defect raken van de riem.
4. Verbied het gebruik van het apparaat als speelgoed. Wees extra voorzichtig bij gebruik in de buurt van kinderen, huisdieren of planten.
5. Gebruik het apparaat alleen zoals beschreven in deze handleiding. Gebruik alleen accessoires die door de fabrikant worden aanbevolen.
6. Gebruik het apparaat niet als het netsnoer of de stekker is beschadigd. Breng het apparaat terug naar de klantenservice als het op de vloer is gevallen, beschadigd is, buiten is blijven staan, in het water is gevallen of niet naar behoren werkt.
7. Raak de oplader, inclusief de oplaadstekker en oplaadcontacten, niet aan met natte handen.
8. Steek geen voorwerpen in de openingen. Gebruik het apparaat niet als de openingen geblokkeerd zijn. Houd de openingen vrij van stof, pluizen, haar en andere zaken die de luchtcirculatie kunnen belemmeren.
9. Houd haar, loszittende kleding, vingers en alle andere lichaamsdelen uit de buurt van de openingen en bewegende delen.
10. Wees extra voorzichtig bij het schoonmaken van traptreden.
11. Niet geschikt voor het opzuigen van ontvlambare of brandbare vloeistoffen zoals benzine, noch voor gebruik in ruimtes waar deze stoffen aanwezig kunnen zijn.
12. Zuig niets op dat brandt of rook afgeeft, zoals sigaretten, lucifers of hete as.
13. Het apparaat niet zonder filter gebruiken.
14. Voorkom onbedoeld inschakelen. Zorg ervoor dat de schakelaar in de uitstand staat voordat u het apparaat optilt of draagt. Het vervoeren van het apparaat met uw vinger op de aan/uit-schakelaar of het aansluiten van het apparaat terwijl de aan/uit-schakelaar is geactiveerd, verhoogt het risico op ongevallen.
15. Schakel het apparaat altijd uit voordat u het aanpast, accessoires verwisselt of opbergt. Deze voorzorgsmaatregel vermindert het risico dat het apparaat per ongeluk wordt gestart.
16. Laad het apparaat alleen op met de door FliXXe gespecificeerde oplader. Een oplader die geschikt is voor het ene type batterij kan het risico op brand vergroten als deze voor een andere batterij wordt gebruikt.
17. Gebruik alleen speciaal voor dit apparaat ontworpen oplaadbare FliXXe-batterijen. Het gebruik van een andere batterij kan leiden tot letsel en brand.
18. Onder zeer ongunstige omstandigheden kan vloeistof onder druk uit de batterij lekken. Vermijd contact. Bij contact met de huid, afspoelen met water. Als de vloeistof in uw ogen komt uw ogen spoelen met water en aanvullend een arts raadplegen. Lekkende vloeistof uit de batterij kan irritatie of brandwonden veroorzaken.
19. Gebruik geen beschadigde of aangepaste batterijen of apparaten. Beschadigde of aangepaste batterijen kunnen onvoorziene reacties veroorzaken die kunnen leiden tot brand, explosies of letsel.
20. Gooi batterijen of apparaten niet in het vuur en stel ze niet bloot aan hoge temperaturen. Er bestaat explosiegevaar in geval van brand of bij temperaturen boven 130 °C.
21. Volg alle oplaadinstructies en laad de batterij of het apparaat niet op buiten het temperatuurbereik dat in de instructies wordt aangegeven.

Onjuist opladen of bij temperaturen buiten het gespecificeerde bereik kunnen de batterij beschadigen en het risico op brand vergroten.

22. Laat reparatiewerkzaamheden over aan hier voor opgeleide personen. Gebruik alleen identieke reserveonderdelen. Dit apparaat bevat een batterij die alleen door gekwalificeerde personen kan worden vervangen. Dit is de enige manier om de veiligheid van het apparaat te garanderen.
23. Dit apparaat bevat batterijcellen die niet vervangbaar zijn. Probeer het apparaat of de batterij niet op een andere manier te repareren of aan te passen dan staat beschreven in de gebruiks- en onderhoudsinstructies.
24. Schakel het apparaat altijd uit voordat u het ge motoriseerde zuigmondstuk aansluit of verwijdert.
25. Laad het apparaat niet buitenshuis of in een auto op en berg het daar niet op. Laad, bewaar of gebruik de batterij alleen in een droge ruimte waar de temperatuur hoger is dan 4 °C maar lager dan 40 °C. De oplader is uitsluitend bedoeld voor gebruik binnenshuis.
26. Zuig geen ultrafijne deeltjes op, zoals kalk, cement, zaagsel, gipspoeder of as.
27. Gebruik het apparaat niet voor het opzuigen van scherpe voorwerpen zoals metalen spijkers, stukjes glas, metalen paperclips of pennen.
28. Gebruik het apparaat niet voor het opzuigen van gevaarlijke materialen en chemicaliën, zoals oplosmiddelen, afvoerreinigers, sterke zuren of sterke basen.
29. Het apparaat onmiddellijk uitschakelen als het apparaat oververhit raakt, ongebruikelijke geluiden maakt, ongebruikelijke geuren produceert, een slechte zuigkracht heeft of elektriciteit lekt.
30. Schakel de stofzuiger uit en haal de stekker uit het stopcontact voor langdurige opslag.
31. Reinig het afvalwaterreservoir na elk gebruik om mogelijke verstoppingen te voorkomen die kunnen leiden tot een lage zuigkracht, oververhitting van de motor of een kortere levensduur van het apparaat.
32. Bewaar het apparaat na gebruik op een droge plaats.
33. Plaats het apparaat niet in stilstaand water en dompel het niet onder.
34. Alle gegevens en technische instructies in deze handleiding zijn gebaseerd op de resultaten van laboratoriumtests die zijn uitgevoerd door Flixxe of derden. Het bedrijf behoudt zich alle rechten voor om afsluitende verklaringen af te leggen.
35. Haal altijd de stekker uit het stopcontact voordat u het apparaat schoonmaakt of onderhoudt.
36. Het kan gevaarlijk zijn om met het apparaat over het netsnoer te rollen.
37. Gebruik het apparaat niet als de waterdiepte meer dan 5 mm boven het oppervlak ligt.

Gebruiksgebied

1. De draadloze hardevloerenreiniger is geschikt voor gebruik op harde vloeren binnenshuis, zoals: vinyl, tegels, verzegeld hout, enz. De beste prestaties kunnen mogelijk niet worden gegarandeerd bij gebruik op ruwe oppervlakken.
2. Houd het apparaat uit de buurt van warmtebronnen zoals een open haard of verwarming om vervorming van de behuizing te voorkomen.
3. Zuig geen ontvlambare vloeistoffen, ultrafijne deeltjes, scherpe voorwerpen, gevaarlijke stoffen, chemicaliën of andere brandende of rokende voorwerpen op zoals hierboven beschreven.

Informatie over de reinigingsoplossing

1. Als er een grote hoeveelheid reinigingsoplossing in de motor terechtkomt, kan dit het apparaat beschadigen
2. Voeg de oplossing toe volgens de instructies in de sectie „Bediening". Wij raden u aan de meegeleverde reinigingsoplossing te gebruiken. Gebruik het product niet met zure, alkalische oplossingen of andere milieubelastende stoffen.
3. Buiten het bereik van kinderen houden. Vermijd contact met ogen en huid, anders grondig spoelen met water. Raadpleeg een arts als de irritatie aanhoudt. Raadpleeg een arts als het product wordt ingeslikt.
4. De afvoer van afvalwater en oplossing moet voldoen aan de plaatselijke voorschriften voor milieubescherming.
5. Gebruik nooit schuimende schoonmaakmiddelen zoals zeep of afwasmiddel, omdat die het apparaat beschadigen en de garantie ongeldig wordt.

Informatie over het apparaat

1. Probeer het apparaat niet op een andere manier te repareren of aan te passen dan staat beschreven in de gebruiksen reinigingsinstructies.
2. Laad het apparaat op met de FliXXe-netadapter. Ingangsspanning: 100-240 V wisselstroom. Zo wel hoge als lage spanningen kunnen de netadapter of het apparaat beschadigen of zelfs de gebruiker verwonden.
3. Wees extra voorzichtig bij het schoonmaken van traptreden.
4. Zorg ervoor dat de schakelaar in de uitstand staat voordat u het apparaat optilt of draagt. Leg het apparaat niet plat en kantel het niet om te voorkomen dat er vuil water in de motor komt.
5. Plaats het apparaat in het laadstation om te voorkomen dat u er per ongeluk over struikelt.
6. Plaats vóór gebruik het vuilwaterreservoir en het verswaterreservoir altijd op de juiste manier.
7. Zorg ervoor dat het apparaat en de netadapter niet nat worden om het risico op brand of letsel door kortsluiting te voorkomen.

Recyclinginstructies volgens BattG-wetgeving

De accu bevat materialen die schadelijk zijn voor het milieu en moet daarom uit het apparaat worden verwijderd voordat het wordt weggegooid. Het apparaat moet uitgeschakeld zijn om de accu te verwijderen.

Batterijen en accu's zijn geen huishoudelijk afval! Iedere consument is verplicht om alle batterijen en accu's, ongeacht of deze schadelijke stoffen bevatten of niet, in te leveren bij een inzamelpunt in zijn gemeente/wijk of bij een winkelier, zodat deze op een milieuvriendelijke manier kunnen worden afgevoerd.

Lever batterijen en accu's alleen in als ze leeg zijn. Daarom zijn batterijen en accu's voorzien van het bovenstaande symbool.

Recyclinginstructies volgens de AEEA-richtlijnen

Oude apparaten mogen niet bij het huishoudelijk afval! Elke consument is verplicht om alle apparaten aan het einde van hun levensduur in te leveren bij een inzamelpunt in hun gemeente/wijk of bij een winkelier, zodat ze op professionele en milieuvriendelijke wijze kunnen worden afgevoerd.

De afbeelding hierboven toont het afvalcontainersymbool, dat de gescheiden inzameling van elektrische en elektronische apparatuur (AEEA) aangeeft.

Voor EU-landen:

Informatie over de EU-conformiteitsverklaring vindt u op www.flixxe.de

Symbolen:

	Lees de gebruikershandleiding
	Klasse II
	Kortsluitvaste veiligheidsscheidingstransformator
	Schakelende voeding
	Uitsluitend voor gebruik bin-nenshuis
⎓	Gelijkstroom
∼	Wisselstroom

Technische gegevens:

Product	FliXXe X-SERIE
Netingang	100 - 240 V
Spanning	21,6 V 4000 mAh Li-Ion
Nominaal vermogen	220 W
Looptijd	AUTO: ca. 35 min. MAX: ca. 20 min
Laadtijd	4-5 uur
Stroomsnelheid van water	30 - 100 ml/min.
DWT-capaciteit	ca. 0,7 l
CWT-capaciteit	ca. 0,7 l
Beschermingsklasse	IPX4

Overzicht:

Let op: Accessoires kunnen per model verschillen. Ga voor meer accessoires naar www.flixxe.de

1. Knop voor zelfreiniging
2. Aan/uit-keuzeschakelaar voor de bedrijfsmodus
3. Schakelaar voor het wijzigen van de bedrijfsmodus
4. Display
5. Ontgrendelen van de vuilwatertank
6. Handgreep van het vuilwaterreservoir
7. Vuilwaterreservoir (DWT)
8. Deksel van de borstelrol
9. Buis
10. Schakelaar voor spraakbesturing
11. Luidspreker
12. Handgreep van het schoonwaterreservoir
13. Borstelrol
14. Houder voor accessoires
15. HEPA-filter
16. Geurneutraliserende en reinigingsoplossing
17. Reinigingsborstel voor buis
18. Borstel
19. Houder voor accessoires
20. Oplader
21. Oplaadstation
22. Symbool voor zelfreiniging
23. AUTO-modus
24. Indicator voor spraakmodus AAN/UIT
25. Vuilwaterreservoir is vol
26. Batterij-indicator
27. Schoonwaterreservoir is leeg
28. Batterijoplaad-indicator
29. Display voor reinigingssterkte
30. Power-modus

Afb. II

Montage (Monteren/demonteren)

Let op: Informatie over het plaatsen van het waterreservoir en de borstel vind je onder „Bediening" en „Onderhoud".

- Om de handgreep te monteren, steekt u deze in het apparaat totdat u een klik hoort.

Afb. A-1

- Als de handgreep losgemaakt moet worden, druk dan op de veer met een stuk gereedschap (bij voorbeeld een schroevendraaier) en verwijder de losgemaakte handgreep uit het apparaat.

Afb. A-2

Bediening
(Klaarmaken voor gebruik)

- Laad het apparaat vóór het eerste gebruik 4-5 uur op (zie oplaadinstructies voor meer informatie).

* Gebaseerd op de resultaten van Flixxe laboratoriumtests. Temperatuur in het laboratorium: 4 °C – 40 °C.

1. Druk op de knop „AAN" om het apparaat standaard in de AUTO-modus te starten.

   Druk nogmaals op de knop „AAN" om het apparaat uit te schakelen. Druk op de AUTO/MAX/ZUIG-knop om te schakelen tussen AUTO-, MAX- en ZUIG-modus.

Afb. B-1

Tips:

- Het apparaat start standaard in de automatische modus. Schakel het apparaat in terwijl het rechtop staat. Houd de knop 3 seconden ingedrukt om tussen modi te schakelen. Als het model ook een droogmodus heeft, stel deze dan bij het starten zo in dat de borstel geen water krijgt.

2. Het apparaat stopt met werken als het verticaal staat en begint weer te werken als u het naar achteren kantelt.

* Kantel het apparaat niet meer dan 142° naar achteren om te voorkomen dat er water lekt.

Afb. B-1

3. Plaats het apparaat na gebruik verticaal op het laadstation om het op te laden en op te bergen.

Afb. B-2

Let op:

- Het kiezen van een geschikte modus, afhankelijk van de inhoud van het verswaterreservoir, is cruciaal voor een maximale effectiviteit van de vuildetectie.
- Zuig geen schuimende vloeistof op.
- Om eventueel op het zuigoppervlak achtergebleven water op te zuigen, wordt het apparaat 3 seconden na het uitschakelen uitgeschakeld.
- De zuigmodus is alleen beschikbaar op bepaalde modellen; controleer dit bij het specifieke product.

VUL HET SCHOONWATERRESERVOIR

1. Druk op de ontgrendelingsknop van de schoon watertank om deze van het apparaat te verwijderen.

Afb. B-3

2. Open de dop van het reservoir en vul het reservoir met kraanwater tot aan de Max-markering. Als een grondige reiniging nodig is, doe dan een flesdop met de oplossing in de CWT en sluit de dop goed.

Afb. B-4

Let op: Gebruik alleen water met een temperatuur lager dan 60 °C. GEBRUIK GEEN HEET WATER.

3. Plaats het reservoir terug in het apparaat. Als u het reservoir goed heeft teruggeplaatst, hoort u een ‚klik'.

Afb. B-5

OPLAADINSTRUCTIES

Om het apparaat op te laden, plaatst u het op het laadstation en sluit u de netadapter aan op een stopcontact.

1. Sluit de externe oplaadkabel aan op het oplaadstation en het stopcontact om het apparaat op te laden.
2. Plaats het apparaat tijdens het opladen op het laadstation in de buurt van een muur om struikelgevaar te voorkomen.

Afb. C-1

Waarschuwing:

- Laad het apparaat uitsluitend op met de door FliXXe meegeleverde netadapter.
- Indien het apparaat langere tijd niet wordt gebruikt, moet het voor optimale prestaties elke 3 maanden worden opgeladen. Het kan 4 - 5 uur duren voordat de accu volledig is opgeladen.
- Op een droge plaats opbergen. Bescherm het apparaat tegen zonlicht en vorst. Aanbevolen temperatuurbereik: 4 °C - 40 °C.

DE REINIGINGSMODUS SELECTEREN

AUTO-modus

- In de AUTO-modus detecteert de „XSense" automatisch hoe vuil de vloer is en past de juiste hoeveelheid reinigingsmiddel en zuigkracht toe.
- Een rode vuilcontrole-ring geeft aan dat er meer vuil wordt gedetecteerd en een blauwe ring geeft aan dat er minder vuil wordt gedetecteerd. Deze modus biedt automatisch de beste reinigingsoplossing.

Afb. D-1

MAX-modus

- Druk in de AUTO-modus op de wijzigingsknop om naar de MAX-modus te gaan. De AUTO-indicator op het display gaat uit.
- In de MAX-modus wordt de maximale zuigkracht van het apparaat gebruikt en wordt er water/oplossing gespoten voor een grondigere reiniging.

Afb. D-2

SAUG-modus
(alleen beschikbaar op bepaalde modellen)

- Druk in de MAX-modus op de wijzigingsknop om naar de ZUIG-modus te gaan.
- In de ZUIG-modus zuigt het apparaat alleen water op en spuit het niet. Wij raden u aan deze modus op natte oppervlakken te gebruiken.

Let op: Houd scherpe voorwerpen uit de buurt van de digitale display om krassen en schrammen te voorkomen.

GEBRUIKSDUUR

- In de AUTO-modus bedraagt de looptijd ca. 35 minuten. Bij gebruik van MAX is de looptijd ca. 20 minuten.
- De geschatte looptijdgegevens zijn bepaald door een FliXXe-laboratorium.

OPLAADTIJD

- Een volledige oplaadcyclus duurt ongeveer 4 - 5 uur.
- De geschatte gegevens zijn bepaald door een FliXXe-laboratorium met omgevingstemperaturen tussen 4 °C en 40 °C.

Display (Bij gebruik)

- Spraak aan/uit
- Accuniveau laag: de accu-indicator knippert.
- Zelfreinigende modus
- Automatische modus
- Max-modus
- Droogmodus (niet op elk model beschikbaar)
- Display knippert: CWT is leeg.
- Display knippert: DWT is vol of buis is geblokkeerd.
- Display knippert: het apparaat heeft zelfreiniging nodig.

Spraakmededeling

De inhoud kan variëren, maar is doorslaggevend.

Status	Mededeling
Medelingen aan	Mededelingen aan
Mededelingen uitgeschakeld	Mededelingen uitgeschakeld
Automatische modus is standaard ingeschakeld	Auto-modus
Schakel over naar de Max-modus	Max-modus
Alleen met water reinigen	Alleen met water reinigen
Standaard reinigen met reinigingsoplossing	Met reinigingsoplossing reinigen
Acculading: 10 - 20%	Accu bijna leeg
Acculading: 0 - 10%	De accu is bijna leeg, opladen a.u.b.
Het schoonwaterreservoir is leeg	Maak het schoonwa-terreservoir leeg en vul het opnieuw met water en reini-gingsoplossing
Zelfreiniging is vereist	Start de zelfreiniging-scyclus
Het apparaat staat niet in het laadstation	Plaats het apparaat op het laadstation
Het vuilwaterreservoir is vol	Het vuilwaterreservoir is vol, legen a.u.b.
Het vuilwaterreservoir is niet geïnstalleerd	Plaats het vuilwaterreservoir a.u.b.
De borstelrol zit in de war	De borstelrol reinigen
De borstelrol is nietgeplaatst	De borstelrol op de juiste manier plaatsen
Het apparaat is uitgeschakeld	Uitschakelen
Start het oplaadproces	Het oplaadproces is begonnen
Start de zelfreiniging-scyclus.	Automatische detectie of een zelfreinigingscyclus moet worden uitgevoerd. Start de zelfreinigingscyclus
Accu is te zwak voor zelfreiniging	Accu bijna leeg, begin met opladen
Voldoende acculading om de zelfreiniging te starten	Zelfreiniging starten
Borstelrol reinigen	Borstelrol reinigen
Reinig de buis waar vuil water door gaat	Reinig de buis waar vuil water door gaat
Automatische detectie	Automatische detectie
Grondige reiniging	Grondige reiniging
Zelfreiniging voltooid	Zelfreinigingscyclus voltooid. Maak het vuilwaterreservoir schoon a.u.b.
Zelfreiniging voltooid	Zelfreinigingscyclus voltooid. Maak het vuilwaterreservoir schoon a.u.b.

Onderhoud

Let op:

- Om optimale prestaties te garanderen en geurtjes te voorkomen, dient u de DWT, het filter, de borstelrol en de borstelrolafdekking na elk gebruik altijd volledig schoon te maken en te drogen.
- Zorg ervoor dat alle onderdelen correct zijn geplaatst, anders werkt het apparaat mogelijk niet goed.
- Plaats het apparaat na onderhoudswerkzaamheden verticaal op het oplaadstation. Stel het apparaat niet bloot aan direct zonlicht en berg het op een droge plaats op.

Apparaat

1. Schakel het apparaat uit voordat u onderhoudswerkzaamheden uitvoert om het risico op letsel te beperken.

Afb. E-1

2. Gebruik een doek om het oppervlak schoon te maken met een neutraal reinigingsmiddel. De doek moet droog zijn, zodat er geen water in het apparaat kan komen.

Afb. E-2

3. Als de LED-ring rood oplicht, verwijder dan het vuilwaterreservoir en reinig de vuil-sensor met een vochtige doek of het reinigingsgereedschap.

Afb. E-3

VUILWATERRESERVOIR

1. Wanneer het vuile water het maximale niveau bereikt, wordt het apparaat uitgeschakeld, wordt er een herinnering op het display weergegeven en wordt er een melding gedaan.
2. Trek de vuldop omhoog om de DWT te legen. Verwijder eventueel achtergebleven vuil met het reinigingsgereedschap. Spoel de binnenkant van de DWT uit en plaats hem terug in het apparaat.

Afb. F-1

DEKSEL VAN HET VUILWATERRESERVOIR

- Als het deksel en het filter van het vuilwaterreservoir verstopt zijn, verwijder dan het deksel en het filter en spoel beide delen af met water.

Abb. F-2

DROOGFILTER

Pak het verzonken gedeelte aan weerszijden van het droogfilter vast en trek het omhoog.

Spoel het af onder stromend water. Het filter moet volledig droog zijn voordat u het opnieuw in het deksel van de DWT plaatst.

* Er wordt een vervangend droogfilter bij het apparaat geleverd, zodat u deze gemakkelijk kunt vervangen.

Afb. F-3

ZELFREINIGING VAN DE BORSTELROL

1. Plaats het apparaat na gebruik op het oplaadstation. De sensor detecteert automatisch de mate van vervuiling.
2. Wanneer u de melding ‚Start zelfreinigingscyclus' hoort, drukt u op de zelfreinigingsknop en start u het proces.
3. Wanneer het proces is voltooid, wordt het bericht "Zelfreiniging voltooid, maak het vuilwaterreservoir schoon" weergegeven. Vervolgens begint het apparaat met opladen.
4. Bij geselecteerde modellen start het luchtgecontroleerd drogen van de borstel, wat tot 3 uur kan duren. Het drogen kan worden uitgeschakeld door nogmaals kort op de zelfreinigende borstel te drukken.

Afb. F-4

Let op:

- Zorg ervoor dat het laadstation is aangesloten en dat het accuniveau meer dan 10% bedraagt. Reinig de DWT vóór de zelfreinigingscyclus en zorg ervoor dat het waterniveau in de CWT hoger is dan 40%.

DEKSEL VAN DE BORSTELROL

1. Druk de vergrendeling van het deksel samen en trek het deksel omhoog om het te verwijderen.

Afb. G-1

2. Spoel het af met water.

Afb. G-2

3. Als u het deksel van de borstelrol vervangt, moet u het altijd vastklikken om lekkage te voorkomen.

Afb. G-3

BORSTELROL

1. Pak het lipje van de borstelrol vast en verwijder de borstelrol door deze er zijwaarts uit te trekken.

Afb. G-4

2. Gebruik het reinigingsgereedschap om de haren en het vuil rond de borstelrol te verwijderen en spoel deze af met water. Plaats de borstelrol opnieuw in de accessoirehouder en laat deze volledig drogen voordat u deze weer in het apparaat plaatst.

Afb. G-5

3. Verwijder haren en vuil uit de borstelrolkamer en de opening met een papieren handdoek of vochtige doek.

Afb. G-6

4. Plaats de borstelrol terug door het uiteinde van de borstelrol in de rechterkant van de houder te steken en bevestig vervolgens het lipje van de rol aan de magnetische sluiting aan de linkerkant om hem vast te klikken.

Afb. G-7

Let op: Het apparaat wordt geleverd met een vervangende borstelrol die u eenvoudig kunt verwisselen.

Probleemoplossing

Probleem	Oplossing
Het apparaat werkt niet	Opnieuw opstarten nadat het afgekoeld is
Zwakke zuigkracht	Plaats het droge filter of reinig het en laat het volledig drogen
Indicator voor vastgelopen borstelrol knippert **Mededeling:** 1. Borstelrol reinigen 2. Plaats de borstelrol op de juiste manier	1. Blokkades verwijderen 2. Plaats de borstelrol op de juiste manier
Wifi-weergave staat uit	Volg de stappen om verbinding te maken met wifi
Display „CWT leeg“ knippert, **Melding:** Leeg het schoonwaterreservoir en vul het opnieuw met water en reinigingsoplossing	CWT bijvullen
Display „DWT vol“ knippert, Aankondiging: Vuilwaterreservoir reinigen	DWT legen en weer terug plaatsen
Alle lampjes zijn uitgeschakeld tijdens gebruik	Laat het apparaat afkoelen en start het opnieuw op
Laadindicator van de accu knippert **Mededeling:** Accu bijna leeg, opladen a.u.b.	Apparaat opladen of opnieuw opstarten
LED-ring licht rood op **Mededeling:** Start de zelfreiniging-scyclus	Verwijder verstoppingen, reinig het vuilkanaal of start het apparaat opnieuw op
Zelfreinigingssymbool knippert	Zelfreiniging starten
Werkingsindicator knippert	Neem contact op met de klantenservice

Let op: Als de bovenstaande probleemoplossingsgids geen oplossing biedt, bezoek dan onze website www.flixxe.de voor verdere hulp.

Garantie

2 JAAR GARANTIE

- Geldt alleen voor aankopen bij erkende Flixxe GmbH dealers.
- Onder voorbehoud van naleving van de vereisten zoals beschreven in deze handleiding en andere voorwaarden die hieronder worden beschreven.
- Deze garantie is onderworpen aan de wetgeving van het land waarin de aankoop is gedaan. We geven een garantie van 2 jaar of een garantieperio de die wordt bepaald door de toepasselijke lokale wetgeving, afhankelijk van welke periode langer is.

Dekking

- Uw Flixxe-apparaat heeft een garantie van 2 jaar tegen materiaal- en fabricagefouten bij huishoudelijk gebruik in overeenstemming met de Flixxe-gebruikershandleiding.

Apart aangeschafte motoraccessoires en accu's hebben een garantie van 1 jaar.

- Deze garantie biedt, zonder extra kosten, alle arbeid en onderdelen die nodig zijn om ervoor te zorgen dat uw apparaat perfect werkt tijdens de garantieperiode.
- Deze garantie is alleen geldig als het apparaat wordt gebruikt in het land waar het is verkocht.

Geen dekking

FliXXe is niet aansprakelijk voor kosten, schade of reparaties die als volgt zijn ontstaan:

- Apparaten zijn niet bij een erkende dealer gekocht.
- Onzorgvuldige bediening of behandeling, onjuiste bediening, verkeerd gebruik en/of gebrek aan onderhoud of gebruik dat niet in overeenstemming is met de Flixxe gebruikershandleiding.
- Gebruik van het apparaat voor andere dan normale huishoudelijke doeleinden, bijvoorbeeld voor commerciële doeleinden of verhuur.
- Gebruik van onderdelen die niet overeenkomen met de gebruikershandleiding van Flixxe.
- Gebruik van andere onderdelen en accessoires die niet door Flixxe zijn vervaardigd of aanbevolen.
- Externe factoren die geen verband houden met de kwaliteit van het product en het gebruik, zoals weersinvloeden, veranderingen, ongelukken, stroomstoringen, spanningspieken of overmacht.
- Reparaties of wijzigingen die zijn uitgevoerd door onbevoegde personen.
- Blokkeringen of ander gevaarlijk materiaal die niet uit het apparaat zijn verwijderd.
- Normale slijtage inclusief normaal slijtende onderdelen zoals transparant reservoir, riem, filter, HEPA, borstel en netsnoer (of wanneer schade of verkeerd gebruik van buitenaf wordt geconstateerd), schade aan tapijt of vloer die niet overeenkomen met de specificaties van de fabrikant.
- Verkorting van de ontladingstijd van de batterij door veroudering of gebruik van de batterij.

GARANTIEBEPERKINGEN

- Alle impliciete garanties met betrekking tot uw apparaat, inclusief maar niet beperkt tot de garanties van verkoopbaarheid of geschiktheid voor een bepaald doel, zijn beperkt tot de duur van deze garantie.
- De garantie geldt alleen voor de oorspronkelijke eigenaar en de oorspronkelijke accu, een overdracht is uitgesloten.
- Deze beperkte garantie geeft u specifieke wettelijke rechten. Mogelijk hebt u ook andere rechten, die per regio kunnen verschillen.
- De garantie is mogelijk niet in alle gevallen van toepassing, afhankelijk van factoren zoals het gebruik van het product, waar het product is gekocht of van wie u het product hebt gekocht. Lees de garantie zorgvuldig door en neem bij vragen contact op met de fabrikant.

GARANTIESERVICES

Registratie:

- We raden u ten zeerste aan om uw apparaat na aankoop te registreren via een e-mail aan service@flixxe.de om te kunnen profiteren van exclusieve voordelen. Om u te registreren, voert u het volledige serienummer in (verwijder het schoonwaterreservoir, u vindt het serienummer op de achterkant van het apparaat).

Afb. G-8

- Uw garantierechten worden niet aangetast als u uw product niet registreert.

Garantieclaims indienen:

- Bewaar uw aankoopbewijs. Om gebruik te kunnen maken van onze beperkte garantie, moet u uw serienummer en het originele aankoopbewijs met de aankoopdatum en het bestelnummer overleggen.
- Alle werkzaamheden worden uitgevoerd door Flixxe of een geautoriseerde klantenservice.
- Vervangen defecte onderdelen worden eigendom van Flixxe GmbH.
- Reparaties onder deze garantie verlengen de garantieperiode niet.

Neem contact op met onze klantenservice via service@flixxe.de .

ÍNDICE

Instruções de segurança importantes 1

Dados técnicos 5

Visão geral 5

Montagem 5

Funcionamento 6

Manutenção 9

Resolução de problemas 10

Garantia 11

Português

IMPORTANTE
INSTRUÇÕES DE SEGURANÇA

ESTE GUIA ARMAZENAMENTO
Apenas para utilização doméstica.

- Por favor, leia atentamente este manual antes de o utilizar e guarde-o para referência futura.
- A utilização de um aparelho elétrico deve ser sempre acompanhada de precauções básicas, nomeadamente as seguintes:
- não cumprimento dos avisos e instruções pode resultar em choque elétrico, incêndio e/ou ferimentos graves.

ATENÇÃO – De modo a evitar Incêndio, choque elétrico e ferimentos, tenha em atenção os seguintes pontos:

1. Este aparelho não deve ser utilizado por pessoas (incluindo crianças) com capacidades físicas, sensoriais ou mentais reduzidas, ou com falta de experiência e conhecimentos, a não ser que tenham sido supervisionadas ou instruídas.
2. Este aparelho não deve ser utilizado por crianças com menos de 8 anos de idade.
3. Utilizar o aparelho somente em espaços interiores e em pavimentos não alactifados, tais como vinil, azulejos, madeira envernizada, etc. Não aspire sobre objetos soltos ou bordas de tapetes. O bloqueio da escova pode levar a uma avaria prematura da correia.
4. Não permitir a utilização como brinquedo. Devem ser tomadas precauções especiais aquando da utilização na presença de crianças, animais domésticos ou plantas.
5. Utilizar apenas como descrito neste guia de instruções. Utilizar apenas os acessórios recomendados pelo fabricante.
6. Não utilizar se o cabo de ligação à rede ou a tomada estiverem danificados. Devolver o aparelho ao serviço de apoio ao cliente se tiver caído ao chão, se estiver danificado, se ficou no exterior, se caiu na água ou se não funcionar como deveria.
7. Não tocar no carregador, incluindo a ficha de car regamento e os pontos de ligação, com as mãos molhadas.
8. não introduzir qualquer objeto nas aberturas. Não utilizar com aberturas bloqueadas. Manter livre de pó, cotão, pêlos e qualquer outra substância que possa impedir a circulação do ar.
9. Manter o cabelo, roupas largas, dedos e todas as outras partes do corpo afastados das aberturas e das peças em movimento.
10. Ter especial atenção ao limpar degraus.
11. Não é indicado para aspirar líquidos inflamáveis ou combustíveis, como a gasolina, nem para utilização em áreas onde estas substâncias possam estar presentes.
12. Não utilizar o aparelho para aspirar qualquer material que arda ou liberte fumo, por exemplo, cigarros, fósforos ou cinzas em brasa.
13. Não utilizar sem filtro.
14. Evitar uma ligação não intencional. Certifiquese de que o interrutor está na posição de „desligado" antes de levantar ou transportar o aparelho. Transportar o aparelho com o dedo no interrutor de ligação ou ligar o aparelho com o interrutor de ligação ativado, aumenta o risco de acidentes.
15. Desligar sempre o aparelho antes de proceder a qualquer ajuste, mudança de acessórios ou antes de o guardar. Esta medida de precaução reduz o risco de arranque involuntário do aparelho.
16. Carregue o aparelho apenas com o carregador fornecido pelo FliXXe. Um carregador que seja adequado para um tipo de bateria pode aumentar o risco de incêndio se for utilizado para outra bateria.
17. Utilizar apenas pilhas FliXXe concebidas especialmente para o aparelho. A utilização de pilhas diferentes pode implicar o risco de ferimentos e de incêndio.
18. Em circunstâncias muito desfavoráveis, é possível que sob pressão saia líquido da bateria. Evitar contacto. Em caso de contacto acidental com a pele, enxaguar com água. Se houver contacto do líquido com os olhos, consultar um médico. A perda de líquido da bateria pode provocar irritações ou queimaduras.
19. Não utilizar pilhas ou dispositivos danificados ou modificados. Pilhas danificadas ou modificadas são susceptíveis de provocar reacções imprevistas que podem levar a incêndios, explosões ou ferimentos.
20. Não colocar as pilhas ou o aparelho no fogo nem expôlos a temperaturas elevadas. Existe um risco de explosão em caso de incêndio ou a temperaturas superiores a 130 °C.
21. Seguir todas as instruções de recarregamento e não carregue a bateria ou o dispositivo fora do intervalo de temperatura especificado nas instruções. Um processo de carregamento incorreto ou temperaturas fora do intervalo especificado podem danificar a bateria e aumentar o risco de incêndio.

22. Deixar as reparações a cargo de uma pessoa qualificada. Utilizar apenas peças de substituição idênticas. Este aparelho contém uma bateria que só pode ser substituída por pessoal qualificado. Esta é a única forma de garantir a segurança do aparelho.
23. Este aparelho contém células da bateria que não são substituíveis. Não tentar reparar ou modificar o aparelho ou a bateria de outra forma que não a descrita nas instruções de utilização.
24. Desligue sempre o aparelho antes de conectar ou desconectar o acessório de sucção motorizado.
25. Não carregar nem guardar o aparelho ao ar livre ou num automóvel. Carregar, armazenar ou utilizar a bateria apenas num local seco, com uma temperatura superior a 4 °C mas inferior a 40 °C. O carregador foi concebido para ser utilizado apenas em espaços interiores.
26. Não aspirar partículas ultrafinas, tais como calcário, cimento, serradura, pó de gesso ou cinzas.
27. Não utilizar o aparelho para aspirar objectos pontiagudos, tais como pregos metálicos, pedaços de vidro, clipes metálicos ou canetas.
28. Não utilizar o aparelho para aspirar materiais e produtos químicos perigosos, como por exemplo, dissolventes, produtos de limpeza de esgotos, ácidos fortes ou bases fortes.
29. Suspender imediatamente o funcionamento do aparelho em caso de sobreaquecimento, de ruídos anormais, de odores anormais, de fraca potência de aspiração ou de fugas de eletricidade.
30. Para um armazenamento prolongado, desligue o aspirador e retire-o da tomada.
31. Limpar o recipiente de água suja após cada utilização para evitar possíveis obstruções que possam causar baixa sucção, superaquecimento do motor ou redução da vida útil do aparelho.
32. Guardar num local seco após a utilização.
33. Não colocar o aparelho em água parada ou submergilo.
34. Todos os dados e instruções técnicas deste guia baseiamse nos resultados de testes laboratoriai s efectuados pela Flixxe ou por terceiros.

    A empresa detém todos os direitos para efetuar as declarações finais.
35. Antes de proceder à limpeza ou à manutenção do aparelho, retirar sempre a ficha da tomada.
36. Enrolar o cabo de energia com o aparelho pode ser perigoso.
37. Não utilizar o aparelho se a profundidade da água for superior a 5 mm acima da superfície.

Área de aplicação

1. A máquina de limpeza sem fios para pavimentos é adequada para utilização em espaços interiores, como por exemplo vinil, azulejos, madeira tratada, etc. O melhor desempenho não é garantido quando utilizado em superfícies rugosas.
2. Manter o aparelho afastado de fontes de calor, como uma lareira ou um aquecedor, para evitar a sua deformação.
3. Não aspirar líquidos inflamáveis, partículas ultrafinas, objectos afiados, substâncias perigosas, produtos químicos ou outros objetos inflamáveis ou fumegantes, conforme descrito acima.

Informações sobre a mistura de limpeza

1. Uma quantidade excessiva da mistura de limpeza que entre no motor pode danificar o aparelho.
2. Encher a mistura de acordo com as instruções da secção „Funcionamento". Recomendamos a utilização da mistura de limpeza fornecida. Não utilizar o produto com soluções ácidas, alcalinas ou outras substâncias nocivas para o ambiente.
3. Manter fora do alcance das crianças. Evitar o contacto com os olhos e a pele, caso contrário, enxaguar abundantemente com água. Se a irritação persistir, consultar um médico. Se o pro duto for ingerido, consultar um médico.
4. O descarte das águas residuais e da solução deve estar em conformidade com os regulamentos locais de proteção ambiental.
5. Nunca utilizar produtos de limpeza que façam espuma, como sabão ou detergente para a loiça, uma vez que isso danificará o aparelho e invalidará a garantia.

Informações sobre o aparelho

1. Não tentar reparar ou modificar o aparelho de outra forma que não seja a descrita nas instruções de utilização e de limpeza.
2. Carregar o dispositivo com a fonte de alimentação de encaixe FliXXe. Voltagem de entrada: 100-240 V corrente alternada. Tanto as altas como as baixas voltagens podem danificar a fonte de alimentação de encaixe ou o aparelho, ou mesmo ferir o utilizador.
3. Ter especial atenção ao limpar em degraus.
4. Certificarse de que o interrutor está na posição de „desligado" antes de levantar ou transportar o aparelho. Não colocar o aparelho na horizontal ou inclinálo para evitar a entrada de água suja no motor.
5. De forma a evitar tropeçar acidentalmente no aparelho, coloque-o na estação de carregamento.
6. Introduzir corretamente o depósito de água suja e o depósito de água limpa antes da utilização.
7. Garantir que o aparelho ou a fonte de alimentação de encaixe não se molham para evitar o risco de incêndio ou de ferimentos causados por um curto-circuito

Instruções de reciclagem em conformidade com BattG

A bateria contém materiais nocivos para o ambiente, pelo que deve ser retirada do aparelho antes de ser descartada. Para retirar a bateria, o aparelho deve estar desligado.

As pilhas e as baterias não devem ser descartadas juntamente com o lixo doméstico! Todos os consumidores são obrigados a levar todas as pilhas e baterias, independentemente de conterem ou não substâncias nocivas, a um ponto de recolha no seu município/bairro ou a um retalhista, para que possam ser eliminadas de forma ecológica.

A devolução de pilhas e baterias só pode ser efectuada quando estiverem descarregadas.

Por este motivo, as pilhas e as baterias são identificadas com o símbolo acima indicado.

Instruções de reciclagem de acordo com o REEE

Os aparelhos antigos não devem ser descartados juntamente com o lixo doméstico! Todos os consumidores são obrigados a entregar todos os aparelhos no final da sua vida útil num ponto de recolha do seu município/bairro ou num retalhista, para que possam ser descartados de forma adequada e ecológica.

A ilustração acima representa o símbolo do caixote do lixo, que indica a recolha selectiva de equipamentos eléctricos e electrónicos (REEE).

Para países da UE:

As informações sobre a Declaração de Conformidade da UE podem ser consultadas em www.flixxe.de

Símbolos:

	Leia o guia de instruções
	Classe II
	Transformador de segurança com isolamento à prova de curto-circuito
	Fonte de alimentação comutável
	Apenas para utilização no in-terior
⎓	Corrente contínua
∼	Corrente alternada

Dados técnicos:

Produto	FliXXe X-SÉRIE
Entrada de rede e-léctrica	100 - 240 V
Tensão	21,6 V 4000 mAh Li-Ion
Potência	220 W
Duração	AUTO: cerca 35 Minutos MAX: cerca 20 Minutos
Duração do carre-gamento	4 - 5 horas
Caudal de água	30 - 100 ml/minuto
Capacidade FWB	cerca de 0,7 litros
Capacidade SWB	cerca de 0,7 litros
Classe de proteção	IPX4

Visão geral:

Nota: Os acessórios podem variar consoante o modelo. Se precisar de acessórios adicionais, visite www.flixxe.de

1. Botão de auto-limpeza
2. Interruptor de comutação do modo de funcionamento on/off
3. Interruptor para mudar o modo de funciona mento
4. Ecrã
5. Desbloqueio do depósito de águas residuais
6. Pega do depósito de águas residuais
7. Depósito de água suja (SWB)
8. Tampa do rolo da escova
9. Tubo
10. Interruptor do comando de voz
11. Altifalante
12. Pega do depósito de água limpa
13. Rolo da escova
14. Suporte de acessórios
15. Filtro Hepa
16. Neutralização de odores e mistura de limpeza
17. Escova de limpeza para condutas
18. Escova
19. Suporte de acessórios
20. Carregador
21. Estação de carregamento
22. Símbolo de auto-limpeza
23. Modo AUTO
24. Indicação do modo de idioma On / Off
25. Depósito de água suja cheio
26. Indicador de bateria
27. Depósito de água limpa vazio
28. Indicador de carga da bateria
29. Indicação da força de limpeza
30. Modo de energia

Figura. II

Montagem
(Montagem/Desmontagem)

Nota: As informações sobre a colocação do reservatório de água e da escova podem ser encontradas em „Funcionamento" e „Manutenção".

- Para montar a pega, insira-a no aparelho até ouvir um estalido.

Figura. A-1

- Se for necessário soltar a pega, pressione a mola com uma ferramenta (por exemplo, uma chave de fendas) e retire a pega solta do aparelho.

Figura. A-2

Funcionamento
(Preparar para a utilização)

- Carregue o aparelho durante 4 a 5 horas antes de o utilizar pela primeira vez (para mais informações, consulte as instruções de carregamento).

* Baseado nos resultados dos testes laboratoriais da Flixxe. Temperatura no laboratório: 4 °C - 40 °C.

1. Premir a tecla „ON" para ligar o aparelho no modo AUTO por defeito.
   Premir novamente o botão „ON" para desligar o aparelho. Prima o botão para alternar entre os modos AUTO, MAX e SAUG.

Figura. B-1

Dicas:

- Por predefinição, o dispositivo arranca em modo automático. Ligar o aparelho na posição vertical. Mantenha pressionado durante 3 segundos para alternar entre os modos. Se o modelo também tiver um modo de secagem, defina-o ao iniciar, mudando de forma a que a escova não seja regada.

2. O aparelho deixa de funcionar quando é colocado na vertical e volta a funcionar quando é inclinado para trás.

* Não inclinar o aparelho para trás mais de 142° para evitar fugas de água.

Figura. B-1

3. Após a utilização, colocar o aparelho verticalmente na estação de carregamento para o carregar e armazenar.

Figura. B-2

Nota:

- A seleção de um modo adequado em função da capacidade do reservatório de água limpa é crucial para maximizar a eficácia da deteção de sujidade.
- Não absorver líquidos que contenham espuma.
- Para aspirar a água que fica na superfície, o aparelho desliga-se 3 segundos depois de ter sido desligado.
- O modo de aspiração só está disponível em determinados modelos, consulte o respetivo produto.

ENCHER O DEPÓSITO DE ÁGUA LIMPA

1. Premir o botão de desbloqueio do reservatório de água limpa para o retirar do aparelho.

Figura. B-3

2. Abrir a tampa do recipiente e encher o recipiente com água da torneira até à marca Max. Se for necessária uma limpeza profunda, adicionar uma tampa de garrafa da mistura de limpeza ao depósito de àgua limpa e voltar a fechar bem a tampa.

Abb. B-4

Nota: Utilizar apenas água com uma temperatura inferior a 60 °C. NÃO UTILIZAR ÁGUA QUENTE.

3. Voltar a colocar o depósito no aparelho. Se o processo tiver sido realizado corretamente, será ouvido um „clique".

Figura. B-5

INSTRUÇÕES PARA O CARREGAMENTO

Para carregar o dispositivo, coloque-o na estação de carregamento e ligue o adaptador de corrente a uma tomada.

1. Ligar o cabo de carregamento externo à estação de carregamento e à tomada para carregar o dispositivo.
2. Para evitar o risco de tropeçar, coloque o aparelho na estação de carregamento perto de uma parede durante o processo de carga.

Figura. C-1

Aviso:

- Carregue o dispositivo apenas com a fonte de alimentação fornecida pelo FliXXe.
- Se o aparelho não for utilizado durante um longo período de tempo, deve ser recarregado uma vez de 3 em 3 meses para atingir o seu melhor desempenho. Pode demorar 4 a 5 horas até a bateria estar total-mente carregada.
- Armazenar num local seco. Proteger o aparelho da exposição ao sol e do gelo. Temperatura recomendada: 4 °C - 40 °C.

SELEÇÃO DO MODO DE LIMPEZA

Modo - AUTO

- No modo AUTO, o „XSense" reconhece automaticamente o grau de sujidade do pavimento e aplica a quantidade adequada de detergente e de potência de aspiração.
- Um anel de controlo de sujidade vermelho indica que foi detectada mais sujidade e um anel azul indica que foi detectada menos sujidade. Este modo oferece automaticamente a melhor solução de limpeza.

Figura. D-1

Modo - MAX

- No modo AUTO, prima o botão de alteração para mudar para o modo MAX. O indicador AUTO no ecrã desaparece.
- No modo MAX, é utilizada a potência de aspiração máxima do aparelho e é pulverizada água/mistura para uma limpeza mais profunda.

Figura. D-2

Modo SUCÇÃO (SAUG)
(apenas disponível em determinados modelos)

- No modo MAX, prima o botão de alteração para mudar para o modo SUCÇÃO (SAUG).
- No modo SUCÇÃO, o aparelho apenas aspira a água e não a pulveriza. Recomendamos a utilização deste modo em superfícies húmidas.

Nota: Mantenha objetos afiados afastados do ecrã digital para evitar riscos e arranhões.

TEMPO DE FUNCIONAMENTO

- No modo AUTO, o tempo de funcionamento é de aprox. 35 minutos Quando se utiliza a potência MAX, o tempo de funcionamento é de aprox. 20 minutos
- Os dados relativos ao tempo de funcionamento estimado foram determinados por um laboratório FliXXe.

DURAÇÃO DO CARREGAMENTO DO APARELHO

- Um ciclo de carregamento completo demora cerca de 4 a 5 horas.
- Os dados estimados foram determinados por um laboratório FliXXe utilizando temperaturas ambiente entre 4 °C e 40 °C.

Ecrã (Durante a utilização)

Idioma ligado / desligado

Bateria fraca: o indicador da bateria fica intermitente.

Modo de auto-limpeza

Modo automático

Modo máximo

Modo de secagem (não disponível em todos os m odelos)

O ecrã pisca: o depósito de àgua limpa está vazio

O ecrã pisca: o depósito de àgua sujaestá cheio ou o canal está bloqueado.

O ecrã pisca: o aparelho necessita de uma auto-limpeza.

Anúncio de voz

O conteúdo pode variar, mas é determinante no género

Estado	Anúncio
Anúncio ligado	Anúncio ligado
Anúncio desativado	Anúncio desativado
Modo automático ativado por predefinição	Modo autom
Mudar para o modo Máx.	Modo máximo
Limpar apenas com água	Limpar apenas com água
Limpar com a mistura de limpeza	Limpar com a mistura de limpeza como padrão
Carga da bateria: 10 - 20%	Bateria fraca
Carga da bateria: 10 - 20%	Bateria fraca, por favor carregar
Depósito de gua limpa - depósito vazio	Esvaziar o depósito de água limpa, encher com água e mistura de limpeza
Autolimpeza necessária	Iniciar ciclo de auto-limpeza
Aparelho não se encontra na estação de carregamento	Colocar o aparelho na estação de carregamento
Depósito de água suja - depósito cheio	Depósito de água suja cheio, por favor esvaziar
Depósito de água suja não instalado	Introduzir o depósito de água suja
A escova está emaranhada	Limpar a escova.
Escova não está inseri	Inserir a escova corretamente
O aparelho está desli	Desligar
Iniciar o processo de carga	O processo de carregamento foi iniciado
Iniciar o ciclo de auto-limpeza.	Detecção automática se o ciclo de auto-limpeza deve ser ex-ecutado. Por favor iniciar o ciclo de au-to-limpeza agora.
Bateria insuficiente para auto-limpeza	Bateria fraca, iniciar o carregamento
Carga suficiente da bateria para iniciar o processo de auto-limpeza	Iniciar auto-limpeza
Limpar escova	Limpar escova
Limpar canal de sujid	Limpar canal de sujidade
Deteção automática	Deteção automática
Limpeza profunda	Limpeza profunda
Auto-limpeza con-cluída	Ciclo de auto-limpeza concluído, limpar o depósito de água suja
Auto-limpeza terminada	Ciclo de auto-limpeza concluído, limpar o depósito de água suja

Manutenção

Nota:

- Para garantir um ótimo desempenho e evitar odores, limpar e secar completamente o depósito de água suja, o filtro, e a escova após cada utilização.
- Verificar se todas as peças estão corretamente inseridas, caso contrário o aparelho pode não funcionar corretamente.
- Após a manutenção, colocar o aparelho na vertical na estação de carga. Não exponha o aparelho à luz solar direta e guarde-o num local seco.

Aparelho

1. Desligar o aparelho antes de iniciar trabalhos de manutenção para reduzir o risco de ferimentos.

Figura. E-1

2. Limpar a superfície com um pano e um detergente neutro. O pano deve estar seco para que a água não penetre no aparelho.

Figura. E-2

3. Caso o anel LED ficar vermelho, retire o recipiente de água suja e limpe o sensor de sujidade com um pano húmido ou com a ferramenta de limpeza.

Figura. E-3

DEPÓSITO DE ÁGUA SUJA

1. Quando a água suja atinge o nível máximo, o aparelho desliga-se, apresenta um lembrete no visor e emite um aviso.

Levante a tampa do depósito para esvaziar o depósito de água suja. Remover a sujidade restante com a ferramenta de limpeza. Enxaguar o interior do depósito de água suja e voltar a inseri-la no aparelho.

Figura. F-1

TAMPA DO DEPÓSITO DE ÁGUA SUJA

- Se a tampa do depósito de água suja e o filtro no interior estiverem entupidos, retirar a tampa do depósito e o filtro e lavar ambas as partes com água.

Figura. F-2

FILTRO SECO

Pegue na área rebaixada em cada lado do filtro seco e puxe para cima.

Enxaguar em água corrente. O filtro deve estar completamente seco antes de o voltar a colocar no depósito de água suja.

* Um filtro seco de reserva é fornecido com o aparelho para facilitar a substituição.

Figura. F-3

AUTO-LIMPEZA DA ESCOVA

1. Colocar o aparelho na estação de carga após a utilização. O sensor reconhece automaticamente o grau de sujidade.
2. Quando ouvir o anúncio „Iniciar ciclo de auto-limpeza", prima o botão de auto-limpeza e inicie o processo.
3. Quando o processo estiver concluído, é anunciada a mensagem „Autolimpeza concluída, depósito de água suja limpo". Nesta altura, o aparelho começa a carregar.
4. Em modelos selecionados, inicia-se a secagem controlada por ar da escova, que pode levar até 3 horas. A secagem pode ser desligada pressionando novamente brevemente a escova autolimpante.

Figura. F-4

Hinweis:

- Certifique-se de que a base de carregamento está ligada à corrente e que o nível da bateria é superior a 10%. Limpa o depósito de água suja antes do ciclo de auto-limpeza e assegurar que o nível de água no depósito de água limpa excede os 40 %.

TAMPA DA ESCOVA

1. Prima o trinco da tampa e puxe a tampa para cima para a retirar.

Figura. G-1

2. Passar por água.

Figura.G-2

3. Ao substituir a tampa da escova, encaixe-a sempre no lugar para evitar fugas.

Figura. G-3

ESCOVA

1. Agarrar na patilha do rolo da escova e retirar o rolo puxando-o para o lado.

Figura. G-4

2. Retirar, com o utensílio de limpeza, os pêlos e os resíduos que se encontram à volta do rolo da escova e enxaguar com água. Voltar a colocar o rolo de escova no suporte de acessórios e deixar secar completamente antes de o voltar a colocar no aparelho.

Figura. G-5

3. Retirar os cabelos e a sujidade do compartimento do rolo da escova e da abertura com uma toalha de papel ou um pano húmido.

Figura. G-6

4. Voltar a colocar o rolo da escova, introduzindo a extremidade do rolo no lado direito do suporte e, em seguida, fixar a patilha do rolo no fecho magnético do lado esquerdo para o bloquear.

Figura. G-7

Nota: O aparelho é fornecido com uma escova de reserva que pode ser facilmente substituída.

Resolução de problemas

Problema	solução
O aparelho não fun-cio-na	Reiniciar depois de arrefecer
Fraca potência de sucção	Introduzir o filtro seco ou limpá-lo e deixar secar com-pletamente
O indicador da escova quando encravado pisca **Anúncio:** 1. Limpar a escova 2. Inserir corretamente o rolo da escova	1. Remover os bloqueios 2. Inserir corretamente o rolo da escova
O display Wi-Fi está desligado	Siga as etapas necessá-rias para se conectar ao Wi-Fi
O indicador „FWB vazio" (depósito de água limpa vazio) pisca, o que sig-nifica: Esvaziar o depósito de água limpa, encher com água e mistura de lim-peza	Voltar a encher o depó-sito de água limpa
O indicador „SWB cheio" (depósito de água suja cheio) pisca, o que sig-nifica:	Despejar a água suja e reinserir o depósito de água suja no aparelh
Todas as luzes são desli-gadas durante o funcio-namento	Deixar arrefecer o apa-relho e voltar a ligálo
O indicador de carga da bateria fica intermitente **Anúncio:** Bateria fraca, por favor carregar	Carregar ou reinici-ar o dispositivo
O painel LED acende-se a vermelho e anuncia: Iniciar o ciclo de auto-limpeza	Eliminar os congestiona-mentos, limpar o canal de sujidade ou reiniciar o aparelho
O símbolo de autolimpe-za fica intermitente	Iniciar auto-limpeza
O indicador de funciona-mento pisca	Contactar o serviço de apoio ao cliente

Nota: Se o guia de resolução de problemas acima não fornecer uma solução, visite o nosso website www.flixxe.de para obter mais ajuda.

Garantia

2 ANOS DE GARANTIA

- Só se aplica a compras efectuadas a revendedores autorizados da Flixxe GmbH.
- Sob reserva do cumprimento dos requisitos de-scritos no presente guia de instruções e de outras condições a seguir descritas.
- Esta garantia está sujeita à legislação do país em que a compra foi efectuada. Concedemos uma garantia de 2 anos ou um período de garantia de-terminado pela legislação local aplicável, conso ante o que for mais extenso.

COBERTURA

- O aparelho Flixxe tem uma garantia de 2 anos contra defeitos de material e de fabrico quando utilizado para fins domésticos de acordo com o manual de instruções Flixxe.

Os acessórios do motor e as baterias adquiridos separadamente estão cobertos com uma garantia de 1 ano.

- Esta garantia fornece, sem custos adicionais, toda a mão de obra e peças necessárias para assegurar que o seu aparelho está em perfeitas condições de funcionamento durante o período de garantia.
- Esta garantia só é válida se o dispositivo for utili-zado no país em que foi vendido

SEM COBERTURA

O FliXXe não é responsável pelos custos, danos ou reparações resultantes do seguinte:

- Dispositivos adquiridos num revendedor não autorizado.
- Operação ou manuseamento descuidado, opera-ção incorrecta, utilização indevida e/ou falta de manutenção ou utilização que não cumpra as in-struções de funcionamento da Flixxe.
- Utilização do aparelho para outros fins que não os domésticos normais, por exemplo, para fins comer-ciais ou para aluguer.
- Utilização de peças que não estejam em confor-midade com o guia de instruções da Flixxe.
- Utilização de outras peças e acessórios não fabri-cados ou recomendados pela Flixxe.
- Factores externos que não estão relacionados com a qualidade e a utilização do produto, como por exemplo
- Influências climáticas, alterações, acidentes, fal has de energia, picos de tensão ou força maior.
- Não foram removidos do aparelho entupimentos ou outros materiais perigosos.
- Desgaste normal, incluindo peças sujeitas a des-gaste como o recipiente transparente, correias, filtros, HEPA, escova e cabo de alimentação (ou - em casos de danos externos ou abuso identifi-cado), danos no tapete ou no chão que não este-jam em conformidade com as especificações do fabricante.
- Redução do tempo de descarga da bateria devido ao envelhecimento ou uso da bateria.

LIMITAÇÕES DA GARANTIA

- Todas as garantias implícitas relativas ao seu dispositivo, especialmente a garantia de comer-cialização ou adequação a um propósito específico, estão limitadas à duração desta garantia.
- A garantia aplica-se apenas ao proprietário original e à bateria original, não sendo permitida a trans-ferência.
- Esta garantia limitada confere-lhe certos direitos legais. Pode ainda ter outros direitos que variam consoante a região.
- A garantia pode não ser aplicável em todos os ca-sos, dependendo de fatores como o uso do pro-duto, o local onde o produto foi adquirido ou quem adquiriu o produto. Verificar cuidadosamente a garantia e contacte o fabricante se tiver alguma dúvida.

TERMOS DA GARANTIA

Registo:

- Recomendamos vivamente que registe o seu dispositivo por correio eletrónico para service@flixxe.de após a compra para usufruir de bene-fícios exclusivos. Para realizar o registo, introdozir o número de série completo (retirar o depósito de água limpa e o número de série encontra-se na parte de trás do aparelho).

Figura. G-8

- Os direitos à garantia não são afectados se o produto não estiver registado.

Reivindicar direitos de garantia:

- Por favor, guardar o comprovativo de compra. O utilizador deve fornecer o seu número de série e a prova de compra original com a data de compra e o número de encomenda para beneficiar da nossa garantia limitada.
- Todos os trabalhos são efectuados pela Flixxe ou por um centro de apoio ao cliente autorizado.
- As peças defeituosas substituídas tornamse pro priedade da Flixxe GmbH.
- Uma reparação ao abrigo desta garantia não prolonga o período de garantia.

Contactar o nosso serviço de apoio ao cliente através de service@flixxe.de

IÇERIK

Önemli güvenlik uyarıları 1

Teknik bilgiler 5

Özet 5

Montaj 5

Kullanım 6

Bakım 9

Sorun giderme 10

Garanti 11

Türkçe

ÖNEMLİ GÜVENLİK UYARILARI

BU KILAVUZU MUHAFAZA EDIN
Yalnızca evde kullanım için tasarlanmıştır.

- Lütfen kullanmadan önce bu kılavuzu dikkatlice okuyun ve ileride kullanmak üzere muhafaza edin.
- Herhangi bir elektrikli cihazı kullanırken aşağıdakiler de dahil olmak üzere temel önlemlere her zaman uyulmalıdır:
- Uyarılara uyulmaması elektrik çarpmasına, yangına ve/veya ciddi yaralanmaya neden olabilir.

UYARI - Aşağıdakilerden kaçınmak için

Yangın, elektrik çarpması ve yaralanmalarda aşağıdaki bilgilere dikkat edin:

1. Cihaz, denetlenmedikçe veya yönlendirilmedikçe fiziksel, duyusal veya zihinsel yetenekleri kısıtlı veya deneyim ve bilgi eksikliği olan kişiler (çocuklar dahil) tarafından kullanılmamalıdır.
2. Cihaz 8 yaşından küçük kişiler tarafından kullanılmamalıdır.
3. Cihazı yalnızca iç mekanlarda, vinil, fayans, yalıtılmış ahşap vb. gibi halı kaplı olmayan zemin yüzeylerinde kullanın. Sabit olmayan nesnelerin veya halı kenarlarının üzerini süpürmeyin Fırçanın durması, erken bant arızasına neden olabilir.
4. Oyuncak olarak kullanılması yasaktır. Çocukların, evcil hayvanların veya bitkilerin yakınında kullanırken özellikle dikkatli olun.
5. Yalnızca bu kılavuzda açıklandığı şekilde kullanın. Yalnızca üretici tarafından önerilen ek parçaları kullanın.
6. Güç kablosu veya fişi hasarlıysa kullanmayın. Cihazı yere düşürmeniz, hasar görmesi, açık havada bırakmanız, suya düşürmeniz veya olması gerektiği gibi çalışmaması durumunda müşteri hizmetlerine iade edin.
7. Şarj fişi ve şarj kontakları dahil şarj cihazına ıslak ellerle dokunmayın.
8. Açıklıklara herhangi bir nesne sokmayın.Tıkanmış açıklıklarla kullanmayın. Toz, tüy, saç ve hava dolaşımını kısıtlayabilecek diğer şeylerden uzak tutun.
9. Saçlarınızı, kıyafetlerinizi, parmaklarınızı ve vücudunuzun diğer tüm kısımlarını açıklıklardan ve hareket eden parçalardan uzak tutun.
10. Basamakları temizlerken özellikle dikkatli olun.
11. Benzin gibi yanıcı sıvıları temizlemek için veya bunun gibi maddelerin bulunabileceği alanlarda kullanmayın.
12. Yanan veya duman çıkaran hiçbir şeyi süpürmeyin. Anan veya duman çıkaran Örneğin sigara, kibrit veya sıcak kül gibi.
13. Filtresiz kullanmayınız.
14. Yanlışlıkla çalıştırılmasını önleyin. Cihazı kaldırmadan veya taşımadan önce anahtarın kapalı konumda olduğundan emin olun. Parmağınız güç düğmesinin üzerindeyken cihazı taşımak veya güç düğmesi açıkken cihazı bağlamak kaza riskini artırır.
15. Herhangi bir ayar yapmadan, ek parçaları değiştirmeden veya depolamadan önce mutlaka cihazı kapatın. Bu önlem cihazın yanlışlıkla başlatılması riskini azaltır.
16. Cihazı yalnızca FliXXe tarafından belirtilen şarj cihazıyla şarj edin. Bir akü türü için tasarlanmış bir şarj cihazı, başka bir akü için kullanıldığında yangın riskini artırabilir.
17. Cihaz için yalnızca özel olarak tasarlanmış FliXXe akülerini kullanın. Değişik Başka bir akünün kullanılması yaralanma ve yangın tehlikesiyle sonuçlanabilir.
18. Uygunsuz durumlarda aküden basınçlı sıvı sızabilir. Temastan kaçının. Yanlışlıkla ciltle teması halinde su ile durulayın. Sıvının gözlere temas etmesi durumunda hemen bir doktora müracaat edin. Aküden sızan sıvı tahrişe veya yanıklara neden olabilir.
19. Hasar görmüş veya değişime uğramış aküleri veya cihazları kullanmayın. Hasar görmüş veya değişime uğramış aküler, yangın, patlama veya yaralanmayla sonuçlanabilecek beklenmeyen durumlara neden olabilir.
20. Aküleri veya cihazları ateşe atmayın veya yüksek derecede sıcaklıklara maruz bırakmayın. Yangın durumunda veya 130 °C'nin üzerindeki sıcaklıklarda patlama riski vardır.
21. Tüm şarj talimatlarına uyunuz ve aküyü veya cihazı kılavuzda belirtilen sıcaklık aralığının dışında şarj etmeyin. Yanlış şarj veya belirtilen aralığın dışındaki sıcaklıklar aküye zarar verebilir ve yangın riskini artırabilir.
22. Onarım işini eğitimli bir kişiye bırakın. Yalnızca aynı yedek parçaları kullanın. Bu cihaz yalnızca yetkili kişiler tarafından değiştirilebilecek bir akü içerir. Cihazın güvenliği ancak bu şekilde sağlanabilinir.

23. Bu cihaz değiştirilemeyen akü hücreleri içermektedir. Kullanım ve bakım için kılavuz doğrultusu dışında cihazı veya aküyü onarmaya veya değiştirmeye çalışmayın.

24. Motorlu emme aparatını takmadan veya çıkarmadan önce mutlaka cihazı kapatın.

25. Cihazı açık havada veya arabada şarj veya muhafaza etmeyin. Aküyü yalnızca sıcaklığın 4°C'den yüksek ancak 40°C'den düşük olduğu kuru bir odada şarj edin, muhafaza edin veya kullanın. Şarj cihazı yalnızca binalarda kullanıma uygundur.

26. Kireç, çimento, talaş, alçı tozu veya kül gibi çok ince parçacıkları süpürmeyin.

27. Cihazı metal çivi, cam parçaları, metal ataç veya kalem gibi keskin nesneleri süpürmek için kullanmayın.

28. Cihazı aşağıdakiler gibi tehlikeli maddeleri ve kimyasalları süpürmek için kullanmayın: Çözücüler, kanalizasyon temizleyicileri, güçlü asitler veya güçlü bazlar.

29. Cihaz aşırı ısınırsa, alışılmadık sesler çıkarırsa, alışılmadık kokular çıkarırsa, emiş gücü zayıfsa veya elektrik sızıntısı varsa çalışmayı derhal durdurun.

30. Uzun süreli muhafaza etmek için elektrikli süpürgeyi kapatın ve fişini çekin.

31. Düşük emiş gücüne, motorun aşırı ısınmasına veya cihazın kullanım ömrünün kısalmasına neden olabilecek olası tıkanmaları önlemek için her kullanımdan sonra geri kazanım tankını temizleyin.

32. Kullandıktan sonra kuru bir yerde muhafaza edin.

33. Cihazı durgun suya koymayın veya batırmayın.

34. Bu kılavuzdaki tüm veriler ve teknik talimatlar, Flixxe veya üçüncü taraflarca gerçekleştirilen laboratuvar testlerinin sonuçlarına dayanmaktadır.

    Şirket nihai beyanlarda bulunma hakkını saklı tutar.

35. Cihazı temizlemeden veya bakımını yapmadan önce daima elektrik fişini prizden çekin.

36. Güç kablosunun cihazın üzerinden dolanması tehlikeli olabilir.

37. Su derinliği yüzeyden 5 mm'den fazla ise cihazı kullanmayınız.

Kullanım alanı

1. Akülü sert zemin temizleyicisi, iç mekandaki sert zeminlerde kullanıma uygundur: Vinil, Fayans, Cilalı Ahşap vb. Pürüzlü yüzeylerde kullanıldığında iyi bir sonuç garanti alınamayanabilir.
2. Gövdesinin deforme olmasını önlemek için cihazı şömine, ısıtıcı gibi ısı kaynaklarından uzak tutun.
3. Yukarıda açıklandığı gibi yanıcı sıvıları, çok ince parçacıkları, keskin nesneleri, tehlikeli maddeleri, kimyasalları veya diğer yanan veya duman çıkaran nesneleri süpürmeyin.

Temizleme çözümü bilgileri

1. Motora çok miktarda temizleme solüsyonu girmesi cihaza zarar verebilir.
2. Solüsyonu Kullanım bölümündeki talimatlara göre dökün. Beraberinde gönderilen temizleme solüsyonunu kullanmanızı öneririz. Ürünü asidik, alkali çözeltiler veya çevreye zararlı diğer maddelerle birlikte kullanmayın.
3. Çocukların ulaşamayacağı yerde muhafaza edin. Göz ve cilt ile temasından kaçının, aksi takdirde bol su ile durulayın. Tahriş devam ederse tıbbi yardım için bir doktora gidin. Ürün yutulursa tıbbi yardım alın.
4. Atık su ve çözeltinin imhası yerel çevre koruma düzenlemelerine uygun olmalıdır.
5. Hiçbir durumda sabun, deterjan gibi köpüren temizleyiciler kullanmayınız, aksi takdirde cihaz zarar görebilir ve garanti geçersiz olabilir.

Cihaz hakkında bilgi

1. Cihazı kullanma ve temizleme talimatları dışında onarmaya veya değiştirmeye çalışmayın.
2. Cihazı FliXXe takılabilir güç kaynağıyla şarj edin. Giriş voltajı: 100-240V AC Hem yüksek hem de düşük voltaj, güç adaptörüne veya cihaza zarar verebilir, hatta kullanıcının yaralanmasına neden olabilir.
3. Basamakları temizlerken özellikle dikkatli olun.
4. Cihazı kaldırmadan veya taşımadan önce güç düğmesinin kapalı konumda olduğundan emin olun. Kirli suyun motora girmesini önlemek için cihazı düz bir şekilde yatırmayın veya eğmeyin.
5. Yanlışlıkla takılmayı önlemek için cihazı şarj istasyonuna yerleştirin.
6. Kullanmadan önce daima kirli su kabını ve temiz su kabını düzgün bir şekilde yerleştirin.
7. Kısa devre nedeniyle yangın veya yaralanma riskini önlemek için cihazın veya güç kaynağının ıslanmadığından emin olun.

BattG'ye göre geri dönüşüm talimatları

Akü çevreye zararlı malzemeler içerir ve bu nedenle atılmadan önce cihazdan çıkarılması gerekir. Akü çıkarmak için cihazın kapatılması gerekir.

Piller ve aküler evsel atık değildir! Her tüketici, zararlı madde içerip içermediğine bakılmaksızın tüm pilleri ve akümülatörleri, çevre dostu bir şekilde imha edilebilmeleri için kendi mahallesindeki/bölgesindeki bir toplama noktasına veya bir perakendeciye teslim etmekle yükümlüdür.

Lütfen pilleri ve akümülatörleri yalnızca şarjları bitince teslim edin.

Bu nedenle piller ve akümülatörler yukarıda gösterilen sembolle işaretlenmiştir.

Geri dönüşüm talimatları WEEE'ye göre

Eski cihazlar ev çöpüne atılmamalıdır Her tüketici, kullanım ömrünün sonunda tüm cihazları, kuralınca ve çevre dostu bir şekilde imha edilebilmeleri için kendi mahallesindeki/bölgesindeki bir toplama noktasına veya bir perakendiciye teslim etmekle yükümlüdür.

Yukarıdaki resimde elektrikli ve elektronik ekipmanların (WEEE) ayrı toplandığını gösteren çöp kutusu simgesi gösterilmektedir.

AB ülkeleri için:

AB uygunluk beyanına ilişkin bilgileri www.flixxe.de adresinde bulabilirsiniz.

Semboller:

	Kullanım kılavuzunu okuyunuz
	Sınıf II
	Kısa devreye dayanıklı güven-lik izolasyon transformatörü
	Güç kaynağını
	Sadece kapalı alanda kullanım için
	Doğru akım
	Alternatif akım

Teknik veri:

Ürün	FliXXe X SERİSİ
Şebeke girişi	100 - 240V
Voltaj	21,6 V 4000 mAh Li-İyon
Değerlendirilmiş kapasite	220 W
Süre	ARABA: yaklaşık. 35 dk. MAX: Yaklaşık 20 dakika.
Şarj süresi	4 - 5 saat
Su akış debisi	30 - 100 ml/dak
FWB kapasitesi	yaklaşık 0,7 litre
SWB kapasitesi	yaklaşık 0,7 L
Koruma sınıfı	IPX4

Özet:

Bildirim: Ek parçalar modele bağlı olarak farklı olabilir. Ek parçalk pahtiyacınız varsa lütfen www.flixxe.de adresini ziyaret edin.

1. Adet kendi kendini temizleme şalteri
2. Açma/kapama çalışma modu şalteri
3. Çalışma modunu değiştirmek için şalter
4. Ekran
5. Kirli su kabının açılma
6. Kirli su kabı sapı
7. Kirli su kabı (SWB)
8. Fırçalı rulo kapağı
9. Boru
10. Ses kontrol anahtarı
11. Hoparlör
12. Temiz su kabının sapı
13. Fırça rulosu
14. Aksesuar tutucu
15. Hepa Filtre
16. Koku nötrleştirici ve Temizlik çözümü
17. Kanal temizleme fırçası
18. Fırça
19. Aksesuar tutucu
20. Şarj cihazı
21. Şarj istasyonu
22. Kendi kendini temizleme sembolü
23. OTOMATİK mod
24. Ses modu için ekran Açık / Kapalı
25. Kirli su deposu dolu
26. Pil göstergesi
27. Temiz su deposu boş
28. Pil şarj göstergesi
29. Temizleme gücü göstergesi
30. Güç modu

Şekil I

Montaj (Montaj/sökme)

Not: Su deposunun ve fırçanın takılmasıyla ilgili bilgi için bkz. „Kullanım" ve „Bakım".

- Tutma yerini monte etmek için yerine oturduğunu duyuncaya kadar cihazın içine sokun.

Şekil A-1

- Sapın çözülmesi gerekiyorsa, yaya bir aletle bastırın (örn. bir tornavidayla) ve gevşetilen kolu cihazdan çıkarın.

Şekil A-2

Kullanim (Kullanıma hazırlanma)

- İlk kullanımdan önce cihazı 4-5 saat şarj edin (daha fazla bilgi için şarj talimatlarına bakın).

* Flixxe laboratuvar test sonuçlarına dayanmaktadır. Laboratuvardaki sıcaklık: 4°C – 40°C.

1. Cihazı standart olarak OTOMATİK modda başlatmak için „AÇIK" düğmesine basın.

Cihazı kapatmak için tekrar „ON" tuşuna basın. Düğmeye basarak AUTO, MAX ve EMME modu arasında geçiş yapın.

Şekil B-1

Öneriler:

- Cihaz standart olarak Otomatik modda başlar. Cihaz dik durumdayken açın. Modlar arasında geçiş yapmak için 3 saniye basılı tutun. Modelin aynı zamanda kurutma modu da varsa, başlangıçta bunu fırçanın sulanmayacağı şekilde ayarlayın.

2. Cihaz dik yerleştirildiğinde çalışmayı durdurur, geriye doğru eğdiğinizde tekrar çalışmaya başlar.

* Su sızıntısını önlemek için cihazı geriye doğru 142°'den fazla eğmeyin.

Şekil B-1

3. Kullanımdan sonra, şarj etmek ve muhafaza için cihazı şarj istasyonuna dikey olarak yerleştirin.

Şekil B-2

Uyarı:

- Temiz su deposu içeriğine bağlı olarak uygun modun seçilmesi, maksimum kir tespit etkinliği açısından çok önemlidir.
- Köpük içeren sıvıyı süpürmeyin.
- Cihaz, emme yüzeyinde kalan suyun emilmesi için kapandıktan 3 saniye sonra kapanır.
- Emme modu yalnızca belirli modellerde mevcuttur; lütfen ilgili ürüne bakın.

TEMIZ SU KABINI DOLDURUN

1. Temiz su deposunu cihazdan çıkarmak için serbest bırakma düğmesine basın.

Şekil B-3

2. Kabın kapağını açın ve kabı Max işaretine kadar musluk suyuyla doldurun. Kapsamlı bir temizlik gerekiyorsa, FW'ye bir şişe kapağı dolusu solüsyon ekleyin ve kapağı sıkıca kapatın.

Şekil B-4

Uyarı: Yalnızca sıcaklığı 60°C'nin altında olan su kullanın. SICAK SU KULLANMAYINIZ

3. Kabı tekrar cihaza koyun. İşlemi doğru yaptıysanız bir „klik" sesi duymalısınız.

Şekil B-5

ŞARJ TALIMATLARI

Cihazı şarj etmek için şarj istasyonuna yerleştirin ve güç adaptörünü elektrik prizine takın.

1. Cihazı şarj etmek için harici şarj kablosunu şarj istasyonuna ve elektrik prizine bağlayın.
2. Takılma tehlikesini önlemek için, şarj sırasında cihazı duvarın yakınında şarj istasyonuna yerleştirin.

Şekil C-1

Uyarı:

- Cihazı yalnızca FliXXe tarafından gönderilen güç adaptörüyle şarj edin.
- Uzun süre kullanılmayacaksa optimum performans için cihazın 3 ayda bir şarj edilmesi gerekir. Akünün tamamen şarj olması 4-5 saat sürebilir.
- Kuru bir yerde saklayın Cihazı güneş ışığından ve dondan koruyun. Önerilen sıcaklık aralığı: 4°C - 40°C.

TEMIZLEME MODUNUN SEÇIMI

Otomatik mod

- OTOMATİK modda, „XSense" zeminin ne kadar kirli olduğunu otomatik olarak algılar ve uygun miktarda temizlik maddesi ve emme gücü uygular.
- Kırmızı kir kontrol halkası daha fazla kirin tespit edildiğini, mavi halka ise daha az kirin tespit edildiğini gösterir. Bu mod otomatik olarak en iyi temizleme çözümünü sağlar.

Şekil D-1

MAKS modu

- AUTO modunda MAX moduna girmek için değiştirme düğmesine basın. Ekrandaki AUTO göstergesi söner.
- MAX modu, cihazın maksimum emiş gücünü uygular ve daha kapsamlı bir temizlik için su/solüsyon püskürtür.

Şekil D-2

EMME modu
(yalnızca belirli modellerde mevcuttur)

- MAX modunda, EMME moduna girmek için değiştirme düğmesine basın.
- EMME modunda cihaz sadece suyu emer, püskürtmez. Bu modu ıslak yüzeylerde kullanmanızı öneririz.

Uyarı: Çizilmeleri önlemek için keskin nesneleri dijital ekrandan uzak tutun.

ÇALIŞTIRMA ZAMANI

- OTOMATİK modda çalışma süresi yakl. 35 dakika. MAX gücü kullanıldığında çalışma süresi yakl. 20 dakika.
- Tahmini çalışma süresi verileri bir FliXXe laboratuvarı tarafından belirlendi.

ŞARJ SÜRESI

- Tam şarj döngüsü yaklaşık 4 - 5 saat sürer
- Tahmini veriler bir FliXXe laboratuvarı tarafından 4°C ila 40°C arasındaki ortam sıcaklıkları kullanılarak belirlenmiştir.

Göstergeler (Kullanımda)

- Dil açık/kapalı
- Pil seviyesi düşük: pil göstergesi yanıp söner.
- Kendi kendini temizleme modu
- Otomatik mod
- Maksimum mod
- Kurutma modu (her modelde mevcut değildir)
- Ekran yanıp sönüyor: FWB boş.
- Ekran yanıp sönüyor: SWB dolu veya kanal engellendi.
- Ekran yanıp sönüyor: cihazın kendi kendini temizlemesi gerekiyor.

Sesli duyuru

İçerik değişiklik gösterebilir, doğası gereği belirleyicidir

Durum	Bildiri
Bildiriler açık	Bildiriler açık
Bildiriler devre dışı bırakıldı	Duyurular devre dışı bırakıldı
Otomatik mod varsayılan olarak etkindir	Otomatik mod
Maksimum moduna geç	Maksimum mod
Sadece suyla temizleyin	Sadece suyla temizleyin
Standart olarak temizleme solüsyonuyla temizleyin	Temizleme solüsyonuyla temizleyin
Pil şarjı: %10 - 20	Pil düşük
Akkuladung: 0 - 10%	Pil şarjı: %0 - 10 Pil zayıf, lütfen şarj edin
Temiz su deposu boş	Temiz su kabını boşaltın ve su ve temizleme solüsyonu ile doldurun
Kendi kendini temizleme gerekli	Kendi kendini temizleme döngüsünü başlat
Cihaz şarj istasyonunda değil	Cihazı şarj istasyonuna yerleştirin
Kirli su kabı dolu	Kirli su kabı dolu, lütfen boşaltın
Kirli su deposu takılı değil	Lütfen kirli su kabını yerleştirin
Fırça rulosu karışmış	Fırça rulosunu temizleyin.
Fırça rulosu takılı değil	Fırça rulosunu doğru şekilde takın
Cihaz kapalı	Kapamak
Şarj işlemini başlatın	Şarj işlemi başladı
Kendi kendini temizleme döngüsünü başlatın.	Kendi kendini temizleme döngüsünün çalıştırılması gerekip gerekmediğini otomatik olarak algılar. Lütfen kendi kendini temizleme döngüsünü başlatın
Kendi kendini temizleme için pil yeterli değil	Pil zayıf, şarj etmeye başlayın
Kendi kendini temizlemeye başlamak için yeterli pil şarjı	Kendi kendini temizlemeye başla
Fırça rulosunu temizleyin	Fırça rulosunu temizleyin
Kir kanalını temzileyiniz.	Kir kanalını temizleyin
Otomatik tanıma	Otomatik tanıma
Kapsamlı temizlik	Kapsamlı temizlik
Kendi kendini temizleme tamamlandı	Kendi kendini temizleme döngüsü tamamlandı, lütfen kirli su kabını temizleyin
Kendi kendini temizleme tamamlandı	Kendi kendini temizleme döngüsü tamamlandı, lütfen kirli su kabını temizleyin

Bakim

Uyarı:

- Optimum performans sağlamak ve kokuları önlemek için, her kullanımdan sonra daima SWB'yi, filtreyi, fırça rulosunu ve fırça rulosu kapağını tamamen temizleyip kurulayın.
- Tüm parçaların doğru takıldığından emin olun, aksi takdirde cihaz düzgün çalışmayabilir.
- Bakım çalışmalarından sonra cihazı şarj istasyonuna dikey olarak yerleştirin. Cihazı doğrudan güneş ışığına maruz bırakmayınız ve kuru bir yerde saklayınız.

Cihaz

1. Yaralanma riskini azaltmak için bakım yapmadan önce cihazı kapatın.

Şekil E-1

2. Yüzeyi nötr bir deterjanla temizlemek için bir bez kullanın. Cihaza su girmemesi için bez kuru olmalıdır.

Şekil E-2

3. LED halkası kırmızı yandığında, kirli su kabını çıkarın ve kir sensörünü nemli bir bezle veya temizleme aletiyle temizleyin.

Şekil E-3

KIRLI SU KABI

1. Kirli su maksimum seviyeye ulaştığında cihaz kapanır, ekranda hatırlatma gösterir ve bildiri yapar.
2. SWB'yi boşaltmak için depo kapağını yukarı çekin. Temizleme aletiyle kalan kirleri temizleyin. SWB'nin içini durulayın ve tekrar cihaza takın.

Şekil F-1

KIRLI SU KABININ KAPAĞI

- Kirli su kabının kapağı ve içindeki filtre tıkanmışsa, kabın kapağını ve filtreyi çıkarıp her iki parçayı da suyla durulayın.

Şekil F-2

KURU FILTRE

Kuru filtrenin her iki tarafındaki girintili alanı tutun ve yukarı çekin.

Akan su altında durulayın. Filtre, SWB kapağına tekrar yerleştirilmeden önce tamamen kuru olmalıdır.

* Kolay değiştirme için cihaza yedek bir kuru filtre dahildir.

Şekil F-3

FIRÇA RULOSUNUN KENDI KENDINI TEMIZLEMESI FIRÇA RULOSU

1. Kullandıktan sonra cihazı şarj istasyonuna yerleştirin. Sensör kirlenme derecesini otomatik olarak algılar
2. „Kendi kendini temizleme döngüsünü başlat" komutunu duyduğunuzda, kendi kendini temizleme düğmesine basın ve işlemi başlatın.
3. İşlem tamamlandıktan sonra "Kendi kendini temizleme tamamlandı, kirli su tankını temizleyin" bildirisi duyulacaktır. Bu noktada cihaz şarj olmaya başlayacaktır.
4. Seçilen modellerde fırçanın hava kontrollü kuruması başlar ve bu 3 saate kadar sürebilir. Kendi kendini temizleyen fırçaya tekrar kısaca basılarak kurutma kapatılabilir.

Şekil F-4

Uyarı:

- Şarj istasyonunun fişe takılı olduğundan ve pil seviyesinin %10'un üzerinde olduğundan emin olun. Kendi kendini temizleme döngüsünden önce SWB'yi temizleyin ve FWB'deki su seviyesinin %40'ı aştığından emin olun.

FIRÇA RULOSU KAPAĞI

1. Kapak mandalını sıkın ve kapağı yukarı doğru çekerek çıkarın.

Şekil G-1

2.Suyla durulayın.

Şekil G-2

3.Fırça rulosu kapağını değiştirirken, sızıntıyı önlemek için daima yerine oturtun.

Şekil G-3

FIRÇA RULOSU

1. Fırça rulosu çıkıntısını kavrayın ve fırça rulosunu yana doğru çekerek çıkarın.

Şekil G-4

2. Fırça rulosunun etrafına sarılan saçları ve kalıntıları temizlemek için temizleme aletini kullanın ve suyla durulayın. Fırça rulosunu aksesuar tutucusuna tekrar takın ve cihaza tekrar yerleştirmeden önce tamamen kurumasını bekleyin.

Şekil G-5

3. Fırça rulosu haznesindeki ve açıklığındaki saçları ve kiri kağıt havlu veya nemli bir bezle temizleyin.

Şekil G-6

4. Fırça rulosunun ucunu tutucunun sağ tarafına yerleştirerek ve ardından rulo tırnağını kilitlemek için sol taraftaki manyetik tokaya takarak fırça rulosunu değiştirin.

Şekil G-7

Uyarı: Cihaz, kolayca değiştirebileceğiniz yedek bir fırça rulosuyla birlikte gelir.

SORUN GİDERME

Sorun	Çözüm
Cihaz çalışmıyor	Soğuduktan sonra yeniden başlatın
Zayıf emiş gücü	Kuru filtreyi takın veya temizleyin ve tamamen kurumasını bekleyin
Sıkışmış fırça rulosu göstergesi yanıp sönüyor **Bildiri:** 1. Fırça rulosunu temizleyin 2. Fırça rulosunu doğru şekilde takın	1. Tıkanıklıkları kaldırın 2. Fırça rulosunu doğru şekilde takın
WLAN ekranı kapalı	WiFi'ye bağlanmak için adımları izleyin
Ekranda „FWB boş" yanıp sönüyor. **Bildiri:** Temiz su kabını boşaltın ve su ve temizleme solüsyonu ile doldurun	FWB'yi yeniden doldurun

Ekranda „SWB dolu“ Yanıp Sönüyor **Bildiri:** Kirli su deposunu temizleyin	Kirli suyu boşaltın ve SWB'yi tekrar takın
Çalışma sırasında tüm ışıklar söndü	Cihazın soğumasını bekleyin ve yeniden başlatın
Pil şarj göstergesi yanıp sönüyor **Bildiri:** Pil zayıf, lütfen şarj edin	Cihazı şarj edin veya yeniden başlatın
LED halkası kırmızı renkte yanıyor **Bildiri:** Kendi kendini temizleme döngüsünü başlat	Tıkanıklıkları giderin, kir kanalını temizleyin veya cihazı yeniden başlatın
Kendi kendini temizleme sembolü yanıp söner	Kendi kendini temizlemeye başla
Güç göstergesi yanıp sönüyor	Müşteri hizmetlerine başvurun

Uyarı: Yukarıdaki sorun giderme kılavuzu bir çözüm sunmuyorsa www.flixxe.de web sitemizi yardım için ziyaret edin. .

Garanti

2 YIL GARANTİ

- Yalnızca yetkili Flixxe GmbH bayilerinden yapılan alışverişlerde geçerlidir.
- Bu kılavuzda açıklanan gereksinimlere ve aşağıda açıklanan diğer koşullara uygunluğa tabidir.
- Bu garanti, satın almanın yapıldığı ülkenin kanunlarına tabidir. Hangisi daha uzunsa, 2 yıl veya geçerli yerel yasalar tarafından belirlenen bir garanti süresi veriyoruz.

Kapak

- Flixxe cihazınız, Flixxe kullanım talimatlarına uygun olarak evsel amaçlar için kullanıldığında malzeme ve işçilik kusurlarına karşı 2 yıl garantilidir.

Ayrı olarak satın alınan motor aksesuarları ve aküler 1 yıl garanti kapsamındadır.

- Bu garanti, cihazınızın garanti süresi boyunca mükemmel çalışır durumda olmasını sağlamak için gerekli tüm işçilik ve parçaları hiçbir ek ücret ödemeden sağlar.
- Bu garanti yalnızca cihazın satıldığı ülkede kullanılması durumunda geçerlidir.

Kapak yok

FliXXe, aşağıdakilerin bir sonucu olarak ortaya çıkan maliyet, hasar veya onarımlardan sorumlu değildir:

- Yetkili olmayan bir satıcıdan satın alınan cihazlar.
- Dikkatsiz çalıştırma veya taşıma, yanlış çalıştırma, hatalı kullanım ve/veya bakım eksikliği veya Flixxe kullanım talimatlarına uymayan kullanım.
- Cihazın normal ev amaçları dışında kullanılması örneğin ticari amaçlar veya kiralama için.
- Flixxe kullanım talimatlarına uygun olmayan parçaların kullanılması.
- Flixxe tarafından üretilmeyen veya tavsiye edilmeyen diğer parçaların ve aksesuarların kullanımı.
- Ürün kalitesi ve kullanımı ile ilgili olmayan dış faktörler, örneğin hava etkileri, değişiklikler, kazalar, elektrik kesintileri, voltaj yükselmeleri veya mücbir sebepler.
- Yetkisiz kişiler tarafından yapılan onarımlar veya değişiklikler.
- Tıkanıklıklar veya diğer tehlikeli maddeler cihazdan çıkarılmamıştır.
- Temiz hazne, kayış, filtre, HEPA, fırça ve güç kablosu gibi normal aşınan parçalar (veya harici hasar veya yanlış kullanım tespit edildiğinde), üretici tarafından belirtilmeyen halı veya zemin hasarı dahil olmak üzere normal aşınma ve yıpranma.
- Akünün eskimesi veya kullanımı nedeniyle akünün deşarj süresinde azalma.

GARANTİ SINIRLAMALARI

- Satılabilirlik veya belirli bir amaca uygunluk garantileri dahil ancak bunlarla sınırlı olmamak üzere cihazınızla ilgili tüm zımni garantiler bu garantinin süresiyle sınırlıdır.
- Garanti yalnızca orijinal sahibi ve orijinal akü için geçerlidir, devredilemez.
- Bu sınırlı garanti size belirli yasal haklar vermektedir. Bölgeye göre değişen başka haklarınız da olabilir.
- Garanti, ürünün kullanımı, ürünün nereden satın alındığı veya ürünü kimden satın aldığınız gibi faktörlere bağlı olarak her durumda geçerli olmayabilir. Lütfen garantiyi dikkatlice kontrol edin ve herhangi bir sorunuz varsa üreticiyle iletişime geçin.

GARANTİ HİZMETLERİ

Kayıt:

- Özel avantajlardan yararlanmak için cihazınızı satın aldıktan sonra service@flixxe.de adresine e-posta yoluyla kaydetmenizi önemle tavsiye ederiz. Kayıt için lütfen tam seri numarasını girin

  (tatlı su tankını çıkarın ve seri numarasını cihazın arkasında bulacaksınız).

Bknz. G-8

- Ürününüz kayıtlı değilse garanti talepleriniz etkilenmez.

Garanti taleplerinde bulunmak:

- Lütfen faturanızı saklayın. Sınırlı garantimizden yararlanmak için seri numaranızı ve satın alma tarihi ile sipariş numarasını içeren orijinal satın alma belgesini sağlamalısınız.
- Tüm çalışmalar Flixxe veya yetkili bir müşteri hizmetleri merkezi tarafından gerçekleştirilir.
- Değiştirilen kusurlu parçalar Flixxe GmbH'nin mülkiyetine geçer.
- Bu garanti kapsamındaki bir onarım garanti süresini uzatmaz.

Müşteri hizmetlerimizle service@flixxe.de üzerinden iletişime geçin.

Flixxe GmbH
Fasanenweg 5
41363 Jüchen
Germany

service@flixxe.de
www.flixxe.de

Scan QR-Code
for Quick Guide

www.flixxe.de/
bedienungsanleitung

May 2024 – Right reserved to make technical changes during the course of continuous product improvement.