Pflanz-Homelift
Treppenlifte & Lifttechnik

HOMEGLIDE
TREPPENLIFT GERADE

HOMEGLIDE

EIN TREPPENLIFT FÜR GERADE TREPPEN

Wenn Sie sich für einen HomeGlide Treppenlift entscheiden, wählen Sie eine ideale Lösung für den Erhalt Ihrer Mobilität. Der HomeGlide wird auf Ihrer Treppe und nicht an Ihrer Wand angebracht. So ist eine schnelle und einfache Montage in Ihrem Zuhause möglich. Mit seiner glatten Aluminiumschiene ist er eine attraktive, elegante und dezente Ergänzung zu Ihrem Zuhause.

Gebaut mit der neuesten Technologie, kann der HomeGlide Treppenlift an fast alle geraden Treppen ab 740mm Breite eingebaut werden.

Das Design des HomeGlide ist einfach, robust und erfüllt Ihre gewünschten Anforderungen an die Barrierefreiheit. Fernbedienungen ermöglichen, dass er entweder am oberen oder am unteren Ende der Treppe geparkt werden kann, so dass es für Sie am bequemsten ist. Bei Nicht-Gebrauch kann der HomeGlide auf nur 380 mm weggeklappt werden, um nicht für die anderen Nutzer der Treppe im Weg zu sein.

Erhalten Sie wieder mehr Mobilität und Unabhängigkeit in Ihrem Zuhause. Mit dem HomeGlide steht Ihnen ein sicherer, zuverlässiger und technologisch fortschrittlicher Treppenlift zur Seite.

HOMEGLIDE

KOMFORT FÜR SIE

Die Akkus des HomeGlide laden sich selbstständig auf, so dass Ihr Lift jederzeit fahrbereit zur Verfügung steht. Zusätzlich sind zwei Fernbedienungen im Lieferumfang enthalten. Diese können an der Wand angebracht werden und machen ein Herbeirufen des Treppenlifts so einfach wie möglich. Meistern Sie zukünftig wieder Steigungen bis 53 % und genießen Sie flexible Bewegung in Ihren eigenen vier Wänden.

SICHERHEIT

Ihre Sicherheit ist von größter Bedeutung für uns. Wenn der Lift auf ein Hindernis trifft, wird er sicher zum Stillstand kommen, durch die besonderen Sicherheitskanten an der Antriebseinheit.

Ein manueller Drehsitz, der für ein unbesorgtes Ein- und Aussteigen sorgt, gehört ebenso zur Grundausstattung wie ein stabiler Sicherheitsgurt.

Der Treppenlift ist batteriebetrieben, so dass Sie ihn auch während eines Stromausfall benutzen können und nicht auf halber Strecke stehen bleiben.

KOMFORTABEL

Die dicke und luxuriöse Polsterung sorgt für einen festen und bequemen Sitz. Die Sisal-Farbe der Polster ist ein neutraler Ton, der in jeden Haushalt passt. Die Polsterung ist auch feuerfest, flüssigkeitsabweisend und leicht zu reinigen.

EINFACHE STEUERUNG

Der HomeGlide wird mit einem einfach zu bedienenden Joystick bewegt, der auch entfernt werden kann, um nicht autorisierte Nutzung zu verhindern.

AUTOMATISCHE KLAPPSCHIENE

Falls die Schiene ungünstig in den Raum ragt oder eine Tür versperrt, kann optional eine automatische Klappschiene verbaut werden. Nachdem Sie den Treppenlift verwendet haben, wird er wieder ans obere Ende der Treppe zurückgefahren und der untere Teil der Schiene wird eingeklappt, so dass der untere Bereich des Treppenhauses frei bleibt.

> Mobilität fängt in Ihrem Zuhause an.

DAS *PFLANZ-HOMELIFT-VERSPRECHEN*...

...bedeutet, dass Sie Ihren Treppenlift innerhalb von Tagen anstatt von Wochen eingebaut bekommen können.

In manchen Fällen können wir innerhalb von 24 Stunden nach Bestelleingang den Lift bei Ihnen montieren.

Dazu bieten wir einen bundesweiten Service.

NACHHALTIGKEIT

Der Treppenlift kann problemlos an einem anderen Ort neu aufgebaut werden. Nicht nur die Motoreinheit und der Sitz bleiben erhalten, sondern auch alle Schienenteile sind leicht zu einer neuen Schienenform umbaubar.

FAIRE UND TRANSPARENTE PREISE

Wir von Pflanz-Homelift verzichten auf grenzwertige Methoden und auf provisionsabhängige Beratung. Wir möchten Sie ehrlich und fair beraten und Ihnen den bestmöglichen Service und Preis für einen Treppenlift anbieten.

ABMESSUNGEN in mm

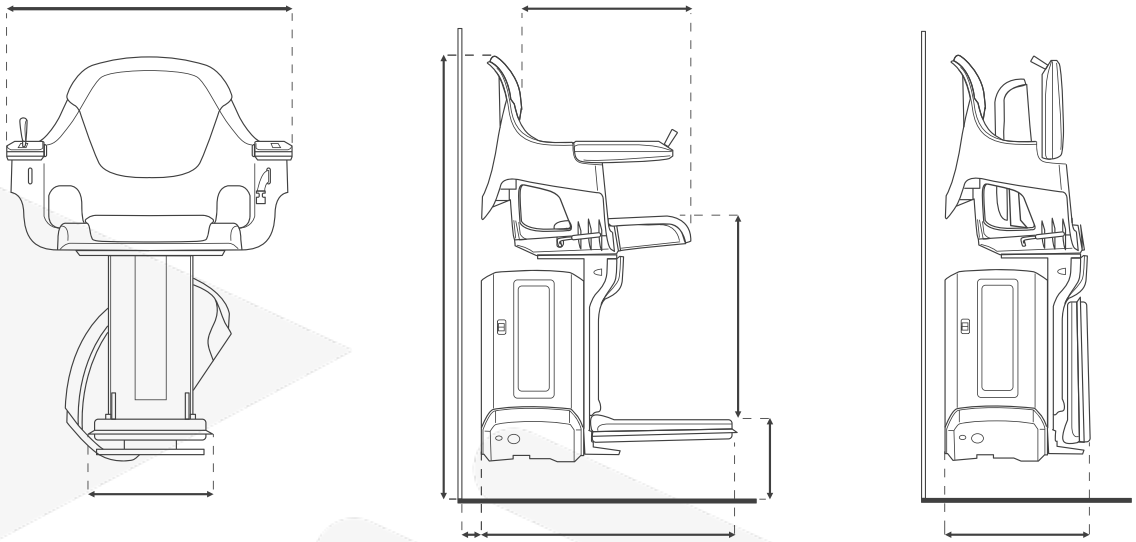

Dieser Treppenlift ist unabhängig geprüft und entspricht:

- Maschinenrichtlinie 2006 / 42 / EG und 81-40

TECHNISCHE DETAILS

Geschwindigkeit	120mm/s
Antriebsart	Zahnstangenantrieb
Stromversorgung	24V Gleichstrom (Akku)
Tragfähigkeit	146Kg
Schiene	Alu-Profilschiene
Netzanschluss	50-60Hz; 100-240 V Wechselstrom
Bedienung	Joysticksteuerung
Automatischer Stopp	Ja
Sicherheitsgurt	Ja
Fußauflage	Ja

Liebe Kundinnen und Kunden,

Pflanz-Homelift ist ein kleines aber hochmotiviertes Familienunternehmen, das sich auf Treppenlifte und Lifttechnik spezialisiert hat. Wir haben einen langen Weg hinter uns und wissen daher gut, wie wir Sie mit hochwertigen und dennoch bezahlbaren Produkten begeistern können. Wir bieten all dies kombiniert mit gutem Kundenservice und freundlichem Support. Wir haben nicht nur günstige Preise, sondern garantieren dazu trotzdem beste Qualität.

Wir haben als kleines Unternehmen im Jahre 1995 begonnen. Unser Ziel hat sich seitdem nicht geändert: Wir möchten unseren Kunden Mobilität bieten, die sie glücklich macht – und das zu attraktiven Preisen.

Unsere Kunden haben oberste Priorität für uns. Wir arbeiten hart daran, langfristige und vertrauensvolle Beziehungen zu unseren Kunden aufzubauen.

Mit besten Grüßen

Mario & Julia Pflanz

> Unsere speziell geschulten Techniker bieten Ihnen den bestmöglichen Service bei Einbau, Wartung oder Reparatur.

Pflanz-Homelift
Treppenlifte & Lifttechnik

über 25 JAHRE SERVICE & QUALITÄT